fondital

BE INNOVATIVE

TARIFA RADIADORES

OCTUBRE 2022

ES

fondital

BE INNOVATIVE

fondital

Fondital, líder a nivel internacional de sistemas de calefacción, es el primer productor en el mundo de radiadores de aluminio.
Este resultado ha sido posible gracias a una orientación a la innovación sostenible a través de procesos de Investigación y Desarrollo, a la búsqueda de la constante renovación de los procesos productivos, a la permanente valorización y formación de los recursos humanos y a la atención al bienestar de los trabajadores.

Fondital instaura con sus clientes una relación de colaboración estratégica que va más allá de la simple relación cliente – proveedor, esta partnership se consolida a través del intercambio de informaciones y de la orientación hacia el cliente manteniendo el focus en la sostenibilidad ambiental.

VISIÓN

Queremos ser una empresa innovadora en la realización de productos eficientes y sostenibles, creando sólidas relaciones de colaboración con nuestros accionistas, valorando nuestras raíces locales con el objetivo de ser un punto de referencia a nivel mundial.

MISIÓN

Nuestra misión es producir sistemas de calefacción y fundición estructural para el sector de la automoción, fabricando productos de calidad mediante el uso de las últimas tecnologías industriales. Nuestro compromiso es operar de manera eficiente, minimizando nuestro consumo energético y apostando por procesos sostenibles que respeten el medio ambiente. A la vez, queremos ser un centro de competencia y valor añadido para el territorio en el cual operamos.

FONDITAL EN EL MUNDO

Fondital es líder en el mercado a escala internacional. Personal multilingüe y oficinas de representación garantizan una constante presencia en el mercado global, como prueba de la visión "customer oriented".
Fondital está en continuo crecimiento, gracias a la capacidad de interpretar las exigencias y los cambios de la clientela, y su versatilidad para adaptar continuamente su oferta a las nuevas necesidades del mercado final con innovaciones de proceso y de producto.

Mercados activos

fondital

GAMA PRODUCTOS FONDITAL

CALDERAS DE CONDENSACIÓN Y CALDERAS TRADICIONALES

RADIADORES PRESOFUNDIDOS

CALENTADOR

RADIADORES DECORATIVOS

SOLAR TÉRMICO

RADIADORES ADORNO BAÑO

BOMBAS DE CALOR

RADIADORES DE DISEÑO

SISTEMAS HÍBRIDOS

RADIADORES ELÉCTRICOS

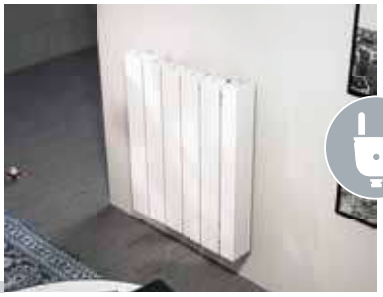

ACUMULADORES

RADIADOR MURAL A GAS

ÍNDICE GENERAL

RADIADORES PRESOFUNDIDOS

Calidor Super B4 ..... pág. 8
Blitz ..... pág. 10
Blitz Super B4 - En color ..... pág. 12
Exclusivo ..... pág. 14
Blitz80 B2 ..... pág. 16
Calidor80 B2 ..... pág. 18

RADIADORES DECORATIVOS

Garda S/90 ..... pág. 20
Garda S/90 - En color ..... pág. 22
Garda Dual 80 ..... pág. 24

RADIADORES ADORNO BAÑO

Cool ..... pág. 26

RADIADORES DE DISEÑO

Mood ..... pág. 30
Tribeca ..... pág. 34

ACCESORIOS RADIADORES

Accesorios a petición ..... pág. 38
Racores para tubos de cobre ..... pág. 42
Racores para tubos multicapa ..... pág. 43
Racores para tubos de polietileno ..... pág. 45
Cabezal termostático ..... pág. 45

RADIADORES ELÉCTRICOS

eBlitz Wi-Fi ..... pág. 46
eCool ED ..... pág. 48

RADIADOR MURAL A GAS

Gazelle Evo ..... pág. 50

SIMBOLOGÍA

BAJA INERCIA TÉRMICA
La baja inercia térmica propia del aluminio convierte a los radiadores Fondital en el elemento calefactor ideal para la realización de instalaciones capaces de responder rápidamente y con precisión a las variaciones de temperatura de los diferentes ambientes. Este aspecto, especialmente relevante en las instalaciones a baja temperatura, se traduce en un mayor confort ambiental y conlleva un considerable ahorro energético y económico.

CONTENIDO DE AGUA REDUCIDO
Con respecto a los radiadores de acero o de hierro fundido, los radiadores de aluminio se caracterizan por un menor contenido de agua interno. Esta particularidad, permite a la instalación alcanzar de manera más rápida la temperatura deseada garantizando un ahorro energético y económico para el usuario final.

VERSATILIDAD
Las características técnicas del aluminio hacen que los radiadores Fondital sean perfectamente compatibles con las más recientes tecnologías de generación de calor, como las calderas de condensación y las bombas de calor, demostrándose por lo tanto ideales sea en la sustitución de instalaciones ya existentes que en la construcción de nuevos edificios.

FACILIDAD DE ESTOCAJE E INSTALACIÓN
Los radiadores Fondital, con sus múltiples posibilidades de ensamblaje, dan la posibilidad de optimizar la gestión del stock de almacén. Además, en el caso sea necesario adaptar la necesidad térmica del ambiente, es posible añadir los elementos de aluminio necesarios o eliminar fácilmente los superfluos sin tener que recurrir a reestructuraciones invasivas. Además, el peso reducido del aluminio permite una manipulación más sencilla del radiador.

CALIDAD 100% MADE IN ITALY
Fondital concentra su producción de radiadores en Italia utilizando solamente materia prima certificada. El aluminio empleado para la creación de los radiadores de aluminio presofundidos se suministra directamente en estado líquido desde la empresa partner Raffmetal, y respeta la normativa europea UNI EN 1676:1998 con valores de la composición química específicos de las aleaciones EN AB 46100 y EN AB 46000.

RESISTENCIA A LA CORROSIÓN
Durabilidad probada a 200 horas en cámara salina, el doble de lo exigido por la norma UNI EN 442.

PRODUCTO ECOLÓGICO 100% RECICLABLE
El aluminio utilizado para la producción de los radiadores Fondital es 100% aluminio secundario reciclado y a su vez es completamente reciclable. De este modo es posible garantizar al cliente un producto totalmente ecológico y fabricado respetando el medio ambiente.

DOBLE CAPA DE PINTURA: ANAFORESIS + ASPERSIÓN
El doble proceso de pintura proporciona el característico aspecto del radiador Fondital y garantiza el brillo y la integridad del mismo en el tiempo. En concreto, la aplicación del primer estrato de pintura por anaforesis asegura una mejor adherencia a toda la superficie del radiador, garantizando la inalterabilidad de la calidad del color en el tiempo. La segunda capa de pintura en polvo epoxi confiere la coloración estándar blanco RAL 9010, asegurando la misma tonalidad y brillo a todos los radiadores incluso en caso de ensamblaje de elementos provenientes de baterías diferentes.

16 bar

PRESIÓN DE TRABAJO
El espíritu internacional de los radiadores de aluminio Fondital y su capacidad de adaptarse a mercados con diferentes características de instalación se refleja en el funcionamiento a una elevada presión nominal, en concreto de 16 bar. Fondital garantiza el 100% de su producción con una prueba de presión a 24 bar y una resistencia de rotura en laboratorio a 60 bar de presión

WARRANTY

GARANTÍA
El empleo de aleaciones de aluminio certificadas y el innovador proceso de producción y control del que Fondital dispone, permiten ofrecer una garantía de 10 años para todos los radiadores presofundidos y decorativos, que se extiende a 12-15 años para los radiadores de diseño y hasta 20 años para radiadores con tratamiento anticorrosivo Aleternum

PATENTES
Entre las numerosas patentes internacionales que acompañan a los productos Fondital destacan el nuevo tapón a fusión termoeléctrica, que aumenta la resistencia del radiador y le confiere una estética más elegante, y el tratamiento interno anticorrosivo Aleternum, que asegura el perfecto funcionamiento en un intervalo de pH superior al de los radiadores sin tratamiento y superior al del acero

Calidor
SUPER B4

Baja inercia térmica

Contenido de agua reducido

Versatilidad

Facilidad de estocaje e instalación

16 bar **Presión máxima de trabajo**

3 patentes internacionales

CE 16

GARANTÍA 10 AÑOS WARRANTY

Baterías	800: de 3 a 10 elementos 700: de 3 a 12 elementos 600/500/350: de 3 a 14 elementos **"Logo Fondital"** desde 6 elementos
Colores	Blanco RAL 9010
Presión máxima de trabajo	16 bar
Presión de prueba	24 bar

Todos los modelos **Calidor Super B4** están garantizados **10 años** desde la fecha de instalación, contra defectos de fabricación, con la condición de que se haya realizado escrupulosamente la instalación, según la vigente normativa y reglamentación respetando las prescripciones referidas a la instalación, la utilización y su correcto mantenimiento.

Modelo	Potencia Térmica					
	ΔT 20	ΔT 30	ΔT 40	ΔT 50	ΔT 60	ΔT 70
	W/elem.	W/elem.	W/elem.	W/elem.	W/elem.	W/elem.
350/100	28,3	47,2	67,9	89,9	113,1	137,3
500/100	38,0	64,1	92,8	123,8	156,5	190,9
600/100	43,7	74,0	107,5	143,6	182,0	222,3
700/100	49,0	83,1	120,7	161,3	204,5	249,8
800/100	53,6	91,1	132,7	177,7	225,6	276,0

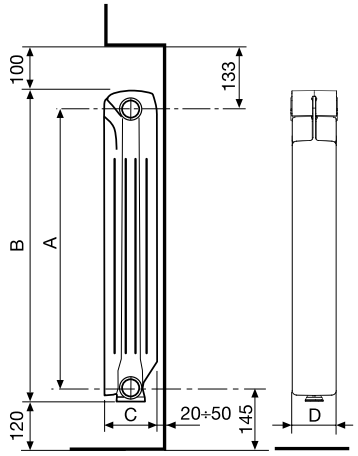

MEDIDAS EXPRESADAS EN MILÍMETROS

Modelo	Código	Profundidad	Altura	Entre-eje	Longitud	Diámetro conexiones	Contenido de agua	Exponente	Coeficiente	Precio €
		(C) mm	(B) mm	(A) mm	(D) mm	pulgadas	litros/elem.	n	Km	
350/100	V690014	97	407	350	80	G1	0,20	1,2598	0,6506	**24,84**
500/100	V690034	97	558	500	80	G1	0,26	1,2890	0,7991	**25,53**
600/100	V690044	97	658	600	80	G1	0,31	1,2981	0,8950	**28,79**
700/100	V690054	97	758	700	80	G1	0,36	1,2998	0,9986	**35,20**
800/100	V690064	97	858	800	80	G1	0,39	1,3085	1,0635	**36,08**

Presión máxima de trabajo 1600 kpa (16 bar) Temperatura máxima de trabajo: 120 °C

Ecuación característica según el siguiente modelo: $\Phi = Km\ \Delta T^n$

Los valores de potencia térmica publicados son conformes a la normativa europea EN 442-1:2014 y certificados por el Politécnico de Milán, Lab. M.R.T. - Notified body n. 1695.

Artículo		Descripción	Código	Precio €
	A 80	Kit de montaje para radiadores que incluye: 2 reducciones G 1/2 derechas (pintadas y zincadas); 2 reducciones G 1/2 izquierdas (pintadas y zincadas); 4 juntas; 1 purgador G 1/2 manual con junta; 1 tapón ciego G 1/2 con junta	550103	**12,96**
	A 81	Kit de montaje para radiadores que incluye: 2 reducciones G 1/2 derechas (pintadas y zincadas); 2 reducciones G 1/2 izquierdas (pintadas y zincadas); 4 juntas; 1 purgador G 1/2 manual con junta; 1 tapón ciego G 1/2 con junta; 3 repisas de fijación	550104	**20,37**
	A 2/1	Manguito Dcho./Izdo. G 1"	510011	**0,56**
	A 10/1	Juntas para manguitos 1" (sin amianto)	530105	**0,12**
	A 11/1	Juntas para tapones 1" (sin amianto)	530108	**0,14**
	A 20	Kit dos soportes regulables y revestidos	550037	**11,23**

Para otros accesorios consultar a partir de la pág. 38

Blitz

Baja inercia térmica

Contenido de agua reducido

Versatilidad

Facilidad de estocaje e instalación

16 bar **Presión máxima de trabajo**

3 patentes internacionales

KIT PANELES LATERALES, DISPONIBLE COMO ACCESORIO A PETICIÓN (DISPONIBLE SOLO BLANCO RAL 9010)

CE 17

GARANTÍA 10 AÑOS WARRANTY

Baterías	800: de 3 a 10 elementos 700: de 3 a 12 elementos 600/500/350: de 3 a 14 elementos **"Logo Fondital"** desde 6 elementos
Colores	Blanco RAL 9010
Presión máxima de trabajo	16 bar
Presión de prueba	24 bar

Todos los modelos **Blitz** están garantizados **10 años** desde la fecha de instalación, contra defectos de fabricación, con la condición de que se haya realizado escrupulosamente la instalación, según la vigente normativa y reglamentación respetando las prescripciones referidas a la instalación, la utilización y su correcto mantenimiento.

Modelo	Potencia Térmica					
	ΔT 20	ΔT 30	ΔT 40	ΔT 50	ΔT 60	ΔT 70
	W/elem.	W/elem.	W/elem.	W/elem.	W/elem.	W/elem.
350/100	28,6	48,0	69,4	92,4	116,8	142,3
500/100	37,1	62,3	89,9	119,5	150,8	183,6
600/100	43,5	73,8	107,3	143,5	181,9	222,3
700/100	48,3	82,6	120,9	162,5	206,8	253,6
800/100	52,7	90,3	132,4	178,2	227,1	278,8

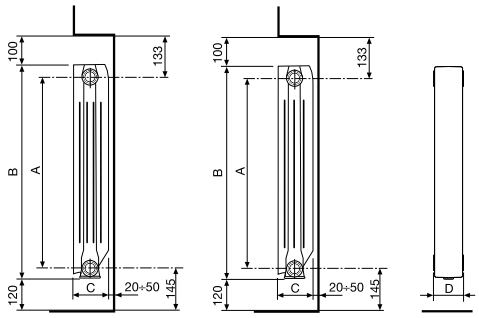

Mod. 350 - 600 - 700 - 800

Mod. 500

MEDIDAS EXPRESADAS EN MILÍMETROS

Modelo	Código Blanco RAL 9010	Profundidad	Altura	Entre-eje	Longitud	Diámetro conexiones	Contenido de agua	Exponente	Coeficiente	Precio €
		(C) mm	(B) mm	(A) mm	(D) mm	pulgadas	litros/elem.	n	Km	
350/100	V693014	97	407	350	80	G1	0,24	1,2818	0,6139	**24,02**
500/100	V659034	97	557	500	80	G1	0,26	1,2767	0,8097	**24,00**
600/100	V693044	97	657	600	80	G1	0,29	1,3015	0,8822	**27,92**
700/100	V693054	97	757	700	80	G1	0,35	1,3238	0,9155	**34,62**
800/100	V693064	97	857	800	80	G1	0,38	1,3301	0,9796	**35,49**

Presión máxima de trabajo 1600 kpa (16 bar) Temperatura máxima de trabajo: 120 °C

Ecuación característica según el siguiente modelo: $\Phi = Km\ \Delta T^n$

Los valores de potencia térmica publicados son conformes a la normativa europea EN 442-1:2014 y certificados por el Politécnico de Milán, Lab. M.R.T. - Notified body n. 1695.

Artículo		Descripción	Código	Precio €
	A 80	Kit de montaje para radiadores que incluye: 2 reducciones G 1/2 derechas (pintadas y zincadas); 2 reducciones G 1/2 izquierdas (pintadas y zincadas); 4 juntas; 1 purgador G 1/2 manual con junta; 1 tapón ciego G 1/2 con junta	550103	**12,96**
	A 81	Kit de montaje para radiadores que incluye: 2 reducciones G 1/2 derechas (pintadas y zincadas); 2 reducciones G 1/2 izquierdas (pintadas y zincadas); 4 juntas; 1 purgador G 1/2 manual con junta; 1 tapón ciego G 1/2 con junta; 3 repisas de fijación	550104	**20,37**
	A 2/1	Manguito Dcho./Izdo. G 1"	510011	**0,56**
	A 10/1	Juntas para manguitos 1" (sin amianto)	530105	**0,12**
	A 11/1	Juntas para tapones 1" (sin amianto)	530108	**0,14**
	A 20	Kit dos soportes regulables y revestidos	550037	**11,23**
	-	Kit panel lateral 350 mm - Color: Blanco RAL 9010	550360	**45,68**
	-	Kit panel lateral 500 mm - Color: Blanco RAL 9010	550361	**54,32**
	-	Kit panel lateral 600 mm - Color: Blanco RAL 9010	550362	**55,56**
	-	Kit panel lateral 700 mm - Color: Blanco RAL 9010	550363	**59,26**
	-	Kit panel lateral 800 mm - Color: Blanco RAL 9010	550364	**64,20**

Para otros accesorios consultar a partir de la pág. 38

Blitz SUPER B4

BLACK COFFEE TEXTURIZADO OPACO

PEARL PERLADO

ARDESIA TEXTURIZADO OPACO

- **Baja inercia térmica**
- **Contenido de agua reducido**
- **Versatilidad**
- **Facilidad de estocaje e instalación**
- **16 bar** **Presión máxima de trabajo**
- **Disponible en 3 colores**

CE 17

GARANTÍA 10 AÑOS WARRANTY

Baterías	800: de 3 a 10 elementos 700: de 3 a 12 elementos 600/500/350: de 3 a 14 elementos
Colores	Black coffee texturizado opaco Pearl perlado Ardesia texturizado opaco
Presión máxima de trabajo	16 bar
Presión de prueba	24 bar

Combinables con los modelos
Garda S/90 de colores, ver pág. 22

Todos los modelos **Blitz Super B4** están garantizados **10 años** desde la fecha de instalación, contra defectos de fabricación, con la condición de que se haya realizado escrupulosamente la instalación, según la vigente normativa y reglamentación respetando las prescripciones referidas a la instalación, la utilización y su correcto mantenimiento.

Modelo	Potencia Térmica					
	ΔT 20	ΔT 30	ΔT 40	ΔT 50	ΔT 60	ΔT 70
	W/elem.	W/elem.	W/elem.	W/elem.	W/elem.	W/elem.
350/100	28,6	48,0	69,4	92,4	116,8	142,3
500/100	37,6	63,7	92,7	124,0	157,2	192,1
600/100	43,5	73,8	107,3	143,5	181,9	222,3
700/100	48,3	82,6	120,9	162,5	206,8	253,6
800/100	52,7	90,3	132,4	178,2	227,1	278,8

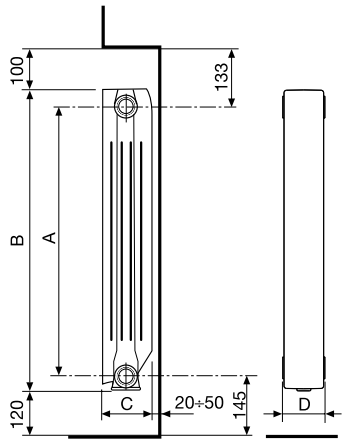

MEDIDAS EXPRESADAS EN MILÍMETROS

Modelo	Código (*)	Profundidad	Altura	Entre-eje	Longitud	Diámetro conexiones	Contenido de agua	Exponente	Coeficiente	Precio €
		(C) mm	(B) mm	(A) mm	(D) mm	pulgadas	litros/elem.	n	Km	
350/100	VC05*xxx*14	97	407	350	80	G1	0,24	1,2818	0,6139	**36,01**
500/100	VC05*xxx*34	97	557	500	80	G1	0,27	1,3027	0,7587	**37,01**
600/100	VC05*xxx*44	97	657	600	80	G1	0,29	1,3015	0,8822	**41,73**
700/100	VC05*xxx*54	97	757	700	80	G1	0,35	1,3238	0,9155	**51,04**
800/100	VC05*xxx*64	97	857	800	80	G1	0,38	1,3301	0,9796	**52,31**

Presión máxima de trabajo 1600 kpa (16 bar) Temperatura máxima de trabajo: 120 °C

Ecuación característica según el siguiente modelo: $\Phi = Km\ \Delta T^n$

Los valores de potencia térmica publicados son conformes a la normativa europea EN 442-1:2014 y certificados por el Politécnico de Milán, Lab. M.R.T. - Notified body n. 1695.

(*) Insertar el código del color en lugar de las xxx

BLACK COFFEE TEXTURIZADO OPACO	PEARL PERLADO	ARDESIA TEXTURIZADO OPACO
Cód. 3V0	Cód. 4N0	Cód. 3B0

Artículo		Descripción	Código	Precio €
	-	Kit tapones y fijación de 1/2" - Color: BLACK COFFEE TEXT. OPACO 2 reducciones G½" derechas; 2 reducciones G ½" izquierdas; 4 juntas; 1 purgador G ½"; 1 tapón ciego G 1" con hilo derecho; 1 tapón ciego G 1" con hilo izquierdo; 2 soportes	550129V	**44,44**
	-	Kit tapones y fijación de 1/2" - Color: PEARL PERLADO 2 reducciones G½" derechas; 2 reducciones G ½" izquierdas; 4 juntas; 1 purgador G ½"; 1 tapón ciego G 1" con hilo derecho; 1 tapón ciego G 1" con hilo izquierdo; 2 soportes	550129NP	**44,44**
	-	Kit tapones y fijación de 1/2" - Color: ARDESIA TEXTURIZADO OPACO 2 reducciones G½" derechas; 2 reducciones G ½" izquierdas; 4 juntas; 1 purgador G ½"; 1 tapón ciego G 1" con hilo derecho; 1 tapón ciego G 1" con hilo izquierdo; 2 soportes	550129E	**44,44**
	A 2/1	Manguito Dcho./Izdo. G 1"	510011	**0,56**
	A 10/1	Juntas para manguitos 1" (sin amianto)	530105	**0,12**
	A 11/1	Juntas para tapones 1" (sin amianto)	530108	**0,14**

Para otros accesorios consultar a partir de la pág. 38

exclusivo

Baja inercia térmica

Contenido de agua reducido

Versatilidad

Facilidad de estocaje e instalación

16 bar **Presión máxima de trabajo**

3 patentes internacionales

CE 15 Mod. 350/700/800

CE 18 Mod. 500

CE 19 Mod. 600

GARANTÍA 10 AÑOS WARRANTY

Baterías	800: de 3 a 10 elementos 700: de 3 a 12 elementos 600/500/350: de 3 a 14 elementos **"Logo Fondital"** desde 6 elementos
Colores	Blanco RAL 9010
Presión máxima de trabajo	16 bar
Presión de prueba	24 bar

Todos los modelos **Exclusivo** están garantizados **10 años** desde la fecha de instalación, contra defectos de fabricación, con la condición de que se haya realizado escrupulosamente la instalación, según la vigente normativa y reglamentación respetando las prescripciones referidas a la instalación, la utilización y su correcto mantenimiento.

Modelo	Potencia Térmica					
	ΔT 20	ΔT 30	ΔT 40	ΔT 50	ΔT 60	ΔT 70
	W/elem.	W/elem.	W/elem.	W/elem.	W/elem.	W/elem.
350/100	28,0	47,3	68,6	91,5	115,8	141,3
500/100	35,4	59,5	86,0	114,5	144,6	176,2
600/100	40,7	68,9	100,0	133,5	169,1	206,4
700/100	45,6	77,1	112,0	149,5	189,4	231,3
800/100	50,1	85,2	124,0	166,0	210,7	257,7

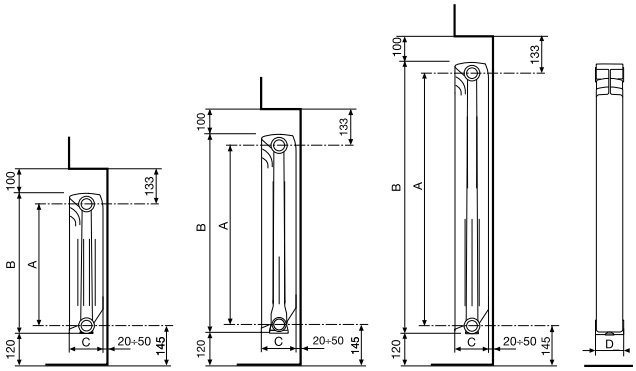

Mod. 350 Mod. 500 - 600 Mod. 700 - 800

MEDIDAS EXPRESADAS EN MILÍMETROS

Modelo	Código	Profundidad	Altura	Entre-eje	Longitud	Diámetro conexiones	Contenido de agua	Exponente	Coeficiente	Precio €
		(C) mm	(B) mm	(A) mm	(D) mm	pulgadas	litros/elem.	n	Km	
350/100	V680014	97	407	350	80	G1	0,21	1,2910	0,5865	**24,02**
500/100	V710034	97	556	500	80	G1	0,26	1,2823	0,7588	**24,00**
600/100	V710044	97	657	600	80	G1	0,29	1,2953	0,8410	**27,92**
700/100	V666054	97	757	700	80	G1	0,39	1,2970	0,9358	**32,95**
800/100	V666064	97	857	800	80	G1	0,43	1,3070	0,9992	**33,80**

Presión máxima de trabajo 1600 kpa (16 bar) Temperatura máxima de trabajo: 120 °C

Ecuación característica según el siguiente modelo: $\Phi = Km\ \Delta T^n$

Los valores de potencia térmica publicados son conformes a la normativa europea EN 442-1:2014 y certificados por el Politécnico de Milán, Lab. M.R.T. - Notified body n. 1695.

Artículo		Descripción	Código	Precio €
	A 80	Kit de montaje para radiadores que incluye: 2 reducciones G 1/2 derechas (pintadas y zincadas); 2 reducciones G 1/2 izquierdas (pintadas y zincadas); 4 juntas; 1 purgador G 1/2 manual con junta; 1 tapón ciego G 1/2 con junta	550103	**12,96**
	A 81	Kit de montaje para radiadores que incluye: 2 reducciones G 1/2 derechas (pintadas y zincadas); 2 reducciones G 1/2 izquierdas (pintadas y zincadas); 4 juntas; 1 purgador G 1/2 manual con junta; 1 tapón ciego G 1/2 con junta; 3 repisas de fijación	550104	**20,37**
	A 2/1	Manguito Dcho./Izdo. G 1"	510011	**0,56**
	A 10/1	Juntas para manguitos 1" (sin amianto)	530105	**0,12**
	A 11/1	Juntas para tapones 1" (sin amianto)	530108	**0,14**
	A 20	Kit dos soportes regulables y revestidos	550037	**11,23**

Para otros accesorios consultar a partir de la pág. 38

Blitz80

Baja inercia térmica

Contenido de agua reducido

Versatilidad

Facilidad de estocaje e instalación

16 bar **Presión máxima de trabajo**

3 patentes internacionales

CE 17

GARANTÍA 10 AÑOS WARRANTY

Baterías	800: de 3 a 10 elementos 700: de 3 a 12 elementos 600/500: de 3 a 14 elementos **"Logo Fondital"** desde 6 elementos
Colores	Blanco RAL 9010
Presión máxima de trabajo	16 bar
Presión de prueba	24 bar

Todos los modelos **Blitz80 B2** están garantizados **10 años** desde la fecha de instalación, contra defectos de fabricación, con la condición de que se haya realizado escrupulosamente la instalación, según la vigente normativa y reglamentación respetando las prescripciones referidas a la instalación, la utilización y su correcto mantenimiento.

Modelo	Potencia Térmica					
	ΔT 20	ΔT 30	ΔT 40	ΔT 50	ΔT 60	ΔT 70
	W/elem.	W/elem.	W/elem.	W/elem.	W/elem.	W/elem.
500/80	30,5	51,3	74,2	98,8	124,8	152,2
600/80	34,7	58,6	85,1	113,5	143,7	175,5
700/80	39,7	67,2	97,6	130,4	165,3	201,9
800/80	44,0	74,5	108,2	144,7	183,3	224,0

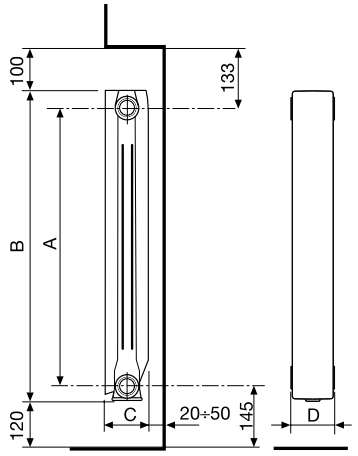

MEDIDAS EXPRESADAS EN MILÍMETROS

Modelo	Código	Profundidad	Altura	Entre-eje	Longitud	Diámetro conexiones	Contenido de agua	Exponente	Coeficiente	Precio €
		(C) mm	(B) mm	(A) mm	(D) mm	pulgadas	litros/elem.	n	Km	
500/80	V617134	77	557	500	80	G1	0,25	1,2833	0,6524	**23,15**
600/80	V617144	77	657	600	80	G1	0,28	1,2935	0,7203	**26,36**
700/80	V617154	77	757	700	80	G1	0,39	1,2993	0,8088	**30,87**
800/80	V617164	77	857	800	80	G1	0,44	1,2995	0,8966	**31,48**

Presión máxima de trabajo 1600 kpa (16 bar) Temperatura máxima de trabajo: 120 °C

Ecuación característica según el siguiente modelo: $\Phi = Km\ \Delta T^n$

Los valores de potencia térmica publicados son conformes a la normativa europea EN 442-1:2014 y certificados por el Politécnico de Milán, Lab. M.R.T. - Notified body n. 1695.

Artículo		Descripción	Código	Precio €
	A 80	Kit de montaje para radiadores que incluye: 2 reducciones G 1/2 derechas (pintadas y zincadas); 2 reducciones G 1/2 izquierdas (pintadas y zincadas); 4 juntas; 1 purgador G 1/2 manual con junta; 1 tapón ciego G 1/2 con junta	550103	**12,96**
	A 81	Kit de montaje para radiadores que incluye: 2 reducciones G 1/2 derechas (pintadas y zincadas); 2 reducciones G 1/2 izquierdas (pintadas y zincadas); 4 juntas; 1 purgador G 1/2 manual con junta; 1 tapón ciego G 1/2 con junta; 3 repisas de fijación	550104	**20,37**
	A 2/1	Manguito Dcho./Izdo. G 1"	510011	**0,56**
	A 10/1	Juntas para manguitos 1" (sin amianto)	530105	**0,12**
	A 11/1	Juntas para tapones 1" (sin amianto)	530108	**0,14**
	A 20	Kit dos soportes regulables y revestidos	550037	**11,23**

Para otros accesorios consultar a partir de la pág. 38

Calidor80

Baja inercia térmica

Contenido de agua reducido

Versatilidad

Facilidad de estocaje e instalación

16 bar **Presión máxima de trabajo**

3 patentes internacionales

CE 15 Mod. 500

CE 16 Mod. 600/700/800

GARANTÍA 10 AÑOS WARRANTY

Baterías	800: de 3 a 10 elementos 700: de 3 a 12 elementos 600/500: de 3 a 14 elementos **"Logo Fondital"** desde 6 elementos
Colores	Blanco RAL 9010
Presión máxima de trabajo	16 bar
Presión de prueba	24 bar

Todos los modelos **Calidor80 B2** están garantizados **10 años** desde la fecha de instalación, contra defectos de fabricación, con la condición de que se haya realizado escrupulosamente la instalación, según la vigente normativa y reglamentación respetando las prescripciones referidas a la instalación, la utilización y su correcto mantenimiento.

Modelo	Potencia Térmica					
	ΔT 20	ΔT 30	ΔT 40	ΔT 50	ΔT 60	ΔT 70
	W/elem.	W/elem.	W/elem.	W/elem.	W/elem.	W/elem.
500/80	30,6	51,8	75,1	100,2	126,9	154,8
600/80	35,7	59,8	86,4	114,9	145,1	176,6
700/80	40,8	68,7	99,6	132,7	167,8	204,7
800/80	44,6	75,6	109,9	147,1	186,5	228,0

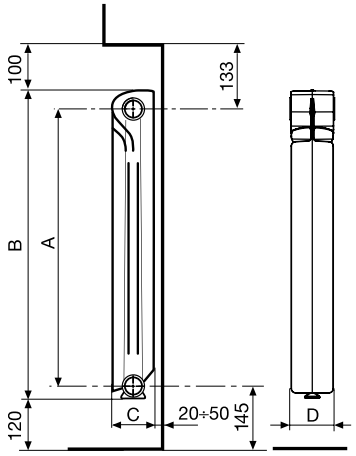

MEDIDAS EXPRESADAS EN MILÍMETROS

Modelo	Código	Profundidad	Altura	Entre-eje	Longitud	Diámetro conexiones	Contenido de agua	Exponente	Coeficiente	Precio €
		(C) mm	(B) mm	(A) mm	(D) mm	pulgadas	litros/elem.	n	Km	
500/80	V622134	77	556	500	80	G1	0,24	1,2935	0,6358	**23,15**
600/80	V622144	77	658	600	80	G1	0,28	1,2774	0,7765	**26,36**
700/80	V622154	77	757	700	80	G1	0,39	1,2878	0,8608	**30,87**
800/80	V622164	77	858	800	80	G1	0,42	1,3031	0,8984	**31,48**

Presión máxima de trabajo 1600 kpa (16 bar) Temperatura máxima de trabajo: 120 °C

Ecuación característica según el siguiente modelo: $\Phi = Km\ \Delta T^n$

Los valores de potencia térmica publicados son conformes a la normativa europea EN 442-1:2014 y certificados por el Politécnico de Milán, Lab. M.R.T. - Notified body n. 1695.

Artículo		Descripción	Código	Precio €
	A 80	Kit de montaje para radiadores que incluye: 2 reducciones G 1/2 derechas (pintadas y zincadas); 2 reducciones G 1/2 izquierdas (pintadas y zincadas); 4 juntas; 1 purgador G 1/2 manual con junta; 1 tapón ciego G 1/2 con junta	550103	**12,96**
	A 81	Kit de montaje para radiadores que incluye: 2 reducciones G 1/2 derechas (pintadas y zincadas); 2 reducciones G 1/2 izquierdas (pintadas y zincadas); 4 juntas; 1 purgador G 1/2 manual con junta; 1 tapón ciego G 1/2 con junta; 3 repisas de fijación	550104	**20,37**
	A 2/1	Manguito Dcho./Izdo. G 1"	510011	**0,56**
	A 10/1	Juntas para manguitos 1" (sin amianto)	530105	**0,12**
	A 11/1	Juntas para tapones 1" (sin amianto)	530108	**0,14**
	A 20	Kit dos soportes regulables y revestidos	550037	**11,23**

Para otros accesorios consultar a partir de la pág. 38

Garda S/90

Baja inercia térmica

Contenido de agua reducido

Versatilidad

Facilidad de estocaje e instalación

16 bar **Presión máxima de trabajo**

CE 05

GARANTÍA 10 AÑOS WARRANTY

Baterías	De 3, 4, 5, 6 elementos
Colores	Blanco RAL 9010
Presión máxima de trabajo	16 bar
Presión de prueba	24 bar
Suministrado de serie	Diafragma agua (tapón detentor)
Tratamiento Aleternum	Disponible bajo petición (se aplica un suplemento al precio base)

Todos los modelos **Garda S/90** están garantizados **10 años** desde la fecha de instalación, contra defectos de fabricación, con la condición de que se haya realizado escrupulosamente la instalación, según la vigente normativa y reglamentación respetando las prescripciones referidas a la instalación, la utilización y su correcto mantenimiento.

Modelo	Potencia Térmica					
	ΔT 20	ΔT 30	ΔT 40	ΔT 50	ΔT 60	ΔT 70
	W/elem.	W/elem.	W/elem.	W/elem.	W/elem.	W/elem.
900	52,3	90,9	134,4	182,0	233,3	287,7
1000	55,9	97,2	143,9	195,0	250,0	308,5
1200	64,1	111,3	164,6	223,0	285,8	352,5
1400	71,9	124,8	184,6	250,0	320,3	395,1
1600	77,5	135,9	202,4	275,0	354,8	439,2
1800	86,5	150,0	221,6	300,0	384,2	473,6
2000	90,7	159,5	237,9	324,0	418,0	518,0

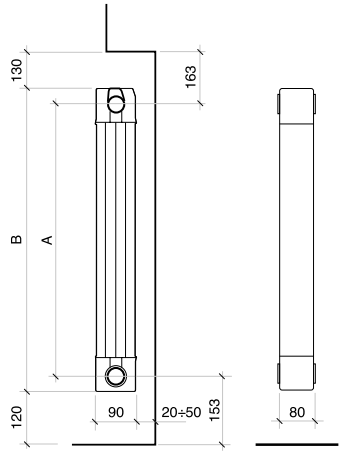

MEDIDAS EXPRESADAS EN MILÍMETROS

Modelo	Código	Profundidad	Altura	Entre-eje	Longitud	Diámetro conexiones	Contenido de agua	Exponente	Coeficiente	Precio €
		mm	(B) mm	(A) mm	mm	pulgadas	litros/elem.	n	Km	
900	83A014	90	966	900	80	G1	0,43	1,3605	0,8886	**68,35**
1000	83B014	90	1066	1000	80	G1	0,47	1,3630	0,9426	**71,21**
1200	83C014	90	1266	1200	80	G1	0,55	1,3610	1,0864	**79,53**
1400	83D014	90	1466	1400	80	G1	0,62	1,3600	1,2227	**90,48**
1600	83E014	90	1666	1600	80	G1	0,70	1,3843	1,2260	**95,94**
1800	83F014	90	1866	1800	80	G1	0,78	1,3570	1,4846	**106,77**
2000	83G014	90	2066	2000	80	G1	0,86	1,3905	1,4083	**118,10**

Presión máxima de trabajo 1600 kpa (16 bar)

Ecuación característica según el siguiente modelo: $\Phi = Km\ \Delta T^n$

Los valores de potencia térmica publicados son conformes a la normativa europea EN 442-1:2014 y certificados Cetiat - Notified body Nº 1623.

Artículo		Descripción	Código	Precio €
	A 72	Kit - Tapones/Reducciones/Ménsulas de ½" color blanco (Guías en bruto, no pintadas): 1 Válvula de purga de ½"; 1 Tapón cerrado derecho; 1 Tapón cerrado izquierdo; 2 Reducciones ½" derechas; 2 Reducciones ½" izquierdas; 4 Juntas OR; 2 Guías de soporte	550118	**29,01**
	A 73	Kit - Tapones/Reducciones/Ménsulas de ¾" color blanco (Guías en bruto, no pintadas): 1 Válvula de purga de ¾"; 1 Tapón cerrado derecho; 1 Tapón cerrado izquierdo; 2 Reducciones ¾" derechas; 2 Reducciones ¾" izquierdas; 4 Juntas OR; 2 Guías de soporte	550119	**30,25**
	A 30/1	Tapón detentor de goma (diafragma agua)	521011	**0,56**
	A 32/1	Junta OR para niples, tapones y reducciones	530102	**0,62**
	A 33/1	Nipple para radiadores decorativos	521012	**0,49**
	A 36/4	Porta toallas 4 elementos - Color: Blanco RAL 9010	570014	**43,83**
	A 36/5	Porta toallas 5 elementos - Color: Blanco RAL 9010	570024	**44,44**
	A 36/6	Porta toallas 6 elementos - Color: Blanco RAL 9010	570124	**45,06**

Para otros accesorios consultar a partir de la pág. 38

Garda S/90

BLACK COFFEE TEXTURIZADO OPACO

PEARL PERLADO

ARDESIA TEXTURIZADO OPACO

- **Baja inercia térmica**
- **Contenido de agua reducido**
- **Versatilidad**
- **Facilidad de estocaje e instalación**
- **16 bar** **Presión máxima de trabajo**
- **Disponible en 3 colores**

CE 05

GARANTÍA 10 AÑOS WARRANTY

Baterías	De 3, 4, 5, 6 elementos
Colores	Ardesia texturizado opaco Black coffee texturizado opaco Pearl perlado
Presión máxima de trabajo	16 bar
Presión de prueba	24 bar
Suministrado de serie	Diafragma agua (tapón detentor)

Combinables con los modelos
Blitz Super B4 de colores, ver pág. 12

Todos los modelos **Garda S/90** están garantizados **10 años** desde la fecha de instalación, contra defectos de fabricación, con la condición de que se haya realizado escrupulosamente la instalación, según la vigente normativa y reglamentación respetando las prescripciones referidas a la instalación, la utilización y su correcto mantenimiento.

Modelo	Potencia Térmica					
	ΔT 20	ΔT 30	ΔT 40	ΔT 50	ΔT 60	ΔT 70
	W/elem.	W/elem.	W/elem.	W/elem.	W/elem.	W/elem.
1600	77,5	135,9	202,4	275,0	354,8	439,2
1800	86,5	150,0	221,6	300,0	384,2	473,6
2000	90,7	159,5	237,9	324,0	418,0	518,0

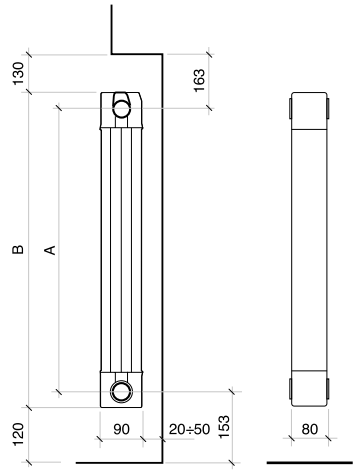

MEDIDAS EXPRESADAS EN MILÍMETROS

Modelo	Código (*)	Profundidad	Altura	Entre-eje	Longitud	Diámetro conexiones	Contenido de agua	Exponente	Coeficiente	Precio €
		mm	(B) mm	(A) mm	mm	pulgadas	litros/elem.	n	Km	
1600	81EGS*xxx*	90	1666	1600	80	G1	0,70	1,3843	1,2260	**139,11**
1800	81FGS*xxx*	90	1866	1800	80	G1	0,78	1,3570	1,4846	**154,82**
2000	81GGS*xxx*	90	2066	2000	80	G1	0,86	1,3905	1,4083	**171,25**

Presión máxima de trabajo 1600 kpa (16 bar)

Ecuación característica según el siguiente modelo: $\Phi = Km\ \Delta T^n$

Los valores de potencia térmica publicados son conformes a la normativa europea EN 442-1:2014 y certificados Cetiat - Notified body Nº 1623.

(*) Insertar el código del color en lugar de las xxx

BLACK COFFEE TEXTURIZADO OPACO	PEARL PERLADO	ARDESIA TEXTURIZADO OPACO
Cód. 054	Cód. 024	Cód. 044

Artículo		Descripción	Código	Precio €
	-	Kit - Tapones/Reducciones/Ménsulas de ½" Kit tapones y fijación de 1/2" - Color: BLACK COFFEE TEXT. OPACO 2 reducciones G½" derechas; 2 reducciones G ½" izquierdas; 4 juntas; 1 purgador G ½"; 1 tapón ciego G 1" con hilo derecho; 1 tapón ciego G 1" con hilo izquierdo; 4 soportes	550148V	**52,04**
	-	Kit - Tapones/Reducciones/Ménsulas de ½" 1 Válvula de purga de ½"; 1 Tapón cerrado derecho; 1 Tapón cerrado izquierdo; 2 Reducciones ½" derechas; 2 Reducciones ½" izquierdas; 4 Juntas OR; 2 Guías de soporte - Color: PEARL PERLADO **(*) Producto disponible hasta agotar existencias**	550137NP	**43,95**
		Kit - Tapones/Reducciones/Ménsulas de ½" Kit tapones y fijación de 1/2" - Color: PEARL PERLADO 2 reducciones G½" derechas; 2 reducciones G ½" izquierdas; 4 juntas; 1 purgador G ½"; 1 tapón ciego G 1" con hilo derecho; 1 tapón ciego G 1" con hilo izquierdo; 4 soportes	550148NP	**52,04**
	-	Kit - Tapones/Reducciones/Ménsulas de ½" Kit tapones y fijación de 1/2" - Color: ARDESIA TEXTURIZADO OPACO 2 reducciones G½" derechas; 2 reducciones G ½" izquierdas; 4 juntas; 1 purgador G ½"; 1 tapón ciego G 1" con hilo derecho; 1 tapón ciego G 1" con hilo izquierdo; 4 soportes	550148E	**52,04**
	-	Tapón detentor de goma (diafragma agua)	521011	**0,56**
	A 32/1	Junta OR para niples, tapones y reducciones	530102	**0,62**
	A 33/1	Nipple para radiadores decorativos	521012	**0,49**

Para otros accesorios consultar a partir de la pág. 38

Garda DUAL/80

Baja inercia térmica

Contenido de agua reducido

Versatilidad

Facilidad de estocaje e instalación

16 bar **Presión máxima de trabajo**

CE 05

GARANTÍA 10 AÑOS WARRANTY

Baterías	De 3, 4, 5, 6 elementos
Colores	Blanco RAL 9010
Presión máxima de trabajo	16 bar
Presión de prueba	24 bar
Suministrado de serie	Diafragma agua (tapón detentor)
Tratamiento Aleternum	Disponible bajo petición (se aplica un suplemento al precio base)

Todos los modelos **Garda Dual 80** están garantizados **10 años** desde la fecha de instalación, contra defectos de fabricación, con la condición de que se haya realizado escrupulosamente la instalación, según la vigente normativa y reglamentación respetando las prescripciones referidas a la instalación, la utilización y su correcto mantenimiento.

Modelo	Potencia Térmica					
	ΔT 20	ΔT 30	ΔT 40	ΔT 50	ΔT 60	ΔT 70
	W/elem.	W/elem.	W/elem.	W/elem.	W/elem.	W/elem.
900	49,7	86,6	128,5	174,4	223,8	276,4
1000	52,9	92,9	138,6	189,1	243,6	301,9
1200	60,2	105,8	157,7	215,0	276,9	343,1
1400	67,6	118,6	176,8	241,0	310,4	384,4
1600	73,9	130,2	194,7	266,0	343,2	425,8
1800	81,1	142,1	211,5	288,0	370,6	458,7
2000	86,7	152,4	227,3	310,0	399,4	494,9

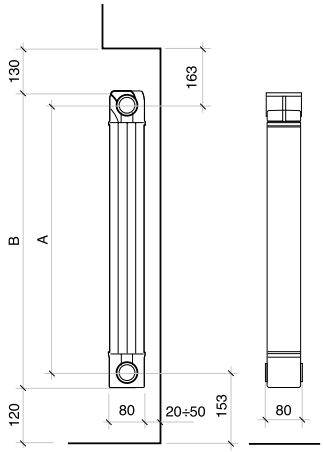

MEDIDAS EXPRESADAS EN MILÍMETROS

Modelo	Código	Profundidad	Altura	Entre-eje	Longitud	Diámetro conexiones	Contenido de agua	Exponente	Coeficiente	Precio €
		mm	(B) mm	(A) mm	mm	pulgadas	litros/elem.	n	Km	
900	82F014	80	966	900	80	G1	0,47	1,3695	0,8217	**65,89**
1000	82G014	80	1066	1000	80	G1	0,52	1,3908	0,8198	**68,52**
1200	82H014	80	1266	1200	80	G1	0,60	1,3889	0,9391	**76,64**
1400	82I014	80	1466	1400	80	G1	0,70	1,3875	1,0585	**82,01**
1600	82L014	80	1666	1600	80	G1	0,79	1,3980	1,1213	**90,47**
1800	82M014	80	1866	1800	80	G1	0,88	1,3832	1,2864	**98,72**
2000	82N014	80	2066	2000	80	G1	0,96	1,3902	1,3473	**109,87**

Presión máxima de trabajo 1600 kpa (16 bar)

Ecuación característica según el siguiente modelo: $\Phi = Km\ \Delta T^n$

Los valores de potencia térmica publicados son conformes a la normativa europea EN 442-1:2014 y certificados Cetiat - Notified body Nº 1623.

Artículo		Descripción	Código	Precio €
	A 72	Kit - Tapones/Reducciones/Ménsulas de ½" color blanco (Guías en bruto, no pintadas): 1 Válvula de purga de ½"; 1 Tapón cerrado derecho; 1 Tapón cerrado izquierdo; 2 Reducciones ½" derechas; 2 Reducciones ½" izquierdas; 4 Juntas OR; 2 Guías de soporte	550118	**29,01**
	A 73	Kit - Tapones/Reducciones/Ménsulas de ¾" color blanco (Guías en bruto, no pintadas): 1 Válvula de purga de ¾"; 1 Tapón cerrado derecho; 1 Tapón cerrado izquierdo; 2 Reducciones ¾" derechas; 2 Reducciones ¾" izquierdas; 4 Juntas OR; 2 Guías de soporte	550119	**30,25**
	A 30/1	Tapón detentor de goma (diafragma agua)	521011	**0,56**
	A 32/1	Junta OR para niples, tapones y reducciones	530102	**0,62**
	A 33/1	Nipple para radiadores decorativos	521012	**0,49**
	A 36/4	Porta toallas 4 elementos - Color: Blanco RAL 9010	570014	**43,83**
	A 36/5	Porta toallas 5 elementos - Color: Blanco RAL 9010	570024	**44,44**
	A 36/6	Porta toallas 6 elementos - Color: Blanco RAL 9010	570124	**45,06**

Para otros accesorios consultar a partir de la pág. 38

Cool Aleternum®

- **Baja inercia térmica**
- **Contenido de agua reducido**
- **Versatilidad**
- **Disponible en 24 colores**
- **Doble capa de pintura: anaforesis + aspersión**
- **Resistencia a la corrosión**

CE 14

GARANTÍA 12 AÑOS WARRANTY

100% ALUMINIO

Entre-ejes (mm)	400 - 450 - 500 -550 - 600
Alturas (mm)	858 - 1152 - 1488 - 1740
Colores	ver paleta de colores
Presión máxima de trabajo	16 bar
Presión de prueba	24 bar
Suministrado de serie	Kit de instalación
Tratamiento Aleternum	De serie

Todos los modelos **Cool** están garantizados **12 años** desde la fecha de instalación, contra defectos de fabricación, con la condición de que se haya realizado escrupulosamente la instalación, según la vigente normativa y reglamentación respetando las prescripciones referidas a la instalación, la utilización y su correcto mantenimiento.

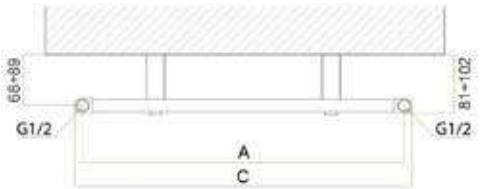

CONEXIÓN LATERAL

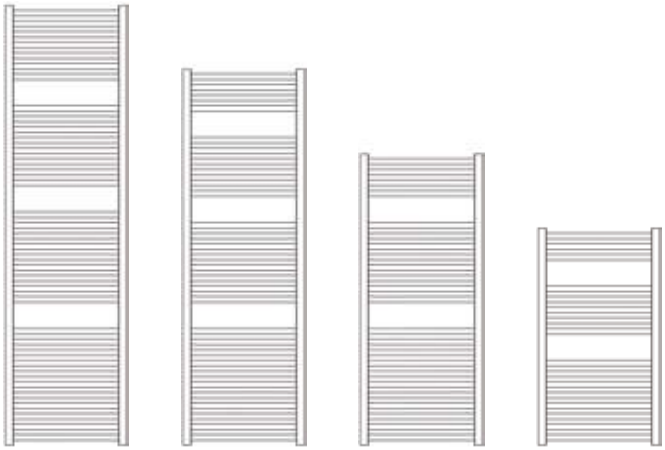

35 TUBOS 29 TUBOS 23 TUBOS 16 TUBOS

Modelo	Altura	Potencia Térmica					
		ΔT 20	ΔT 30	ΔT 40	ΔT 50	ΔT 60	ΔT 70
	mm	W	W	W	W	W	W
860/400	858	116	188	266	348	433	521
860/450	858	118	196	280	370	464	562
860/500	858	127	211	302	399	501	607
860/550	858	136	226	324	428	537	651
860/600	858	145	241	346	457	574	696
1160/400	1152	152	248	350	458	571	687
1160/450	1152	160	265	380	502	630	763
1160/500	1152	173	288	412	544	684	829
1160/550	1152	187	310	444	587	737	894
1160/600	1152	200	333	477	630	791	959

Modelo	Altura	Potencia Térmica					
		ΔT 20	ΔT 30	ΔT 40	ΔT 50	ΔT 60	ΔT 70
	mm	W	W	W	W	W	W
1490/400	1488	197	322	455	595	741	892
1490/450	1488	209	347	497	658	826	1002
1490/500	1488	228	378	542	717	900	1092
1490/550	1488	247	410	587	776	975	1182
1490/600	1488	266	441	632	835	1049	1271
1740/400	1740	231	379	539	707	883	1065
1740/450	1740	250	413	590	778	976	1181
1740/500	1740	273	451	645	850	1066	1291
1740/550	1740	296	489	699	922	1156	1400
1740/600	1740	319	527	754	994	1247	1509

Modelo	Altura	Profundidad	Entre-eje	Longitud	Contenido de agua	Exponente	Coeficiente	Precio Conexión Lateral €
	mm	mm	mm	mm	litros	n	Km	
860/400	858	26	400	428	2,4	1,2015	3,1596	**194,45**
860/450	858	26	450	478	2,7	1,2443	2,8430	**194,45**
860/500	858	26	500	528	2,9	1,2468	3,0374	**194,45**
860/550	858	26	550	578	3,2	1,2492	3,2277	**194,45**
860/600	858	26	600	628	3,4	1,2517	3,4143	**194,45**
1160/400	1152	26	400	428	3,4	1,2029	4,1431	**220,83**
1160/450	1152	26	450	478	3,8	1,2479	3,8033	**220,83**
1160/500	1152	26	500	528	4,1	1,2487	4,1156	**220,83**
1160/550	1152	26	550	578	4,5	1,2495	4,4259	**220,83**
1160/600	1152	26	600	628	4,9	1,2502	4,7339	**220,83**
1490/400	1488	26	400	428	4,4	1,2045	5,3470	**266,77**
1490/450	1488	26	450	478	4,8	1,2520	4,9057	**266,77**
1490/500	1488	26	500	528	5,2	1,2509	5,3720	**266,77**
1490/550	1488	26	550	578	5,7	1,2497	5,8423	**266,77**
1490/600	1488	26	600	628	6,1	1,2486	6,3166	**266,77**
1740/400	1740	26	400	428	5,3	1,2182	6,0193	**288,57**
1740/450	1740	26	450	478	5,7	1,2406	6,0741	**288,57**
1740/500	1740	26	500	528	6,3	1,2408	6,6300	**288,57**
1740/550	1740	26	550	578	6,8	1,2410	7,1851	**288,57**
1740/600	1740	26	600	628	7,5	1,2412	7,7391	**288,57**

Presión máxima de trabajo 1600 kpa (16 bar) Temperatura máxima de trabajo: 120 °C

Ecuación característica según el siguiente modelo: $\Phi = Km\ \Delta T^n$

Los valores de potencia térmica publicados son conformes a la normativa europea EN 442-1:2014 y certificados por el Politécnico de Milán, Lab. M.R.T. - Notified body n. 1695.

EJEMPLO EXTRAPOLACIÓN CÓDIGO

Radiador Cool 860/400 color Blanco brillante
Es: **EA42E0 04**

Radiador Cool 1160/500 color Ardesia brillante
Es: **EA52G0 2B**

Para obtener el Código del radiador deseado es necesario unir el código a las últimas dos cifras finales relativas al acabado y al color deseado.

Modelo	Versión conexión lateral	
	Blanco RAL 9010	Colores
860/400	EA42E0 04	EA52E0 *xx*
860/450	EA42A0 04	EA52A0 *xx*
860/500	EA42B0 04	EA52B0 *xx*
860/550	EA42C0 04	EA52C0 *xx*
860/600	EA42D0 04	EA52D0 *xx*
1160/400	EA42L0 04	EA52L0 *xx*
1160/450	EA42F0 04	EA52F0 *xx*
1160/500	EA42G0 04	EA52G0 *xx*
1160/550	EA42H0 04	EA52H0 *xx*
1160/600	EA42I0 04	EA52I0 *xx*
1490/400	EA42Q0 04	EA52Q0 *xx*
1490/450	EA42M0 04	EA52M0 *xx*
1490/500	EA42N0 04	EA52N0 *xx*
1490/550	EA42O0 04	EA52O0 *xx*
1490/600	EA42P0 04	EA52P0 *xx*
1740/400	EA42V0 04	EA52V0 *xx*
1740/450	EA42R0 04	EA52R0 *xx*
1740/500	EA42S0 04	EA52S0 *xx*
1740/550	EA42T0 04	EA52T0 *xx*
1740/600	EA42U0 04	EA52U0 *xx*

COLORACIONES

Ver tabla página siguiente

ACABADOS

BRILLANTE
OPACO
TEXTURIZADO OPACO
PERLADO

Artículo		Descripción	Código	Precio €
	A 77	Kit instalación Cool 3 puntos con purgador y 1 tapón - Color: Blanco (suministrado de serie con los radiadores Blanco Brillante, cód. color 04)	550124	**15,43**
	A 79	Kit instalación Cool 3 puntos unión central con purgador y 3 tapones - Color: Blanco (suministrado de serie con los radiadores Blanco Brillante, cód. color 04)	550126	**20,37**
	A 78	Kit instalación Cool 3 puntos con purgador y 1 tapón - Color: Cromo (suministrado de serie con los radiadores de color, excepto el blanco brillante cód. color 04)	550125	**41,36**
	A 89	Kit instalación Cool 3 puntos unión central con purgador y 3 tapones - Color: Cromo (suministrado de serie con los radiadores de color, excepto el blanco brillante cód. color 04)	550127	**44,57**
	-	Colgadores para Cool - Color: Blanco (n. 2 uds.)	570135	**38,27**
	-	Colgadores para Cool - Color: Cromo (n. 2 uds.)	570135C	**45,43**
	-	Porta toallas Cool 450 - 500 - 550 - Color: Blanco	570133	**66,79**
	-	Porta toallas Cool 600 - Color: Blanco	570134	**69,51**
	-	Porta toallas Cool 450 - 500 - 550 - Color: Cromo	570133C	**91,60**
	-	Porta toallas Cool 600 - Color: Cromo	570134C	**97,53**

Para otros accesorios consultar a partir de la pág. 38

	BRILLANTE	OPACO	TEXTURIZADO OPACO	PERLADO
BLANCO				
	Cód. 04			Cód. 4M
CORVINO				
	Cód. 2L		Cód. 3L	
METROPOLITAN				
			Cód. 3T	
BLACK COFFEE				
			Cód. 3V	
PEARL				
	Cód. 2N	Cód. 5N		Cód. 4N
ORGANZA				
	Cód. 2D	Cód. 5D		
TURTLE				
		Cód. 5P	Cód. 3P	
COPPER				
	Cód. 2C		Cód. 3C	
TERRA BRUCIATA				
	Cód. 2S			
SILVER				
	Cód. 2F		Cód. 3F	
GRAFITE				
			Cód. 3R	
ARDESIA				
	Cód. 2B		Cód. 3B	
RUBINO				
	Cód. 2A			
HELOISE				
			Cód. 3H	
TURQUOISE BEACH				
	Cód. 2I			

Debido a límites técnicos de impresión, los colores deben considerarse como indicativos y no vinculantes.

Modelos de color: se aplica un suplemento del 45% sobre la base del blanco brillante (RAL 9010)

Mood Aleternum®

Baja inercia térmica

Contenido de agua reducido

Versatilidad

16 bar **Presión máxima de trabajo**

Disponible en 24 colores

100% ALUMINIO

CE 14

GARANTÍA 15 AÑOS WARRANTY

Radiador Mood: con decoración
El modelo Mood con pies se suministra en entre - ejes de 1000 a 2000 mm.
Los pies tienes únicamente una función estética, el radiador tiene que ser fijado a la pared con ménsulas.

Todos los modelos **Mood** están garantizados **15 años** desde la fecha de instalación, contra defectos de fabricación, con la condición de que se haya realizado escrupulosamente la instalación, según la vigente normativa y reglamentación respetando las prescripciones referidas a la instalación, la utilización y su correcto mantenimiento.

Baterías	235 - 335 - 350 - 435 500 - 535 - 600	de 4 a 20 elementos
	685 - 700 - 800 - 835	de 4 a 16 elementos
	900 - 935 - 1000 - 1135 1200 - 1400 - 1435 - 1600 1735 - 1800 - 1935 - 2000	de 4 a 9 elementos
Colores	ver paleta de colores	
Presión máxima de trabajo	16 bar	
Presión de prueba	24 bar	
Tratamiento Aleternum	De serie	

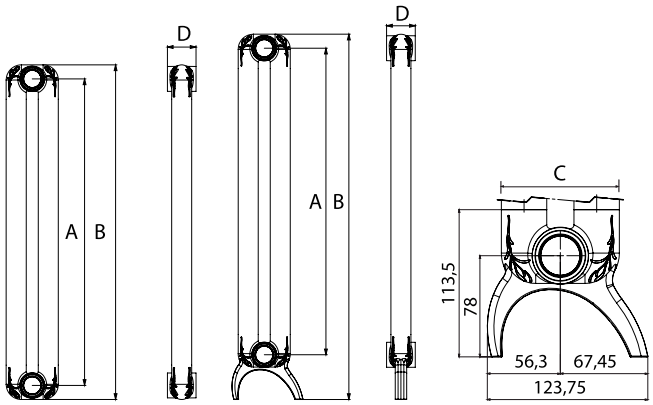

MEDIDAS EXPRESADAS EN MILÍMETROS

Modelo	Potencia Térmica					
	ΔT 20	ΔT 30	ΔT 40	ΔT 50	ΔT 60	ΔT 70
	W/elem.	W/elem.	W/elem.	W/elem.	W/elem.	W/elem.
235	9,6	16,0	23,1	30,6	38,6	46,9
335	12,5	21,1	30,5	40,5	51,1	62,3
350	13,0	21,8	31,5	41,9	52,9	64,4
435	15,2	25,6	37,1	49,4	62,5	76,1
500	16,9	28,5	41,3	55,1	69,7	85,0
535	17,8	30,1	43,6	58,2	73,6	89,8
600	19,5	32,9	47,8	63,8	80,8	98,6
685	21,6	36,6	53,3	71,2	90,2	110,2
700	22,0	37,3	54,2	72,5	91,8	112,2
800	24,5	41,6	60,6	81,1	102,8	125,8
835	25,4	43,1	62,8	84,1	106,7	130,5
900	27,0	45,9	67,0	89,7	113,9	139,3

Modelo	Potencia Térmica					
	ΔT 20	ΔT 30	ΔT 40	ΔT 50	ΔT 60	ΔT 70
	W/elem.	W/elem.	W/elem.	W/elem.	W/elem.	W/elem.
935	27,9	47,5	69,2	92,7	117,7	144,0
1000	29,6	50,3	73,4	98,3	124,9	152,8
1135	33,0	56,2	82,0	110,0	139,8	171,2
1200	34,6	59,9	87,5	115,7	149,3	182,8
1400	39,7	67,9	99,2	133,3	169,6	207,9
1435	40,7	69,5	101,6	136,4	173,5	212,7
1600	45,1	77,1	112,6	151,2	192,3	235,6
1735	48,9	83,4	121,8	163,4	207,8	254,6
1800	50,7	86,4	126,3	169,4	215,4	263,9
1935	54,5	92,9	135,7	181,9	231,3	283,3
2000	56,4	96,1	140,2	188,1	239,0	292,7

Modelo	Profundidad	Altura *	Entre-eje	Longitud	Diámetro conexiones	Contenido de agua	Exponente	Coeficiente	Precio sin pie € **	Precio con pie € **
	(C) mm	(B) mm	(A) mm	(D) mm/ elem.	pulgadas	litros/elem.	n	Km		
235	90	284	235	50	G1	0,43	1,2665	0,2158	**65,97**	-
335	90	384	335	50	G1	0,58	1,2792	0,2718	**67,55**	-
350	90	399	350	50	G1	0,71	1,2800	0,2799	**67,55**	-
435	90	484	435	50	G1	0,85	1,2849	0,3243	**70,28**	-
500	90	549	500	50	G1	0,95	1,2885	0,3566	**71,18**	-
535	90	584	535	50	G1	1,00	1,2905	0,3734	**71,90**	-
600	90	649	600	50	G1	1,10	1,2942	0,4037	**72,81**	-
685	90	734	685	50	G1	1,15	1,2990	0,4418	**74,13**	-
700	90	749	700	50	G1	1,18	1,2999	0,4484	**74,36**	-
800	90	849	800	50	G1	1,34	1,3055	0,4907	**77,09**	-
835	90	884	835	50	G1	1,38	1,3075	0,5050	**77,55**	-
900	90	949	900	50	G1	1,50	1,3091	0,5353	**78,88**	-
935	90	984	935	50	G1	1,56	1,3100	0,5514	**79,32**	-
1000	90	1049	1000	50	G1	1,66	1,3115	0,5812	**80,02**	**82,50**
1135	90	1184	1135	50	G1	1,88	1,3149	0,6420	**82,51**	**84,92**
1200	90	1249	1200	50	G1	1,98	1,3164	0,6709	**83,67**	**86,18**
1400	90	1449	1400	50	G1	2,28	1,3213	0,7583	**88,20**	**90,63**
1435	90	1484	1435	50	G1	2,36	1,3210	0,7771	**88,64**	**91,24**
1600	90	1649	1600	50	G1	2,60	1,3192	0,8673	**91,16**	**93,79**
1735	90	1784	1735	50	G1	2,85	1,3178	0,9430	**93,19**	**96,12**
1800	90	1849	1800	50	G1	2,95	1,3171	0,9801	**95,45**	**98,33**
1935	90	1984	1935	50	G1	3,10	1,3156	1,0585	**97,53**	**100,34**
2000	90	2049	2000	50	G1	3,22	1,3150	1,0970	**99,09**	**102,26**

* La altura del radiador MOOD con pies aumenta de 54 mm respecto al dato indicado en la tabla.

** Los precios indicados se refieren al color blanco brillante RAL 9010 (Cód. 04). Para todos los demás colores se aplica un incremento del 45%

Presión máxima de trabajo 1600 kpa (16 bar) Temperatura máxima de trabajo: 120 °C

Ecuación característica según el siguiente modelo: $\Phi = Km\ \Delta T^n$

Los valores de potencia térmica publicados son conformes a la normativa europea EN 442-1:2014 y certificados por el Politécnico de Milán, Lab. M.R.T. - Notified body n. 1695.

EJEMPLO EXTRAPOLACIÓN CÓDIGO

Radiador Mood 600 de 10 el. color Blanco brillante
Es: **EA10C0 + 04 + 10**

Radiador Mood 600 de 12 el. color Ardesia brillante
Es: **EA10C0 + 2B + 12**

Para obtener el Código del radiador deseado es necesario unir el código a las últimas cuatro cifras finales relativas al color y número de elementos.

Modelo	Código
235	EA11A0 *xx xx*
335	EA11B0 *xx xx*
350	EA10A0 *xx xx*
435	EA11C0 *xx xx*
500	EA10B0 *xx xx*
535	EA11D0 *xx xx*
600	EA10C0 *xx xx*
685	EA11E0 *xx xx*
700	EA10D0 *xx xx*
800	EA10E0 *xx xx*
835	EA11F0 *xx xx*
900	EA10F0 *xx xx*

Modelo	Código
935	EA11G0 *xx xx*
1000	EA10G0 *xx xx*
1135	EA11H0 *xx xx*
1200	EA10H0 *xx xx*
1400	EA10I0 *xx xx*
1435	EA11I0 *xx xx*
1600	EA10L0 *xx xx*
1735	EA11L0 *xx xx*
1800	EA10M0 *xx xx*
1935	EA11M0 *xx xx*
2000	EA10N0 *xx xx*

Modelo con soporte	Código
1000	EA30G0 *xx xx*
1135	EA31H0 *xx xx*
1200	EA30H0 *xx xx*
1400	EA30I0 *xx xx*
1435	EA31I0 *xx xx*
1600	EA30L0 *xx xx*
1735	EA31L0 *xx xx*
1800	EA30M0 *xx xx*
1935	EA31M0 *xx xx*
2000	EA30N0 *xx xx*

COLORACIONES

Ver tabla página siguiente

ACABADOS

BRILLANTE
OPACO
TEXTURIZADO OPACO
PERLADO

Artículo	Descripción	Color	Código	Precio €
	Kit fijación con abrazaderas + tapones y reducciones 1 Válvula purga plana de ½" 2 tapas de plástico 1 Tapón plano ½ 2 Reducciones 1/2 derechas 3 Reducciones 1/2 izquierdas 3 Soportes de chapa 3 Coberturas de plástico 3 Abrazaderas derechas 4 Abrazaderas izquierdas 4 Juntas o-ring 1" 1 Tapón detentor de goma	Blanco brillante (Cód. 04)	550122	**60,49**
		Blanco perlado (Cód. 4M)	550122MP	**87,71**
		Corvino texturizado opaco (Cód. 3L)	550122L	
		Corvino brillante (Cód. 2L)	550122LL	
		Pearl perlado (Cód. 4N)	550122NP	
		Pearl brillante (Cód. 2N)	550122NL	
		Pearl opaco (Cód. 5N)	550122NO	
		Organza brillante (Cód. 2D)	550122DL	
		Organza opaco (Cód. 5D)	550122DO	
		Turtle opaco (Cód. 5P)	550122PO	
		Turtle texturizado opaco (Cód. 3P)	550122P	
		Copper brillante (Cód. 2C)	550122CL	
		Copper texturizado opaco (Cód. 3C)	550122C	
		Silver brillante (Cód. 2F)	550122FL	
		Silver texturizado opaco (Cód. 3F)	550122F	
		Ardesia brillante (Cód. 2B)	550122EL	
		Ardesia texturizado opaco (Cód. 3B)	550122E	
		Rubino brillante (Cód. 2A)	550122BL	
		Heloise texturizado opaco (Cód. 3H)	550122H	
		Turquoise beach brillante (Cód. 2I)	550122IL	
		Grafite texturizado opaco (Cód. 3R)	550122R	
		Terra bruciata brillante (Cód. 2S)	550122SL	
		Black coffee texturizado opaco (Cód. 3V)	550122V	
		Metropolitan texturizado opaco (Cód. 3T)	550122T	

Artículo		Descripción	Código	Precio €
	-	Kit porta toallas con decoración 237 mm	570125	**154,32**
		Kit porta toallas con decoración 337 mm	570126	**166,67**
		Kit porta toallas con decoración 437 mm	570127	**172,84**
		Kit porta toallas con decoración 537 mm	570128	**183,95**
	A 30/2	Tapón detentor para Mood - Tribeca 50 mm (diafragma agua)	521011M	**0,93**
	A 32/1	Junta OR para niples, tapones y reducciones	530102	**0,62**
	A 33/1	Nipple para radiadores decorativos	521012	**0,49**
	A 74	Kit de fijación para instalación horizontal - Color Blanco (caja de 4 piezas)	550120	**19,51**
	A 75	Kit de fijación para instalación horizontal - Color: Cromo (caja de 4 piezas)	550121	**60,00**

Para otros accesorios consultar a partir de la pág. 38

	BRILLANTE	OPACO	TEXTURIZADO OPACO	PERLADO
BLANCO				
	Cód. 04			Cód. 4M
CORVINO				
	Cód. 2L		Cód. 3L	
METROPOLITAN				
			Cód. 3T	
BLACK COFFEE				
			Cód. 3V	
PEARL				
	Cód. 2N	Cód. 5N		Cód. 4N
ORGANZA				
	Cód. 2D	Cód. 5D		
TURTLE				
		Cód. 5P	Cód. 3P	
COPPER				
	Cód. 2C		Cód. 3C	
TERRA BRUCIATA				
	Cód. 2S			
SILVER				
	Cód. 2F		Cód. 3F	
GRAFITE				
			Cód. 3R	
ARDESIA				
	Cód. 2B		Cód. 3B	
RUBINO				
	Cód. 2A			
HELOISE				
			Cód. 3H	
TURQUOISE BEACH				
	Cód. 2I			

Debido a límites técnicos de impresión, los colores deben considerarse como indicativos y no vinculantes.

Modelos de color: se aplica un suplemento del 45% sobre la base del blanco brillante (RAL 9010)

Tribeca Aleternum®

Baja inercia térmica

Contenido de agua reducido

Versatilidad

16 bar **Presión máxima de trabajo**

Disponible en 24 colores

Radiador Tribeca: sin decoración.

CE 14

GARANTÍA 20 AÑOS WARRANTY

100% ALUMINIO

Todos los modelos **Tribeca** están garantizados **15 años** desde la fecha de instalación, contra defectos de fabricación, con la condición de que se haya realizado escrupulosamente la instalación, según la vigente normativa y reglamentación respetando las prescripciones referidas a la instalación, la utilización y su correcto mantenimiento.

Baterías	235 - 335 - 350 - 435 500 - 535 - 600	de 4 a 20 elementos
	685 - 700 - 800 - 835	de 4 a 16 elementos
	900 - 935 - 1000 - 1135 1200 - 1400 - 1435 1600 - 1735 - 1935	de 4 a 9 elementos
	1800 - 2000	de 4 a 12 elementos
Colores	ver paleta de colores	
Presión máxima de trabajo	16 bar	
Presión de prueba	24 bar	
Tratamiento Aleternum	De serie	

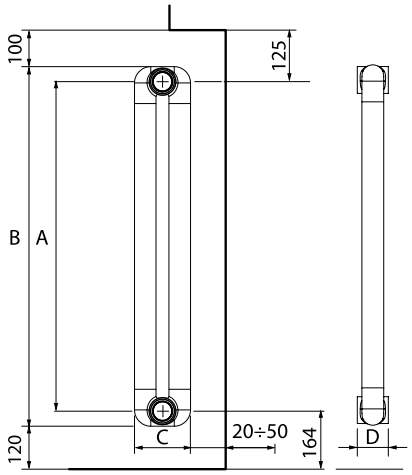

MEDIDAS EXPRESADAS EN MILÍMETROS

Modelo	Potencia Térmica					
	ΔT 20	ΔT 30	ΔT 40	ΔT 50	ΔT 60	ΔT 70
	W/elem.	W/elem.	W/elem.	W/elem.	W/elem.	W/elem.
235	9,6	16,0	23,1	30,6	38,6	46,9
335	12,5	21,1	30,5	40,5	51,1	62,3
350	13,0	21,8	31,5	41,9	52,9	64,4
435	15,2	25,6	37,1	49,4	62,5	76,1
500	16,9	28,5	41,3	55,1	69,7	85,0
535	17,8	30,1	43,6	58,2	73,6	89,8
600	19,5	32,9	47,8	63,8	80,8	98,6
685	21,6	36,6	53,3	71,2	90,2	110,2
700	22,0	37,3	54,2	72,5	91,8	112,2
800	24,5	41,6	60,6	81,1	102,8	125,8
835	25,4	43,1	62,8	84,1	106,7	130,5
900	27,0	45,9	67,0	89,7	113,9	139,3

Modelo	Potencia Térmica					
	ΔT 20	ΔT 30	ΔT 40	ΔT 50	ΔT 60	ΔT 70
	W/elem.	W/elem.	W/elem.	W/elem.	W/elem.	W/elem.
935	27,9	47,5	69,2	92,7	117,7	144,0
1000	29,6	50,3	73,4	98,3	124,9	152,8
1135	33,0	56,2	82,0	110,0	139,8	171,2
1200	34,6	59,9	87,5	115,7	149,3	182,8
1400	39,7	67,9	99,2	133,3	169,6	207,9
1435	40,7	69,5	101,6	136,4	173,5	212,7
1600	45,1	77,1	112,6	151,2	192,3	235,6
1735	48,9	83,4	121,8	163,4	207,8	254,6
1800	50,7	86,4	126,3	169,4	215,4	263,9
1935	54,5	92,9	135,7	181,9	231,3	283,3
2000	56,4	96,1	140,2	188,1	239,0	292,7

Modelo	Profundidad	Altura	Entre-eje	Longitud	Diámetro conexiones	Contenido de agua	Exponente	Coeficiente	Precio € *
	(C) mm	(B) mm	(A) mm	(D) mm/elem.	pulgadas	litros/elem.	n	Km	
235	90	284	235	50	G1	0,43	1,2665	0,2158	**65,97**
335	90	384	335	50	G1	0,58	1,2792	0,2718	**67,55**
350	90	399	350	50	G1	0,71	1,2800	0,2799	**67,55**
435	90	484	435	50	G1	0,85	1,2849	0,3243	**70,28**
500	90	549	500	50	G1	0,95	1,2885	0,3566	**71,18**
535	90	584	535	50	G1	1,00	1,2905	0,3734	**71,90**
600	90	649	600	50	G1	1,10	1,2942	0,4037	**72,81**
685	90	734	685	50	G1	1,15	1,2990	0,4418	**74,13**
700	90	749	700	50	G1	1,18	1,2999	0,4484	**74,36**
800	90	849	800	50	G1	1,34	1,3055	0,4907	**77,09**
835	90	884	835	50	G1	1,38	1,3075	0,5050	**77,55**
900	90	949	900	50	G1	1,50	1,3091	0,5353	**78,88**
935	90	984	935	50	G1	1,56	1,3100	0,5514	**79,32**
1000	90	1049	1000	50	G1	1,66	1,3115	0,5812	**80,02**
1135	90	1184	1135	50	G1	1,88	1,3149	0,6420	**82,51**
1200	90	1249	1200	50	G1	1,98	1,3164	0,6709	**83,67**
1400	90	1449	1400	50	G1	2,28	1,3213	0,7583	**88,20**
1435	90	1484	1435	50	G1	2,36	1,3210	0,7771	**88,64**
1600	90	1649	1600	50	G1	2,60	1,3192	0,8673	**91,16**
1735	90	1784	1735	50	G1	2,85	1,3178	0,9430	**93,19**
1800	90	1849	1800	50	G1	2,95	1,3171	0,9801	**95,45**
1935	90	1984	1935	50	G1	3,10	1,3156	1,0585	**97,53**
2000	90	2049	2000	50	G1	3,22	1,3150	1,0970	**99,09**

* Los precios indicados se refieren al color blanco brillante RAL 9010 (Cód. 04). Para todos los demás colores se aplica un incremento del 45%

Presión máxima de trabajo 1600 kpa (16 bar) Temperatura máxima de trabajo: 120 °C

Ecuación característica según el siguiente modelo: $\Phi = Km\ \Delta T^n$

Los valores de potencia térmica publicados son conformes a la normativa europea EN 442-1:2014 y certificados por el Politécnico de Milán, Lab. M.R.T. - Notified body n. 1695.

EJEMPLO EXTRAPOLACIÓN CÓDIGO

Radiador Tribeca 600 de 10 el. color Blanco brillante.
Es: **EA20C0 + 04 + 10**

Radiador Tribeca 600 de 12 el. color Ardesia brillante.
Es: **EA20C0 + 2B + 12**

Para obtener el Código del radiador deseado es necesario unir el código a las últimas cuatro cifras finales relativas al color y número de elementos.

Modelo	Código
235	EA21A0 *xx xx*
335	EA21B0 *xx xx*
350	EA20A0 *xx xx*
435	EA21C0 *xx xx*
500	EA20B0 *xx xx*
535	EA21D0 *xx xx*
600	EA20C0 *xx xx*
685	EA21E0 *xx xx*

Modelo	Código
700	EA20D0 *xx xx*
800	EA20E0 *xx xx*
835	EA21F0 *xx xx*
900	EA20F0 *xx xx*
935	EA21G0 *xx xx*
1000	EA20G0 *xx xx*
1135	EA21H0 *xx xx*
1200	EA20H0 *xx xx*

Modelo	Código
1400	EA20I0 *xx xx*
1435	EA21I0 *xx xx*
1600	EA20L0 *xx xx*
1735	EA21L0 *xx xx*
1800	EA20M0 *xx xx*
1935	EA21M0 *xx xx*
2000	EA20N0 *xx xx*

COLORACIONES

Ver tabla página siguiente

ACABADOS

BRILLANTE
OPACO
TEXTURIZADO OPACO
PERLADO

Artículo	Descripción	Color	Código	Precio €
	Kit fijación con abrazaderas + tapones y reducciones 1 Válvula purga plana de ½" 2 tapas de plástico 1 Tapón plano ½ 2 Reducciones 1/2 derechas 3 Reducciones 1/2 izquierdas 3 Soportes de chapa 3 Coberturas de plástico 3 Abrazaderas derechas 4 Abrazaderas izquierdas 4 Juntas o-ring 1" 1 Tapón detentor de goma	Blanco brillante (Cód. 04)	550122	**60,49**
		Blanco perlado (Cód. 4M)	550122MP	**87,71**
		Corvino texturizado opaco (Cód. 3L)	550122L	
		Corvino brillante (Cód. 2L)	550122LL	
		Pearl perlado (Cód. 4N)	550122NP	
		Pearl brillante (Cód. 2N)	550122NL	
		Pearl opaco (Cód. 5N)	550122NO	
		Organza brillante (Cód. 2D)	550122DL	
		Organza opaco (Cód. 5D)	550122DO	
		Turtle opaco (Cód. 5P)	550122PO	
		Turtle texturizado opaco (Cód. 3P)	550122P	
		Copper brillante (Cód. 2C)	550122CL	
		Copper texturizado opaco (Cód. 3C)	550122C	
		Silver brillante (Cód. 2F)	550122FL	
		Silver texturizado opaco (Cód. 3F)	550122F	
		Ardesia brillante (Cód. 2B)	550122EL	
		Ardesia texturizado opaco (Cód. 3B)	550122E	
		Rubino brillante (Cód. 2A)	550122BL	
		Heloise texturizado opaco (Cód. 3H)	550122H	
		Turquoise beach brillante (Cód. 2I)	550122IL	
		Grafite texturizado opaco (Cód. 3R)	550122R	
		Terra bruciata brillante (Cód. 2S)	550122SL	
		Black coffee texturizado opaco (Cód. 3V)	550122V	
		Metropolitan texturizado opaco (Cód. 3T)	550122T	

Artículo		Descripción	Código	Precio €
	-	Kit porta toallas con decoración 237 mm	570125	**154,32**
		Kit porta toallas con decoración 337 mm	570126	**166,67**
		Kit porta toallas con decoración 437 mm	570127	**172,84**
		Kit porta toallas con decoración 537 mm	570128	**183,95**
	A 30/2	Tapón detentor para Mood - Tribeca 50 mm (diafragma agua)	521011M	**0,93**
	A 32/1	Junta OR para niples, tapones y reducciones	530102	**0,62**
	A 33/1	Nipple para radiadores decorativos	521012	**0,49**
	A 74	Kit de fijación para instalación horizontal - Color Blanco (caja de 4 piezas)	550120	**19,51**
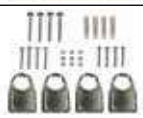	A 75	Kit de fijación para instalación horizontal - Color: Cromo (caja de 4 piezas)	550121	**60,00**

Para otros accesorios consultar a partir de la pág. 38

	BRILLANTE	OPACO	TEXTURIZADO OPACO	PERLADO
BLANCO				
	Cód. 04			Cód. 4M
CORVINO				
	Cód. 2L		Cód. 3L	
METROPOLITAN				
			Cód. 3T	
BLACK COFFEE				
			Cód. 3V	
PEARL				
	Cód. 2N	Cód. 5N		Cód. 4N
ORGANZA				
	Cód. 2D	Cód. 5D		
TURTLE				
		Cód. 5P	Cód. 3P	
COPPER				
	Cód. 2C		Cód. 3C	
TERRA BRUCIATA				
	Cód. 2S			
SILVER				
	Cód. 2F		Cód. 3F	
GRAFITE				
			Cód. 3R	
ARDESIA				
	Cód. 2B		Cód. 3B	
RUBINO				
	Cód. 2A			
HELOISE				
			Cód. 3H	
TURQUOISE BEACH				
	Cód. 2I			

Debido a límites técnicos de impresión, los colores deben considerarse como indicativos y no vinculantes.

Modelos de color: se aplica un suplemento del 45% sobre la base del blanco brillante (RAL 9010)

ACCESORIOS A PETICIÓN

Artículo		Descripción	Código	Precio €
	A 1/1	Válvula cromada automática purga aire G 1" DCHA. (montar siempre con purga arriba)	520201	**9,75**
		Válvula cromada automática purga aire G 1" IZQ. (montar siempre con purga arriba)	520202	**9,75**
	A 4/1	Tapón ciego G 1" Der. (pintado y zincado)	525014	**1,48**
		Tapón ciego G 1" Izq. (pintado y zincado)	525114	**1,48**
	A 6/1	Reducción 3/8 DER. - Color: Blanco	526014	**1,48**
		Reducción 3/8 IZQ. - Color: Blanco	526114	**1,48**
		Reducción 1/2 DER. - Color: Blanco	526214	**1,48**
		Reducción 1/2 IZQ. - Color: Blanco	526314	**1,48**
		Reducción 3/4 DER. - Color: Blanco	526414	**1,48**
		Reducción 3/4 IZQ. - Color: Blanco	526514	**1,48**
	A 8/1	Tapón con orificio de 1/4 Der. - Color: Blanco	525214	**1,48**
		Tapón con orificio de 1/4 Izq. - Color: Blanco	525314	**1,48**
		Tapón con orificio de 1/8 Der. - Color: Blanco	525414	**1,48**
		Tapón con orificio de 1/8 Izq. - Color: Blanco	525514	**1,48**
	A 13	Pintura para retoques 400 ml - Color: Blanco RAL 9010	540024	**10,62**
	A 16	Ménsula para empotrar 175 mm	550020	**0,62**
	A 18	Ménsula universal para atornillar DCHA.	550035	**1,50**
		Ménsula universal para atornillar IZQ.	550036	**1,50**
	A 26/1	Llave para manguitos G 1"	550090	**48,77**
	A 40/2	Llave de plástico	560257	**6,60**
	A 52	Válvula de purga cromada G½"	520203	**2,59**
	-	Tapón ciego 1/2"	525602	**1,23**

Válvula serie **ALFA** radiador ½" (Válvulas suministradas sin racores)

Descripción	Color Blanco - Cromo	Precio €	Color Cromo	Precio €	Color Oro	Precio €
	Código		Código		Código	
Válvula a escuadra unión tubo hierro	8493051	**104,82**	8493052	**110,00**	8493053	**178,83**
Válvula recta unión tubo hierro	8493061	**116,17**	8493062	**121,11**	8493063	**190,86**
Detentor a escuadra unión tubo hierro	8493031	**82,04**	8493032	**86,67**	8493033	**139,88**
Detentor recto unión tubo hierro	8493041	**92,22**	8493042	**97,16**	8493043	**151,42**
Válvula a escuadra unión tubo cobre/polietileno/multi-capa	8493151	**103,52**	8493152	**109,07**	8493153	**178,21**
Válvula recta unión tubo cobre/polietileno/multicapa	8493161	**114,26**	8493162	**119,57**	8493163	**187,84**
Detentor a escuadra unión tubo cobre/polietil./multicapa	8493131	**80,31**	8493132	**85,12**	8493133	**139,88**
Detentor recto unión tubo cobre/polietileno/multicapa	8493141	**90,86**	8493142	**95,62**	8493143	**149,51**

Válvula serie **BETA** radiador ½" (Válvulas suministradas sin racores)

Descripción	Color Blanco - Cromo	Precio €	Color Cromo	Precio €
	Código		Código	
Válvula a escuadra unión tubo hierro	8483351	**138,40**	8483352	**149,69**
Válvula recta unión tubo hierro	8483361	**149,69**	8483362	**161,54**
Detentor a escuadra unión tubo hierro	8493531	**85,68**	8493532	**90,06**
Detentor recto unión tubo hierro	8493541	**93,89**	8493542	**98,89**
Válvula a escuadra unión tubo cobre/polietileno/multicapa	8483451	**136,85**	8483452	**147,96**
Válvula recta unión tubo cobre/polietileno/multicapa	8483461	**147,96**	8483462	**159,81**
Detentor a escuadra unión tubo cobre/polietil./multicapa	8493631	**83,95**	8493632	**88,77**
Detentor recto unión tubo cobre/polietileno/multicapa	8493641	**92,41**	8493642	**97,34**

Válvula serie **GAMMA** radiador ½" (Válvulas suministradas sin racores)

Descripción	Color Blanco - Cromo	Precio €	Color Cromo	Precio €
	Código		Código	
Válvula a escuadra unión tubo hierro	8484351	**82,47**	8484352	**86,42**
Válvula recta unión tubo hierro	8484361	**91,11**	8484362	**94,07**
Detentor a escuadra unión tubo hierro	8494531	**60,99**	8494532	**64,81**
Detentor recto unión tubo hierro	8494541	**67,41**	8494542	**71,73**
Válvula a escuadra unión tubo cobre/polietileno/multicapa	8484451	**80,86**	8484452	**84,20**
Válvula recta unión tubo cobre/polietileno/multicapa	8484461	**89,14**	8484462	**92,59**
Detentor a escuadra unión tubo cobre/polietil./multicapa	8494631	**59,26**	8494632	**62,96**
Detentor recto unión tubo cobre/polietileno/multicapa	8494641	**66,67**	8494642	**70,12**

Válvula serie **TONDERA** radiador ½" (Válvulas suministradas sin racores)

Descripción	Color Blanco	Precio €	Color Cromo	Precio €
	Código		Código	
Válvula a escuadra termostatizable unión tubo en cobre y multicapa con cola anti-goteo	8496131	**106,17**	8496132	**109,26**
Válvula a escuadra termostática unión tubo en cobre y multicapa con cola anti-goteo	8496331	**70,74**	8496332	**73,27**
Válvula a escuadra regulable manualmente unión tubo cobre y multicapa con cola anti-goteo	8496231	**75,31**	8496232	**77,53**
Detentor a escuadra unión tubo cobre y multicapa con cola anti-goteo	8496731	**64,20**	8496732	**66,30**
Válvula termostatizable de vía recta unión tubo en cobre y multicapa con cola anti-goteo	8496151	**112,35**	8496152	**116,42**
Válvula termostática de vía recta unión tubo en cobre y multicapa con cola anti-goteo	8496351	**78,02**	8496352	**80,43**
Válvula de vía recta regulable manualmente unión tubo cobre y multicapa con cola anti-goteo	8496251	**83,95**	8496252	**86,42**
Detentor de vía recta unión tubo en cobre y multicapa con cola anti-goteo	8496751	**72,10**	8496752	**73,89**

Válvula serie **MINIMAL** radiador ½" (Válvulas suministradas sin racores)

Descripción	Color Blanco	Precio €	Color Cromo	Precio €
	Código		Código	
Válvula a escuadra termostatizable, unión intercambiable para tubo en cobre y multicapa, con cola anti-goteo.	8493851	**163,83**	8493852	**174,38**
Válvula a escuadra termostática, unión intercambiable para tubo en cobre y multicapa, con cola anti-goteo.	8493651	**83,40**	8493652	**87,90**
Detentor a escuadra unión tubo cobre/polietil./multicapa	8493631	**83,95**	8493632	**88,77**
Válvula a escuadra termostatizable unión tubo hierro con cola anti-goteo	8493751	**165,80**	8493752	**175,99**
Válvula a escuadra termostática unión tubo hierro con cola anti-goteo	8493551	**85,37**	8493552	**89,69**
Detentor a escuadra unión tubo hierro	8493531	**85,68**	8493532	**90,06**

Válvula serie **LIBERTY** radiador ½" (Válvulas suministradas sin racores) *

Descripción	Color Blanco	Precio €	Color RAL 1036	Precio €	Color Hierro Fundido	Precio €	Color Bronce	Precio €
	Código		Código		Código		Código	
Válvula a escuadra unión tubo hierro con cola anti-goteo	8493251	**282,72**	8493256	**282,72**	8493254	**282,72**	8493255	**274,07**
Detentor a escuadra unión tubo hierro con cola anti-goteo	8493231	**218,52**	8493236	**218,52**	8493234	**218,52**	8493235	**213,58**

* Para tuberías de cobre multicapa se requiere el uso del adaptador

Descripción	Color Oro *	Precio €	Color Bronce	Precio €
	Código		Código	
Adaptador para tubo de cobre y multicapa serie LIBERTY Medida tubo (Ø mm) 3/4" x 24/19	8493283	**51,98**	8493285	**46,54**

* Puede combinarse con válvulas y detentores de color blanco, RAL 1036 e hierro fundido

Válvula serie **OLD STYLE** radiador ½" (Válvulas suministradas sin racores)

Descripción	Color Blanco	Precio €	Color Cromo	Precio €	Color Bronce	Precio €
	Código		Código		Código	
Válvula a escuadra termostática unión tubo hierro con cola anti-goteo	8493671	**270,12**	8493672	**270,12**	8493675	**285,19**
Válvula a escuadra unión tubo hierro con cola anti-goteo	8493371	**111,23**	8493372	**111,23**	8493375	**127,16**
Detentor a escuadra unión tubo hierro con cola anti-goteo	8493411	**87,28**	8493412	**87,28**	8493415	**95,06**
Válvula termostática de vía recta unión tubo hierro con cola anti-goteo	8493681	**270,12**	8493682	**270,12**	8493685	**285,19**
Válvula de vía recta unión tubo hierro con cola anti-goteo	8493381	**111,23**	8493382	**111,23**	8493385	**127,16**
Detentor de vía recta unión tubo hierro con cola anti-goteo	8493421	**87,28**	8493422	**87,28**	8493425	**95,06**
Válvula a escuadra termostática unión tubo en cobre y multicapa con cola anti-goteo	8493691	**270,12**	8493692	**270,12**	8493695	**285,19**
Válvula a escuadra unión tubo cobre y multicapa con cola anti-goteo	8493391	**111,23**	8493392	**111,23**	8493395	**127,16**
Detentor a escuadra unión tubo cobre y multicapa con cola anti-goteo	8493431	**87,28**	8493432	**87,28**	8493435	**95,06**
Válvula termostática de vía recta unión tubo en cobre y multicapa con cola anti-goteo	8493701	**270,12**	8493702	**270,12**	8493705	**285,19**
Válvula de vía recta unión tubo en cobre y multicapa con cola anti-goteo	8493401	**111,23**	8493402	**111,23**	8493405	**127,16**
Detentor de vía recta unión tubo en cobre y multicapa con cola anti-goteo	8493441	**87,28**	8493442	**87,28**	8493445	**95,06**

RACORES PARA TUBOS DE COBRE

Racores para tubos de cobre para válvulas serie **ALFA, BETA** y **MINIMAL**

Medida tubo	Color Cromo	Precio €	Color Oro	Precio €
(Ø mm)	Código		Código	
10	849381210	**12,72**	849381310	**20,25**
12	849381212	**12,72**	849381312	**20,25**
14	849381214	**12,72**	849381314	**20,25**

Medida tubo	Color Cromo	Precio €	Color Oro	Precio €
(Ø mm)	Código		Código	
15	849381215	**12,72**	849381315	**20,25**
16	849381216	**12,72**	849381316	**20,25**
18	849381218	**12,72**	849381318	**20,25**

Racores para tubos de cobre para válvulas serie **GAMMA** y **TONDERA**

Medida tubo	Color Cromo	Precio €
(Ø mm)	Código	
10	849481210	**9,51**
12	849481212	**9,51**
14	849481214	**9,51**

Medida tubo	Color Cromo	Precio €
(Ø mm)	Código	
15	849481215	**9,51**
16	849481216	**9,51**
18	849481218	**9,51**

Racores para tubos de cobre para válvulas serie **LIBERTY**

Medida tubo	Color Oro *	Precio €	Color Bronce	Precio €
(Ø mm)	Código		Código	
10	849381310	**20,25**	849381510	**15,56**
12	849381312	**20,25**	849381512	**15,56**
14	849381314	**20,25**	849381514	**15,56**

Medida tubo	Color Oro *	Precio €	Color Bronce	Precio €
(Ø mm)	Código		Código	
15	849381315	**20,25**	849381515	**15,56**
16	849381316	**20,25**	849381516	**15,56**
18	849381318	**20,25**	849381518	**15,56**

* Puede combinarse con válvulas y detentores de color blanco, RAL 1036 e hierro fundido

Racores para tubos de cobre para válvulas serie **OLD STYLE**

Medida tubo	Color Cromo *	Precio €	Color Bronce	Precio €
(Ø mm)	Código		Código	
10	849481210	**9,51**	849481510	**12,10**
12	849481212	**9,51**	849481512	**12,10**
14	849481214	**9,51**	849481514	**12,10**

Medida tubo	Color Cromo *	Precio €	Color Bronce	Precio €
(Ø mm)	Código		Código	
15	849481215	**9,51**	849481515	**12,10**
16	849481216	**9,51**	849481516	**12,10**
18	849481218	**9,51**	849481518	**12,10**

* Puede combinarse con válvulas y detentores de color blanco y cromo

RACORES PARA TUBOS MULTICAPA

Racores para tubos multicapa para válvulas serie **ALFA** y **BETA**

Medida tubo	Conexión	Color Cromo	Precio €	Color Oro	Precio €
(Ø int. - Ø ext.)		Código		Código	
9,5/10-14	24 - 19	849383210	**14,94**	849383310	**21,73**
11,5/12-16	24 - 19	8493832115	**14,94**	8493833115	**21,73**

Racores para tubos multicapa para válvulas serie **GAMMA** y **TONDERA**

Medida tubo	Conexión	Color Cromo	Precio €
(Ø int. - Ø ext.)		Código	
7,5/8-12	24 - 19	84948320812	**12,59**
9,5/10-14	24 - 19	849483210	**12,59**
9,5/10-15	24 - 19	84948321015	**12,59**
10,5/11-15	24 - 19	84948321115	**12,59**
10,5/11-16	24 - 19	84948321116	**12,59**
11,5/12-16	24 - 19	8494832115	**12,59**

Medida tubo	Conexión	Color Cromo	Precio €
(Ø int. - Ø ext.)		Código	
11,5/12-17	24 - 19	84948321217	**13,33**
12,5/13-17	24 - 19	84948321317	**13,33**
12,5/13-18	24 - 19	84948321318	**13,33**
13,5/14-18	24 - 19	84948321418	**13,33**
14,5/15-20	24 - 19	84948321520	**13,33**
15/15,5-20	24 - 19	849483215520	**13,33**
15,5/16-20	24 - 19	84948321620	**13,33**

Racores para tubos multicapa para válvulas serie **LIBERTY**

Medida tubo	Conexión	Color Oro *	Precio €	Color Bronce	Precio €
(Ø int. - Ø ext.)		Código		Código	
7,5/8-12	24 - 19	84938330812	**21,73**	84938350812	**17,04**
9,5/10-14	24 - 19	849383310	**21,73**	84938351014	**17,04**
9,5/10-15	24 - 19	84938331015	**21,73**	84938351015	**17,04**
10,5/11-15	24 - 19	84938331115	**21,73**	84938351115	**17,04**
10,5/11-16	24 - 19	84938331116	**21,73**	84938351116	**17,04**
11,5/12-16	24 - 19	8493833115	**21,73**	84938351216	**17,04**
11,5/12-17	24 - 19	84938331217	**23,21**	84938351217	**18,52**
12,5/13-17	24 - 19	84938331317	**23,21**	84938351317	**18,52**
12,5/13-18	24 - 19	84938331318	**23,21**	84938351318	**18,52**
13,5/14-18	24 - 19	84938331418	**23,21**	84938351418	**18,52**
14,5/15-20	24 - 19	84938331520	**23,21**	84938351520	**18,52**
15/15,5-20	24 - 19	849383315520	**23,21**	849383515520	**18,52**
15,5/16-20	24 - 19	84938331620	**23,21**	84938351620	**18,52**

* Puede combinarse con válvulas y detentores de color blanco, RAL 1036 e hierro fundido

Racores para tubos multicapa para válvulas serie **MINIMAL**

Medida tubo (Ø int. - Ø ext.)	Conexión	Color Cromo Código	Precio €
7,5/8-12	24 - 19	84938320812	**14,94**
9,5/10-14	24 - 19	849383210	**14,94**
9,5/10-15	24 - 19	84938321015	**14,94**
10,5/11-15	24 - 19	84938321115	**14,94**
10,5/11-16	24 - 19	84938321116	**14,94**
11,5/12-16	24 - 19	8493832115	**14,94**

Medida tubo (Ø int. - Ø ext.)	Conexión	Color Cromo Código	Precio €
11,5/12-17	24 - 19	84938321217	**15,93**
12,5/13-17	24 - 19	84938321317	**15,93**
12,5/13-18	24 - 19	84938321318	**15,93**
13,5/14-18	24 - 19	84938321418	**15,93**
14,5/15-20	24 - 19	84938321520	**15,93**
15/15,5-20	24 - 19	849383215520	**15,93**
15,5/16-20	24 - 19	84938321620	**15,93**

Racores para tubos multicapa para válvulas serie **OLD STYLE**

Medida tubo (Ø int. - Ø ext.)	Conexión	Color Bronce Código	Precio €
7,5/8-12	24 - 19	84948350812	**15,43**
9,5/10-14	24 - 19	84948351014	**15,43**
9,5/10-15	24 - 19	84948351015	**15,43**
10,5/11-15	24 - 19	84948351115	**15,43**
10,5/11-16	24 - 19	84948351116	**15,43**
11,5/12-16	24 - 19	84948351216	**15,43**
11,5/12-17	24 - 19	84948351217	**16,17**
12,5/13-17	24 - 19	84948351317	**16,17**
12,5/13-18	24 - 19	84948351318	**16,17**
13,5/14-18	24 - 19	84948351418	**16,17**
14,5/15-20	24 - 19	84948351520	**16,17**
15/15,5-20	24 - 19	849483515520	**16,17**
15,5/16-20	24 - 19	84948351620	**16,17**

Medida tubo (Ø int. - Ø ext.)	Conexión	Color Cromo Código	Precio €
7,5/8-12	24 - 19	84948320812	**12,59**
9,5/10-14	24 - 19	849483210	**12,59**
9,5/10-15	24 - 19	84948321015	**12,59**
10,5/11-15	24 - 19	84948321115	**12,59**
10,5/11-16	24 - 19	84948321116	**12,59**
11,5/12-16	24 - 19	8494832115	**12,59**
11,5/12-17	24 - 19	84948321217	**13,33**
12,5/13-17	24 - 19	84948321317	**13,33**
12,5/13-18	24 - 19	84948321318	**13,33**
13,5/14-18	24 - 19	84948321418	**13,33**
14,5/15-20	24 - 19	84948321520	**13,33**
15/15,5-20	24 - 19	849483215520	**13,33**
15,5/16-20	24 - 19	84948321620	**13,33**

RACORES PARA TUBOS DE POLIETILENO

Racores para tubos de polietilen para válvulas serie **ALFA** y **BETA**

Medida tubo (Ø int. - Ø ext.)	Color Cromo Código	Precio €
12 - 16	849382212	**12,90**
13 - 18	849382213	**12,90**
14 - 18	849382214	**12,90**

Medida tubo (Ø int. - Ø ext.)	Color Oro Código	Precio €
12 - 16	849382312	**16,79**
13 - 18	849382313	**16,79**
14 - 18	849382314	**16,79**

Racores para tubos de polietilen para válvulas serie **GAMMA**

Medida tubo (Ø int. - Ø ext.)	Color Cromo Código	Precio €
12 - 16	849482212	**10,00**
13 - 18	849482213	**10,00**
14 - 18	849482214	**10,00**

CABEZAL TERMOSTÁTICO

Cabezal termostático para válvulas serie **BETA, GAMMA, TONDERA** y **MINIMAL**

Descripción	Color Blanco - Cromo Código	Precio €
Cabezal termostático para válvulas serie BETA, GAMMA, TONDERA y MINIMAL con sensor a líquido	8480931	**59,38**

eBlitz Wi-Fi

EMISOR TERMOELÉCTRICO CON FLUIDO TERMODINÁMICO

- **Radiador gestionable a distancia a través smartphone Android y Apple descargando la aplicación Domus One**
- **Compatible con Google Home y Alexa**
- **Cuerpo en aluminio:**
  - alcanza rápidamente la temperatura deseada
- **Amplia interfaz LCD incorporada**
- **Sonda de temperatura NTC y regulación electrónica de la temperatura**
- **Para la optimización de los consumos el radiador cuenta con:**
  - Programación diaria y semanal con control adaptativo de encendido
  - Función detección ventana abierta
  - Lectura consumos
- **Seguridad:**
  - Bloqueo teclado
  - Interruptor ON/OFF integrado
  - Carga residual del reloj > 2 h
- **Kit de fijación incluido**

CLASSE II

Double isolation

Todos los modelos **eBlitz Wi-Fi** tienen una garantía de **2 años** para los componentes eléctricos y de **5 años** para el cuerpo de aluminio, la garantía cubre los defectos de fabricación y es válida a partir de la fecha de instalación.

El lado derecho aloja el sistema de regulación y control de fácil acceso independientemente del tipo de instalación

Cable de alimentación:
- Fase
- Neutro
- Hilo piloto

Modelo	Código Hilo Piloto	Potencia	Elementos	Voltaje	Frecuencia	Longitud	Altura	Profundidad	Precio €
		W	n°	V	Hz	mm	mm	mm	
750	FBG0M1XR84	750	4	230	50/60	390	583	80	**378,99**
1000	FBG0M1XRA5	1000	5	230	50/60	470	583	80	**397,97**
1250	FBG0M1XRD7	1250	7	230	50/60	630	583	80	**451,20**
1500	FBG0M1XRF9	1500	9	230	50/60	790	583	80	**500,37**
1800	FBG0M1XRIB	1800	11	230	50/60	950	583	80	**550,61**

¡DESCUBRE LA APP DOMUS ONE!

Descarga la app gratuita desde Google Play o Apple Store. Podrás controlar el funcionamiento de los radiadores a distancia optimizando los consumos con el máximo confort para tu hogar.

DETECCIÓN VENTANA ABIERTA

Detectando una ventana abierta en el cuarto el radiador se apaga automáticamente evitando desperdicios

PROGRAMACIÓN DIARIA Y SEMANAL CON CONTROL ADAPTATIVO DE ENCENDIDO

Cuando el radiador está en modalidad "programa" activando dicho parámetro el encendido se gestionará en modalidad inteligente según la temperatura del cuarto

PROGRAMACIÓN

Es posible personalizar fácilmente la programación

AJUSTE TEMPERATURAS

Es posible modificar las temperaturas:
Máxima, Confort y Economy

MODALIDAD

- Temporal
- Manual
- Programación

BLOQUEO TECLADO

Seguridad garantizada bloqueando el utilizo del producto para los niños

CONTROL TEMPERATURAS

Gracias a gráficos actualizados en tiempo real es posible controlar la evolución de la temperatura ambiente

GRUPOS DE DISPOSITIVOS

Por medio de la misma App es posible agrupar y controlar más radiadores. A la vez es posible encender y apagar el grupo con un solo botón y visualizar la programación semanal

eCool ED

TOALLERO ELÉCTRICO DIGITAL

- **Cuerpo en aluminio: baja inercia térmica**
- **Amplia interfaz LCD**
- **Programación diaria y semanal**
- **Función de detección apertura ventanas**
- **Bloqueo teclado para niños**
- **Kit de fijación incluido**
- **Enchufe Schuko**
- **Tratamiento interno anticorrosivo Aleternum de serie**

300 W 500 W 700 W 1000 W

Todos los modelos **eCool ED** tienen una garantía de **2 años** para los componentes eléctricos y de **5 años** para el cuerpo de aluminio, la garantía cubre los defectos de fabricación y es válida a partir de la fecha de instalación.

Enchufe Schuko

CLASSE II

Double isolation

Modelo	Código Toma Schuko	Potencia	Voltaje	Frecuencia	Longitud	Altura	Profundidad	Precio €
		W	V	Hz	mm	mm	mm	
300	FCA0M1YD30	300	230	50/60	478	933	45	**352,43**
500	FCA0M1YD50	500	230	50/60	528	1143	45	**389,08**
700	FCA0M1YD70	700	230	50/60	528	1563	45	**449,88**
1000	FCA0M1YDA0	1000	230	50/60	628	1815	45	**508,09**

Artículo	Descripción	Código	Precio €
	Control remoto infrarojo con apoyo mural (baterías no incluidas) Funciones: Comfort, Reducida, Anticongelamento y Stand-by	0ZTELINF01	**76,54**

Gazelle EVO

ENERGY RELATED PRODUCTS

- **Clase A de eficiencia energética estacional**
- **Intercambiador de calor de aluminio inyectado con recuperador de calor**
- **Interfaz usuario amplia con programación**
- **Quemador de premezcla total con encendido electrónico**
- **Ventiladores con motores brushless de alta eficiencia**
- **Absorción eléctrica máxima ≤ 30W**
- **Posibilidad de conexión a un mando remoto (opcional)**
- **Sonda ambiente suplementaria (opcional)**

GARANTÍA 2 AÑOS WARRANTY

Disponible en los modelos:
3000 - 5000 - 7000

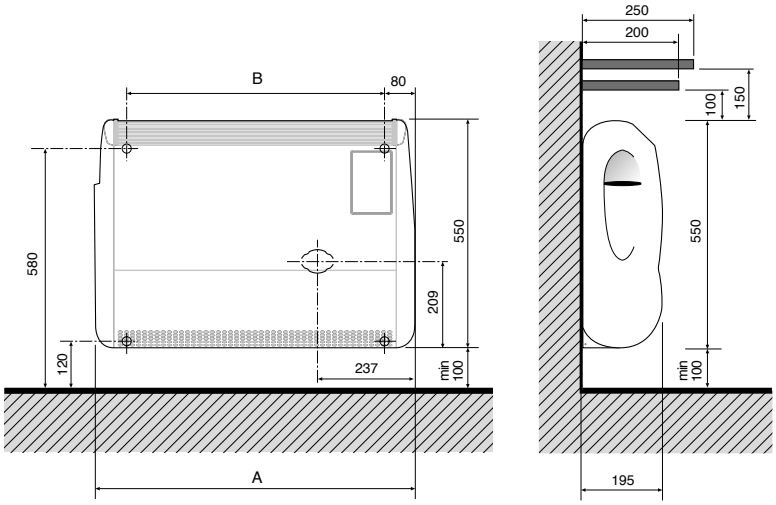

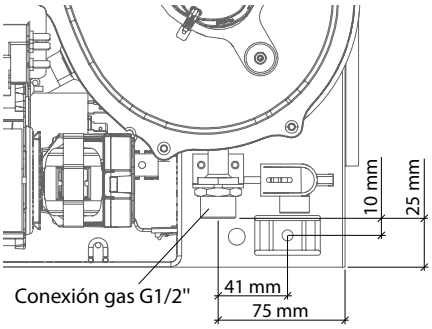

MEDIDAS EXPRESADAS EN MILÍMETROS

Modelo	Tipo de gas	Código	Precio €
3000	GAS NATURAL	GEES301PR2	**1.181,12**
	PROPANO	GEES361PR2	
5000	GAS NATURAL	GEES501PR2	**1.266,46**
	PROPANO	GEES561PR2	
7000	GAS NATURAL	GEES701PR2	**1.282,78**
	PROPANO	GEES761PR2	

Datos técnicos	um	3000	5000	7000
Tipo	-	C13, C53	C13, C53	C13, C53
Tipo de gas	-	GAS NATURAL PROPANO	GAS NATURAL PROPANO	GAS NATURAL PROPANO
Dimensiones (L x H x P)	-	547x550x195	667x550x195	772x550x195
Peso bruto	kg	20,0	24,0	28,0
Clase de eficiencia energética estacional de calefacción del ambiente	-	A	A	A
Eficiencia energética estacional de la calefacción del ambiente (ηs)	%	89	88	88
Potencia térmica nominal (Pnom)	kW	2,7	4,5	5,9
Potencia térmica mínima (Pmin)	kW	1,9	2,8	4,2
Rendimiento a la potencia calorífica nominal (ηth,nom)	%	93,7	92,2	91,8
Rendimiento a la potencia calorífica mínima (ηth,min)	%	94,5	94,9	94,0
Capacidad térmica nominal	W	2900	4900	6400
Capacidad térmica reducida	W	2000	3000	4500
Potencia calorífica nominal	W	2720	4520	5880
Potencia calorífica reducida	W	1890	2850	4230
Rendimiento a la potencia calorífica nominal (Gas Natural)	%	93,7	92,2	91,8
Rendimiento a la potencia calorífica nominal (Propano)	%	93,5	92,3	91,7
Rendimiento a la potencia calorífica reducida (Gas Natural)	%	94,5	94,9	94,0
Rendimiento a la potencia calorífica reducida (Propano)	%	94,7	95,1	93,8
Clase de emisiones NOx	-	5	5	5
Tensión/Frecuencia de alimentación	V/Hz	230 - 50	230 - 50	230 - 50
Potencia máxima absorbida ERP	W	24	24	30
Grado de protección eléctrico	IP	20	20	20
Diámetro externo tubos descarga recto (C13)	mm	2 x 55/2 **	2 x 55/2 **	2 x 55/2 **
Diámetro externo tubos desdoblados (C53)	mm	35 o 60	35 o 60	35 o 60
Diámetro toma del gas	pulgadas	G 1/2 M	G 1/2 M	G 1/2 M
Consumo estándar (gas natural)	-	0,31 m³/h	0,52 m³/h	0,68 m³/h
Consumo estándar (propano)	-	0,23 kg/h	0,38 kg/h	0,50 kg/h
Tipo de gas	-	II2H3P	II2H3P	II2H3P

** Con 2 x 55/2 se entienden n. 2 tubos (uno para aspiración aire y uno para descarga humos) cada uno con forma de semicírculo de diámetro igual a 55 mm.

ACCESORIOS

Artículo	Descripción	Caja	Código	Precio €
	Tubo estándar longitud 1 m.	2 uds.	6YTUBOAL01	**19,78**
	Rejilla de protección para terminales de pared	1 ud.	6Y41309000	**34,68**
	Terminal individual a pared Ø 35 mm	2 uds.	6YTERSDO00	**8,91**
	Reducción salida dividida (media luna / Ø 35 mm)	2 uds.	6YRIDSDO00	**8,63**
	Codo de partida para descarga desdoblada Ø 35 mm	2 uds.	6YCURSDO00	**13,11**
	Tubo de doble boca Ø 35 mm - 0,50 m H/H - Color: blanco	6 uds.	6YTUBSDO13	**90,88**
	Tubo de doble boca Ø 35 mm - 0,50 m H/H - Color: blanco	1 ud.	6YTUBSDO93	**26,04**
	Tubo abocardado Ø 35 mm Longitud 1 m M/H - Color: blanco	6 uds.	6YTUBSDO00	**152,92**
	Tubo abocardado Ø 35 mm Longitud 1 m M/H - Color: blanco	1 ud.	6YTUBSDO90	**35,43**
118 mm 152 mm	Curva 90° para tubo Ø 35 mm. M/H - Color: Blanco	3 uds.	6YCURSDO05	**57,47**
	Curva 90° para tubo Ø 35 mm. M/H - Color: Blanco	1 ud.	6YCURSDO95	**28,46**
118 mm 150 mm	Tubo abocardado Ø 35 mm con codo 90° - 0,90 m M/H - Color: blanco	6 uds.	6YTUBSDO02	**223,81**
	Tubo abocardado Ø 35 mm con codo 90° - 0,90 m M/H - Color: blanco	1 ud.	6YTUBSDO92	**52,39**
	Descarga de la condensación Ø 35 mm H/H para montaje horizontal (con juntas) - Color: Blanco	2 uds.	6YSCACON00	**103,38**
	Descarga de la condensación Ø 35 mm H/H para montaje horizontal (con juntas) - Color: Blanco	1 ud.	6YSCACON90	**64,22**
	Reducción Ø 60 mm ÷ Ø 35 mm H/M - Color: Blanco	2 uds.	6YRIDSDO03	**40,70**
	Reducción Ø 60 mm ÷ Ø 35 mm H/H - Color: Blanco	2 uds.	6YRIDSDO01	**41,49**

Artículo	Descripción	Caja	Código	Precio €
A	Junta aparato/reducción para tubo Ø 35 mm	10 uds.	6YGUASDO00	**8,28**
B	Junta externa para unión tubos Ø 35 mm	10 uds.	6YGUASDO02	**10,43**
C	Junta reducción/codo tubos Ø 35 mm	10 uds.	6YGUASDO04	**10,49**
	Kit desdoblado tuberías Ø 35 mm con soporte de sostén para conductos empotrados El kit incluye: N° 1 soporte de sostén N° 2 curvas de salida para sistemas biflujo N° 2 reducciones para sistemas biflujo N° 2 terminales individuales para tubo de ø 35 mm N° 1 parcializador aire - N° 2 juntas tipo A N° 2 juntas tipo B - N° 2 juntas tipo D N° 8 tornillos 3,9 x 9,5 N° 2 tornillos para fijación terminal 3,9 x 9,5 N° 4 fischer	1 ud.	6YKITSDO01	**51,14**
	Descarga de la condensación Ø 35 mm H/H para montaje horizontal (con juntas)	1 ud.	6YSCACON05	**37,66**
	Descarga de la condensación a 90° Ø 35 mm H/H para tuberías verticales (con juntas)	1 ud.	6YSCACON06	**35,52**
	Manguito descarga para la conexión de tuberías Ø 35 mm H/H (con juntas)	2 uds.	6YMANSCA00	**30,59**
	Soporte de sostén (con tornillos y fischer)	1 ud.	6YPIAMUR00	**18,02**
	Kit desdoblado tuberías Ø 35 mm El kit incluye: N° 2 reducciones - N° 2 codos iniciales N° 1 diafragma aire N° 2 juntas para unión tubos B N° 2 terminales descarga individuales ø 35 mm N° 4 tornillos de sujeción - N° 2 estribos de sujeción	1 ud.	6YKITSDO00	**39,79**
	Contrabastidor para descarga desdoblada (mod. 3000)	1 ud.	6YTELAIO03	**109,02**
	Contrabastidor para descarga desdoblada (mod. 5000)	1 ud.	6YTELAIO04	**117,27**
	Contrabastidor para descarga desdoblada (mod. 7000)	1 ud.	6YTELAIO05	**120,03**

Artículo	Descripción	Caja	Código	Precio €
	Tubo Ø 60 mm - 0,50 m M/H - Color: blanco	6 uds.	6YTUBSDO07	**123,69**
	Tubo Ø 60 mm - 1,00 m M/H - Color: blanco	6 uds.	6YTUBSDO09	**150,85**
	Tubo Ø 60 mm - 1,00 m M/H - Color: blanco	1 ud.	6YTUBSDO99	**42,10**
	Tubo Ø 60 mm - 2,00 m M/H - Color: blanco	6 uds.	6YTUBSDO11	**249,55**
	Curva 90° Ø 60 mm M/H - Color: Blanco	4 uds.	6YCURSDO01	**74,91**
	Curva 90° Ø 60 mm M/H - Color: Blanco	1 ud.	6YCURSDO91	**29,66**
	Curva 45° Ø 60 mm M/H - Color: Blanco	4 uds.	6YCURSDO03	**91,81**
	Curva 45° Ø 60 mm M/H - Color: Blanco	1 ud.	6YCURSDO93	**34,82**
	Descarga de la condensación Ø 60 mm, M/H - Color: Blanco	2 uds.	6YSCACON02	**69,35**
	Terminal de descarga o de aspiración contra viento Ø 60 mm, H (aluminio)	2 uds.	6YTERCON00	**33,11**
	Terminal vertical para descarga de humos Ø 60 mm, H (aluminio)	2 uds.	6YTERSCA00	**60,49**
	Abrazadera de tubos Ø 60 mm - Color: Blanco	10 uds.	6YCOLSCA00	**62,65**
	Cronotermostato modulante clase ErP V (118x85x32 mm)	1 ud.	0CREMOTO07	**95,74**
	Sonda de temperatura ambiente	1 ud.	0KITSAMB00	**34,95**

ACCESORIOS SUMINISTRADOS DE SERIE

Artículo	Descripción	Caja	Código	Precio €
	Brida para terminal de aspiración y descarga	1 ud.	6YLAMTER01	**7,01**
	Tubo estándar longitud 59 cm.	2 uds.	6YTUBOAL00	**25,60**
	Terminal de plástico	1 ud.	6YTERMIN02	**9,58**
	Kit instalación	1 ud.	6YKITIST37	**13,59**

TAPÓN DE FUSIÓN TERMOELÉCTRICA

Gracias a la fusión termo-eléctrica, proceso patentado, el aluminio presente en la zona de unión entre el tapón y el radiador, resulta homogéneo y perfectamente integrado en la matriz metálica del mismo. De hecho, el proceso de fusión termo-eléctrica se produce a temperaturas controladas que evitan la formación de porosidad y los restos de soldadura. El resultado es un radiador que se presenta como un cuerpo único 100% de aluminio, aún más resistente y fiable.

TAPÓN TRADICIONAL

TAPÓN DE FUSIÓN TERMOELÉCTRICA

- ✔ NO SE ACUMULA LA SUCIEDAD
- ✔ CERO RESTOS DE SOLDADURA
- ✔ ESTÉTICA MEJORADA
- ✔ AUSENCIA DE JUNTAS
- ✔ COMPLETAMENTE DE ALUMINIO
- ✔ PATENTE INTERNACIONAL
- ✔ PIEZA ÚNICA 100% ALUMINIO

FASES DE ELABORACIÓN Y PINTURA

El proceso de pintura de los radiadores Fondital ha sido detalladamente estudiado para garantizar un resultado final impecable, sea desde un punto de vista estético que de protección del metal.
La pintura es fundamental para proteger el metal de la acción de la corrosión, que puede ser provocada por las partículas en suspensión en el aire del ambiente dónde está instalado el radiador.

Para garantizar el mejor resultado, Fondital utiliza un proceso que cuenta con dos fases de pintura: la primera, de inmersión por anaforesis, es fundamental para proteger el metal; la segunda, de aspersión de pintura en polvo, aumenta el nivel de protección y confiere al producto el acabado estético deseado.

DIMENSIONAMIENTO E INSTALACIÓN DE LOS RADIADORES DE ALUMINIO

Para determinar correctamente la potencia térmica de los radiadores para instalar en los ambientes que se deben calentar, respetar las normas vigentes..
Para determinar el número de los elementos que compondrán cada batería es necesario recordar que la potencia térmica nominal de los mismos se refiere a un ΔT (diferencia entre la temperatura promedio del agua y la temperatura ambiente) de 50 K o de 30K.
Para obtener beneficios en términos de ahorro energético y mejoría del confort de los ambientes, se recomienda, de todos modos, adoptar para la instalación un ΔT de proyecto inferior a 50 K (por ejemplo un ΔT de 40 K a 30 K), disminuyendo la temperatura de impulsión del agua.
El valor de la potencia térmica de los radiadores para valores diferentes de ΔT se obtiene aplicando la fórmula: $\Phi = Km \times \Delta Tn$.

Ejemplo:
calcular la potencia térmica de un elemento de radiador Calidor Super B4 500/100 con temperatura del agua: de entrada de 60°C, de salida de 44°C y temperatura ambiente de 20°C.
ΔT= (temp. agua entrada + temp. agua salida) / 2 - temp. ambiente = (60 + 44) / 2 - 20= 32 K.
Φ (32K) = Km x ΔTn = 0,7991 x (32)1,2890 = 69,62 W

Para determinar el número de elementos, se recomienda considerar que en las instalaciones con entrada y salida del agua desde abajo o en caso de instalaciones con válvula de un tubo o de dos tubos, debido a la particular distribución de la misma en el radiador, el valor de la potencia térmica puede disminuir hasta el 10 ÷ 12% en el primer caso y hasta el 20% en los segundos.
Para las instalaciones debajo de ménsulas, en vanos o, aún peor, en caso de uso de muebles cubrerradiadores, la disminución del valor de la potencia térmica puede llegar hasta aprox. el 10 ÷ 12%.

INSTALACIÓN, USO Y MANTENIMIENTO DE LOS RADIADORES

Para el diseño, la instalación, el funcionamiento y el mantenimiento de las instalaciones de calefacción respetar las normas vigentes.
En particular, para la instalación, recordar que:
- los radiadores pueden ser utilizados en instalaciones de agua caliente y vapor (temperatura máxima de 120 °C);
- la presión máxima de funcionamiento es de 16 bar (1600 kPa);
- los radiadores deben ser instalados a fin de garantizar las distancias mínimas siguientes: desde el suelo 12 cm; desde la pared situada detrás 2 ÷ 5 cm; desde eventual vano o ménsula 10 cm;
- en caso de que la pared situada detrás no esté correctamente aislada, aplicar un aislamiento suplementario para limitar al máximo las dispersiones de calor hacia afuera;
- cada radiador debe estar dotado de válvula de purga, se recomienda, el tipo automático (sobre todo si es indispensable aislar el radiador de la instalación);
- el valor del pH del agua debe estar comprendido entre 7 y 8 (entre 5 y 10 solamente en caso de modelo Aleternum) y además el agua no debe tener características corrosivas para los metales en general. A tal fin, utilizar productos específicos, por ejemplo CILLIT HS 23 Combi, o bien SENTINEL X100, o bien FERNOX F1;
- para cerrar los niples aplicar un par de fuerzas entre 50 y 80 Nm. No superar los 80 Nm

En el uso del radiador se recomienda:
- no utilizar nunca productos abrasivos para la limpieza de las superficies;
- no utilizar humidificadores de material poroso como, por ejemplo, de terracota;
- evitar aislar el radiador de la instalación cerrando totalmente la válvula;
- consultar con un técnico de confianza o directamente con la oficina técnica de Fondital S.p.A., si fuese necesario purgar el radiador con frecuencia excesiva, esto indica anomalías en la instalación de calefacción.

Notas

Notas

El fabricante se reserva el derecho de aportar todo tipo de modificaciones cuando lo considere oportuno, sin obligación de preaviso.

Uff. Pub. Fondital - LIS 03 P 213 - 08 | Novembre 2022 (11/2022)

FONDITAL S.p.A. Società a unico socio
Via Cerreto, 40
25079 VOBARNO (Brescia) Italia
Tel.: +39 0365 878.31 - Fax: +39 0365 878.304
E-mail: info@fondital.it - Web: www.fondital.com

9PLES03P213

COMPANY WITH
QUALITY SYSTEM
CERTIFIED BY DNV GL
= ISO 9001:2015 =