CATÁLOGO TARIFA 50 Hz

45b. AGOSTO 2021

DAB®
WATER•TECHNOLOGY

CERTIFICADOS

IQNet

THE INTERNATIONAL CERTIFICATION NETWORK

CERTIFICATE

CISQ/IMQ has issued an IQNet recognized certificate that the organization:

DWT HOLDING SPA

VIA MARCO POLO 14 - 35035 MESTRINO (PD)
BRENDOLA (VI) - CASTELLO DI GODEGO (TV) - BIENTINA (PI) -
VAL LIONA (VI) - PRC CHINA - HUNGARY

has implemented and maintains a

Quality Management System

for the following scope:

Design, production, sale and assistance of components and electronic controls for pumps, electropumps and pump sets for cold and hot water for civil, industrial and agricultural use

Further clarifications regarding the applicability of ISO 9001:2015 requirements may be obtained by consulting the organization

which fulfills the requirements of the following standard:

ISO 9001:2015

Issued on: **2018 - 05 - 21**
Expires on: **2021 - 05 - 27**

This attestation is directly linked to the IQNet Partner's original certificate and shall not be used as a stand-alone document

Registration Number: IT - 824

Alex Stoichitoiu
President of IQNet

Ing. Claudio Provetti
President of CISQ

IQNet Partners*:
AENOR Spain AFNOR Certification France APCER Portugal CCC Cyprus CISQ Italy
CQC China CQM China CQS Czech Republic Cro Cert Croatia DQS Holding GmbH Germany FCAV Brazil
FONDONORMA Venezuela ICONTEC Colombia Inspecta Sertifiointi Oy Finland INTECO Costa Rica
IRAM Argentina IQA Japan KFQ Korea MIRTEC Greece MSZT Hungary Nemko AS Norway NSAI Ireland
NYCE-SIGE Mexico PCBC Poland Quality Austria Austria RR Russia SII Israel SIQ Slovenia
SIRIM QAS International Malaysia SQS Switzerland SRAC Romania TEST St Petersburg Russia TSE Turkey YUQS Serbia
IQNet is represented in the USA by: AFNOR Certification, CISQ, DQS Holding GmbH and NSAI Inc.

* The list of IQNet partners is valid at the time of issue of this certificate. Updated information is available under www.iqnet-certification.com

Alt. 1 di 1
Ann. 1 of 1

CISQ

CISQ is a member of IQNet

ALLEGATO CERTIFICATO n. 9101.COGE

ANNEX CERTIFICATE

(*) Unità Operative:
(*) Operative Units:

DAB PUMPS SPA
VIA BONANNO PISANO 1 - 56031 BIENTINA (PI)

DAB PUMPS SPA
VIA DEL LAVORO 3 - 36040 VAL LIONA (VI)

DAB PUMPS QINGDAO CO. LTD
40 KAITUO ROAD, QINGDAO DEVELOPMENT ZONE - SHANGDONG PROVINCE, PRC CHINA

DAB PUMPS HUNGARY KFT
BUDA ÉRNŐ H - 6800 MAGYKANISZA HUNGARY

DATE:	PRIMA CERTIFICAZIONE FIRST CERTIFICATION	EMISSIONE CORRENTE CURRENT ISSUE	SCADENZA EXPIRY
	1995-07-17	2018-05-21	2021-05-27

IMQ S.p.A. - VIA QUINTILIANO, 43 - 20138 MILANO ITALY
Management Systems Division - Flavio Ornago

ACCREDIA
SGQ N° 005 A

IAF: 18, 19, 29

IMQ

CISQ

CISQ

CISQ is a member of IQNet

CERTIFICATO N.
CERTIFICATE N. 9101.COGE

SI CERTIFICA CHE IL SISTEMA QUALITÀ DI
WE HEREBY CERTIFY THAT THE QUALITY SYSTEM OPERATED BY

DWT HOLDING SPA

VIA MARCO POLO 14 - 35035 MESTRINO (PD)

UNITÀ OPERATIVE / *OPERATIVE UNITS*

DAB PUMPS SPA
VIA MARCO POLO 14 - 35035 MESTRINO (PD)
DAB PUMPS SPA
VIA EINAUDI 2 - 36040 BRENDOLA (VI)
DAB PUMPS SPA
VIA E. FERMI 6-8-10 - 31030 CASTELLO DI GODEGO (TV)

Vedere gli Allegati per le altre Unità Operative (n° 1 pagina)
View the Annexes for the other Operative Units (n° 1 page)

È CONFORME ALLA NORMA / *IS IN COMPLIANCE WITH THE STANDARD*

ISO 9001:2015

PER LE SEGUENTI ATTIVITÀ / *FOR THE FOLLOWING ACTIVITIES*

Progettazione, produzione, commercializzazione e assistenza di componenti e controlli elettronici per pompe, elettropompe e gruppi di pompaggio per acqua fredda e calda ad uso civile, industriale ed agricolo
Design, production, sale and assistance of components and electronic controls for pumps, electropumps and pump sets for cold and hot water for civil, industrial and agricultural use

IL PRESENTE CERTIFICATO È SOGGETTO AL RISPETTO DEL
REGOLAMENTO PER LA CERTIFICAZIONE DEI SISTEMI DI GESTIONE
THE USE AND THE VALIDITY OF THE CERTIFICATE SHALL SATISFY THE
REQUIREMENTS OF THE RULES FOR CERTIFICATION OF MANAGEMENT SYSTEMS

DATE:	PRIMA CERTIFICAZIONE FIRST CERTIFICATION	EMISSIONE CORRENTE CURRENT ISSUE	SCADENZA EXPIRY
	1995-07-17	2018-05-21	2021-05-27

IMQ S.p.A. - VIA QUINTILIANO, 43 - 20138 MILANO ITALY
Management Systems Division - Flavio Ornago

ACCREDIA
SGQ N° 005 A

IAF: 18, 19, 29

IMQ

CISQ

No se trata solo de hablar de rendimientos, de características técnicas, ni siquiera de afirmar que somos mejores que la competencia.

Se trata de pensar en las personas, en los usuarios y de darles algo que simplemente facilite o mejore sus vidas; de esta manera estarán encantados de seguirnos.

DAB®
WATER•TECHNOLOGY

esybox max

EN LÍNEA CON EL FUTURO

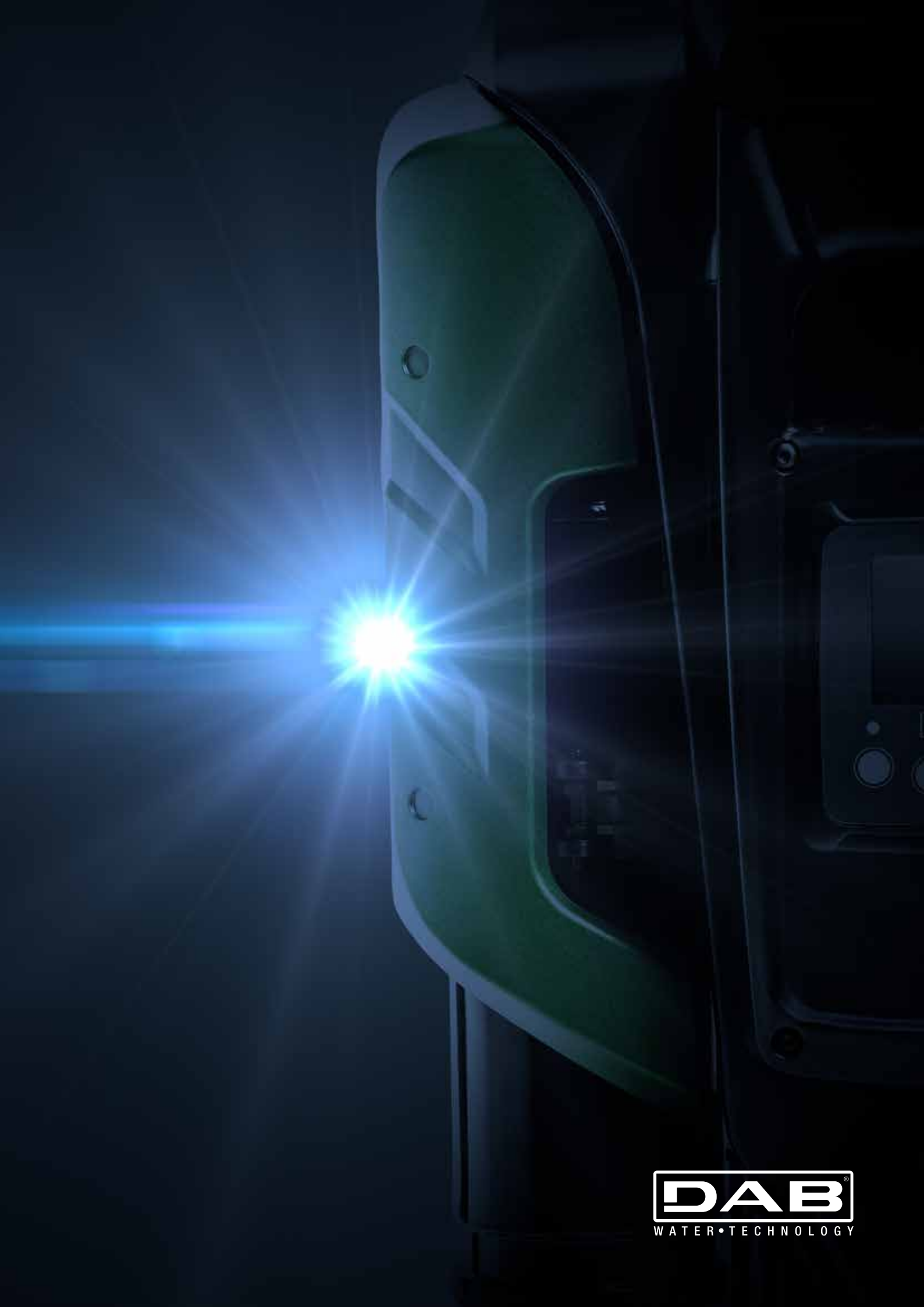
DAB
WATER•TECHNOLOGY

NOVEDADES CATÁLOGO TARIFA 2021

ESYBOX MAX
GRUPOS ELECTRÓNICOS DE PRESURIZACIÓN

NOVEDAD

PÁG. 331

KPS
BOMBAS PERIFÉRICAS

NOVEDAD

PÁG. 172

FEKAFOS MAXI 1100-2780
ESTACIONES AUTOMÁTICAS DE ELEVACIÓN

NOVEDAD

PÁG. 258

SS6
BOMBA SUMERGIDA 6”

NUEVOS MODELOS

PÁG. 294

SS7
BOMBA SUMERGIDA 7”

NUEVOS MODELOS

PÁG. 298

SS8
BOMBA SUMERGIDA 8”

NUEVOS MODELOS

PÁG. 299

SS10
BOMBA SUMERGIDA 10”

NUEVOS MODELOS

PÁG. 301

DAB PUMPS se reserva el derecho de efectuar modificaciones sin la obligación de aviso previo.

NOVEDADES CATÁLOGO TARIFA 2021

SMN8
BOMBA SUMERGIDA 8”

NOVEDAD

PÁG. 304

SMN10
BOMBA SUMERGIDA 10”

NOVEDAD

PÁG. 304

SMN12
BOMBA SUMERGIDA 12”

NOVEDAD

PÁG. 305

6GF - 6GX
MOTORES SUMERGIDOS 6”

NUEVOS MODELOS

PÁG. 312

6GF HEAVY DUTY
MOTORES SUMERGIDOS 6”

NOVEDAD

PÁG. 314

DAB PUMPS se reserva el derecho de efectuar modificaciones sin la obligación de aviso previo.

PRESURIZACIÓN

ACONDICIONAMIENTO

JARDINERÍA & RIEGO

CALEFACCIÓN

SOLAR

SANITARIO

AGUAS CLARAS

AGUAS GRISES

AGUA RESIDUAL

AGUA SUBTERRÁNEA

AGUA DE LLUVIA

PISCINA

SISTEMAS DE RIEGO

AGUA SALADA

TRITURADORES

DCONNECT PÁG. 9

ELECTRÓNICA. SISTEMAS DE MANDO Y CONTROL PÁG. 25

CIRCULADORES Y BOMBAS EN LÍNEA PÁG. 39

ESYBOX LINE BOMBAS AUTOASPIRANTES Y CENTRÍFUGAS MULTICELULARES PÁG. 113

BOMBAS PARA PISCINA, ESTANQUES Y AGUA SALADA PÁG. 141

BOMBAS CENTRÍFUGAS PÁG. 157

BOMBAS SUMERGIBLES PÁG. 225

BOMBAS Y MOTORES SUMERGIDOS PÁG. 269

GRUPOS DE PRESIÓN PÁG. 329

DAB

SERVICIO TÉCNICO
AUTORIZADO

UN SOPORTE FIABLE

PARA UNA INSTALACIÓN DURADERA EN EL TIEMPO

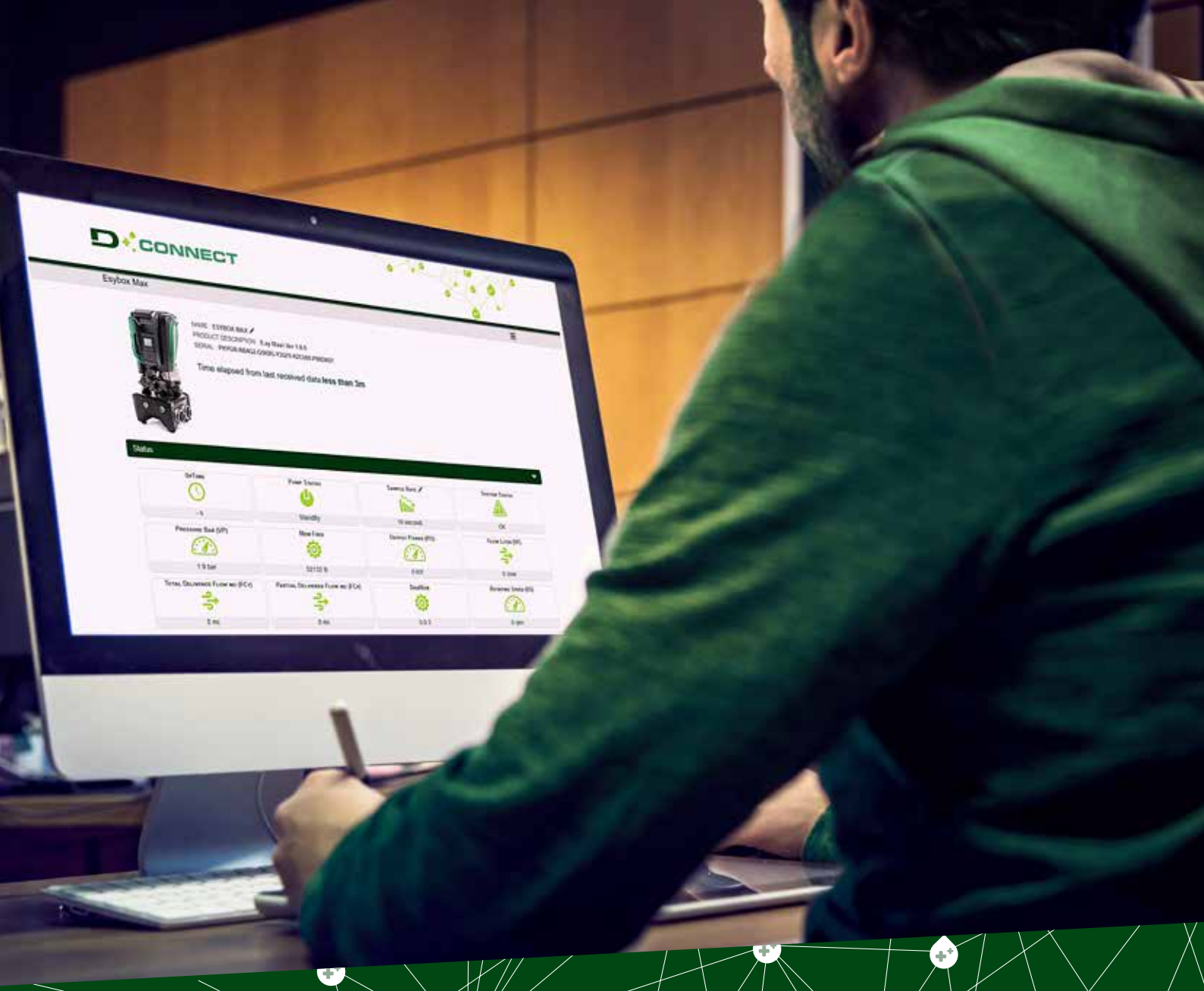

DCONNECT

CONTROL Y GESTIÓN DE TODAS SUS INSTALACIONES EN TIEMPO REAL, DESDE CUALQUIER LUGAR Y EN CUALQUIER MOMENTO

DConnect es el servicio en la nube DAB, que permite gestionar y administrar de forma remota los parámetros funcionales de sus bombas. Además, gracias a DConnect podrá realizar intervenciones en la instalación rápidamente cuando sea necesario. Solo necesita una conexión a Internet y un smartphone, ordenador o tablet.

TU INSTALACIÓN A UN CLIC

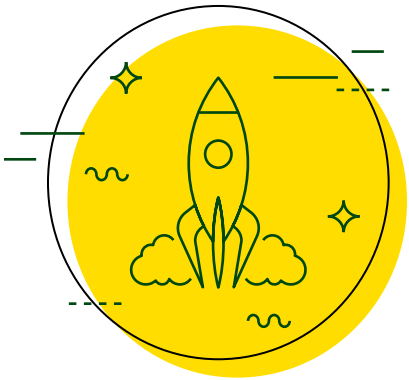

EL SERVICIO QUE TE FACILITA LA VIDA

Con DConnect el control de los productos DAB nunca ha sido tan fácil e intuitivo gracias a la posibilidad de gestionar remotamente todas las principales configuraciones.
Para un control total sin sorpresas.

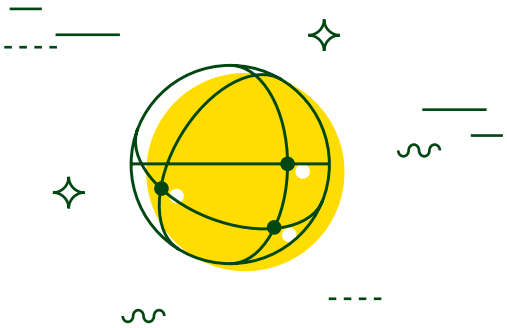

LISTO PARA SU USO

DConnect no necesita infraestructuras especiales, para la instalación solo se necesita una conexión a internet y un smartphone.
Puedes conectar tus bombas en pocos y sencillos pasos.

TUS DATOS SIEMPRE SEGUROS

Dab se toma muy en serio la cuestión de la seguridad de los datos. Por esta razón, los productos DConnect se actualizan y mejoran continuamente respetando los más modernos estándares de seguridad, descubriendo y evitando nuevas vulnerabilidades a diario.

TECNOLOGÍA AL ALCANCE DE TODOS

Realizado con la más moderna tecnología, DConnect garantiza múltiples ventajas respecto a otras aplicaciones tradicionales BMS.

VENTAJAS SIN COMPARACIÓN

DConnect

DISEÑO PERSONALIZADO
diseñado para instalaciones comerciales y residenciales

USO
aprovechando al máximo la portabilidad del producto, todo lo que se necesita es una conexión a Internet.

SOFTWARE & HARDWARE
Sin comprar costosas licencias de software, sin costos por actualizaciones ni por instalaciones específicas.

VALOR
Reducción de los costes operativos de gestión de edificios, aumentando su valor.

DAB PUMPS se reserva el derecho de efectuar modificaciones sin la obligación de aviso previo.

PACKS SERVICIO DCONNECT

CONTROL REMOTO PARA INSTALACIONES RESIDENCIALES Y COMERCIALES CON PRODUCTOS ELECTRÓNICOS

Ejemplo de coste del servicio DConnect relativo a la foto.

Con el servicio Cloud, puedes controlar tus instalaciones de forma remota y recibir alarmas en tiempo real estés donde estés.

HISTÓRICO DATOS

El historial de datos permite analizar el funcionamiento de la instalación con el paso del tiempo, comparando el rendimiento en las distintas temporadas de funcionamiento.

PACKS SERVICIO DCONNECT (PRECIOS NETOS)

HISTÓRICO DE DATOS 1 MES

PACK BÁSICO

1 AÑO DE SERVICIO	1° BOMBA	2° BOMBA	3° BOMBA	4° BOMBA	5° BOMBA	6° BOMBA	7° BOMBA	8° BOMBA
TOTAL SERVICIO	20 €	38 €	54 €	68 €	80 €	90 €	98 €	104 €
CÓDIGO	60198312	60198313	60198314	60198315	60198316	60198317	60198318	60198319

HISTÓRICO DE DATOS 12 MESES

PACK PLUS 12

1 AÑO DE SERVICIO	1° BOMBA	2° BOMBA	3° BOMBA	4° BOMBA	5° BOMBA	6° BOMBA	7° BOMBA	8° BOMBA
TOTAL SERVICIO	37 €	70 €	100 €	126 €	148 €	167 €	181 €	192 €
CÓDIGO	60198304	60198305	60198306	60198307	60198308	60198309	60198310	60198311

PACK PLUS 36

3 AÑOS DE SERVICIO	1° BOMBA	2° BOMBA	3° BOMBA	4° BOMBA	5° BOMBA	6° BOMBA	7° BOMBA	8° BOMBA
TOTAL SERVICIO	80 €	152 €	216 €	272 €	320 €	360 €	392 €	416 €
CÓDIGO	60198296	60198297	60198298	60198299	60198300	60198301	60198302	60198303

6 meses de prueba incluidos.
Posibilidad de actualizar a un pack superior en cualquier momento.

KIT MODEM WiFi + CARGADOR + SIM

12 meses de datos (servicio de internet) incluídos

TOTAL SERVICIO	164 €
CÓDIGO	60197540

PACK DATOS

Renovación Servicio Datos SIM (12 meses)

TOTAL SERVICIO	88 €
CÓDIGO	60202624

DAB PUMPS se reserva el derecho de efectuar modificaciones sin la obligación de aviso previo.

D CONNECT BOX

Con DConnect Box 2, la gama de productos DConnect se amplía. Esta última incorporación es la solución ideal en instalaciones pequeñas, de hasta 4 bombas mientras que con DConnect Box, se pueden gestionar instalaciones de hasta 8 y cubre una amplia gama de productos DAB.
Ambos pueden usarse en productos ya instalados, solamente necesitamos un acceso permanente a Internet en el lugar de instalación.

APP & CLOUD

Con la aplicación DConnect, disponible en App Store y Google Play, se pueden verificar los parámetros de configuración de todos los productos compatibles. Accediendo al servicio cloud (nube) a través de la web **internetofpumps.com** o con la **App DConnect**, se pueden controlar todas las instalaciones de forma remota y recibir alarmas en tiempo real. Todo esto a través de una interfaz de usuario extremadamente clara y funcional, que le permite tener todos los datos a su alcance.

Download on the App Store

ANDROID APP ON Google play

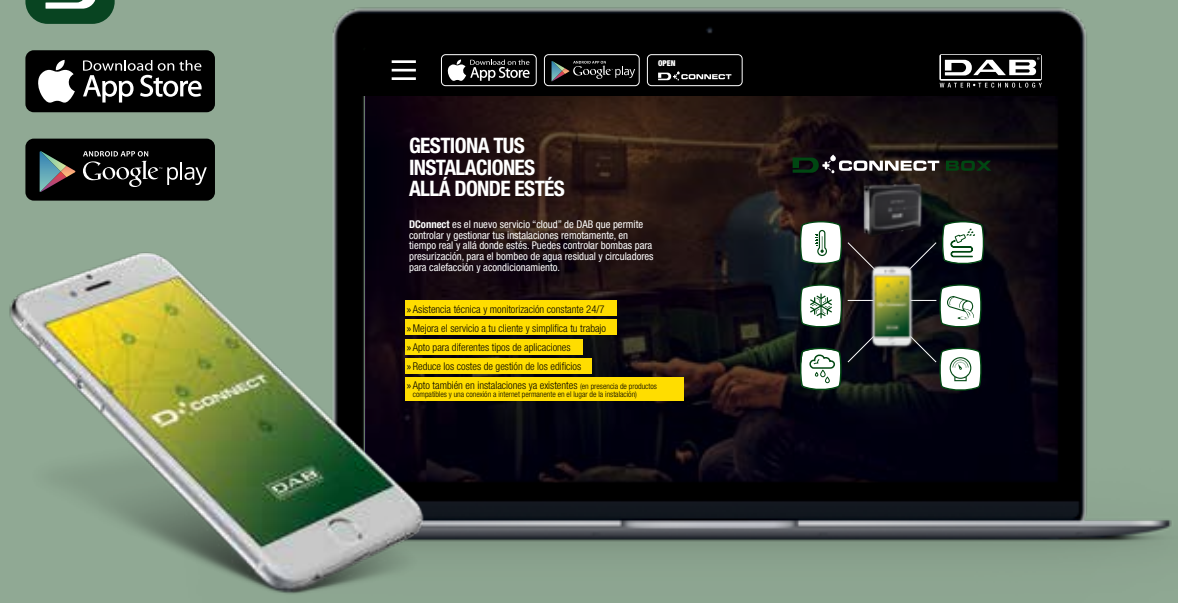

INTERNETOFPUMPS.COM

UNA ÚNICA INTERFAZ PARA TODAS LAS APLICACIONES

DConnect se puede utilizar en sistemas de presurización, en sistemas de circulación y en instalaciones para el bombeo de aguas residuales.

Se trata de un servicio qua aporta un alto valor adicional, independientemente de la naturaleza y el tamaño de la instalación, siempre opera en el mismo entorno y con las mismas herramientas.

La modularidad ofrecida por DConnect permite administrar hasta 8 bombas electrónicas diferentes de una manera extremadamente simple e integrada.

GESTIÓN DE EDIFICIOS INTELIGENTES

DConnect facilita una gestión controlada y racional de la instalación, ayudando a reducir los costos de funcionamiento del edificio y, en consecuencia, haciéndolo crecer en términos absolutos de eficiencia y confort en general.

DAB PUMPS se reserva el derecho de efectuar modificaciones sin la obligación de aviso previo.

ESQUEMA DE FUNCIONAMIENTO

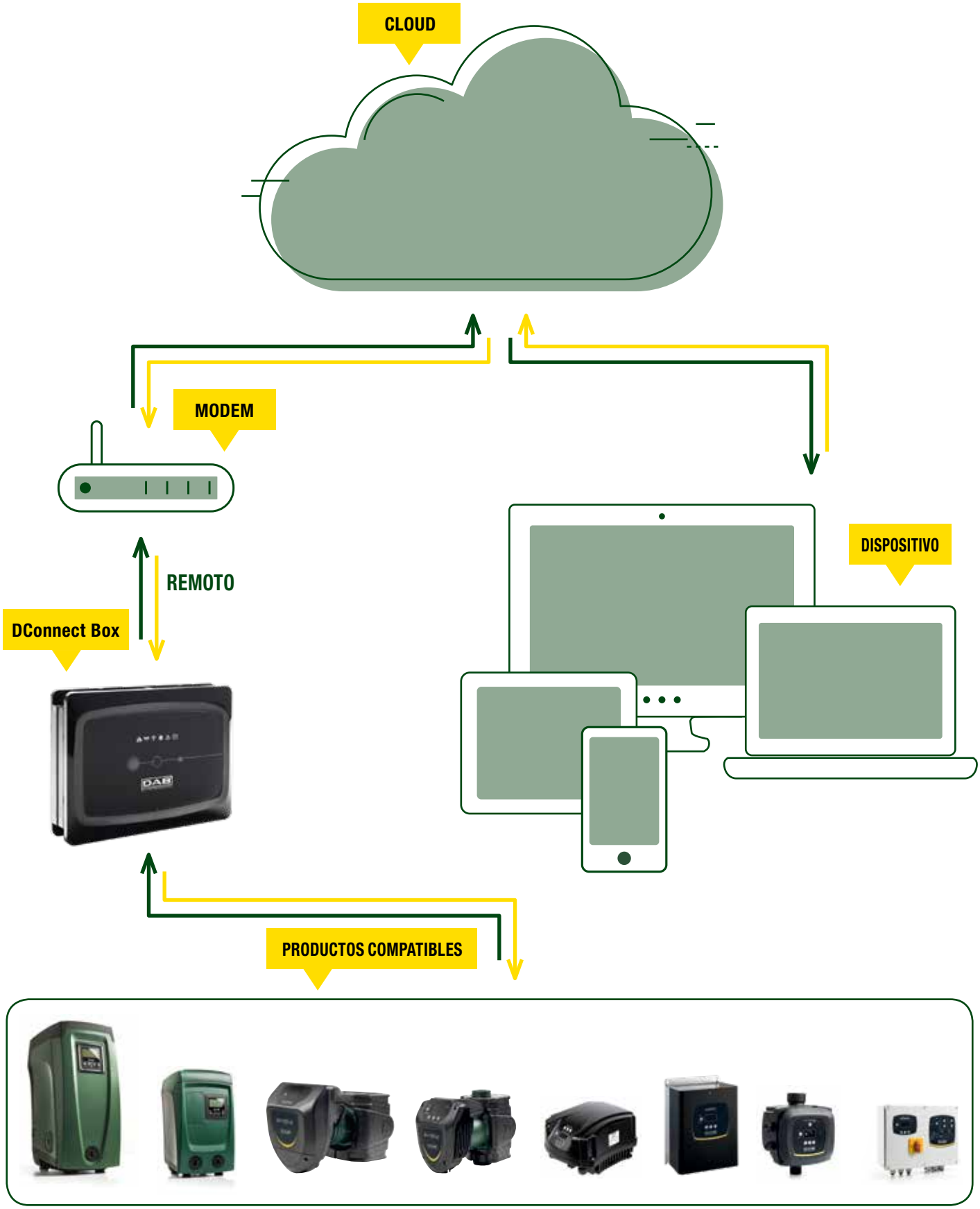

Para ampliar información consulta: **internetofpumps.com**

DAB PUMPS se reserva el derecho de efectuar modificaciones sin la obligación de aviso previo.

CONEXIONES PRODUCTOS COMPATIBLES

DCONNECT BOX

CONTROL REMOTO PARA INSTALACIONES RESIDENCIALES Y COMERCIALES CON PRODUCTOS ELECTRÓNICOS

1x

+

1x

Máx 4x

MODELO	CÓDIGO	PRECIO €
DCONNECT BOX	60172819	475

MODELO	PÁGINA
ESYBOX	116

Necesario actualizar a la versión:
VE 5.X o posterior

1x

+

1x

Máx 4x
(no grupo)

MODELO	CÓDIGO	PRECIO €
DCONNECT BOX	60172819	475

MODELO	PÁGINA
ESYBOX MINI [3]	114

Necesario actualizar a la versión:
VE 2.X o posterior

1x

+

1x

+

1x

Máx 8x

MODELO	CÓDIGO	PRECIO €
DCONNECT BOX	60172819	475

MODELO	CÓDIGO	PRECIO €
CABLE MODBUS 15 m	60188145	58
CABLE MODBUS 100 m	60188144	276

MODELO	PÁGINA
EVOPLUS	52

DAB PUMPS se reserva el derecho de efectuar modificaciones sin la obligación de aviso previo.

DCONNECT BOX

CONTROL REMOTO PARA INSTALACIONES RESIDENCIALES Y COMERCIALES CON PRODUCTOS ELECTRÓNICOS

1x

MODELO	CÓDIGO	PRECIO €
DCONNECT BOX	60172819	475

+

1x

MODELO	CÓDIGO	PRECIO €
CABLE MODBUS 15 m	60188145	58
CABLE MODBUS 100 m	60188144	276

+

1x

MODELO		CÓDIGO	PRECIO €
MÓDULO MULTI-FUNCIÓN*	N<N2	60152884	200
	N>N2	60201083	200

* No necesario en Evoplus Small doble
N<N2 - Número de serie 2 o inferior
N>N2 - Número de serie 3 o superior

+

1x

Máx 8x

MODELO	PÁGINA
EVOPLUS SMALL (SIMPLES)	48

1x

MODELO	CÓDIGO	PRECIO €
DCONNECT BOX	60172819	475

+

1x cada inverter

MODELO	CÓDIGO	PRECIO €
CABLE CONEXIÓN MCE 2 m + PRENSA	60188147	36

+

1x

Máx 2x

MODELO	PÁGINA
MCE/C	26

Solo los MCE/C con adhesivo DConnect READY son compatibles con DConnect

---

1x

MODELO	CÓDIGO	PRECIO €
DCONNECT BOX	60172819	475

+

1x

MODELO	CÓDIGO	PRECIO €
KIT USB CABLE 2 m + PRENSA	60188149	39

+

1x

Máx 4x

MODELO	PÁGINA
EBOX	33

Solo los EBOX con adhesivo DConnect READY son compatibles con DConnect

DAB PUMPS se reserva el derecho de efectuar modificaciones sin la obligación de aviso previo.

DCONNECT BOX

CONTROL REMOTO PARA INSTALACIONES RESIDENCIALES Y COMERCIALES CON PRODUCTOS ELECTRÓNICOS

+

+

Máx 2x
Grupo 8x

MODELO	CÓDIGO	PRECIO €
DCONNECT BOX	60172819	475

MODELO	CÓDIGO	PRECIO €
CABLE PARA CONEXIÓN ADAC 2 m	60188150	31

MODELO	PÁGINA
ADAC	29

Solo los ADAC con adhesivo DConnect READY son compatibles con DConnect

+

+

Máx 2x
Grupo 8x

MODELO	CÓDIGO	PRECIO €
DCONNECT BOX	60172819	475

MODELO	CÓDIGO	PRECIO €
CABLE CONEXIÓN MCE 2 m + PRENSA	60188147	36

MODELO	PÁGINA
MCE/P	28

Solo los MCE/P con adhesivo DConnect READY son compatibles con DConnect

+

+

Máx 2x*
Grupo 8x

MODELO	CÓDIGO	PRECIO €
DCONNECT BOX	60172819	475

MODELO	CÓDIGO	PRECIO €
CABLE CONEXIÓN AD PLUS 5 m + PRENSA	60188148	34
*CABLE ESPECIAL PARA UN SEGUNDO GRUPO 5 m + PRENSA	60189926	23

MODELO	PÁGINA
ACTIVE DRIVER PLUS	27

Necesario actualizar a la versión:
VE 2.X o posterior

DAB PUMPS se reserva el derecho de efectuar modificaciones sin la obligación de aviso previo.

ACCESORIOS DCONNECT BOX

MODELO		CÓDIGO	PRECIO
	CABLE ETHERNET 2m	60188146	**27**
	KIT ADAPTADOR DCONNECT BMS (MODBUS RTU RS485)	60198693	**215**
	KIT ALIMENTADOR MINI UPS PARA DCONNECT BOX	60198905	**140**
	CUADRO DCONNECT BOX (DConnect Box incluido)	60198153	**577**

DAB PUMPS se reserva el derecho de efectuar modificaciones sin la obligación de aviso previo.

ESQUEMA DE FUNCIONAMIENTO

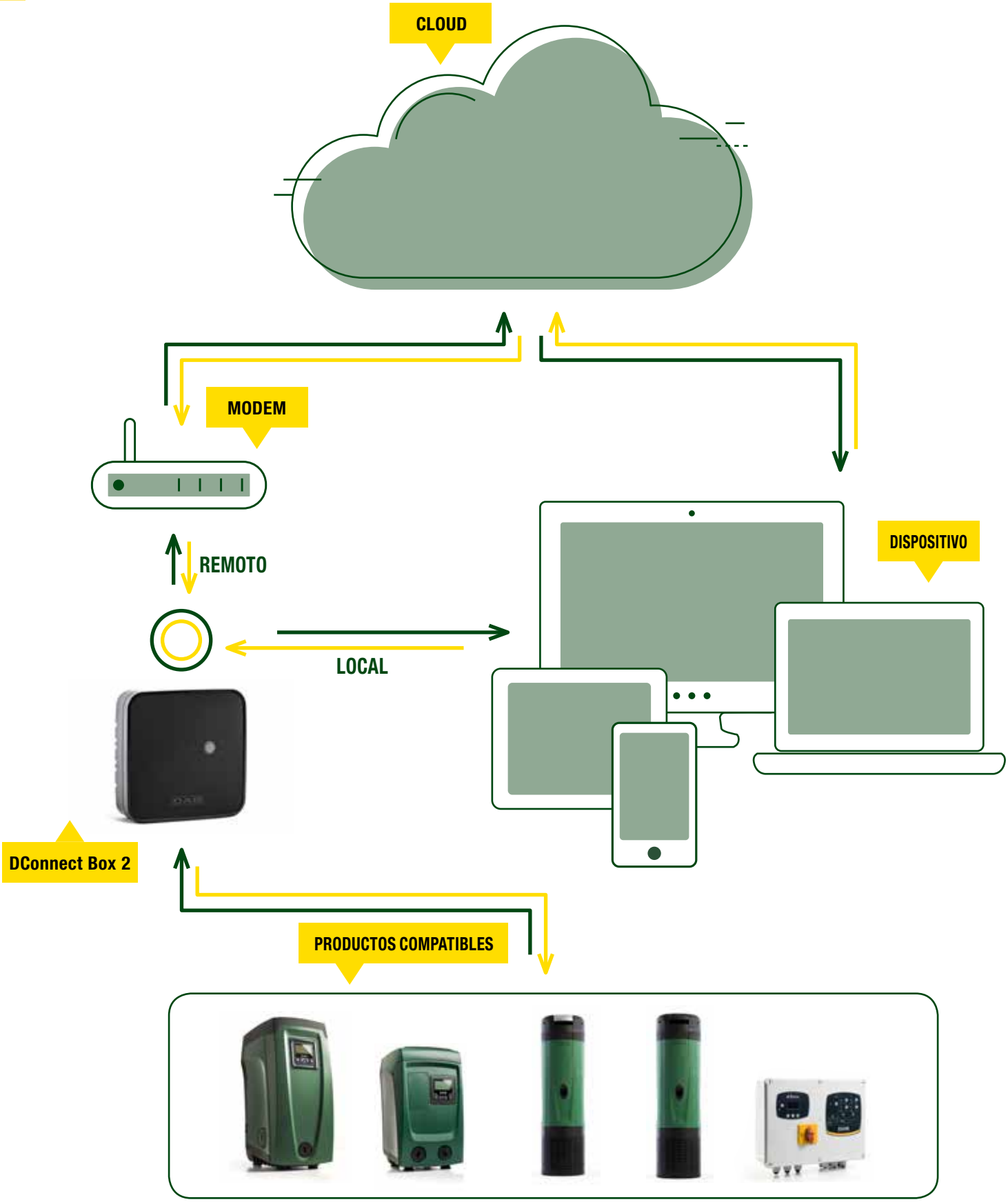

Para ampliar información consulta: **internetofpumps.com**

DAB PUMPS se reserva el derecho de efectuar modificaciones sin la obligación de aviso previo.

CONEXIONES PRODUCTOS COMPATIBLES

DCONNECT BOX 2

CONTROL REMOTO PARA INSTALACIONES RESIDENCIALES Y COMERCIALES CON PRODUCTOS ELECTRÓNICOS

1x

+

1x

Máx 4x

MODELO	CÓDIGO	PRECIO €
DCONNECT BOX 2	60196424	242

MODELO	PÁGINA
ESYBOX	116

Necesario actualizar a la versión:
VE 5.X o posterior

1x

+

1x

Máx 4x
(no grupo)

MODELO	CÓDIGO	PRECIO €
DCONNECT BOX 2	60196424	242

MODELO	PÁGINA
ESYBOX MINI [3]	114

Necesario actualizar a la versión:
VE 2.X o posterior

1x

+

1x

Máx 1x

MODELO	CÓDIGO	PRECIO €
DCONNECT BOX 2	SE SUMINISTRA DE SERIE	

MODELO	PÁGINA
ESYBOX DIVER	121

DAB PUMPS se reserva el derecho de efectuar modificaciones sin la obligación de aviso previo.

DCONNECT BOX 2

CONTROL REMOTO PARA INSTALACIONES RESIDENCIALES Y COMERCIALES CON PRODUCTOS ELECTRÓNICOS

1x

+

1x

Máx 1x

MODELO	CÓDIGO	PRECIO €
DCONNECT BOX 2	60196424	**242**

MODELO	PÁGINA
DTRON 3	290

1x

+

1x

+

1x

Máx 1x

MODELO	CÓDIGO	PRECIO €
DCONNECT BOX 2	60196424	**242**

MODELO	CÓDIGO	PRECIO €
KIT USB CABLE 2 m + PRENSA	60188149	**39**

MODELO	PÁGINA
EBOX	33

Solo los EBOX con adhesivo DConnect READY son compatibles con DConnect

DAB PUMPS se reserva el derecho de efectuar modificaciones sin la obligación de aviso previo.

D+ CONNECT

EL CONTROL REMOTO A TU ALCANCE

SIEMPRE LISTO

SIEMPRE CONECTADO

CERCA DEL CLIENTE

DConnect es el nuevo servicio en la nube DAB que permite controlar de forma remota cualquier instalación, en tiempo real y desde cualquier lugar.

INTERNETOFPUMPS.COM

DAB WATER•TECHNOLOGY

ÍNDICE - ELECTRÓNICA. SISTEMA DE MANDO Y CONTROL

VARIADORES DE VELOCIDAD - INVERTER

MCE/C
MONTAJE EN BOMBA
INSTALACIONES DE CIRCULACIÓN
ED **PÁG. 26**

ACTIVE DRIVER PLUS
MONTAJE EN TUBERÍA
INSTALACIONES DOMÉSTICAS DE PRESURIZACIÓN
AS **PÁG. 27**

MCE/P
MONTAJE EN BOMBA
INSTALACIONES DE PRESURIZACIÓN
ED **PÁG. 28**

ADAC
MONTAJE MURAL
INSTALACIONES DE PRESURIZACIÓN
EA **PÁG. 29**

SUNDRIVER
CUADRO ELECTRÓNICO
DE CONTROL CON INVERTER
INSTALACIONES CON PANELES SOLARES
AT **PÁG. 30**

SMART SUN SOLAR
CUADRO ELECTRÓNICO
DE CONTROL CON INVERTER
INSTALACIONES CON PANELES SOLARES
G1 **PÁG. 31**

SISTEMAS ON/OFF

EBOX
CUADRO DE CONTROL
DRENAJE, PRESURIZACIÓN
AT **PÁG. 33**

SMART PRESS
CONTROLADOR ON/OFF
AR **PÁG. 34**

CONTROLLER
CONTROLADOR ON/OFF
AR **PÁG. 34**

ACCESORIOS
PÁG. 35

MCE/C

INVERTER PARA BOMBAS DE CIRCULACIÓN - MONTAJE EN BOMBA

Los **MCE/C** representan la gama de inverters DAB diseñada para la gestión de bombas de circulación. Destacan por su facilidad de uso, potencia, simplicidad de instalación y regulación.
Los inverter **MCE/C** están concebidos para el control de bombas de circulación permitiendo una fácil regulación de la presión diferencial, adaptando las prestaciones de la bomba a las necesidades específicas de la instalación. Se instalan sobre el ventilador del motor, lo que asegura una instalación particularmente sencilla y rápida.
Interfaz de usuario con display gráfico, lo que garantiza una programación sencilla e intuitiva.
Los inverters **MCE/C** disponen de una arquitectura de doble microprocesador que garantiza la máxima eficiencia y adaptabilidad. Su construcción robusta y fiable y su diseño moderno e innovador completan el producto también desde un punto de vista estético.
Refrigeración garantizada gracias al ventilador de la bomba.
Los inverter **MCE/C** protegen la bomba gracias a sus sistemas integrados de protección. Incrementan la vida útil de la misma gracias a la eliminación del golpe de ariete y haciéndola girar a las mínimas revoluciones (rpm) necesarias para satisfacer las necesidades de la instalación, manteniendo su consumo al mínimo ahorrando energía.
Incorporan el kit necesario para su montaje sobre el motor de la bomba.
Disponen de un sistema de comunicación que permite la creación de grupos gemelos.
El cable de comunicación se suministra por separado.
ΔP-v, especificar el modelo de bomba en el que se instalará el inverter.

Función Boost: se utiliza para hacer funcionar las bombas en modo simultáneo o alterno cada 24 h.
Control a TºC Constante*
Control a ΔT Constante*
*Sensor de temperatura no incluido

Función de arranque rápido de la bomba para garantizar un caudal inmediato y evitar el bloqueo de la caldera durante la fase de encendido.

Protocolos de comunicación:
- RS485 MODBUS RTU
  mediante cable adaptador (ver accesorios).
- DConnect

ACCESORIOS NECESARIOS
- **sensor de presión diferencial**
- **cables de comunicación**
  (en sistemas gemelos)

Se aconseja el empleo de cables apantallados para minimizar las interferencias que puedan aparecer.
En instalaciones críticas (por ejemplo, cuando los cables de alimentación tienen longitudes muy elevadas) puede ser necesario el uso de filtros e inductancias.

D CONNECT PÁG. 9 ACCESORIOS PÁG. 35

MODELO	CÓDIGO	PRECIO €	MÁXIMA POTENCIA MECÁNICA (P2) BOMBA kW	CONSUMO MÁX NOMINAL MOTOR A	CONSUMO MÍN NOMINAL MOTOR A	ALIMENTACIÓN 50 Hz	ALIMENTACIÓN ELECTROBOMBA 50 Hz	TAMAÑO MOTOR (MEC)
MCE/C 11	60144656	**826**	1,1	6,5	1,0	Monofásica 1x230	Trifásica 3x230	71 / 80
MCE/C 15	60144657	**1.104**	1,5	8,0	1,0	Monofásica 1x230	Trifásica 3x230	90
MCE/C 22	60144659	**1.309**	2,2	10,5	1,0	Monofásica 1x230	Trifásica 3x230	90 / 100
MCE/C 30	60144660	**1.627**	3	7,5	2,0	Trifásica 3x400	Trifásica 3x400	100
MCE/C 55	60144662	**2.052**	5,5	13,5	2,0	Trifásica 3x400	Trifásica 3x400	112 / 132
MCE/C 110	60144664	**2.875**	11,0	24	2,0	Trifásica 3x400	Trifásica 3x400	132 / 160
MCE/C 150	60144665	**3.870**	15,0	32	2,0	Trifásica 3x400	Trifásica 3x400	160

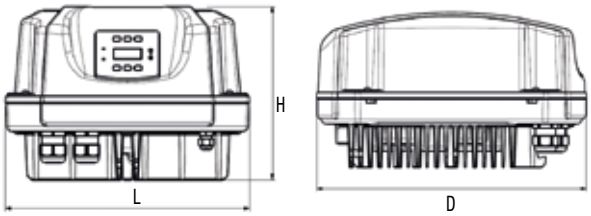

MODELO	L	H	D	DIMENSIONES EMBALAJE			PESO KG	CANT. x PALÉ
				L/D	L/L	H		
MCE/C 11	200	199	262	265	235	215	5	48
MCE/C 15	200	199	262	265	235	215	5	48
MCE/C 22	200	199	262	265	235	215	5	48
MCE/C 30	267	196	352	360	280	200	7,6	32
MCE/C 55	267	196	352	360	280	200	7,6	32
MCE/C 110	343	244	425	435	345	265	12	12
MCE/C 150	343	244	425	435	345	265	12	12

DAB PUMPS se reserva el derecho de efectuar modificaciones sin la obligación de aviso previo.

ACTIVE DRIVER PLUS

INVERTER PARA BOMBAS DE PRESURIZACIÓN

ACTIVEDRIVER plus

Los modelos Active Driver Plus son inverters para el control y gestión de bombas hidráulicas y encuentran sus aplicaciones naturales en sistemas de bombeo a presión constante: domésticos, industriales y agrícolas.
Gracias al display OLED se dispone de un interfaz gráfico extremadamente sencillo e intuitivo. Visualizar o modificar cualquier parámetro es extremadamente fácil, lo que también simplifica el mantenimiento.
Dispone de un Asistente de Configuración que solicita al usuario los parámetros mínimos necesarios para su primera configuración.
Los Active Driver Plus reducen el consumo eléctrico gracias a la tecnología con inverter, y garantizan al mismo tiempo el máximo confort al mantener constante la presión en la instalación.
Son extremadamente versátiles porque no necesitan sensores ni válvula anti retorno externos. De hecho, en su interior disponen de un sensor de presión, un sensor de flujo y una válvula anti retorno.
Principales ventajas del uso de los Active Driver Plus:
- Confort gracias a la presión constante.
- Ahorro energético gracias a la tecnología con inverter.
- Funcionamiento más silencioso.
- Dimensiones reducidas.
- Protecciones integradas: marcha en seco, amperimétrica, tensiones anómalas, sobre temperatura y anti-hielo.

Se aconseja el empleo de cables apantallados para minimizar las interferencias que puedan aparecer.
En instalaciones críticas (por ejemplo, cuando los cables de alimentación tienen longitudes muy elevadas) puede ser necesario el uso de filtros e inductancias.

Tensión de alimentación
115V y 230V monofásico. 400V trifásico.
Tensión bomba
115V y 230V monofásica. 230V y 400V trifásico.
Frecuencia de alimentación 50 Hz - 60 Hz.
Instalación
Vertical u horizontal (solo M/M y M/T).
Máx. Temperatura del líquido 50°C.
Máx. Temperatura de trabajo 50°C.
Caudal máximo 18m³/h.
Presión máxima 13 bar.
Rango regulación presión
de 1 a 13 bar (según modelo)
Diámetro de aspiración (DNA) 1 ¼" macho.
Diámetro de impulsión (DNM) 1 ½" hembra.
Grado de protección IP55.
Interfaz de comunicación para grupos
Sí, un Active Driver Plus por bomba (máx. 8)
No requiere válvula de retención.
Equipado con display gráfico.

WRAS APPROVED PRODUCT

D+ CONNECT PÁG. 9

MODELO	CÓDIGO	PRECIO €	CONSUMO MÁXIMO MOTOR A	POTENCIA MÁXIMA MOTOR kW	ALIMENTACIÓN 50 Hz	ALIMENTACIÓN BOMBA 50 Hz	INTERFAZ COMUNICACIÓN GRUPOS	RANGO REGULACIÓN PRESIÓN BAR
ACTIVE DRIVER PLUS M/M 1.1	60149661	**572**	8,5	1,1	Monofásica 1x230	Monofásica 1x230	SÍ	1-9
ACTIVE DRIVER PLUS M/M 1.5 DUAL VOLTAGE	60170688	**839**	11		Monofásica	Monofásica	SÍ	1-9
				0,55	1x115	1x115		
				1,5	1x230	1x230		
ACTIVE DRIVER PLUS M/M 1.8 DUAL VOLTAGE	60170689	**962**	14		Monofásica	Monofásica	SÍ	1-9
				1,0	1x115	1x115		
				1,8	1x230	1x230		
ACTIVE DRIVER PLUS M/T 1.0	60169777	**806**	4,7	1,0	Monofásica 1x230	Trifásica 3x230	SÍ	1-9
ACTIVE DRIVER PLUS M/T 2.2	60170687	**1.028**	10,5	2,2	Monofásica 1x230	Trifásica 3x230	SÍ	1-13
ACTIVE DRIVER PLUS T/T 3.0	60169808	**1.302**	7,5	3,0	Trifásica 3x400	Trifásica 3x400	SÍ	1-13
ACTIVE DRIVER PLUS T/T 5.5	60170715	**1.595**	13,3	5,5	Trifásica 3x400	Trifásica 3x400	SÍ	1-13

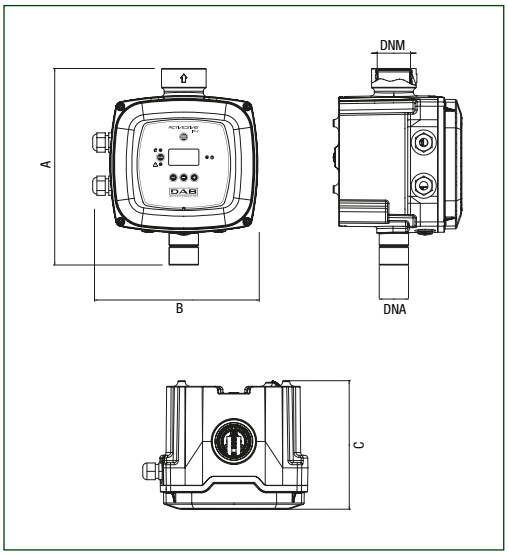

MODELO	A	B	C	DNM	DNA	DIMENSIONES EMBALAJE			PESO Kg	CANT. X PALÉ
						L/A	L/B	H		
ACTIVE DRIVER PLUS M/M 1.1	237	282	185	1"½F	1"¼M	340	270	220	3,5	32
ACTIVE DRIVER PLUS M/M 1.5	237	282	185	1"½F	1"¼M	340	270	220	3,5	32
ACTIVE DRIVER PLUS M/M 1.8	237	282	185	1"½F	1"¼M	340	270	220	3,8	32
ACTIVE DRIVER PLUS M/T 1.0	237	282	185	1"½F	1"¼M	340	270	220	3,5	32
ACTIVE DRIVER PLUS M/T 2.2	237	282	185	1"½F	1"¼M	340	270	220	3,5	32
ACTIVE DRIVER PLUS T/T 3.0	237	282	185	1"½F	1"¼M	340	270	220	4,5	32
ACTIVE DRIVER PLUS T/T 5.5	237	282	185	1"½F	1"¼M	340	270	220	4,6	32

DAB PUMPS se reserva el derecho de efectuar modificaciones sin la obligación de aviso previo.

MCE/P

INVERTER PARA BOMBAS DE PRESURIZACIÓN - MONTAJE EN BOMBA

Los **MCE/P** representan una de las gamas de inverters DAB diseñadas para la gestión de bombas de presurización. Ideales en aplicaciones profesionales complejas, pueden controlar bombas de hasta 15 kW.
Estos dispositivos combinan simplicidad de uso, un diseño robusto y las ventajas propias del uso de un variador de velocidad. Los variadores **MCE/P** se instalan directamente sobre la bomba, junto con un sensor de presión y, **opcionalmente**, un sensor de flujo.
La utilización de un sensor de flujo garantiza una regulación más precisa de la presión.
Con el **MCE/P** se pueden formar grupos de presión de **hasta 8 bombas** fácilmente mediante un cable de comunicación estándar.
La familia **MCE/P** une confort, ahorro energético, sistemas de protección, facilidad de uso y configuración.
Refrigeración garantizada gracias al ventilador de la bomba.
Los **MCE/P** garantizan el máximo confort y un incremento de la vida útil del sistema, alcanzando también un elevado ahorro energético de hasta el 60%.
Se puede instalar fácilmente en sistemas ya existentes con cualquier tipo de bomba (excepto bombas sumergidas).

ACCESORIOS NECESARIOS
- **sensor de presión**
- **cables de comunicación**
  (tantos como sea necesario)

ACCESORIOS OPCIONALES
- **sensor de flujo**

Se aconseja el empleo de cables apantallados para minimizar las interferencias que puedan aparecer.
En instalaciones críticas (por ejemplo, cuando los cables de alimentación tienen longitudes muy elevadas) puede ser necesario el uso de filtros e inductancias.

D+ CONNECT PÁG. 9 ACCESORIOS PÁG. 35

MODELO	CÓDIGO	PRECIO €	MÁXIMA POTENCIA MECÁNICA (P2) BOMBA kW	CONSUMO MÁX NOMINAL MOTOR A	CONSUMO MÍN NOMINAL MOTOR A	ALIMENTACIÓN 50 Hz	ALIMENTACIÓN ELECTROBOMBA 50 Hz	TAMAÑO MOTOR (MEC)
MCE/P 11	60145919	**826**	1,1	6,5	1,0	Monofásica 1x230	Trifásica 3x230	71 / 80
MCE/P 15	60145920	**1.104**	1,5	8,0	1,0	Monofásica 1x230	Trifásica 3x230	90
MCE/P 22	60145921	**1.309**	2,2	10,5	1,0	Monofásica 1x230	Trifásica 3x230	90 / 100
MCE/P 30	60145922	**1.626**	3	7,5	2,0	Trifásica 3x400	Trifásica 3x400	100
MCE/P 55	60145923	**2.052**	5,5	13,5	2,0	Trifásica 3x400	Trifásica 3x400	112 / 132
MCE/P 110	60145924	**2.875**	11,0	24	2,0	Trifásica 3x400	Trifásica 3x400	132 / 160
MCE/P 150	60145925	**3.793**	15,0	32	2,0	Trifásica 3x400	Trifásica 3x400	160

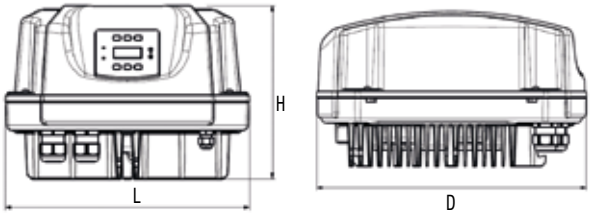

MODELO	L	H	D	DIMENSIONES EMBALAJE			PESO KG	CANT. x PALÉ
				L/D	L/L	H		
MCE/P 11	200	199	262	265	235	215	5	48
MCE/P 15	200	199	262	265	235	215	5	48
MCE/P 22	200	199	262	265	235	215	5	48
MCE/P 30	267	196	352	360	280	200	7,6	32
MCE/P 55	267	196	352	360	280	200	7,6	32
MCE/P 110	343	244	425	435	345	265	12	12
MCE/P 150	343	244	425	435	345	265	12	12

DAB PUMPS se reserva el derecho de efectuar modificaciones sin la obligación de aviso previo.

ADAC

INVERTER PARA BOMBAS DE PRESURIZACIÓN - MONTAJE MURAL

Los **ADAC** son los inverters diseñados para **aplicaciones profesionales extremas** con bombas de hasta 15 kW.
Estas unidades combinan la simplicidad de la serie **ADAC** con el diseño robusto y las ventajas de un variador de velocidad.
Pueden instalarse en un cuadro de control y deben ser suministrados con sensor de presión y, opcionalmente, un sensor de flujo.
La utilización del sensor de flujo permite una regulación aún mejor de la presión.
El **ADAC** puede combinarse fácilmente para formar grupos de presión de hasta 8 bombas, mediante conexión con cable estándar.
Confort, ahorro energético, protección y simplicidad son algunas palabras que definen esta serie de productos.
Refrigeración por aire mediante ventilador interno. Cuerpo de metal, por lo que son extremadamente robustos y pueden utilizarse en condiciones límites. **ADAC** garantiza un incremento de la vida media del sistema, junto con un importante ahorro energético.

ACCESORIOS NECESARIOS
- **sensor de presión**
- **cables de comunicación**
  (tantos como sea necesario)

ACCESORIOS OPCIONALES
- **sensor de flujo**

Se aconseja el empleo de cables apantallados para minimizar las interferencias que puedan aparecer.
En instalaciones críticas (por ejemplo, cuando los cables de alimentación tienen longitudes muy elevadas) puede ser necesario el uso de filtros e inductancias.

D+ CONNECT PÁG. 9 ACCESORIOS PÁG. 35

MODELO	CÓDIGO	PRECIO €	MÁXIMA POTENCIA MECÁNICA (P2) BOMBA kW	CONSUMO MÁX NOMINAL MOTOR A	CONSUMO MÍN NOMINAL MOTOR A	ALIMENTACIÓN 50 Hz	ALIMENTACIÓN ELECTROBOMBA 50 Hz
AD M/T 1.0 AC	60145522	**770**	1,0	6,5	1,0	1x230	3x230
AD M/T 1.5 AC	60145523	**872**	1,5	9,0	1,0	1x230	3x230
AD M/T 2.2 AC	60145524	**1.012**	2,2	11,5	1,0	1x230	3x230
AD T/T 3.0 AC	60145525	**1.416**	3,0	9,0	2,0	3x400	3x400
AD T/T 4.0 AC	60145526	**1.591**	4,0	11	2,0	3x400	3x400
AD T/T 5.5 AC	60145527	**1.790**	5,5	15	2,0	3x400	3x400
AD T/T 7.5 AC	88002773	**2.377**	7,5	22	2,0	3x400	3x400
AD T/T 11.0 AC	88002774	**2.524**	11	31	2,0	3x400	3x400
AD T/T 15.0 AC	88002775	**3.342**	15	41	2,0	3x400	3x400

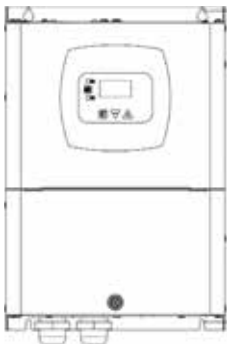

MODELO	L	H	D	DIMENSIONES EMBALAJE			PESO KG	CANT. x PALÉ
				L/D	L/L	H		
AD M/T 1.0 AC	173	280	180	300	350	250	6,3	24
AD M/T 1.5 AC	173	280	180	300	350	250	6,3	24
AD M/T 2.2 AC	173	280	180	300	350	250	6,3	24
AD T/T 3.0 AC	251	370	180	350	570	250	11	12
AD T/T 4.0 AC	251	370	180	350	570	250	11	12
AD T/T 5.5 AC	251	370	180	350	570	250	11	12
AD T/T 7.5 AC	265	390	228	380	520	300	16	12
AD T/T 11.0 AC	265	390	228	380	520	300	16	12
AD T/T 15.0 AC	265	390	228	380	520	300	16	12

DAB PUMPS se reserva el derecho de efectuar modificaciones sin la obligación de aviso previo.

SUNDRIVER

CUADRO ELECTRÓNICO DE CONTROL CON INVERTER PARA INSTALACIONES CON PANELES SOLARES

Cuadro de mando y protección electrónico con inverter diseñado para el control de bombas instaladas en sistemas fotovoltaicos en instalaciones de elevación de agua en pozos, circulación y filtrado de piscinas o el trasvase de agua entre depósitos y cisternas.
Diseñado para ser alimentado principalmente por energía solar, pero en caso de necesidad, también puede ser alimentado por una fuente de alimentación o un generador a través de un interruptor manual, asegurando el funcionamiento incluso en ausencia de energía solar.
Dispone de sistemas de protección contra sobrecorriente, sobretensión, sobretemperatura, cortocircuito del motor, funcionamiento en seco.
Posibilidad de conectar al cuadro sondas de nivel, un flotador o un interruptor de flujo. Refrigeración por aire mediante ventilador interno.
Comparado con sistemas tradicionales sin inverter, consigue un importante ahorro de energía y evita el golpe de ariete.
Suministrado de serie con dos electrosondas.

Tensiones nominales de alimentación
VDC 420 V.
VAC 300 V.

Frecuencia de alimentación 50 Hz - 60 Hz.

Potencia máxima de uso
0,37-3 kW.
0,5-4 Hp.

Rango de funcionamiento bomba
Alimentación bomba 230V:
- arranque = por encima de 290 Vdc / 206 Vac.
- paro = por debajo de 190 Vdc / 135 Vac.

Alimentación bomba 115V:
- arranque = por encima de 140 Vdc / 100 Vac.
- paro = por debajo de 110 Vdc /180 Vac.

Temperatura ambiente máxima +50°C.

Grado de protección IP 54

sundriver

ACCESORIOS PÁG. 35

MODELO	CÓDIGO	PRECIO €
SUNDRIVER 1/50	60188600	**1.791**
SUNDRIVER 2/50	60188601	**1.506**
SUNDRIVER 3/50	60188602	**1.791**
SUNDRIVER 4/50	60188603	**2.268**

DATOS ELÉCTRICOS					
ALIMENTACIÓN RED 50 HZ	ALIMENTACIÓN BOMBA 50 HZ	CONFIGURACIÓN	P2 NOMINAL kW	P2 NOMINAL HP	In A
115-230 V Monofásica	115 V	SETUP 1	0,37	0,5	4,7
		SETUP 2	0,55	0,75	7,5
		SETUP 3	0,75	1	9,1
230 V Monofásica	230 V	SETUP 1	0,37	0,5	2,8
		SETUP 2	0,55	0,75	3,8
		SETUP 3	0,75	1	4,5
230 V Monofásica/Trifásica	230 V	SETUP 1	1,1	1,5	6,2
		SETUP 2	1,5	2	7,9
230 V Trifásica	230 V	SETUP 1	2,2	3	10,4
		SETUP 2	3	4	13,6

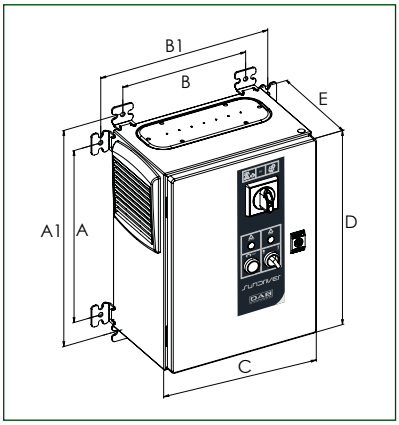

MODELO	A	A1	B	B1	C	D	E	DIMENSIONES EMBALAJE L/A	L/B	H	PESO KG
SUNDRIVER 1/50	350	440	250	340	300	400	200	505	405	305	11,5
SUNDRIVER 2/50	350	440	250	340	300	400	200	505	405	305	11,5
SUNDRIVER 3/50	350	440	250	340	300	400	200	505	405	305	12
SUNDRIVER 4/50	350	440	250	340	300	400	200	505	405	305	12

DAB PUMPS se reserva el derecho de efectuar modificaciones sin la obligación de aviso previo.

SMART SUN SOLAR

CUADRO ELECTRÓNICO DE CONTROL CON INVERTER PARA INSTALACIONES CON PANELES SOLARES

El sistema MK32 Solar ha sido diseñado para alimentar y controlar una bomba de motor trifásico estándar de jaula de ardilla con la energía solar.
El sistema está compuesto de:

- Control electrónico por microprocesador y con pantalla LCD
- Variador de velocidad
- Armario contenedor con conexiones y seguridades

La energía irradiada por el sol es capturada por los paneles solares y convertida en un voltaje de corriente continua que el variador de velocidad transforma en un voltaje trifásico compatible con bombas estándar de corriente alterna.
El control electrónico asegura el funcionamiento correcto de la bomba en condiciones de radiación solar variable. La velocidad de marcha de la bomba se ajusta para consumir solo la potencia solar disponible en cada momento, respetando las características hidráulicas de la bomba.
Además, proporciona las siguientes ventajas respecto a otros sistemas de control:

- Sistema anti falsos arranques
- Seguidor del punto de máxima potencia
- Hibridación AC/DC (Opcionalmente)
- Regulación de presión
- Arranque-paro programable
- Arranque especial para motores en baño de agua
- Llenado de tuberías
- Protección por subcarga
- Protecciones externas
- Fácil operación y mantenimiento
- Registo de eventos

Versiones especiales
Las opciones forman parte del cuadro y por tanto hay que indicarlas a la hora de hacer el pedido del mismo.

- Hibridación. El cuadro con hibridación sólo se diferencia externamente del estándar en que tiene una conexión extra para la toma de corriente alterna.
- Módulo wifi. Permite un control local desde un teléfono móvil.
- Hidronivel. Permite la conexión de sondas de pozo (común, mínimo y máximo).
  *El cuadro trae de serie una conexión para sensor de flujo (24Vdc) que se instalaría en la tubería de impulsión de la bomba para detectar posibles funcionamientos en seco de la bomba sin necesidad de hidronivel.
- Pantalla táctil 7" con servidor web.

Accesorios (Pág.32)
Los accesorios se suministran por separado, se pueden pedir independientemente y en cualquier momento.

- Módulos SC1 y SC1M. En dos versiones, para bombas de 230Vac y de 400Vac.
- Cajas de conexión de arrays.

	RANGOS DE ENTRADA Y SALIDA CLASE 200V	RANGOS DE ENTRADA Y SALIDA CLASE 400V
FRECUENCIA MÁXIMA SALIDA	50 / 60 Hz – puede reducirse por un voltaje de entrada bajo	50 / 60 Hz - puede reducirse por un voltaje de entrada bajo
VOLTAJE MÁXIMO SALIDA	230V	460V
VOLTAJE DE ENTRADA AC	200 » 230Vac +10% -15%	380 » 460Vac +10% -15%
FRECUENCIA DE ENTRADA AC	50 / 60 Hz ±5%	50 / 60 Hz ±5%
VOLTAJE DE ENTRADA DC	390Vdc	780Vdc

ACCESORIOS PÁG. 35

MODELO	ESTÁNDAR		HÍBRIDO AC/DC		ALIMENT. BOMBA 50 Hz	CONSUMO MÁXIMO A	VERSIONES ESPECIALES IMPORTE A SUMAR AL PRECIO DEL CUADRO			
	CÓDIGO DC	PRECIO €	CÓDIGO AC/DC	PRECIO €			MÓDULO WIFI	HIDRONIVEL	PANTALLA TÁCTIL 7"	SERVIDOR WEB
SMART SUN SOLAR SOLAR 230V-5A	60181397	1.503	60171792	2.201	3 x 230 V~	5	156	143	2.069	3.173
SMART SUN SOLAR SOLAR 230V-8A	60181398	1.590	60171793	2.332	3 x 230 V~	8				
SMART SUN SOLAR SOLAR 230V-12A	60182264	1.962	60182262	2.672	3 x 230 V~	12				
SMART SUN SOLAR SOLAR 230V-16A	60182265	2.234	60181387	2.989	3 x 230 V~	16				
SMART SUN SOLAR SOLAR 230V-23A	60182266	2.552	60181388	3.750	3 x 230 V~	23				
SMART SUN SOLAR SOLAR 400V-6A	60181399	1.824	60171794	2.585	3 x 400 V~	6	156	143	2.069	3.173
SMART SUN SOLAR SOLAR 400V-9A	60181400	2.051	60171795	2.761	3 x 400 V~	9				
SMART SUN SOLAR SOLAR 400V-12A	60181401	2.334	60171796	3.193	3 x 400 V~	12				
SMART SUN SOLAR SOLAR 400V-16A	60181402	2.635	60171798	3.369	3 x 400 V~	16				
SMART SUN SOLAR SOLAR 400V-23A	60188167	3.530	60181393	5.037	3 x 400 V~	23				
SMART SUN SOLAR SOLAR 400V-28A	60188168	4.161	60181394	5.679	3 x 400 V~	28				
SMART SUN SOLAR SOLAR 400V-37A	60188169	4.917	60181395	6.376	3 x 400 V~	37				

DAB PUMPS se reserva el derecho de efectuar modificaciones sin la obligación de aviso previo.

SMART SUN SOLAR

CUADRO ELECTRÓNICO DE CONTROL CON INVERTER PARA INSTALACIONES CON PANELES SOLARES

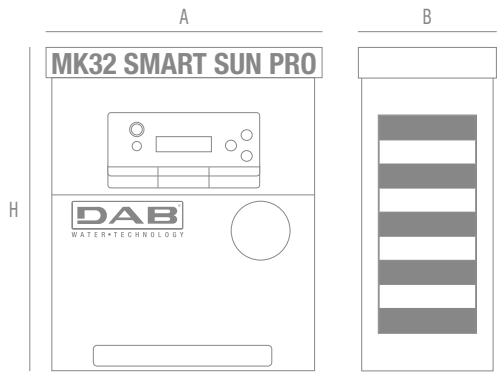

MODELO	A	B	H	PESO KG
SMART SUN SOLAR SOLAR 230V-5A	330	200	415	5,5
SMART SUN SOLAR SOLAR 230V-8A	330	200	415	6,3
SMART SUN SOLAR SOLAR 230V-12A	330	200	415	6,8
SMART SUN SOLAR SOLAR 230V-16A	330	200	415	7,9
SMART SUN SOLAR SOLAR 230V-23A	330	200	415	11,0
SMART SUN SOLAR SOLAR 400V-6A	330	200	415	7,3
SMART SUN SOLAR SOLAR 400V-9A	330	200	415	8,2
SMART SUN SOLAR SOLAR 400V-12A	330	200	415	10,6
SMART SUN SOLAR SOLAR 400V-16A	330	200	415	10,9
SMART SUN SOLAR SOLAR 400V-23A	330	240	715	15,0
SMART SUN SOLAR SOLAR 400V-28A	330	240	715	15,5
SMART SUN SOLAR SOLAR 400V-37A	330	240	715	19,5

ARRAY

Caja de conexión IP65 para agrupar los cables de conexión de 2, 3 ó 4 arrays. Incluye dos fusibles por cada array.

	CÓDIGO	PRECIO €	DIMENSIONES			PESO Kg
			A	B	H	
CONEXIÓN 2 ARRAY	60171799	**221**	117	90	220	2
CONEXIÓN 3 ARRAY	60171797	**262**				
CONEXIÓN 4 ARRAY	60171800	**298**				

LIMITADOR DE VOLTAJE DE PANELES SOLARES

Debido al aumento del voltaje de los paneles solares con temperaturas bajas (madrugada) el número de paneles máximo que se pueden conectar en serie (array) en ocasiones es insuficiente para la potencia de la bomba, obligando a instalar más arrays en paralelo.

Por el contrario al mediodía cuando la temperatura aumenta por un sol pleno, las series de pocos paneles producen un voltaje excesivamente bajo para poder hacer trabajar la bomba a máxima velocidad, bajo peligro de quemar el motor.

El módulo SC1 conectado a un array soluciona esta disyuntiva ya que desconecta parte de los paneles cuando el voltaje es excesivo y los reconecta cuando baje.

La posibilidad de conectar más paneles en serie sin sobrepasar el voltaje del variador en muchas ocasiones se traduce en un campo solar con menor número total de paneles, con el consiguiente ahorro de costes no sólo en paneles sino también en la correspondiente estructura de soporte.

Adicionalmente, el modelo SC1M permite utilizar uno de los arrays de la instalación como sensor de radiación solar, garantizando que la bomba sólo arrancará cuando haya sol suficiente. Especialmente recomendado para bombas de 11KW y superiores.

	DESCRIPCIÓN	CÓDIGO	PRECIO €	DIMENSIONES (mm)			PESO Kg
				ANCHO	ALTO	FONDO	
	SC1 400 VAC (780 VDC)	60182784	**277**	153	135	23	0,6
	SC1 220 VAC (380 VDC)	60182491	**277**				
	SC1M 400 VAC (780 VDC) CON MEDIDA DE POTENCIA EN PANELES	60182794	**725**	153	135	23	0,6
	SC1M 220 VAC (380 VDC) CON MEDIDA DE POTENCIA EN PANELES	60182785	**725**				

DAB PUMPS se reserva el derecho de efectuar modificaciones sin la obligación de aviso previo.

EBOX

CUADRO ELECTRÓNICO DE MANDO Y PROTECCIÓN

ebox plus D

ebox plus es un cuadro electrónico de control para la protección y funcionamiento automático para una o dos bombas (sumergibles para drenaje o presurización) monofásicas o trifásicas, instaladas en entornos domésticos, civiles e industriales.

ebox basic

ebox basic es un cuadro electrónico de control para la protección y funcionamiento automático para una o dos bombas (sumergibles para drenaje o presurización) monofásicas instaladas en entornos domésticos.

Tensión nominal de alimentación
- **ebox plus** 1x230 V - 3x230 V & 3x400 V (selección automática)
- **ebox basic** 1x230 V

Frecuencia 50 - 60 Hz

Potencia máxima de uso
- **ebox plus** 5,5 kWatt + 5,5 kWatt
- **ebox basic** 2,2 kWatt + 2,2 kWatt

Consumo máximo de uso 12 A + 12 A

Condensador de arranque
KIT suministrado como accesorio

Rango temperatura ambiente
-10° C + 40° C

Rango temperatura de almacenaje
-25° C + 55° C

Humedad relativa del aire 90% a 20° C

Altitud máxima 1000 s.l.m.

Grado de protección IP 55

Normativa referente a la construcción de cuadros EN 60335-1

ebox

D+CONNECT PÁG. 9

ACCESORIOS PÁG. 35

3" DISPLAY

- Guía *paso a paso* de configuración durante la primera instalación
- Permite consultar el historial de alarmas tanto del cuadro como de las bombas
- Facilita el seguimiento de las bombas y los sensores y el ajuste de los niveles de arranque / paro de las bombas
- Permite la elección de la lengua y una contraseña para bloquear los ajustes realizados.

SELECCIÓN AUTOMÁTICA DE LA TENSIÓN (ebox plus)

Con un único modelo en stock, es posible controlar de manera totalmente automática tanto bombas monofásicas como trifásicas.

MODELO	CÓDIGO	PRECIO €	ALIMENTACIÓN 50 HZ	ARRANQUE	P2 NOMINAL kW x2	P2 NOMINAL HP x2	CONSUMO MÁXIMO A	DISPLAY
EBOX BASIC 230/50-60	60163214	**572**	1 X 230 V	DIRECTO	2,2	3	12+12	
EBOX PLUS 230-400V/50-60	60163215	**713**	1 X 230 V	DIRECTO	2,2	3	12+12	
			3 X 230 V		3	4		
			3 X 400 V		5,5	7,5		
EBOX BASIC D 230/50-60	60163216	**658**	1 X 230 V	DIRECTO	2,2	3	12+12	•
EBOX PLUS D 230-400V/50-60	60163217	**855**	1 X 230 V	DIRECTO	2,2	3	12+12	•
			3 X 230 V		3	4		
			3 X 400 V		5,5	7,5		

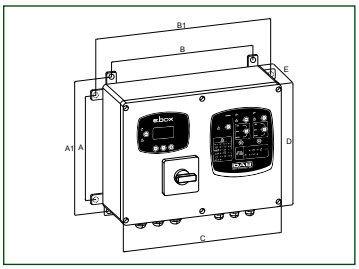

MODELO	A	A1	B	B1	C	D	E	DIMENSIONES EMBALAJE L/A	L/B	H	PESO kg
EBOX BASIC 230/50-60	212	265	282	337	320	260	120	250	430	310	4
EBOX PLUS 230-400V/50-60	212	265	282	337	320	260	120	250	430	310	5
EBOX BASIC D 230/50-60	212	265	282	337	320	260	120	250	430	310	4
EBOX PLUS D 230-400V/50-60	212	265	282	337	320	260	120	250	430	310	5

DAB PUMPS se reserva el derecho de efectuar modificaciones sin la obligación de aviso previo.

PRICE GROUP: **AR**

SMART PRESS

CONTROLADOR ON/OFF

SMART PRESS es un dispositivo electrónico ON/OFF diseñado para controlar el arranque y el paro de una bomba monofásica automáticamente.
Protege a la bomba contra el funcionamiento en seco sin la necesidad de utilizar sondas o flotadores.

La presión de arranque se puede regular (1,2 - 2 BAR).
Todos los modelos de SMART PRESS tienen rearme MANUAL y AUTOMÁTICO.

Funcionamiento
Arranque: la bomba arrancará al detectarse que la presión en la instalación cae por debajo del umbral configurado (al abrir suministros)
Paro: la bomba parará por flujo, al cerrarse todos los suministros

smart press

MODELO	CÓDIGO	PRECIO €	PRESIÓN ARRANQUE CONFIG. bar	CONSUMO MOTOR A	DNA GAS	DNM GAS	PESO KG	CANT. x PALÉ
SMART PRESS WG 1,5 - AUTOM. RESET - CON CABLE	60113308	**137**	de 1,2 a 2	10	1 " M	1 " ¼ F	1,6	100
SMART PRESS WG 3.0 - AUTOM. RESET - CON CABLE	60113922	**202**	de 1,2 a 2	20	1 " M	1 " ¼ F	1,6	100

PRICE GROUP: **AP**

ACCESORIOS

MODELO	CÓDIGO	PRECIO €
VASO DE EXPANSIÓN GWS 0,3L CON O.RING	60161895	**34**

PRICE GROUP: **AR**

CONTROLLER

CONTROLADOR ON/OFF

Dispositivos electrónicos on/off para el control y protección de bombas monofásicas. Diseñados para controlar automáticamente el arranque y el paro de la bomba, además de detenerla en caso de funcionamiento en seco y función antibloqueo con rearme automático.

CONTROL D-SET: Permite programar la presión de arranque de la bomba.

Versiones especiales bajo pedido
manómetro (escala 0-12 bar)
Valores de arranque 1,2 o 2,2 bar distintos del estándar (1,5 bar) para la versión no programable.

Funcionamiento
Arranque: la bomba arrancará al detectarse que la presión en la instalación cae por debajo del umbral programado en los modelos SET, de 1.5 bar en el modelo sin posibilidad de programación (al abrir suministros)
Paro: la bomba parará por flujo, al cerrarse todos los suministros

MODELO	CÓDIGO	PRECIO €	PRESIÓN ARRANQUE bar	CONSUMO MOTOR A	DNA GAS	DNM GAS	PESO KG	CANT. x PALÉ
CONTROL-D 1,5 BAR 1.5 KW CON CABLE	60180508	**156**	1,5	10	1"	1"	1,5	160
CONTROL-D SET 1.5 KW CON CABLE	60180511	**187**	PROGRAMABLE 1,5 / 2 / 2,5 bar	10	1"	1"	1,6	160
CONTROL -D G SET 1.5 KW SIN CABLE*	60180931	**187**	PROGRAMABLE 1,5 / 2 / 2,5 bar	10	1"	1"	1,5	192

* Versión "G" - Manómetro incluido

DAB PUMPS se reserva el derecho de efectuar modificaciones sin la obligación de aviso previo.

ACCESORIOS
ELECTRÓNICA
SISTEMAS DE MANDO Y CONTROL

ACCESORIOS

ELECTRÓNICA. SISTEMAS DE MANDO Y CONTROL

INSTALACIÓN MCE/C

INSTALACIÓN SIMPLE (accesorios necesarios)	INSTALACIÓN GEMELA (accesorios necesarios)
- sensor de presión diferencial + cable	- sensor de presión diferencial + cable - cable de comunicación

INSTALACIÓN ADAC - MCE/P

INSTALACIÓN SIMPLE (accesorios necesarios)	INSTALACIÓN MÚLTIPLE - DE 2 A 8 INVERTERS (accesorios necesarios)
- sensor de presión **OPCIONAL:** sensor de flujo, soporte y cable para dicho sensor.	- sensor de presión - **cable de comunicación** (tantos como sea necesario): ejemplo: 8 inverter - 7 cables de comunicación. **ATENCIÓN - OPCIONAL:** Se puede instalar más de un sensor de presión (mín. 1 por conjunto, máx.1 por inverter). Se puede montar un sensor de flujo en el colector de impulsión o bien 1 sensor de flujo en la impulsión de cada bomba (Sensor de flujo, soportes y cables)

SENSORES DE PRESIÓN	DESCRIPCIÓN	MCE/C	ADAC	MCE/P	CÓDIGO	PRECIO €
	SENSOR DE PRESIÓN DIFERENCIAL 4BAR HUBA (C) *	•			60144674	658
	SENSOR DE PRESIÓN DIFERENCIAL 10BAR HUBA (C) *	•			60144675	655
	SENSOR DE PRESIÓN 25 BAR COMPLETO CON CABLE (2 MT.)		•	•	60146289	226
	SENSOR DE PRESIÓN 25 BAR COMPLETO CON CABLE (4 MT.)		•	•	88002533	207
	SENSOR DE PRESIÓN IP67 4-20 mA - 25 BAR CON CABLE (1,5 mt)		•	•	60162878	227

*El sensor de presión diferencial HUBA se suministra suelto, para su instalación es necesario seleccionar y solicitar por separado el cable de la longitud deseada.

SENSORES DE FLUJO	DESCRIPCIÓN	MCE/C	ADAC	MCE/P	CÓDIGO	PRECIO €
	SENSOR DE FLUJO F3H13 *		•	•	60146290	739
	SENSOR DE FLUJO F3H15 *		•	•	60146291	898

*El sensor de flujo se suministra suelto, para su instalación es necesario seleccionar y solicitar por separado el cable y el soporte adecuados en función de las características de cada instalación.

ACCESORIOS

ELECTRÓNICA. SISTEMAS DE MANDO Y CONTROL

CABLES	DESCRIPCIÓN	MCE/C	ADAC	MCE/P	CÓDIGO	PRECIO €
	CABLE SENSOR DE PRESIÓN DIFERENCIAL MCE L1000	•			60120929	16
	CABLE SENSOR DE PRESIÓN DIFERENCIAL MCE L2000	•			60145637	22
	CABLE SENSOR DE PRESIÓN RADIOMÉTRICO 4 mt.		•	•	88002310	36
	CABLE SENSOR DE PRESIÓN RADIOMÉTRICO 10 mt.		•	•	88002614	60
	CABLE SENSOR DE PRESIÓN RADIOMÉTRICO 32 mt.		•		88002615	156
	CABLE SENSOR DE PRESIÓN RADIOMÉTRICO 49 mt.		•		88002616	220
	CABLE SENSOR DE PRESIÓN RADIOMÉTRICO 99 mt.		•		88002620	414
	CABLE SENSOR DE FLUJO 2 mt.		•	•	60146292	47
	CABLE SENSOR DE FLUJO 4 mt.		•	•	88002311	37
	CABLE SENSOR DE FLUJO 10 mt.		•	•	88002617	56
	CABLE SENSOR DE FLUJO 32 mt.		•		88002618	156
	CABLE SENSOR DE FLUJO 49 mt.		•		88002619	220
	CABLE SENSOR DE FLUJO 99 mt.		•		88002621	414
	CABLE COMUNICACIÓN ADAC		•		88002479	11
	CABLE COMUNICACIÓN MCE	•		•	60144673	53
	KIT MCE MODBUS CABLE	•			60193518	37

SOPORTES SENSOR DE FLUJO	DESCRIPCIÓN	MCE/C	ADAC	MCE/P	CÓDIGO	PRECIO €
	SOPORTE SENSOR DE FLUJO F3H13 TUB. PLÁSTICO 2" (63 mm)		•	•	88002228	209
	SOPORTE SENSOR DE FLUJO F3H13 TUB. PLÁSTICO 2" ½ (75 mm)		•	•	88002229	219
	SOPORTE SENSOR DE FLUJO F3H13 TUB. PLÁSTICO 3" (90 mm)		•	•	88002227	220
	SOPORTE SENSOR DE FLUJO F3H13 TUB. PLÁSTICO 4" (110 mm)		•	•	88002154	224
	SOPORTE SENSOR DE FLUJO F3H13 TUB. METAL 2" (63 mm)		•	•	88002442	264
	SOPORTE SENSOR DE FLUJO F3H13 TUB. METAL 3" (88,9 mm)		•	•	88002152	268
	SOPORTE SENSOR DE FLUJO F3H13 TUB. METAL 4" (114,3 mm)		•	•	88002153	273
	SOPORTE SENSOR DE FLUJO F3H15 TUB. PLÁSTICO 6" (160 mm)		•	•	88002236	229
	SOPORTE SENSOR DE FLUJO F3H15 TUB. METAL 6" (168,3 mm)		•	•	88002440	277
	SOPORTE SENSOR DE FLUJO F3H15 TUB. METAL 8" (219,1 mm)		•	•	88002439	280

CABLE APANTALLADO	DESCRIPCIÓN		CÓDIGO	PRECIO €
	CABLE APANTALLADO TETRAPOLAR 4 x 1,5 mm² POR METRO	Recomendado en instalaciones con INVERTER	60149594	9
	CABLE APANTALLADO TETRAPOLAR 4 x 2,5 mm² POR METRO		60149595	12
	CABLE APANTALLADO TETRAPOLAR 4 x 4 mm² POR METRO		60149596	22

DAB PUMPS se reserva el derecho de efectuar modificaciones sin la obligación de aviso previo.

ACCESORIOS

ELECTRÓNICA. SISTEMAS DE MANDO Y CONTROL

	DESCRIPCIÓN		CÓDIGO	PRECIO €
	INTERRUPTOR DE FLUJO Señal digital ON - OFF		60114408	509
	TRANSDUCTOR DE PRESIÓN CUADRO EBOX 0-5 m. CON 20 m. DE CABLE (Aplicaciones de achique - Agua limpia)		60114675	299
	FLOTADOR (Aguas limpias)	**5 metros**	159260030	32
		10 metros	159260040	54
		15 metros	159260050	74
		20 metros	159260070	94
	FLOTADOR DE BOLA (Aguas sucias con contacto conmutado)	**10 metros**	002718000	126
		ATEX - 10 metros	60119025	218
		20 metros	002718001	172
	SENSOR DE PRESIÓN 4-20 mA (Aplicaciones de presurización)	**10 bar**	002766020	89
		16 bar	60116837	89
		25 bar	002766021	89
	SONDA ELECTRODO Ideal para líquidos conductibles con temperatura máxima de +40°C A conectar con cable de 1,5 mm² cable - 550V aislamiento. Sensibilidad ≤ 53 Kohm		002775000	32
	CABLE ELECTROSONDA 1 x 1,5 mm² POR METRO		002730038	3
	PRESOSTATO PROTECCIÓN FUNCIONAMIENTO EN SECO		002717002	94
	KIT CONDENSADOR 40 µF		60169268	41
	KIT CONDENSADOR 30 µF		60169269	41
	KIT CONDENSADOR 20 µF		60169270	41
	ALARMA ACÚSTICA	**230 V - 50 HZ**	002789002	152
		24 V - 50 HZ	002789000	102
	LUZ ROTATIVA 230V 5W **50/60 Hz**		60169271	118

DAB PUMPS se reserva el derecho de efectuar modificaciones sin la obligación de aviso previo.

ÍNDICE - CIRCULADORES Y BOMBAS EN LÍNEA

EVOSTA 2
CIRCULADOR ELECTRÓNICO
ROTOR HÚMEDO
ErP ready
CALEFACCIÓN, ACONDICIONAMIENTO, REFRIGERACIÓN
F7 PÁG. 46

EVOSTA 3
CIRCULADOR ELECTRÓNICO
ROTOR HÚMEDO
ErP ready
CALEFACCIÓN, ACONDICIONAMIENTO, REFRIGERACIÓN
F8 PÁG. 47

EVOPLUS SMALL
CIRCULADOR ELECTRÓNICO
ROTOR HÚMEDO
ErP ready
CALEFACCIÓN, ACONDICIONAMIENTO, REFRIGERACIÓN
EV PÁG. 48

EVOPLUS M&L
CIRCULADOR ELECTRÓNICO
ROTOR HÚMEDO
ErP ready
CALEFACCIÓN, ACONDICIONAMIENTO, REFRIGERACIÓN
EW - EU PÁG. 52

EVOSTA 2 SOL
CIRCULADOR ELECTRÓNICO
ROTOR HÚMEDO
ErP ready
SISTEMAS DE PANELES SOLARES
FA PÁG. 57

EVOSTA 2 SAN
CIRCULADOR ELECTRÓNICO
ROTOR HÚMEDO
SISTEMAS DE AGUA CALIENTE SANITARIA
F9 PÁG. 59

EVOPLUS SMALL SAN
CIRCULADOR ELECTRÓNICO
ROTOR HÚMEDO
SISTEMAS DE AGUA CALIENTE SANITARIA
EX PÁG. 60

EVOPLUS M&L SAN
CIRCULADOR ELECTRÓNICO
ROTOR HÚMEDO
SISTEMAS DE AGUA CALIENTE SANITARIA
EX PÁG. 62

VS
CIRCULADOR
ROTOR HÚMEDO
SISTEMAS DE AGUA CALIENTE SANITARIA
B3 PÁG. 63

EVOSTA 2 SAN V/R
CIRCULADOR
ROTOR HÚMEDO
SISTEMAS DE AGUA CALIENTE SANITARIA
FC PÁG. 64

BWO
CIRCULADOR
ROTOR HÚMEDO
SISTEMAS DE AGUA CALIENTE SANITARIA
B7 PÁG. 65

ALME / ALPE
BOMBAS EN LÍNEA
ROTOR SECO ELECTRÓNICAS
CON MCE/C
CALEFACCIÓN, ACONDICIONAMIENTO, REFRIGERACIÓN, ACS
BQ PÁG. 67

KLME - KLPE / DKLME - DKLPE
BOMBAS EN LÍNEA
ROTOR SECO ELECTRÓNICAS
CON MCE/C
CALEFACCIÓN, ACONDICIONAMIENTO, REFRIGERACIÓN, ACS
BV PÁG. 68

CME / CM-GE / DCME / DCM-GE
BOMBAS EN LÍNEA
ROTOR SECO ELECTRÓNICAS
CON MCE/C
CALEFACCIÓN, ACONDICIONAMIENTO, REFRIGERACIÓN, ACS
BW PÁG. 70

CPE / CP-GE / DCPE / DCP-GE
BOMBAS EN LÍNEA
ROTOR SECO ELECTRÓNICAS
CON MCE/C
CALEFACCIÓN, ACONDICIONAMIENTO, REFRIGERACIÓN, ACS
BW PÁG. 76

ALM / ALP
BOMBAS EN LÍNEA
ROTOR SECO
CALEFACCIÓN, ACONDICIONAMIENTO, REFRIGERACIÓN, ACS
BQ PÁG. 81

KLM / KLP / DKLM /DKLP
BOMBAS EN LÍNEA
ROTOR SECO
CALEFACCIÓN, ACONDICIONAMIENTO, REFRIGERACIÓN, ACS
BR - BS PÁG. 83

CM/CM-G/ DCM / DCM-G
BOMBAS EN LÍNEA
ROTOR SECO
CALEFACCIÓN, ACONDICIONAMIENTO, REFRIGERACIÓN, ACS
BT - BU PÁG. 86

CP /CP-G / DCP / DCP-G
BOMBAS EN LÍNEA
ROTOR SECO
CALEFACCIÓN, ACONDICIONAMIENTO, REFRIGERACIÓN, ACS
BT - BU PÁG. 94

ACCESORIOS
PÁG. 102

CIRCULADORES ROTOR HÚMEDO

TABLA DE SELECCIÓN

MODELO SIMPLE	m³/h	0,0	0,5	0,6	0,9	1	1,2	1,5	1,8	2	2,1	2,4	2,5	2,7	2,9	3,0	3,3	3,5	3,6	3,9	4	4,2
	l/min	0	8	10	15	16	20	25	30	33	35	40	40	45	48	50	55	60	60	65	66	70
EVOSTA2 40-70/...	H (m)	6,9		5,8	5,1				3,4			2,4				1,6			0,8			
EVOSTA3 40/...		4,0		3,5	2,9		2,5		1,7		1,3				0,5							
EVOSTA3 60/...		6,0		6,0			4,4	3,8			2,8	2,3				1,5			0,7			
EVOSTA3 80/...		8,0		8,0	7,2		6,5							3,7			2,6			1,6		1,0
EVOSTA2 SOL 20-75/...		7,5	7,5			6,2		5,1		4,2			3,4			2,5		1,7			0,9	
EVOSTA2 SOL 20-105/...		10,5	9			6,8		5,4		4,1			3,2			2		0,8				
EVOSTA2 SOL 30-145/...		14,3	10,2			8,2		6,2		5			3,8			2,2		1,2				

Los valores hidráulicos se refieren a velocidad máxima y a versiones simples

MODELO SIMPLE	MODELO GEMELO	m³/h	0	2,4	3	4,2	5,4	7,2	9,6	12	14,4	18	24	30	36	42	54	72
		l/min	0	40	50	70	90	120	160	200	240	300	400	500	600	700	900	1200
EVOPLUS 40/180 M - XM		H (m)	4,2	4,2	4	3,1	2,4											
EVOPLUS 60/180 M - XM			6,1	6,1	5,8	4,6	3,4											
EVOPLUS 80/180 M - XM			8,2	8,2	7,7	6,2	4,8	2,9										
EVOPLUS 110/180 M - XM			11,1	10,1	9,2	7,5	5,9	3,9										
EVOPLUS B 40/220.32 M	**EVOPLUS D 40/220.32 M**		4,2	4,2	4,2	3,3	2,5	1,3										
EVOPLUS B 60/220.32 M	**EVOPLUS D 60/220.32 M**		6,1	6,1	5,6	4,6	3,6	2,2										
EVOPLUS B 80/220.32 M	**EVOPLUS D 80/220.32 M**		8	8	7,3	6	4,9	3,3										
EVOPLUS B 110/220.32 M	**EVOPLUS D 110/220.32 M**		11,2	10,5	9,6	8,1	6,8	5	2,6									
EVOPLUS B 40/250.40 M	**EVOPLUS D 40/250.40 M**		4,2	4,2	4,2	3,3	2,5	1,3										
EVOPLUS B 60/250.40 M	**EVOPLUS D 60/250.40 M**		6,1	6,1	5,6	4,6	3,6	2,2										
EVOPLUS B 80/250.40 M	**EVOPLUS D 80/250.40 M**		8	8	7,3	6	4,9	3,3										
EVOPLUS B 110/250.40 M	**EVOPLUS D 110/250.40 M**		11,2	10,5	9,6	8,1	6,8	5	2,6									
EVOPLUS B 120/220.32 M	**EVOPLUS D 120/220.32 M**		12,1			11,5	10,7	9,5	7,9	6,3	4,7	2,2						
EVOPLUS B 40/220.40 M	**EVOPLUS D 40/220.40 M**		4			3,6	3,1	2,5	1,7									
EVOPLUS B 60/220.40 M	**EVOPLUS D 60/220.40 M**		6				5,9	5,1	4,1	3	2							
EVOPLUS B 80/220.40 M	**EVOPLUS D 80/220.40 M**		8				7,9	7,4	6,1	5	3,7	2						
EVOPLUS B 100/220.40 M	**EVOPLUS D 100/220.40 M**		10					9,7	8,3	7	5,5	3,5						
EVOPLUS B 120/250.40 M	**EVOPLUS D 120/250.40 M**		12					11,5	10,1	8,7	7,3	5,2						
EVOPLUS B 150/250.40 M	**EVOPLUS D 150/250.40 M**		15					14,5	12,8	11,3	9,7	7,5	3,8					
EVOPLUS B 180/250.40 M	**EVOPLUS D 180/250.40 M**		18				16,2	14,6	13	11,2	9,6	7,4	3,9					
EVOPLUS B 40/240.50 M	**EVOPLUS D 40/240.50 M**		4				3,9	3,6	3,1	2,6	2,1	1,4						
EVOPLUS B 60/240.50 M	**EVOPLUS D 60/240.50 M**		6						5,4	4,7	4	3,2	1,6					
EVOPLUS B 80/240.50 M	**EVOPLUS D 80/240.50 M**		8					7,4	6,6	5,9	5,2	4,2	2,6					
EVOPLUS B 100/280.50 M	**EVOPLUS D 100/280.50 M**		10					9,4	8,4	7,5	6,7	5,5	3,6	2				
EVOPLUS B 120/280.50 M	**EVOPLUS D 120/280.50 M**		12					11	9,9	9	8,2	6,9	4,8	3				
EVOPLUS B 150/280.50 M	**EVOPLUS D 150/280.50 M**		15,3					12,4	11,5	10,6	9,6	8,3	6,2	4,2				
EVOPLUS B 180/280.50 M	**EVOPLUS D 180/280.50 M**		17,1					14	13	12	11,1	9,7	7,4	5,2	3,1			
EVOPLUS B 40/340.65 M	**EVOPLUS D 40/340.65 M**		4					4	3,8	3,4	3	2,4	1,4					
EVOPLUS B 60/340.65 M	**EVOPLUS D 60/340.65 M**		6						6	5,9	5,4	4,7	3,7	2,2				
EVOPLUS B 80/340.65 M	**EVOPLUS D 80/340.65 M**		8						7,8	7,4	6,8	5,9	4,6	3,5	2			
EVOPLUS B 100/340.65 M	**EVOPLUS D 100/340.65 M**		10,1						9,8	9,1	8,4	7,6	6,1	4,7	3,1			
EVOPLUS B 120/340.65 M	**EVOPLUS D 120/340.65 M**		12						11,5	10,8	10	9	7,4	5,9	4,6	2,8		
EVOPLUS B 150/340.65 M	**EVOPLUS D 150/340.65 M**		15,2							14,9	14,7	14	12,1	10,3	8,5	6,9		
EVOPLUS B 40/360.80 M	**EVOPLUS D 40/360.80 M**		4									4	3,1	2,2	1,4			
EVOPLUS B 60/360.80 M	**EVOPLUS D 60/360.80 M**		6									6	5,2	4	3	2		
EVOPLUS B 80/360.80 M	**EVOPLUS D 80/360.80 M**		8									8	6,7	5,4	4,2	3,2		
EVOPLUS B 100/360.80 M	**EVOPLUS D 100/360.80 M**		10										9,7	8,3	6,7	5,4	3	
EVOPLUS B 120/360.80 M	**EVOPLUS D 120/360.80 M**		12,1										11,6	9,9	8,3	6,8	4,1	
EVOPLUS B 40/450.100 M	**EVOPLUS D 40/450.100 M**		4											3,9	3	2		
EVOPLUS B 60/450.100 M	**EVOPLUS D 60/450.100 M**		6											5,7	4,7	3,6	1,3	
EVOPLUS B 80/450.100 M	**EVOPLUS D 80/450.100 M**		8											8	7,2	5,7	3,4	
EVOPLUS B 100/450.100 M	**EVOPLUS D 100/450.100 M**		10,1											10,1	9,2	7,6	4,9	0,7
EVOPLUS B 120/450.100 M	**EVOPLUS D 120/450.100 M**		12,2											11,8	10,4	8,7	5,9	1,5

Los valores hidráulicos se refieren a velocidad máxima y a versiones simples

DAB PUMPS se reserva el derecho de efectuar modificaciones sin la obligación de aviso previo.

CIRCULADORES ROTOR HÚMEDO

TABLA DE SELECCIÓN

MODELO SIMPLE	m³/h	0	0,1	0,2	0,3	0,4	0,5	0,6	0,9	1,8	2,4	3,0	3,6	4,2
	l/min	0	100	200	300	400	500	600	15	30	40	50	60	70
EVOSTA 2 11/139 V	H (m)	1,1	0,93	0,76	0,59	0,4	0,23	0,07						
EVOSTA 2 11/85 R		1,1	1	0,87	0,73	0,58	0,4	0,23						
EVOSTA 2 SAN 40-70/150 M		6,9						5,8	5,1	3,4	2,4	1,6	0,8	
EVOSTA 2 SAN 80/150 M		8							7,2	5,4	4,2	3,2	2,1	1

Los valores hidráulicos se refieren a velocidad máxima y a versiones simples

MODELO SIMPLE	m³/h	0	0,6	1,2	1,8	2,4	3	3,6
	l/min	0	10	20	30	40	50	60
VS 8/150 *NO ELECTRÓNICA	H (m)	0,83	0,75	0,52	0,22			
VS 16/150 *NO ELECTRÓNICA		1,82	1,75	1,65	1,44	1,07	0,6	
VS 35/150 *NO ELECTRÓNICA		4,1	3,7	3,3	2,82	2,2	1,3	
VS 65/150 *NO ELECTRÓNICA		5,47	4,96	4,21	3,57	2,84	2,01	1,04

Los valores hidráulicos se refieren a velocidad máxima y a versiones simples

MODELO SIMPLE	m³/h	0	2,4	3	4,2	5,4	7,2	9,6	12	14,4	18	24	30	36	42
	l/min	0	40	50	70	90	120	160	200	240	300	400	500	600	700
EVOPLUS 40/180 SAN M	H (m)	4,2	4,2	4	3,1	2,4									
EVOPLUS 60/180 SAN M		6,1	6,1	5,8	4,6	3,4									
EVOPLUS 80/180 SAN M		8,2	8,2	7,7	6,2	4,8	2,9								
EVOPLUS 110/180 SAN M		11,1	10,1	9,2	7,5	5,9	3,9								
EVOPLUS B 40/220.32 SAN M		4,2	4,2	4,2	3,3	2,5	1,3								
EVOPLUS B 60/220.32 SAN M		6,1	6,1	5,6	4,6	3,6	2,2								
EVOPLUS B 80/220.32 SAN M		8	8	7,3	6	4,9	3,3								
EVOPLUS B 110/220.32 SAN M		11,2	10,5	9,6	8,1	6,8	5	2,6							
EVOPLUS B 40/250.40 SAN M		4,2	4,2	4,2	3,3	2,5	1,3								
EVOPLUS B 60/250.40 SAN M		6,1	6,1	5,6	4,6	3,6	2,2								
EVOPLUS B 80/250.40 SAN M		8	8	7,3	6	4,9	3,3								
EVOPLUS B 110/250.40 SAN M		11,2	10,5	9,6	8,1	6,8	5	2,6							
EVOPLUS B 120/220.32 SAN M		12,1			11,5	10,7	9,5	7,9	6,3	4,7	2,2				
EVOPLUS B 120/250.40 SAN M		12					11,5	10,1	8,7	7,3	5,2				
EVOPLUS B 150/250.40 SAN M		15					14,5	12,8	11,3	9,7	7,5	3,8			
EVOPLUS B 180/250.40 SAN M		18				16,2	14,6	13	11,2	9,6	7,4	3,9			
EVOPLUS B 100/280.50 SAN M		10					9,4	8,4	7,5	6,7	5,5	3,6	2		
EVOPLUS B 120/280.50 SAN M		12					11	9,9	9	8,2	6,9	4,8	3		
EVOPLUS B 150/280.50 SAN M		15,3					12,4	11,5	10,6	9,6	8,3	6,2	4,2		
EVOPLUS B 180/280.50 SAN M		17,1					14	13	12	11,1	9,7	7,4	5,2	3,1	
EVOPLUS B 40/340.65 SAN M		4					4	3,8	3,4	3	2,4	1,4			
EVOPLUS B 60/340.65 SAN M		6						6	5,9	5,4	4,7	3,7	2,2		
EVOPLUS B 80/340.65 SAN M		8						7,8	7,4	6,8	5,9	4,6	3,5	2	
EVOPLUS B 100/340.65 SAN M		10,1						9,8	9,1	8,4	7,6	6,1	4,7	3,1	
EVOPLUS B 120/340.65 SAN M		12						11,5	10,8	10	9	7,4	5,9	4,6	2,8
EVOPLUS B 150/340.65 SAN M		15,2							14,9	14,7	14	12,1	10,3	8,5	6,9

Los valores hidráulicos se refieren a velocidad máxima y a versiones simples

DAB PUMPS se reserva el derecho de efectuar modificaciones sin la obligación de aviso previo.

BOMBAS EN LÍNEA - 4 POLOS

TABLA DE SELECCIÓN

MODELO SIMPLE	MODELO GEMELO	m³/h	0	1,2	2,4	3	3,6	4,8	6	7,2	8,4	9,6	12	14,4	16,8	18	24	30	36	42	48	54
		l/min	0	20	40	50	60	80	100	120	140	160	200	240	280	300	400	500	600	700	800	900
ALM 200	-		1,9	1,65	1																	
ALM 500 *MCE/C	-		5,5	5,4	5,3		4,8	4,1	3	1,5												
KLM 40-300	DKLM 40-300		4,1		3,9		3,7	3,5	3,1		2,2	1,5										
KLM 50-300	DKLM 50-300		3,0		3,0		2,9	2,9	2,8		2,5	2,3	1,8	1,2	0,5							
KLM 50-600 *MCE/C	DKLM 50-600 *MCE/C		5,8		5,8		5,7	5,6	5,5		5,2	5,0	4,5	4,0	3,2	2,8						
KLM 65-300	DKLM 65-300		3,1		3,0		3,0	3,0	3,0		2,9	2,8	2,5	2,2	1,7	1,5						
KLM 65-600 *MCE/C	DKLM 65-600 *MCE/C		5,1		5,1		5,1	5,1	5,0		4,9	4,8	4,5	4,2	3,8	3,6	2,1					
KLM 80-300	DKLM 80-300		3,1		3,1		3,1	3,1	3,1		3,1	3,1	3,1	3,0	3,0	3,0	2,5	2,0	1,1			
KLM 80-600 *MCE/C	DKLM 80-600 *MCE/C		5,6		5,7		5,7	5,8	5,8		5,8	5,8	5,8	5,8	5,7	5,7	5,4	5,0	4,3		2,4	
CM 40-440	-		4,4	4,4	4,3	4,3	4,2	4	3,6													
CM 40-540	-		5,6	5,6	5,6	5,6	5,5	5,4	5				1,8									
CM 40-670	-		6,9	6,9	6,9	6,9	6,8	6,6	6,3				3,2									
CM 40-870 *MCE/C	-		8,7	8,7	8,6	8,6	8,5	8,4	8,3				5,1									
CM 40-1300	-					13	12,9	12,5	12,4				9,8			6						
CM 40-1450 *MCE/C	-							14,4	14,3				11,8			8						
CM 50-510	-						5	4,6	4,2													
CM 50-630	-						6,2	5,8	5,5													
CM 50-780	-						7,7	7,4	7,1													
CM 50-1000 *MCE/C	-	H (m)					10,1	9,8	9,6				6,8									
CM 50-1270	-								12,7				11,2			8,5						
CM 50-1420 *MCE/C	-								14,2				13			10	6					
-	DCM 40/380				3,7	3,6			2,6													
-	DCM 40/460				4,6	4,5			3,6													
-	DCM 40/620 *MCE/C		6,3			6,2			5,8				3									
-	DCM 50/460 *MCE/C		4,8						4,6				3,9			2,4						
-	DCM 50/630								6,3				5,8			4,6						
-	DCM 50/880 *MCE/C		9,1						8,8				7,7			5,9						
CM-G 65-420	DCM-G 65-420		4,2						4,1				3,7			3	2,1					
CM-G 65-540	DCM-G 65-540		5,4						5,3				5			4,4	3,5					
CM-G 65-660 *MCE/C	DCM-G 65-660 *MCE/C		6,6						6,5				6,2			5,7	4,8					
CM-G 65-760	DCM-G 65-760		7,6						7,7				7,6			6,7	5,5					
CM-G 65-920 *MCE/C	DCM-G 65-920 *MCE/C		9,2						9,2				9			8,4	7,4	5,7				
CM-G 65-1080	DCM-G 65-1080		10,8										10,8			10,6	10,2	9,5	8,6	7,3		
CM-G 65-1200 *MCE/C	DCM-G 65-1200 *MCE/C		12										12			11,9	11,5	10,8	10,1	8,9		
CM-G 65-1530	DCM-G 65-1530		15,3										15,3			15,2	14,8	14	13,3	12,1	10,8	
CM-G 65-1680 *MCE/C	DCM-G 65-1680 *MCE/C		16,8										16,8			16,5	16,1	15,5	14,6	13,6	12,4	10,9
CM-G 65-2380 *MCE/C	DCM-G 65-2380 *MCE/C		23,8										24			23,8	23,4	22,7	21,6	20,4	19	17,1

*MCE - DISPONIBLE VERSIÓN ELECTRÓNICA

Los valores hidráulicos se refieren a velocidad máxima, versiones simples, modelos trifásicos.

DAB PUMPS se reserva el derecho de efectuar modificaciones sin la obligación de aviso previo.

BOMBAS EN LÍNEA - 4 POLOS

TABLA DE SELECCIÓN

MODELO SIMPLE	MODELO GEMELO	m³/h	0	12	18	24	30	36	42	48	60	72	84	90	102	114	120	150	180	210	250	300	360	390	420
		l/min	0	200	300	400	500	600	700	800	1000	1200	1400	1500	1700	1900	2000	2500	3000	3500	4167	5000	6000	6500	7000
CM-G 80-550	**DCM-G 80-550**		5,5	5,2	5	4,7	4,3	3,9	3,3	2,6															
CM-G 80-650 *MCE/C	**DCM-G 80-650** *MCE/C		6,5	6,3	6,1	5,8	5,5	5	4,5	3,9															
CM-G 80-740	**DCM-G 80-740**		7,4	7,4	7,3	7,2	6,9	6,7	6,3	5,8	4,4														
CM-G 80-890 *MCE/C	**DCM-G 80-890** *MCE/C		8,9		8,8	8,7	8,6	8,3	8	7,6	6,6														
CM-G 80-1050	**DCM-G 80-1050**		10,5			10,4	10,3	10,2	9,9	9,6	8,8														
CM-G 80-1530 *MCE/C	**DCM-G 80-1530** *MCE/C		15,3			15,4	15,3	15	14,6	14,1	12,9	11,3													
CM-G 80-1700 *MCE/C	**DCM-G 80-1700** *MCE/C		17			17,2	17,2	17,1	16,8	16,5	15,7	14,3	12,6												
CM-G 80-2410 *MCE/C	**DCM-G 80-2410** *MCE/C		24,1			23,8	23,6	23,3	22,8	22,3	20,8	18,6													
CM-G 80-2700 *MCE/C	**DCM-G 80-2700** *MCE/C		27						26	25,5	24,5	22,7	20,2	19											
CM-G 80-3420 *MCE/C	**DCM-G 80-3420** *MCE/C		34,2						33,2	33	32	30,7	29	28	25	21,7									
CM-G 100-510 *MCE/C	**DCM-G 100-510** *MCE/C		5,1	4,9	4,8	4,7	4,7	4,4	4,2	3,8	3														
CM-G 100-650	**DCM-G 100-650**		6,5	6,4	6,4	6,3	6,2	6	5,8	5,5	4,6														
CM-G 100-660	**DCM-G 100-660**		6,6				6,4	6,3	6,2	6	5,6	5	4,5	4,3	3,7	3									
CM-G 100-865 *MCE/C	**DCM-G 100-865** *MCE/C		8,6				8,5	8,5	8,3	8,2	7,7	7,2	6,7	6,3	5,7	4,9	4,6								
CM-G 100-1020 *MCE/C	**DCM-G 100-1020** *MCE/C		10,2				10,2	10,1	10	9,9	9,7	9,3	8,8	8,6	7,9	7,2	6,7								
CM-G 100-1320 *MCE/C	**DCM-G 100-1320** *MCE/C		13,2						13,2	13,2	12,9	12,4	11,7	11,3	10,4	9,3	8,7								
CM-G 100-1650 *MCE/C	**DCM-G 100-1650** *MCE/C		16,5						16,6	16,5	16,2	16	15,4	15	14,3	13,3	12,7								
CM-G 100-2050 *MCE/C	**DCM-G 100-2050** *MCE/C	H	20,5						21	21	20,7	20	19,5	19	18	16,7	16								
CM-G 100-2550 *MCE/C	**DCM-G 100-2550** *MCE/C	(m)	25,5						25,5	25,5	25,1	25	24,2	24	23	21,5	21								
CM-G 100-3290 *MCE/C	**DCM-G 100-3290** *MCE/C		32,9								33	32,8	32	31,6	30,5	29,5	28,9	24							
CM-G 100-3680	**DCM-G 100-3680**		36,8								37	36,8	36,5	36,1	35,5	34,5	34	29,5							
CM-G 100-4100	**DCM-G 100-4100**		41								41,4	41	40,6	40,5	39,8	39	38,5	34,8	29						
CM-G 125-1075 *MCE/C	**DCM-G 125-1075** *MCE/C		10,8								10,1	10	9,7	9,5	9,1	8,5	8,3	7	5,4						
CM-G 125-1270 *MCE/C	**DCM-G 125-1270** *MCE/C		12,7								12,6	12,5	12,4	12,3	12	11,5	11,4	10,1	8,5						
CM-G 125-1560 *MCE/C	**DCM-G 125-1560** *MCE/C		15,6								15,4	15,3	15,1	15	14,7	14,5	14,3	13,3	11,6	9,8					
CM-G 125-2100 *MCE/C	**DCM-G 125-2100** *MCE/C		21								21,5	21,5	21,2	21	20,9	20	19,8	18	16						
CM-G 125-2550 *MCE/C	**DCM-G 125-2550** *MCE/C		25,5								25,5	25,5	25,1	25,1	25	24,5	24	22,5	20,5	17,5					
CM-G 125-3200	**DCM-G 125-3200**		32										31,5	31,4	31	30,5	28,8	26	23						
CM-G 125-3600	**DCM-G 125-3600**		36										35,5	35,2	35	34,6	33,2	31	28	24					
CM-G 125-4022	**DCM-G 125-4022**		40,2										39,7	39,3	39,1	38,7	37,1	34,6	31,3	26,8					
CM-G 150-955 *MCE/C	**DCM-G 150-955** *MCE/C		9,6											9,6	9,5	9,4	9,3	8,7	7,8	6,7	5,5				
CM-G 150-1322 *MCE/C	**DCM-G 150-1322** *MCE/C		13,2											13	12,8	12,6	12,5	11,9	11,1	10,1	8,5				
CM-G 150-1600 *MCE/C	**DCM-G 150-1600** *MCE/C		16												15,5	15,5	15,4	14,8	14	13	11	9,2			
CM-G 150-1950 *MCE/C	**DCM-G 150-1950** *MCE/C		19,5												19,5	19,4	19,3	19,2	18,7	17,8	16	14,1	10,9		
CM-G 150-2200	**DCM-G 150-2200**		22												22	21,9	21,8	21,7	21,4	20,5	19	17,2	14	12	
CM-G 150-2405	**DCM-G 150-2405**		24,1												23,9	23,9	23,8	23,6	23,2	22,7	21,8	20,2	17,5	15,6	14

*MCE - DISPONIBLE VERSIÓN ELECTRÓNICA

Los valores hidráulicos se refieren a velocidad máxima, versiones simples, modelos trifásicos.

DAB PUMPS se reserva el derecho de efectuar modificaciones sin la obligación de aviso previo.

BOMBAS EN LÍNEA - 2 POLOS

TABLA DE SELECCIÓN

MODELO SIMPLE	MODELO GEMELO	m³/h	0	1,2	2,4	3,6	4,8	6	7,2	8,4	9,6	12	14,4	16,8	18	24	30	36	42	48	54	60	66	72	78	84
		l/min	0	20	40	60	80	100	120	140	160	200	240	280	300	400	500	600	700	800	900	1000	1100	1200	1300	1400
ALP 800		H (m)	7,7	7,2	6,3	5,8	3,9	2																		
ALP 2000 *MCE/C			21,1	20,6	19,6	18	16	13,8	10,5	5,3																
KLP 40-600 *MCE/C	DKLP 40-600 *MCE/C		8,3		8,2	8	7,9	7,7		7	6,6	5,4	3,8	2												
KLP 40-900	DKLP 40-900		10,6		10,6	10,4	10,3	10		9,3	8,8	7,6	6	4,4	3,4											
KLP 40-1200 *MCE/C	DKLP 40-1200 *MCE/C		13,9		13,4	13,2	13	12,6		11,8	11,3	9,9	8,2	6,2	5											
KLP 40-1600	DKLP 40-1600		16,5		16,2	15,9	15,6	15,3		14,5	14	12,9	11,3	9,3	8											
KLP 40-1800 *MCE/C	DKLP 40-1800 *MCE/C		18,9		18,5	18,2	17,8	17,5		16,6	16	14,7	13	11	9,9	2,7										
KLP 50-900	DKLP 50-900		9,3		9,3	9,3	9,2	9,0		8,7	8,5	8,0	7,5	6,8	6,3	3,8										
KLP 50-1200 *MCE/C	DKLP 50-1200 *MCE/C		12,2		12,2	12,2	12,1	12,0		11,7	11,5	11,0	10,3	9,5	9,1	6,6	3,8									
KLP 50-1600	DKLP 50-1600		16,2		16,0	15,9	15,8	15,6		15,3	15,1	14,6	13,9	13,0	12,6	10,0	7,1	3,9								
KLP 50-2000 *MCE/C	DKLP 50-2000 *MCE/C		23,4		23,3	23,3	23,2	23,2		22,9	22,8	22,3	21,7	21,0	20,6	18,2	15,3	12,0								
KLP 65-900	DKLP 65-900		9,3		9,4	9,4	9,4	9,4		9,4	9,3	9,2	9,1	8,9	8,7	7,7	6,0	3,6								
KLP 65-1200 *MCE/C	DKLP 65-1200 *MCE/C		12,3		12,3	12,3	12,3	12,3		12,2	12,2	12,2	12,1	12,0	12,0	11,0	9,2	6,8								
KLP 65-1600	DKLP 65-1600		17,2		17,2	17,2	17,2	17,2		17,2	17,2	17,2	17,2	17,0	16,9	15,8	14,1	11,9		6,3						
KLP 65-2000 *MCE/C	DKLP 65-2000 *MCE/C		20,6		20,7	20,7	20,7	20,7		20,6	20,6	20,5	20,3	20,0	19,8	18,8	17,2	15,1		9,7						
KLP 80-900	DKLP 80-900		8,8		8,8	8,8	8,8	8,8		8,8	8,7	8,7	8,7	8,6	8,6	8,4	8,0	7,5		6,0		3,6				
KLP 80-1200 *MCE/C	DKLP 80-1200 *MCE/C		11,8		11,7	11,7	11,7	11,7		11,7	11,7	11,6	11,6	11,6	11,6	11,5	11,3	11,0		9,8		7,4		4,2		
KLP 80-1600	DKLP 80-1600		16,2		16,2	16,2	16,3	16,3		16,3	16,3	16,3	16,3	16,3	16,3	16,2	16,0	15,5		14,0		11,5		8,7		5,3
KLP 80-2000 *MCE/C	DKLP 80-2000 *MCE/C		20,8		20,9	20,9	21,0	21,0		21,0	21,0	21,1	21,1	21,1	21,1	21,1	21,0	20,6		19,3		17,4		14,8		11,7
CP 40/1900			17,6			17,6	17,4	17				14														
CP 40/2300 *MCE/C			21,8			21,8	21,3	21				18														
CP 40/2700			26,9			26,9	26,7	26,2				23,2														
CP 40/3500 *MCE/C			34,8			34,9	34,7	34,2				31,7														
CP 40/3800								38				35			30											
CP 40/4700 *MCE/C								47				44			39,5	35										
CP 40/5500 *MCE/C								55				53			48	42										
CP 40/6200 *MCE/C								62				59			54	49										
CP 50/2200								20				16,5			11											
CP 50/2600 *MCE/C								25				22			16											
CP 50/3100								31				28,5			24											
CP 50/4100 *MCE/C								40,7				38,5			34,5	27,7										
CP 50/4600 *MCE/C															44	41,5	37	31								
CP 50/5100															50	47,5	42,5	37								
CP 50/5650 *MCE/C															55,5	53	49	44								
	DCP 40/1250							12,5				8,1														
	DCP 40/1650 *MCE/C							16,5				12,3			6											
	DCP 40/2050							20,5				17			11,5											
	DCP 40/2450 *MCE/C							24,5				22			16,5											
	DCP 50/1550 *MCE/C														15	13	10,5	7								
	DCP 50/1900														18,5	16,5	14,5	10,5								
	DCP 50/2450 *MCE/C														24	23	20,5	17								
	DCP 50/3000														29	26,5	23	18								
	DCP 50/3650 *MCE/C														35,5	33,5	31	27								
CP-G 65-1470 *MCE/C	DCP-G 65-1470 *MCE/C		14,7					14,5				14,3			13,8	13	11,8	10,5	8,6	7						
CP-G 65-1900	DCP-G 65-1900		19					18,7				18,4			17,8	17	15,9	14,6	13	11						
CP-G 65-2280 *MCE/C	DCP-G 65-2280 *MCE/C		22,8					22,5				22,3			22	21,2	20,2	19	17,4	15,5	13,5					
CP-G 65-2640 *MCE/C	DCP-G 65-2640 *MCE/C		26,4					26,2				26			25,6	25	24	23	21,5	19,5	17,5	15				
CP-G 65-3400 *MCE/C	DCP-G 65-3400 *MCE/C		34												34	33,5	32,5	31	29,5	27	24					
CP-G 65-4100 *MCE/C	DCP-G 65-4100 *MCE/C		41												41	41	40	39	37,5	35,5	33	30	26,5			
CP-G 65-4700 *MCE/C	DCP-G 65-4700 *MCE/C		47														45,5	45	44,3	43,3	42	40,8	39	37	35	32,3

*MCE - DISPONIBLE VERSIÓN ELECTRÓNICA

Los valores hidráulicos se refieren a velocidad máxima, versiones simples, modelos trifásicos.

DAB PUMPS se reserva el derecho de efectuar modificaciones sin la obligación de aviso previo.

BOMBAS EN LÍNEA - 2 POLOS

TABLA DE SELECCIÓN

MODELO SIMPLE	MODELO GEMELO	m³/h	0	24	30	36	42	48	54	60	66	72	78	84	90	102	114	120	150	180	210	240	270	300	330	360	390	420
		l/min	0	400	500	600	700	800	900	1000	1100	1200	1300	1400	1500	1700	1900	2000	2500	3000	3500	4000	4500	5000	5500	6000	6500	7000
CP-G 65-5500 *MCE/C	DCP-G 65-5500 *MCE/C		55		56	55,5	54	53,5	52	51	49	47,5	45,5	43	41													
CP-G 65-6150	DCP-G 65-6150		61,5		62	62	61,5	60,5	59	58	56,5	55	53	51	48,5	43												
CP-G 65-7350	DCP-G 65-7350		73,5		75	74,5	73,8	73,5	71	68,5	67	65	62,5	60	57	49												
CP-G 65-9250	DCP-G 65-9250		92,5		94	94	94	93	91	89,4	87,5	85,6	83	81,5	78	72												
CP-G 80-1400 *MCE/C	DCP-G 80-1400 *MCE/C		14	13,8	13,3	12,9	12,5	12,1	11,4	10,8	10	9,2	8,3	7,5														
CP-G 80-1700	DCP-G 80-1700		17	16,5	16	15,5	15	14,5	13,7	13	12	11	10	9														
CP-G 80-2050 *MCE/C	DCP-G 80-2050 *MCE/C		20,5	20	19,5	19,1	18,5	18	17,5	16,5	15,8	14,8	14	12,5	11,5													
CP-G 80-2400 *MCE/C	DCP-G 80-2400 *MCE/C		24	23,6	23,5	23,2	22,8	22,2	21,5	21	20	19,1	18,5	17,5	16,5	13,4												
CP-G 80-2770 *MCE/C	DCP-G 80-2770 *MCE/C		27,7					27,5	27,3	27,1	26,7	25,8	25,6	24,9	24,5	23	21,2	20,1										
CP-G 80-3250 *MCE/C	DCP-G 80-3250 *MCE/C		32,5					32,2	32	31,8	31,3	30,2	30	29,2	28,7	27	24,8	23,6										
CP-G 80-4000 *MCE/C	DCP-G 80-4000 *MCE/C		40					40,2	40	39,8	39,5	39	38,5	38,2	37,5	36	34,5	33,5	26,9									
CP-G 80-5150	DCP-G 80-5150		51,5					52	52	51,5	50,5	50	49	48,5	47,5	45	42,5	41										
CP-G 80-5650	DCP-G 80-5650		56,5					58	58	57,5	57	56,5	56	55	54,5	53	51	49										
CP-G 80-6850	DCP-G 80-6850		68,5					70	70	70	68,5	69	68,8	68,5	67,5	66	64	63	57									
CP-G 80-8600	DCP-G 80-8600		86					83	82,5	82,5	82	81,5	81	80	79	76,5	73,5	72	60									
CP-G 80-9600	DCP-G 80-9600	H (m)	96					92,5	92	92	91,5	91,5	91	90	89,5	87,5	85	83	72,5									
CP-G 80-10200	DCP-G 80-10200		102			101,6	101,5	101,3	101,1	100,7	100,3	99,7	99,1	98,3	97,4	95,4	92,9	91,5	83,2									
CP-G 100-1600 *MCE/C	DCP-G 100-1600 *MCE/C		16			15	14,6	14,2	13,7	13,3	12,8	12,3	11,7	11	10	9,3	8											
CP-G 100-1950 *MCE/C	DCP-G 100-1950 *MCE/C		19,5			19	18,9	18,7	18,4	18,1	17,5	17,2	16,9	16,5	15,8	14,5	13	12										
CP-G 100-2350 *MCE/C	DCP-G 100-2350 *MCE/C		23,5			23,1	23	22,8	22,6	22,5	22	21,6	21,1	20,7	20,2	19	17,5	14,8	12									
CP-G 100-2400 *MCE/C	DCP-G 100-2400 *MCE/C		24												22	21,4	20,4	20	17,4	16,8	12							
CP-G 100-3050 *MCE/C	DCP-G 100-3050 *MCE/C		30,5												29	28,4	27,5	27	24,5	21,3	18,3							
CP-G 100-3550	DCP-G 100-3550		35,5												34,3	33,6	32,6	32,3	29,8	26,8	23,6	20						
CP-G 100-3850	DCP-G 100-3850		38,5												37,2	36,8	36	35,8	33,5	30,8	27,5	24						
CP-G 100-4800	DCP-G 100-4800		48												48,5	48,2	47,5	47	44,7	41	36	29						
CP-G 100-5600	DCP-G 100-5600		56												58	57,5	57,2	57	55	52	48	43						
CP-G 100-6300	DCP-G 100-6300		63												65,5	65	64	63	61,9	58,9	55,5	50,6	44,2					
CP-G 100-8300	DCP-G 100-8300		83												83,7	83,7	83,7	83,2	80,7	77,3	72,8	66,4	59,5					
CP-G 125-4750	DCP-G 125-4750		46,5																45	44	42	39	37	34,5	31	28		
CP-G 125-5300	DCP-G 125-5300		51,5																51	50	48,5	46	44	42	39	35	31,5	
CP-G 125-5800	DCP-G 125-5800		57,5																57	56	55	53	51	49	46	43	39	36

*MCE - DISPONIBLE VERSIÓN ELECTRÓNICA

Los valores hidráulicos se refieren a velocidad máxima, versiones simples, modelos trifásicos.

DAB PUMPS se reserva el derecho de efectuar modificaciones sin la obligación de aviso previo.

EVOSTA

CIRCULADOR ELECTRÓNICO ROTOR HÚMEDO PARA INSTALACIONES DE CALEFACCIÓN, ACONDICIONAMIENTO, REFRIGERACIÓN

EVOSTA 2

Circulador electrónico de rotor húmedo diseñado para recirculación de agua en sistemas de calefacción y refrigeración en instalaciones domésticas y residenciales.
Electrónica resistente al agua (IPX5). Motor síncrono de imanes permanentes. Electrónica con inverter que adapta automáticamente el rendimiento de la bomba a los requisitos del sistema, lo que ahorra energía y protege a la instalación contra golpes de ariete.
Ideal para la sustitución de los viejos circuladores de tres velocidades, tanto por sus reducidas dimensiones como por su amplia oferta en términos de prestaciones. Combina la robustez de un circulador mecánico tradicional junto con las ventajas de un circulador electrónico.
Fácil de configurar: un único botón de configuración secuencial permite desplazarse por los nueve modos de funcionamiento, tres a presión proporcional, tres a presión constante, tres a velocidad constante.
Todos los modelos disponen de tapón de purga lo que facilita la eliminación del aire de la instalación y permite un acceso directo al eje del motor en caso de bloqueo del rotor.
Bocas roscadas de aspiración e impulsión. Turbina de tecnopolímero. Cuerpo bomba en fundición con tratamiento de cataforesis, carcasa de motor de acero inoxidable.
Dispone de un cartucho de calcio que mantiene el eje del motor en perfecto estado, evitando la formación de cal que se suele generar dentro del circulador si hay burbujas de aire durante la primera instalación.

Rango de funcionamiento
de 0,4 a 3,6 m³/h con altura de elevación de hasta 6,9 metros.

Rango de temperatura del líquido
de -10 °C a +110°C

Presión de trabajo 10 bar (1000 kPa).

Grado de protección IPX5.

Clase de aislamiento F.

Instalación
con el eje motor en posición horizontal.

Alimentación de serie
monofásica 1x230 V~ 50/60 Hz

Líquido bombeado limpio, libre de sustancias sólidas y aceites minerales, no viscoso, químicamente neutro, con características similares al agua (glicol máx. 30%).

ErP ready

ACCESORIOS PÁG. 102

MODELO	CÓDIGO	PRECIO €	LONG. ENTRE CONEXIONES mm	CONEXIÓN ROSCADA	DATOS ELÉCTRICOS			EEI* PARTE 2	PRESIÓN MÍNIMA DE AGUA		DATOS HIDRÁULICOS							
					ALIMENT. 50 Hz	P1 MÁX W	In A				m³/h	0,0	0,6	0,9	1,8	2,4	3,0	3,6
									Tª	90º	l/min	0	10	15	30	40	50	60
EVOSTA 2 40-70/130 ½"	60186047	**205**	130	DN15 (G - 1")	1x230 V ~	35	0,043 - 0,32	≤ 0,18	m.c.a.	10	H (m)	6,9	5,8	5,1	3,4	2,4	1,6	0,8
EVOSTA 2 40-70/130	60186046	**205**	130	DN25 (G - 1" ½)	1x230 V ~	35	0,043 - 0,32	≤ 0,18	m.c.a.	10		6,9	5,8	5,1	3,4	2,4	1,6	0,8
EVOSTA 2 40-70/180	60185492	**205**	180	DN25 (G - 1" ½)	1x230 V ~	35	0,043 - 0,32	≤ 0,18	m.c.a.	10		6,9	5,8	5,1	3,4	2,4	1,6	0,8
EVOSTA 2 40-70/180X	60186050	**209**	180	DN32 (G - 2")	1x230 V ~	35	0,043 - 0,32	≤ 0,18	m.c.a.	10		6,9	5,8	5,1	3,4	2,4	1,6	0,8

Los valores hidráulicos se refieren a velocidad máxima
*El parámetro de referencia para el circulador más eficiente es EEI ≤ 0,18

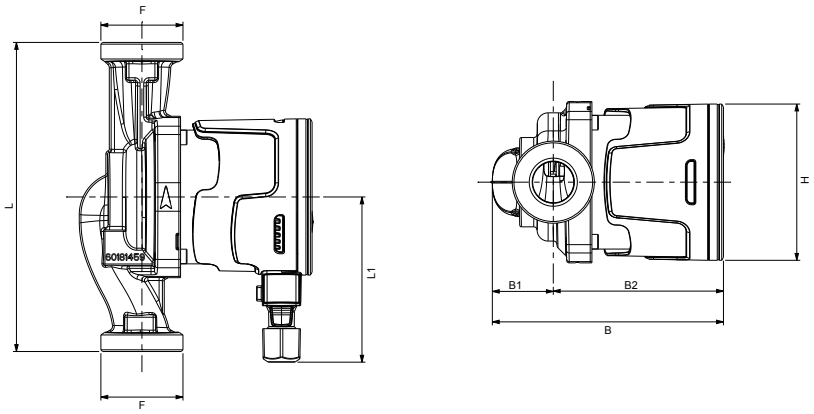

MODELO	L	L1	B	B1	B2	H	F	DIMENSIONES EMBALAJE			VOLUMEN m³	PESO KG	CANT. x PALÉ
								L	B	H			
EVOSTA 2 40-70/130	130	96	134,6	35,5	99.1	91	1" ½	142	99	150	0,0021	2,02	276
EVOSTA 2 40-70/130 ½"	130	96	134,6	35,5	99.1	91	1"	142	99	150	0,0021	1,86	276
EVOSTA 2 40-70/180	180	96	134,6	35,5	99.1	91	1" ½	192	99	150	0,0028	2,19	198
EVOSTA 2 40-70/180X	180	96	134,6	35,5	99.1	91	2"	192	99	150	0,0028	2,35	198

DAB PUMPS se reserva el derecho de efectuar modificaciones sin la obligación de aviso previo.

EVOSTA3

CIRCULADOR ELECTRÓNICO ROTOR HÚMEDO PARA INSTALACIONES DE CALEFACCIÓN, ACONDICIONAMIENTO, REFRIGERACIÓN

5 AÑOS DE GARANTIA · 5 ANNI DI GARANZIA · 5 ANS DE GARANTIE · 5 JAHRE GARANTIE
5 YEARS WARRANTY

EVOSTA 3

Circulador electrónico de rotor húmedo diseñado para recirculación de agua en sistemas de calefacción y refrigeración en instalaciones domésticas y residenciales. Electrónica resistente al agua (IPX5).
Motor síncrono de imanes permanentes. Electrónica con inverter que adapta automáticamente el rendimiento de la bomba a los requisitos del sistema, lo que ahorra energía y protege a la instalación contra golpes de ariete.
Fácil de configurar: un único botón de configuración secuencial permite desplazarse por los nueve modos de funcionamiento, tres a presión proporcional, tres a presión constante, tres a velocidad constante. Todos los modelos disponen de tapón de purga y función de purga automática lo que facilita la eliminación del aire de la instalación y permite un acceso directo al eje del motor en caso de bloqueo del rotor. Se suministra con cubierta aislante. Bocas roscadas de aspiración e impulsión. Turbina de tecnopolímero. Cuerpo bomba en fundición con tratamiento de cataforesis, carcasa de motor de acero inoxidable. Evosta 3 dispone de display donde se muestra la altura en metros de la curva seleccionada, el consumo instantáneo, la altura instantánea y el caudal instantáneo. Gracias al nuevo conector estándar, Evosta 3 también se puede alimentar con los conectores de otras marcas sin necesidad de rehacer las conexiones eléctricas. Dispone de un cartucho de calcio que mantiene el eje del motor en perfecto estado, evitando la formación de cal que se suele generar dentro del circulador si hay burbujas de aire durante la primera instalación.

Rango de funcionamiento
de 0,4 a 4,2 m³/h con altura de elevación de hasta 8 metros.

Rango de temperatura del líquido
de -10 °C a +110°C

Presión de trabajo 10 bar (1000 kPa).

Grado de protección IPX5.

Clase de aislamiento F.

Instalación
con el eje motor en posición horizontal.

Alimentación de serie
monofásica 1x230 V~ 50/60 Hz

Líquido bombeado limpio, libre de sustancias sólidas y aceites minerales, no viscoso, químicamente neutro, con características similares al agua (glicol máx. 30%).

ErP ready

ACCESORIOS PÁG. 102

MODELO	CÓDIGO	PRECIO €	LONG. ENTRE CONEXIONES mm	CONEXIÓN ROSCADA	DATOS ELÉCTRICOS: ALIMENT. 50 Hz	P1 MÁX W	In A	EEI* PARTE 2	PRESIÓN MÍNIMA DE AGUA: Tª	90º
EVOSTA 3 40/130	60186086	**245**	130	DN25 (G - 1" ½)	1x230 V ~	20	0,034 - 0,18	≤ 0,17	m.c.a.	10
EVOSTA 3 40/180	60186077	**245**	180	DN25 (G - 1" ½)	1x230 V ~	20	0,034 - 0,18	≤ 0,17	m.c.a.	10
EVOSTA 3 40/180X	60186078	**249**	180	DN32 (G - 2")	1x230 V ~	20	0,034 - 0,18	≤ 0,17	m.c.a.	10
EVOSTA 3 60/130	60186052	**278**	130	DN25 (G - 1" ½)	1x230 V ~	35	0,042 - 0,33	≤ 0,18	m.c.a.	10
EVOSTA 3 60/180	60185506	**278**	180	DN25 (G - 1" ½)	1x230 V ~	35	0,042 - 0,33	≤ 0,18	m.c.a.	10
EVOSTA 3 60/180X	60186079	**282**	180	DN32 (G - 2")	1x230 V ~	35	0,042 - 0,33	≤ 0,18	m.c.a.	10
EVOSTA 3 80/130	60186087	**369**	130	DN25 (G - 1" ½)	1x230 V ~	55	0,053 - 0,47	≤ 0,19	m.c.a.	10
EVOSTA 3 80/180	60185505	**369**	180	DN25 (G - 1" ½)	1x230 V ~	55	0,053 - 0,47	≤ 0,19	m.c.a.	10
EVOSTA 3 80/180X	60186085	**375**	180	DN32 (G - 2")	1x230 V ~	55	0,053 - 0,47	≤ 0,19	m.c.a.	10

MODELO	DATOS HIDRÁULICOS: m³/h	0	0,6	0,9	1,2	1,5	1,8	2,1	2,4	2,7	2,9	3,0	3,3	3,6	3,9	4,2
	l/min	0	10	15	20	25	30	35	40	45	48	50	55	60	65	70
EVOSTA 3 40/130	H (m)	4,0	3,5	2,9	2,5		1,7	1,3			0,5					
EVOSTA 3 40/180		4,0	3,5	2,9	2,5		1,7	1,3			0,5					
EVOSTA 3 40/180X		4,0	3,5	2,9	2,5		1,7	1,3			0,5					
EVOSTA 3 60/130		6,0	6,0		4,4	3,8		2,8	2,3			1,5		0,7		
EVOSTA 3 60/180		6,0	6,0		4,4	3,8		2,8	2,3			1,5		0,7		
EVOSTA 3 60/180X		6,0	6,0		4,4	3,8		2,8	2,3			1,5		0,7		
EVOSTA 3 80/130		8,0	8,0	7,2	6,5					3,7			2,6		1,6	1,0
EVOSTA 3 80/180		8,0	8,0	7,2	6,5					3,7			2,6		1,6	1,0
EVOSTA 3 80/180X		8,0	8,0	7,2	6,5					3,7			2,6		1,6	1,0

Los valores hidráulicos se refieren a velocidad máxima

*El parámetro de referencia para el circulador más eficiente es EEI ≤ 0,17

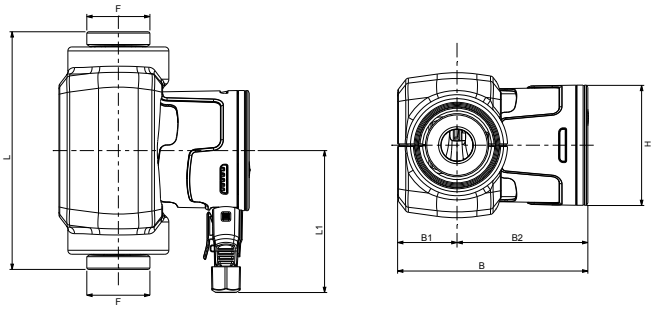

MODELO	L	L1	B	B1	B2	H	F	DIMENSIONES EMBALAJE: L	B	H	VOL. m³	PESO KG	CANT. x PALÉ
EVOSTA 3 40/130	130	107.5	144.1	45	99.1	91	1" ½	192	113,5	155	0,0034	2,05	168
EVOSTA 3 40/180	180	107.5	144.1	45	99.1	91	1" ½	192	113,5	155	0,0034	2,22	168
EVOSTA 3 40/180X	180	107.5	144.1	45	99.1	91	2"	192	113,5	155	0,0034	2,38	168
EVOSTA 3 60/130	130	107.5	144.1	45	99.1	91	1" ½	192	113,5	155	0,0034	2,05	168
EVOSTA 3 60/180	180	107.5	144.1	45	99.1	91	1" ½	192	113,5	155	0,0034	2,22	168
EVOSTA 3 60/180X	180	107.5	144.1	45	99.1	91	2"	192	113,5	155	0,0034	2,38	168
EVOSTA 3 80/130	130	107.5	144.1	45	99.1	91	1" ½	192	113,5	155	0,0034	2,05	168
EVOSTA 3 80/180	180	107.5	144.1	45	99.1	91	1" ½	192	113,5	155	0,0034	2,22	168
EVOSTA 3 80/180X	180	107.5	144.1	45	99.1	91	2"	192	113,5	155	0,0034	2,38	168

DAB PUMPS se reserva el derecho de efectuar modificaciones sin la obligación de aviso previo.

EVOPLUS SMALL

CIRCULADOR ELECTRÓNICO ROTOR HÚMEDO INST. DE CALEFACCIÓN. ACONDICIONAMIENTO. REFRIGERACIÓN

EVOPLUS SMALL

Las bombas electrónicas de circulación **EVOPLUS SMALL** pueden utilizarse en instalaciones de calefacción, acondicionamiento y refrigeración en edificios residenciales o de uso comercial. En una instalación dimensionada correctamente, estas circuladoras electrónicas de rotor húmedo garantizan una mayor eficiencia energética y, al mismo tiempo, un funcionamiento más silencioso, gran confort y una importante reducción de los costes de trabajo. Todos los modelos están disponibles tanto en versión simple como en versión doble.
Gracias a su interfaz de usuario fácil e intuitiva, se garantiza una configuración sencilla. Dispone de una pantalla retroiluminada en el panel de control, 4 botones de navegación y menú en cascada.

Características constructivas
Bomba circuladora monoblock construida con la parte hidráulica de fundición y un motor síncrono de rotor húmedo. Carcasa del motor de aluminio. Cuerpo de la bomba en espiral de elevado rendimiento gracias a un diseño especial y a que el interior ha sido pulido.
Bocas de aspiración e impulsión en línea. La versión simple se suministra con cubierta aislante para reducir las pérdidas por dispersión de calor y la formación de condensación en el cuerpo de la bomba.
Conector especial que facilita la alimentación de la bomba.
Rodete de tecnopolímero, eje motor de alúmina montado sobre rodamientos de grafito lubricados por el mismo líquido bombeado. Camisa de protección del rotor de acero inoxidable. Arandela de presión de cerámica, anillos aisladores de etileno propileno. Motor síncrono con rotor de imanes permanentes. La versión doble incorpora una válvula de clapeta automática en la boca de impulsión, para evitar la recirculación del agua y brida ciega para poder realizar operaciones de mantenimiento.

Dispositivo electrónico
Basado en IGBT con la última tecnología NPT:
- Control del motor sin sensores.
- Modulación sinusoidal PWM.
- Frecuencia portadora alta para eliminar ruidos.
- Procesador específico de 32 bit
- Algoritmo optimizado "espacio vectorial"

Opcionalmente, para ampliar funciones:
- Módulo Básico
- Módulo Multifunción

Grado de protección circulador IP 44.
Clase de aislamiento F.
Alimentación de serie
monofásica 220/240V, 50/60Hz.
En línea con normativas europeas
EN 61800-3 - EN 60335-1 - EN 60335-2-51.
Rango de funcionamiento
de 2 a 12 m³/h con alturas de elevación de hasta 11 metros.
Rango temperatura líquido
de -10°C a +110° C.
Líquido bombeado limpio, sin sustancias sólidas ni aceites minerales, no viscoso, químicamente neutro, con características similares al agua (concentración máx. glicol 30%).
Presión máxima de trabajo
16 bar (1600 kPa).
Conexión estándar
roscada 1 ½" y 2"
embridada DN 32 y DN 40, PN 6 / PN 10 / PN 16.
Instalación
con el eje motor en posición horizontal.

ErP ready

D CONNECT PÁG. 9

ACCESORIOS PÁG. 102

INTERFAZ DE USUARIO

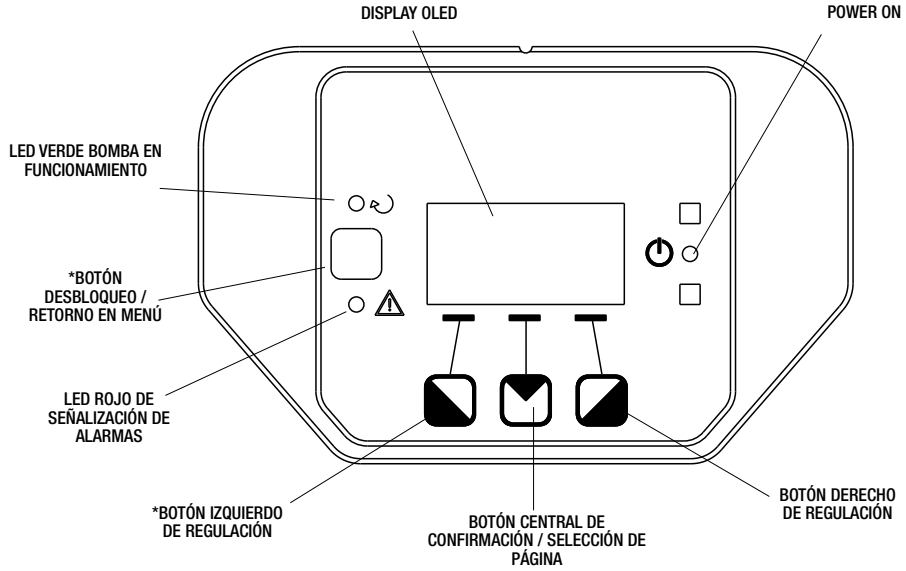

PARÁMETROS VISUALIZABLES:

H:	Altura de impulsión en metros
Q:	Caudal en m³/h
S:	Velocidad de rotación en rpm
P:	Potencia suministrada en W
h:	Horas de funcionamiento

*Pulsar simultáneamente para desbloquear el menú

DAB PUMPS se reserva el derecho de efectuar modificaciones sin la obligación de aviso previo.

EVOPLUS SMALL

CIRCULADOR ELECTRÓNICO ROTOR HÚMEDO INST. DE CALEFACCIÓN, ACONDICIONAMIENTO, REFRIGERACIÓN

MODOS DE FUNCIONAMIENTO

Todos los modos de funcionamiento descritos a continuación pueden ser consultados por todos los usuarios mediante el menú del EVOPLUS. El acceso y la modificación de los parámetros están protegidos y reservados solo para usuarios expertos. La configuración de fábrica es Presión diferencial proporcional (mayor eficiencia E E I).

1 - ΔP-v Modo de regulación presión diferencial proporcional

El modo de regulación ΔP-v aumenta o disminuye linealmente el valor de la altura de impulsión de Hsetp a Hsetp/2 al variar el caudal.

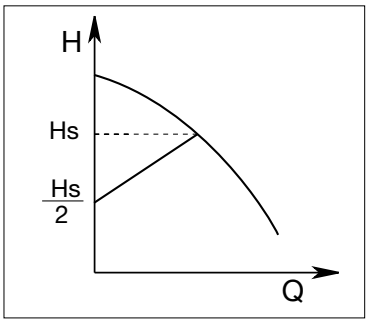

Esta regulación es especialmente adecuada para los siguientes sistemas:

a. Sistemas de calefacción de dos tubos con válvulas termostáticas y:
- altura de elevación superior a 4 metros;
- tubería excepcionalmente larga;
- válvulas con un amplio rango de funcionamiento;
- reguladores de presión diferencial;
- grandes pérdidas de carga en el sistema cuando circula la totalidad del agua;
- diferencial de temperatura pequeño.

b. Sistemas de suelo radiante y sistemas con válvulas termostáticas y grandes pérdidas de carga en el circuito de la caldera.

c. Instalaciones con bombas del circuito primario con altas caídas de presión

2 - ΔP-c Modo de regulación presión diferencial constante

El modo de regulación ΔP-c mantiene constante la presión diferencial del sistema (con el valor configurado Hsetp) independientemente de las variaciones del caudal.

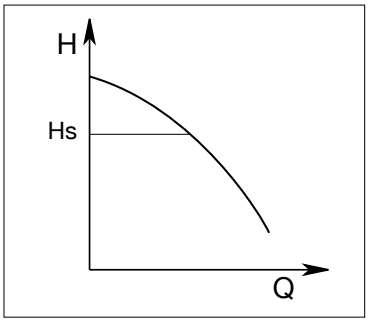

Esta regulación es especialmente adecuada para los siguientes sistemas:

a. Sistemas de calefacción de dos tubos con válvulas termostáticas y:
- altura de elevación inferior a 2 metros;
- circulación natural;
- pérdidas de carga pequeñas en las partes del sistema donde circula la cantidad total del flujo de agua;
- gran diferencial de temperatura (calefacción central).

b. Sistemas de suelo radiante con válvulas termostáticas.

c. Sistemas de calefacción de un tubo con válvulas termostáticas y válvulas de regulación.

d. Sistemas con bombas de circuitos primarios con bajas pérdidas de carga.

3 - Modo de regulación curva constante

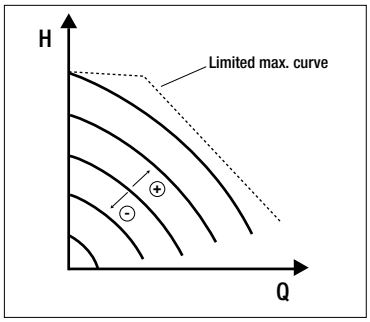

Esta regulación muestra la curva de la bomba a velocidad constante. La curva se selecciona configurando la velocidad de rotación o un porcentaje de reducción. El 100% indica la curva máxima. La velocidad de rotación depende de la potencia y de la presión diferencial en función del modelo. La velocidad de rotación se puede ajustar en el display o mediante una señal externa 0-10V o PWM. Para esta última posibilidad es necesario el Módulo Multifunción.

Este tipo de regulación está indicado específicamente para aplicaciones que requieren caudal constante.

4 - Modo de regulación presión diferencial proporcional o constante en función de la temperatura del agua.

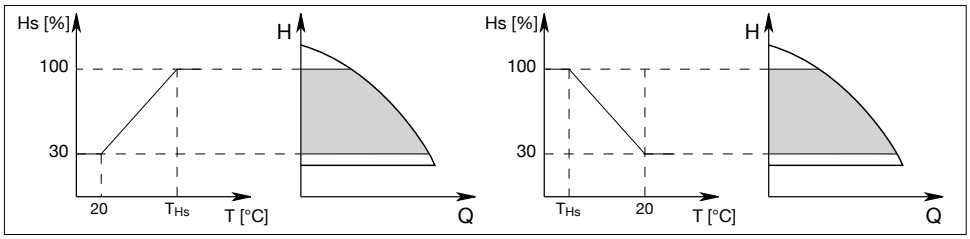

La presión de la bomba se modifica en función de la temperatura del agua.
La temperatura del líquido se puede configurar de 0ºC a 100ºC.
La configuración se realiza a través del panel de control del EVOPLUS.
Necesario Módulo Multifunción y sonda de temperatura externa

Esta regulación es especialmente adecuada para los siguientes sistemas:

a. - en instalaciones con caudal variable (sistemas de calefacción de dos tubos), donde está asegurada una reducción de las prestaciones de la bomba debido a la bajada de la temperatura del líquido bombeado cuando la utilización de la calefacción es menor.

b. - en instalaciones con caudal constante (sistemas de calefacción de un tubo y suelo radiante), donde las prestaciones de la bomba pueden regularse únicamente cuando la función de cambio de temperatura está activada.

FUNCIÓN ECONOMY *Necesario Módulo Básico/Multifunción*

La función economy puede configurarse directamente en el panel de control fijando un valor de reducción (f.rid) que puede tener un valor máximo del 50%.
En todas las configuraciones mencionadas anteriormente, el valor de Hset se reemplaza por Hset x f.rid. Se activa mediante una señal externa libre de tensión.

DAB PUMPS se reserva el derecho de efectuar modificaciones sin la obligación de aviso previo.

EVOPLUS SMALL

CIRCULADOR ELECTRÓNICO ROTOR HÚMEDO INST. DE CALEFACCIÓN, ACONDICIONAMIENTO, REFRIGERACIÓN

SIMPLE ROSCADA

	MODELO	CÓDIGO	PRECIO €	LONG. ENTRE CONEXIONES mm	CONEXIÓN ROSCADA	DATOS ELÉCTRICOS ALIMENT. 50/60 Hz	P1 MAX W	In A	DATOS HIDRÁULICOS m³/h	0	2,4	3	4,2	5,4	7,2	9,6	EEI PARTE 2	PRESIÓN MÍNIMA DE AGUA t°	90°	100°
									l/min	0	40	50	70	90	120	160				
1" ½	EVOPLUS 40/180 M	60150938	564	180	1" ½	220/240 V	68	0,52	H (m)	4,2	4,2	4	3,1	2,4			EEI ≤ 0,20	m.c.a.	20	25
1" ½	EVOPLUS 60/180 M	60150939	632	180	1" ½	220/240 V	100	0,72		6,1	6,1	5,8	4,6	3,4			EEI ≤ 0,20	m.c.a.	20	25
1" ½	EVOPLUS 80/180 M	60150940	712	180	1" ½	220/240 V	130	0,95		8,2	8,2	7,7	6,2	4,8	2,9		EEI ≤ 0,20	m.c.a.	20	25
1" ½	EVOPLUS 110/180 M	60150941	794	180	1" ½	220/240 V	170	1,18		11,1	10,1	9,2	7,5	5,9	3,9		EEI ≤ 0,20	m.c.a.	20	25
2"	EVOPLUS 40/180 XM	60150942	612	180	2"	220/240 V	68	0,51		4,1	4,1	4	3,1	2,2			EEI ≤ 0,20	m.c.a.	20	25
2"	EVOPLUS 60/180 XM	60150943	679	180	2"	220/240 V	100	0,71		6,1	6,1	5,7	4,5	3,4			EEI ≤ 0,20	m.c.a.	20	25
2"	EVOPLUS 80/180 XM	60150944	757	180	2"	220/240 V	130	0,93		8,1	8,1	7,6	6,2	4,9	3		EEI ≤ 0,20	m.c.a.	20	25
2"	EVOPLUS 110/180 XM	60150945	839	180	2"	220/240 V	170	1,18		11,3	10,2	9,5	7,9	6,3	4,3	2	EEI ≤ 0,20	m.c.a.	20	25

Los valores hidráulicos se refieren a velocidad máxima y a versiones simples

SIMPLE EMBRIDADA

	MODELO	CÓDIGO	PRECIO €	LONGITUD ENTRE BRIDAS mm	CONEXIÓN BRIDA	DATOS ELÉCTRICOS ALIMENT. 50/60 Hz	P1 MAX W	In A	DATOS HIDRÁULICOS m³/h	0	2,4	3	4,2	5,4	7,2	9,6	EEI PARTE 2	PRESIÓN MÍNIMA DE AGUA t°	90°	100°
									l/min	0	40	50	70	90	120	160				
DN 32	EVOPLUS B 40/220.32 M	60150946	646	220	DN32 PN6	220/240 V	68	0,55	H (m)	4,2	4,2	4,2	3,3	2,5	1,3		EEI ≤ 0,20	m.c.a.	20	25
DN 32	EVOPLUS B 60/220.32 M	60150947	714	220	DN32 PN6	220/240 V	100	0,75		6,1	6,1	5,6	4,6	3,6	2,2		EEI ≤ 0,20	m.c.a.	20	25
DN 32	EVOPLUS B 80/220.32 M	60150948	793	220	DN32 PN6	220/240 V	132	0,97		8	8	7,3	6	4,9	3,3		EEI ≤ 0,20	m.c.a.	20	25
DN 32	EVOPLUS B 110/220.32 M	60150949	874	220	DN32 PN6	220/240 V	180	1,3		11,2	10,5	9,6	8,1	6,8	5	2,6	EEI ≤ 0,20	m.c.a.	20	25
DN 40	EVOPLUS B 40/250.40 M	60150950	710	250	DN40 PN10	220/240 V	70	0,55		4,2	4,2	4,2	3,3	2,5	1,3		EEI ≤ 0,20	m.c.a.	20	25
DN 40	EVOPLUS B 60/250.40 M	60150951	778	250	DN40 PN10	220/240 V	100	0,75		6,1	6,1	5,6	4,6	3,6	2,2		EEI ≤ 0,20	m.c.a.	20	25
DN 40	EVOPLUS B 80/250.40 M	60150952	856	250	DN40 PN10	220/240 V	132	0,97		8	8	7,3	6	4,9	3,3		EEI ≤ 0,20	m.c.a.	20	25
DN 40	EVOPLUS B 110/250.40 M	60150953	939	250	DN40 PN10	220/240 V	180	1,3		11,2	10,5	9,6	8,1	6,8	5	2,6	EEI ≤ 0,20	m.c.a.	20	25

Los valores hidráulicos se refieren a velocidad máxima y a versiones simples

DOBLE EMBRIDADA

	MODELO	CÓDIGO	PRECIO €	LONGITUD ENTRE BRIDAS mm	CONEXIÓN BRIDA	DATOS ELÉCTRICOS ALIMENT. 50/60 Hz	P1 MAX W	In A	DATOS HIDRÁULICOS m³/h	0	2,4	3	4,2	5,4	7,2	9,6	EEI PARTE 2	PRESIÓN MÍNIMA DE AGUA t°	90°	100°
									l/min	0	40	50	70	90	120	160				
DN 32	EVOPLUS D 40/220.32 M	60150954	1.509	220	DN32 PN6	220/240 V	70	0,55	H (m)	4,2	4,2	4,2	3,3	2,5	1,3		EEI ≤ 0,23	m.c.a.	20	25
DN 32	EVOPLUS D 60/220.32 M	60150955	1.641	220	DN32 PN6	220/240 V	95	0,75		6,1	6,1	5,6	4,6	3,6	2,2		EEI ≤ 0,23	m.c.a.	20	25
DN 32	EVOPLUS D 80/220.32 M	60150956	1.793	220	DN32 PN6	220/240 V	130	0,95		8	8	7,3	6	4,9	3,3		EEI ≤ 0,23	m.c.a.	20	25
DN 32	EVOPLUS D 110/220.32 M	60150957	1.954	220	DN32 PN6	220/240 V	190	1,3		11,2	10,5	9,6	8,1	6,8	5	2,6	EEI ≤ 0,23	m.c.a.	20	25
DN 40	EVOPLUS D 40/250.40 M	60150958	1.615	250	DN40 PN10	220/240 V	75	0,55		4,2	4,2	4,2	3,3	2,5	1,3		EEI ≤ 0,22	m.c.a.	20	25
DN 40	EVOPLUS D 60/250.40 M	60150959	1.747	250	DN40 PN10	220/240 V	100	0,75		6,1	6,1	5,6	4,6	3,6	2,2		EEI ≤ 0,22	m.c.a.	20	25
DN 40	EVOPLUS D 80/250.40 M	60150960	1.902	250	DN40 PN10	220/240 V	135	0,95		8	8	7,3	6	4,9	3,3		EEI ≤ 0,22	m.c.a.	20	25
DN 40	EVOPLUS D 110/250.40 M	60150961	2.061	250	DN40 PN10	220/240 V	190	1,3		11,2	10,5	9,6	8,1	6,8	5	2,6	EEI ≤ 0,22	m.c.a.	20	25

Los valores hidráulicos se refieren a velocidad máxima y a versiones simples

DAB PUMPS se reserva el derecho de efectuar modificaciones sin la obligación de aviso previo.

EVOPLUS SMALL

CIRCULADOR ELECTRÓNICO ROTOR HÚMEDO INST. DE CALEFACCIÓN, ACONDICIONAMIENTO, REFRIGERACIÓN

EVOPLUS SMALL

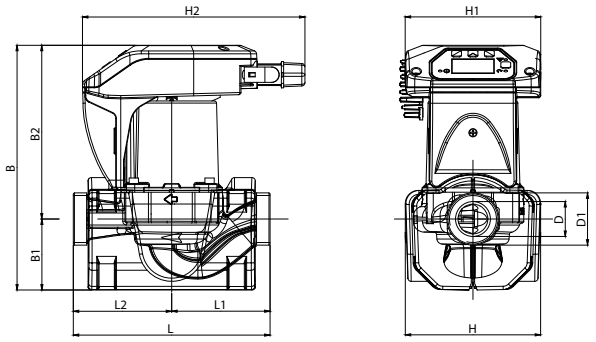

MODELO	L	L1	L2	A	A2	B	B1	B2	D	D1	D2	D3	D4	H	H1	H2	PESO MÁX. Kg	CANT. X PALÉ
EVOPLUS .../180 M	180	90	90	- -	- -	224	65	159	32	1"½	- -	- -	- -	124	124	204	4,5	104
EVOPLUS .../180 XM	180	90	90	- -	- -	224	65	159	32	2"	- -	- -	- -	124	124	204	4,7	104

EVOPLUS B SMALL

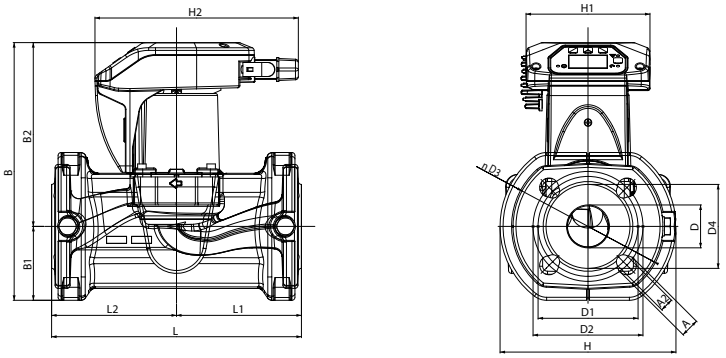

MODELO	L	L1	L2	A	A2	B	B1	B2	D	D1	D2	D3	D4	H	H1	H2	PESO MÁX. Kg	CANT. X PALÉ
EVOPLUS B .../220.32 M	220	110	110	19	14	256	67	189	40	90	100	140	76	165	124	204	7,5	51
EVOPLUS B .../250.40 M	250	125	125	19	14	258	74	184	43	100	110	150	84	176	124	204	7,5	51

EVOPLUS D SMALL

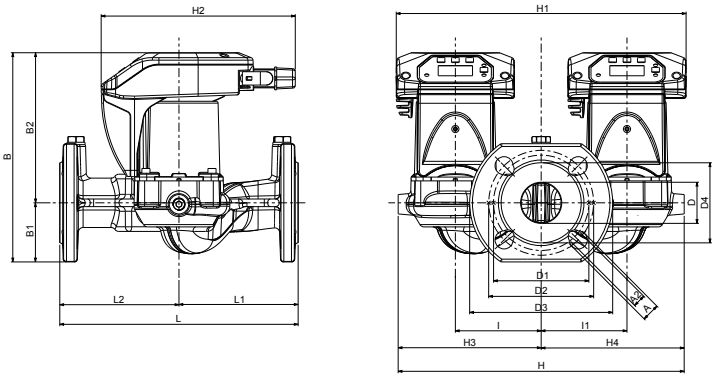

MODELO	L	L1	L2	A	A2	B	B1	B2	D	D1	D2	D3	D4	I	I1	H	H1	H2	H3	H4	PESO MÁX. Kg	CANT. X PALÉ
EVOPLUS D .../220.32 M	220	110	110	19	14	220	62	158	40	90	100	140	76	90	90	300	304	204	150	150	13,5	30
EVOPLUS D .../250.40 M	250	125	125	19	14	220	62	158	43	100	110	150	84	90	90	300	304	204	150	150	14,2	30

DAB PUMPS se reserva el derecho de efectuar modificaciones sin la obligación de aviso previo.

EVOPLUS M&L

CIRCULADOR ELECTRÓNICO ROTOR HÚMEDO INST. DE CALEFACCIÓN, ACONDICIONAMIENTO, REFRIGERACIÓN

Las bombas electrónicas de circulación **EVOPLUS** pueden utilizarse en instalaciones de calefacción, acondicionamiento y refrigeración en edificios residenciales o de uso comercial. En una instalación dimensionada correctamente, estas circuladoras electrónicas de rotor húmedo garantizan una mayor eficiencia energética y, al mismo tiempo, un funcionamiento más silencioso, gran confort y una importante reducción de los costes de trabajo. Todos los modelos están disponibles tanto en versión simple como en versión doble.
Gracias a su interfaz de usuario fácil e intuitiva, se garantiza una configuración sencilla. Dispone de una pantalla retroiluminada en el panel de control, 4 botones de navegación y menú en cascada.

Características constructivas

Bomba circuladora monoblock construida con la parte hidráulica de fundición y un motor síncrono de rotor húmedo. Carcasa del motor de aluminio. Cuerpo de la bomba en espiral de elevado rendimiento gracias a un diseño especial y a que el interior ha sido pulido.
Bocas de aspiración e impulsión en línea, embridadas. La versión simple se suministra con cubierta aislante para reducir las pérdidas por dispersión de calor y la formación de condensación en el cuerpo de la bomba.
Rodete de tecnopolímero, eje motor de acero inoxidable templado montado sobre rodamientos de alúmina lubricados por el mismo líquido bombeado. Camisa de protección del rotor de acero inoxidable. Arandela de presión de cerámica, anillos aisladores de etileno propileno. Motor síncrono con rotor de imanes permanentes. La versión doble incorpora una válvula de clapeta automática en la boca de impulsión, para evitar la recirculación del agua; se suministra también de serie una brida ciega para poder realizar operaciones de mantenimiento. La ejecución estándar del cuerpo de la bomba es PN16, versión embridada compatible con contra bridas PN6 / PN10 / PN16.

Dispositivo electrónico

Basado en IGBT con la última tecnología NPT:
- Sensor de presión diferencial y temperatura absoluta
- Modulación sinusoidal PWM
- Frecuencia portadora alta para eliminar ruidos
- 2 procesadores específico de 32 bit:
  - uno dedicado al control del motor
  - uno dedicado al interfaz usuario:
    - Función Start/Stop
    - Función Economy
    - Control con Señal analógica 0-10V
    - Control con Señal PWM
    - Control con Señal analógica 4-20mA
    - Conexión mediante ModBus (LonBus opcional)
- Algoritmo optimizado "espacio vectorial"
- Alarmas y señalización bomba en funcionamiento

Grado de protección circulador IP 44.

Clase de aislamiento F.

Alimentación monofásica 220/240V, 50/60Hz.

En línea con normativas europeas
EN 61800-3 - EN 60335-1 - EN 60335-2-51.

Rango de funcionamiento de 3 a 75,6 m³/h con alturas de elevación de hasta 18 metros.

Rango temp. líquido de -10°C a +110° C.

Líquido bombeado limpio, sin sustancias sólidas ni aceites minerales, no viscoso, químicamente neutro, con características similares al agua (concentración máx. glicol 30%).

Presión máxima de trabajo 16 bar (1600 kPa).

Conexión estándar embridada DN 32, DN 40, DN 50, DN 65, PN 6 / PN 10 / PN 16 (4 ranuras) DN 80, DN 100, PN 6 (4 ranuras) - PN 10 (4 aguj.)

Conexión especial bajo pedido
DN 80, DN 100 PN 10 / PN 16 (8 agujeros).

Instalación con el eje motor en horizontal.

ErP ready

D CONNECT PÁG. 9

ACCESORIOS PÁG. 102

INTERFAZ DE USUARIO

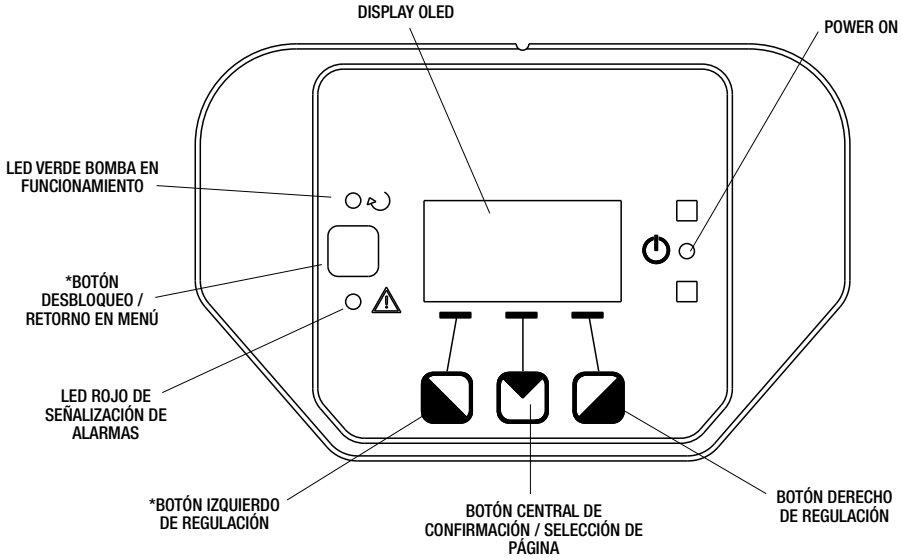

PARÁMETROS VISUALIZABLES:

H:	Altura de impulsión en metros
Q:	Caudal en m³/h
S:	Velocidad de rotación en rpm
E:	Altura de impulsión en función de la señal exterior 0-10V o PWM, de estar habilitada
P:	Potencia suministrada en kW
h:	Horas de funcionamiento
T:	Temperatura del líquido medida con el sensor incorporado en el aparato

*Pulsar simultáneamente para desbloquear el menú

DAB PUMPS se reserva el derecho de efectuar modificaciones sin la obligación de aviso previo.

EVOPLUS M&L

CIRCULADOR ELECTRÓNICO ROTOR HÚMEDO INST. DE CALEFACCIÓN, ACONDICIONAMIENTO, REFRIGERACIÓN

MODOS DE FUNCIONAMIENTO

Todos los modos de funcionamiento descritos a continuación pueden ser consultados por todos los usuarios mediante el menú del EVOPLUS. El acceso y la modificación de los parámetros están protegidos y reservados solo para usuarios expertos. La configuración de fábrica es Presión diferencial proporcional (mayor eficiencia E E I).

1 - ΔP-v Modo de regulación presión diferencial proporcional

El modo de regulación ΔP-v aumenta o disminuye linealmente el valor de la altura de impulsión de Hsetp a Hsetp/2 al variar el caudal.

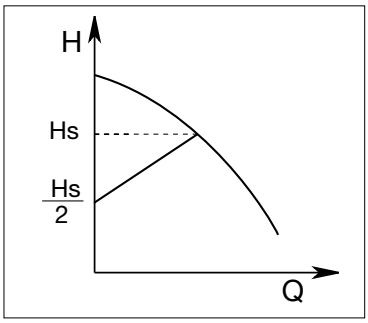

Esta regulación es especialmente adecuada para los siguientes sistemas:

a. Sistemas de calefacción de dos tubos con válvulas termostáticas y:
- altura de elevación superior a 4 metros;
- tubería excepcionalmente larga;
- válvulas con un amplio rango de funcionamiento;
- reguladores de presión diferencial;
- grandes pérdidas de carga en el sistema cuando circula la totalidad del agua;
- diferencial de temperatura pequeño.

b. Sistemas de suelo radiante y sistemas con válvulas termostáticas y grandes pérdidas de carga en el circuito de la caldera.

c. Instalaciones con bombas del circuito primario con altas caídas de presión

2 - ΔP-c Modo de regulación presión diferencial constante

El modo de regulación ΔP-c mantiene constante la presión diferencial del sistema (con el valor configurado Hsetp) independientemente de las variaciones del caudal.

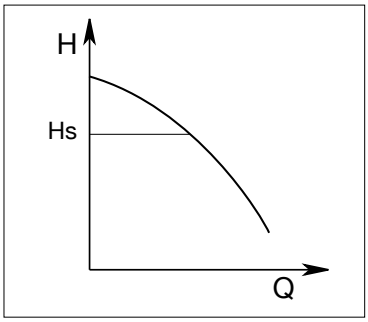

Esta regulación es especialmente adecuada para los siguientes sistemas:

a. Sistemas de calefacción de dos tubos con válvulas termostáticas y:
- altura de elevación inferior a 2 metros;
- circulación natural;
- pérdidas de carga pequeñas en las partes del sistema donde circula la cantidad total del flujo de agua;
- gran diferencial de temperatura (calefacción central).

b. Sistemas de suelo radiante con válvulas termostáticas.

c. Sistemas de calefacción de un tubo con válvulas termostáticas y válvulas de regulación.

d. Sistemas con bombas de circuitos primarios con bajas pérdidas de carga.

3 - Modo de regulación curva constante

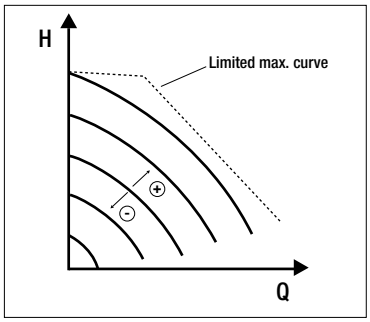

Esta regulación muestra la curva de la bomba a velocidad constante. La curva se selecciona configurando la velocidad de rotación o un porcentaje de reducción. El 100% indica la curva máxima. La velocidad de rotación depende de la potencia y de la presión diferencial en función del modelo. La velocidad de rotación se puede ajustar en el display o mediante una señal externa 0-10V o PWM.

Este tipo de regulación está indicado específicamente para aplicaciones que requieren caudal constante.

4 - Modo de regulación presión diferencial proporcional o constante en función de la temperatura del agua.

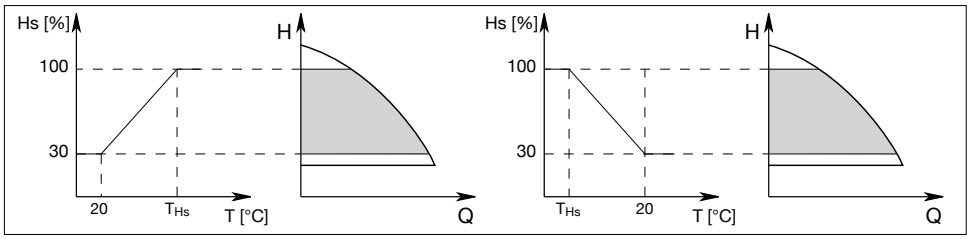

La presión de la bomba se modifica en función de la temperatura del agua.
La temperatura del líquido se puede configurar de 0ºC a 100ºC.
La configuración se realiza a través del panel de control del EVOPLUS.

Esta regulación es especialmente adecuada para los siguientes sistemas:

a. - en instalaciones con caudal variable (sistemas de calefacción de dos tubos), donde está asegurada una reducción de las prestaciones de la bomba debido a la bajada de la temperatura del líquido bombeado cuando la utilización de la calefacción es menor.

b. - en instalaciones con caudal constante (sistemas de calefacción de un tubo y suelo radiante), donde las prestaciones de la bomba pueden regularse únicamente cuando la función de cambio de temperatura está activada.

FUNCIÓN ECONOMY

La función economy puede configurarse directamente en el panel de control fijando un valor de reducción (f.rid) que puede tener un valor máximo del 50%.
En todas las configuraciones mencionadas anteriormente, el valor de Hset se reemplaza por Hset x f.rid. Se activa mediante una señal externa libre de tensión.

DAB PUMPS se reserva el derecho de efectuar modificaciones sin la obligación de aviso previo.

EVOPLUS M&L

CIRCULADOR ELECTRÓNICO ROTOR HÚMEDO INST. DE CALEFACCIÓN, ACONDICIONAMIENTO, REFRIGERACIÓN

SIMPLE EMBRIDADA

	MODELO	CÓDIGO	PRECIO €	LONG. ENTRE BRIDAS mm	CONEXIÓN BRIDA	DATOS ELÉCTRICOS ALIMENT. 50/60 Hz	P1 MAX W	In A	DATOS HIDRÁULICOS m³/h	0	4,2	5,4	7,2	9,6	12	14,4	18	24	30	36	42	54	72	EEI PARTE 2	PRESIÓN MÍNIMA DE AGUA t°	90°	100°
									l/min	0	70	90	120	160	200	240	300	400	500	600	700	900	1200				
DN32	EVOPLUS B 120/220.32 M	60150962	1.354	220	DN32 PN6	220/240 V	340	1,7		12,1	11,5	10,7	9,5	7,9	6,3	4,7	2,2							EEI≤0,22	m.c.a.	20	25
DN 40	EVOPLUS B 40/220.40 M	60150963	1.293	220	DN40 PN10	220/240 V	90	0,7		4	3,6	3,1	2,5	1,7										EEI≤0,23	m.c.a.	20	25
DN 40	EVOPLUS B 60/220.40 M	60150964	1.340	220	DN40 PN10	220/240 V	175	1		6		5,9	5,1	4,1	3	2								EEI≤0,23	m.c.a.	20	25
DN 40	EVOPLUS B 80/220.40 M	60150965	1.384	220	DN40 PN10	220/240 V	260	1,35		8		7,9	7,4	6,1	5	3,7	2							EEI≤0,21	m.c.a.	20	25
DN 40	EVOPLUS B 100/220.40 M	60150966	1.476	220	DN40 PN10	220/240 V	350	1,75		10			9,7	8,3	7	5,5	3,5							EEI≤0,20	m.c.a.	20	25
DN 40	EVOPLUS B 120/250.40 M	60150967	1.587	250	DN40 PN10	220/240 V	465	2,2		12			11,5	10,1	8,7	7,3	5,2							EEI≤0,20	m.c.a.	20	25
DN 40	EVOPLUS B 150/250.40 M	60150968	1.968	250	DN40 PN10	220/240 V	610	2,9		15			14,5	12,8	11,3	9,7	7,5	3,8						EEI≤0,20	m.c.a.	20	25
DN 40	EVOPLUS B 180/250.40 M	60150969	2.276	250	DN40 PN10	220/240 V	610	2,9		18		16,2	14,6	13	11,2	9,6	7,4	3,9						EEI≤0,20	m.c.a.	20	25
DN 50	EVOPLUS B 40/240.50 M	60150970	1.446	240	DN50 PN10	220/240 V	140	0,87		4		3,9	3,6	3,1	2,6	2,1	1,4							EEI≤0,23	m.c.a.	20	25
DN 50	EVOPLUS B 60/240.50 M	60150971	1.693	240	DN50 PN10	220/240 V	260	1,35		6				5,4	4,7	4	3,2	1,6						EEI≤0,21	m.c.a.	20	25
DN 50	EVOPLUS B 80/240.50 M	60150972	1.832	240	DN50 PN10	220/240 V	330	1,67		8			7,4	6,6	5,9	5,2	4,2	2,6						EEI≤0,21	m.c.a.	20	25
DN 50	EVOPLUS B 100/280.50 M	60150973	1.968	280	DN50 PN10	220/240 V	430	2,1		10			9,4	8,4	7,5	6,7	5,5	3,6	2					EEI≤0,20	m.c.a.	20	25
DN 50	EVOPLUS B 120/280.50 M	60150974	2.122	280	DN50 PN10	220/240 V	530	2,5		12			11	9,9	9	8,2	6,9	4,8	3					EEI≤0,19	m.c.a.	20	25
DN 50	EVOPLUS B 150/280.50 M	60150975	2.339	280	DN50 PN10	220/240 V	640	3		15,3			12,4	11,5	10,6	9,6	8,3	6,2	4,2					EEI≤0,19	m.c.a.	20	25
DN 50	EVOPLUS B 180/280.50 M	60150976	2.554	280	DN50 PN10	220/240 V	750	3,45	H (m)	17,1			14	13	12	11,1	9,7	7,4	5,2	3,1				EEI≤0,19	m.c.a.	20	25
DN 65	EVOPLUS B 40/340.65 M	60150977	1.817	340	DN65 PN10	220/240 V	190	1,1		4			4	3,8	3,4	3	2,4	1,4						EEI≤0,21	m.c.a.	20	25
DN 65	EVOPLUS B 60/340.65 M	60150978	2.092	340	DN65 PN10	220/240 V	355	1,8		6				6	5,9	5,4	4,7	3,7	2,2					EEI≤0,20	m.c.a.	20	25
DN 65	EVOPLUS B 80/340.65 M	60150979	2.231	340	DN65 PN10	220/240 V	465	2,2		8				7,8	7,4	6,8	5,9	4,6	3,5	2				EEI≤0,19	m.c.a.	20	25
DN 65	EVOPLUS B 100/340.65 M	60150980	2.339	340	DN65 PN10	220/240 V	590	2,8		10,1				9,8	9,1	8,4	7,6	6,1	4,7	3,1				EEI≤0,18	m.c.a.	20	25
DN 65	EVOPLUS B 120/340.65 M	60150981	2.554	340	DN65 PN10	220/240 V	730	3,45		12				11,5	10,8	10	9	7,4	5,9	4,6	2,8			EEI≤0,18	m.c.a.	20	25
DN 65	EVOPLUS B 150/340.65 M	60150986	2.893	340	DN65 PN10	220/240 V	1210	5,5		15,2					14,9	14,7	14	12,1	10,3	8,5	6,9			EEI≤0,18	m.c.a.	20	25
DN 80	EVOPLUS B 40/360.80 M	60150987	2.187	360	DN80 PN10	220/240 V	330	1,65		4							4	3,1	2,2	1,4				EEI≤0,19	m.c.a.	20	25
DN 80	EVOPLUS B 60/360.80 M	60150988	2.368	360	DN80 PN10	220/240 V	535	2,5		6							6	5,2	4	3	2			EEI≤0,20	m.c.a.	20	25
DN 80	EVOPLUS B 80/360.80 M	60150989	2.554	360	DN80 PN10	220/240 V	670	3		8							8	6,7	5,4	4,2	3,2			EEI≤0,20	m.c.a.	20	25
DN 80	EVOPLUS B 100/360.80 M	60150990	2.830	360	DN80 PN10	220/240 V	1005	4,5		10								9,7	8,3	6,7	5,4	3		EEI≤0,19	m.c.a.	20	25
DN 80	EVOPLUS B 120/360.80 M	60150991	3.140	360	DN80 PN10	220/240 V	1235	5,5		12,1								11,6	9,9	8,3	6,8	4,1		EEI≤0,19	m.c.a.	20	25
DN 100	EVOPLUS B 40/450.100 M	60150992	2.554	450	DN100 PN10	220/240 V	530	2,5		4									3,9	3	2			EEI≤0,19	m.c.a.	20	25
DN 100	EVOPLUS B 60/450.100 M	60150993	2.771	450	DN100 PN10	220/240 V	760	3,5		6									5,7	4,7	3,6	1,3		EEI≤0,18	m.c.a.	20	25
DN 100	EVOPLUS B 80/450.100 M	60150994	3.017	450	DN100 PN10	220/240 V	1080	4,8		8									8	7,2	5,7	3,4		EEI≤0,18	m.c.a.	20	25
DN 100	EVOPLUS B 100/450.100 M	60150995	3.323	450	DN100 PN10	220/240 V	1380	6		10,1									10,1	9,2	7,6	4,9	0,7	EEI≤0,19	m.c.a.	20	25
DN 100	EVOPLUS B 120/450.100 M	60150999	3.723	450	DN100 PN10	220/240 V	1560	7		12,2									11,8	10,4	8,7	5,9	1,5	EEI≤0,19	m.c.a.	20	25

Los valores hidráulicos se refieren a velocidad máxima y a versiones simples

SIMPLE EMBRIDADA **PN16**

	MODELO	CÓDIGO	PRECIO €	LONG. ENTRE BRIDAS mm	CONEXIÓN BRIDA	DATOS ELÉCTRICOS ALIMENT. 50/60 Hz	P1 MAX W	In A	DATOS HIDRÁULICOS m³/h	0	18	24	30	36	42	54	72	EEI PARTE 2	PRESIÓN MÍNIMA DE AGUA t°	90°	100°
									l/min	0	300	400	500	600	700	900	1200				
DN 80	EVOPLUS B 40/360.80 M PN 16	60153017	2.187	360	DN80 PN16	220/240 V	330	1,65		4	4	3,1	2,2	1,4				EEI≤0,19	m.c.a.	20	25
DN 80	EVOPLUS B 60/360.80 M PN 16	60153018	2.368	360	DN80 PN16	220/240 V	535	2,5		6	6	5,2	4	3	2			EEI≤0,20	m.c.a.	20	25
DN 80	EVOPLUS B 80/360.80 M PN 16	60153019	2.554	360	DN80 PN16	220/240 V	670	3		8	8	6,7	5,4	4,2	3,2			EEI≤0,20	m.c.a.	20	25
DN 80	EVOPLUS B 100/360.80 M PN 16	60153020	2.830	360	DN80 PN16	220/240 V	1005	4,5		10		9,7	8,3	6,7	5,4	3		EEI≤0,19	m.c.a.	20	25
DN 80	EVOPLUS B 120/360.80 M PN 16	60153021	3.140	360	DN80 PN16	220/240 V	1235	5,5	H (m)	12,1		11,6	9,9	8,3	6,8	4,1		EEI≤0,19	m.c.a.	20	25
DN 100	EVOPLUS B 40/450.100 M PN 16	60153022	2.554	450	DN100 PN16	220/240 V	530	2,5		4			3,9	3	2			EEI≤0,19	m.c.a.	20	25
DN 100	EVOPLUS B 60/450.100 M PN 16	60153023	2.771	450	DN100 PN16	220/240 V	760	3,5		6			5,7	4,7	3,6	1,3		EEI≤0,18	m.c.a.	20	25
DN 100	EVOPLUS B 80/450.100 M PN 16	60153024	3.017	450	DN100 PN16	220/240 V	1080	4,8		8			8	7,2	5,7	3,4		EEI≤0,18	m.c.a.	20	25
DN 100	EVOPLUS B 100/450.100 M PN 16	60153025	3.323	450	DN100 PN16	220/240 V	1380	6		10,1			10,1	9,2	7,6	4,9	0,7	EEI≤0,19	m.c.a.	20	25
DN 100	EVOPLUS B 120/450.100 M PN 16	60153026	3.723	450	DN100 PN16	220/240 V	1560	7		12,2			11,8	10,4	8,7	5,9	1,5	EEI≤0,19	m.c.a.	20	25

Los valores hidráulicos se refieren a velocidad máxima y a versiones simples

DAB PUMPS se reserva el derecho de efectuar modificaciones sin la obligación de aviso previo.

EVOPLUS M&L

CIRCULADOR ELECTRÓNICO ROTOR HÚMEDO INST. DE CALEFACCIÓN. ACONDICIONAMIENTO. REFRIGERACIÓN

DOBLE EMBRIDADA

	MODELO	CÓDIGO	PRECIO €	LONG. ENTRE BRIDAS mm	CONEXIÓN BRIDA	DATOS ELÉCTRICOS ALIMENT. 50/60 Hz	P1 MAX W	In A	DATOS HIDRÁULICOS m³/h	0	4,2	5,4	7,2	9,6	12	14,4	18	24	30	36	42	54	72	EEI PARTE 2	PRESIÓN MÍNIMA DE AGUA t°	90°	100°
									l/min	0	70	90	120	160	200	240	300	400	500	600	700	900	1200				
DN32	**EVOPLUS D 120/220.32 M**	60151000	**2.437**	220	DN 32 PN6	220/240 V	340	1,7		12,1	11,5	10,7	9,5	7,9	6,3	4,7	2,2							EEI≤0,22	m.c.a.	20	25
DN 40	**EVOPLUS D 40/220.40 M**	60151001	**2.374**	220	DN40 PN10	220/240 V	90	0,7		4	3,6	3,1	2,5	1,7										EEI≤0,23	m.c.a.	20	25
	EVOPLUS D 60/220.40 M	60151002	**2.422**	220	DN40 PN10	220/240 V	175	1		6		5,9	5,1	4,1	3	2								EEI≤0,23	m.c.a.	20	25
	EVOPLUS D 80/220.40 M	60151003	**2.461**	220	DN40 PN10	220/240 V	260	1,35		8		7,9	7,4	6,1	5	3,7	2							EEI≤0,23	m.c.a.	20	25
	EVOPLUS D 100/220.40 M	60151004	**2.629**	220	DN40 PN10	220/240 V	350	1,75		10			9,7	8,3	7	5,5	3,5							EEI≤0,23	m.c.a.	20	25
	EVOPLUS D 120/250.40 M	60151005	**2.920**	250	DN40 PN10	220/240 V	465	2,2		12			11,5	10,1	8,7	7,3	5,2							EEI≤0,23	m.c.a.	20	25
	EVOPLUS D 150/250.40 M	60151006	**3.544**	250	DN40 PN10	220/240 V	610	2,9		15			14,5	12,8	11,3	9,7	7,5	3,8						EEI≤0,23	m.c.a.	20	25
	EVOPLUS D 180/250.40 M	60151007	**4.067**	250	DN40 PN10	220/240 V	610	2,9		18		16,2	14,6	13	11,2	9,6	7,4	3,9						EEI≤0,23	m.c.a.	20	25
DN 50	**EVOPLUS D 40/240.50 M**	60151008	**2.602**	240	DN50 PN10	220/240 V	140	0,87		4		3,9	3,6	3,1	2,6	2,1	1,4							EEI≤0,23	m.c.a.	20	25
	EVOPLUS D 60/240.50 M	60151009	**3.046**	240	DN50 PN10	220/240 V	260	1,35		6				5,4	4,7	4	3,2	1,6						EEI≤0,22	m.c.a.	20	25
	EVOPLUS D 80/240.50 M	60151010	**3.327**	240	DN50 PN10	220/240 V	330	1,7		8			7,4	6,6	5,9	5,2	4,2	2,6						EEI≤0,22	m.c.a.	20	25
	EVOPLUS D 100/280.50 M	60151011	**3.544**	280	DN50 PN10	220/240 V	430	2,1		10			9,4	8,4	7,5	6,7	5,5	3,6	2					EEI≤0,22	m.c.a.	20	25
	EVOPLUS D 120/280.50 M	60151012	**3.822**	280	DN50 PN10	220/240 V	530	2,5		12			11	9,9	9	8,2	6,9	4,8	3					EEI≤0,22	m.c.a.	20	25
	EVOPLUS D 150/280.50 M	60151013	**4.394**	280	DN50 PN10	220/240 V	640	3		15,3			12,4	11,5	10,6	9,6	8,3	6,2	4,2					EEI≤0,21	m.c.a.	20	25
	EVOPLUS D 180/280.50 M	60151014	**5.090**	280	DN50 PN10	220/240 V	750	3,45	H (m)	17,1			14	13	12	11,1	9,7	7,4	5,2	3,1				EEI≤0,21	m.c.a.	20	25
DN 65	**EVOPLUS D 40/340.65 M**	60151015	**3.298**	340	DN65 PN10	220/240 V	190	1,1		4			4	3,8	3,4	3	2,4	1,4						EEI≤0,21	m.c.a.	20	25
	EVOPLUS D 60/340.65 M	60151016	**3.767**	340	DN65 PN10	220/240 V	355	1,8		6				6	5,9	5,4	4,7	3,7	2,2					EEI≤0,21	m.c.a.	20	25
	EVOPLUS D 80/340.65 M	60151017	**4.047**	340	DN65 PN10	220/240 V	465	2,2		8				7,8	7,4	6,8	5,9	4,6	3,5	2				EEI≤0,21	m.c.a.	20	25
	EVOPLUS D 100/340.65 M	60151018	**4.301**	340	DN65 PN10	220/240 V	590	2,8		10,1				9,8	9,1	8,4	7,6	6,1	4,7	3,1				EEI≤0,20	m.c.a.	20	25
	EVOPLUS D 120/340.65 M	60151019	**4.660**	340	DN65 PN10	220/240 V	730	3,45		12				11,5	10,8	10	9	7,4	5,9	4,6	2,8			EEI≤0,20	m.c.a.	20	25
	EVOPLUS D 150/340.65 M	60151020	**5.361**	340	DN65 PN10	220/240 V	1210	5,5		15,2					14,9	14,7	14	12,1	10,3	8,5	6,9			EEI≤0,20	m.c.a.	20	25
DN 80	**EVOPLUS D 40/360.80 M**	60151021	**4.055**	360	DN80 PN10	220/240 V	330	1,65		4							4	3,1	2,2	1,4				EEI≤0,20	m.c.a.	20	25
	EVOPLUS D 60/360.80 M	60151022	**4.389**	360	DN80 PN10	220/240 V	535	2,5		6							6	5,2	4	3	2			EEI≤0,20	m.c.a.	20	25
	EVOPLUS D 80/360.80 M	60151023	**4.723**	360	DN80 PN10	220/240 V	670	3		8							8	6,7	5,4	4,2	3,2			EEI≤0,20	m.c.a.	20	25
	EVOPLUS D 100/360.80 M	60151024	**5.216**	360	DN80 PN10	220/240 V	1005	4,5		10								9,7	8,3	6,7	5,4	3		EEI≤0,19	m.c.a.	20	25
	EVOPLUS D 120/360.80 M	60151025	**5.741**	360	DN80 PN10	220/240 V	1235	5,5		12,1								11,6	9,9	8,3	6,8	4,1		EEI≤0,19	m.c.a.	20	25
DN 100	**EVOPLUS D 40/450.100 M**	60151026	**4.689**	450	DN100 PN10	220/240 V	530	2,5		4									3,9	3	2			EEI≤0,19	m.c.a.	20	25
	EVOPLUS D 60/450.100 M	60151027	**5.061**	450	DN100 PN10	220/240 V	760	3,5		6									5,7	4,7	3,6	1,3		EEI≤0,19	m.c.a.	20	25
	EVOPLUS D 80/450.100 M	60151028	**5.490**	450	DN100 PN10	220/240 V	1080	4,8		8									8	7,2	5,7	3,4		EEI≤0,20	m.c.a.	20	25
	EVOPLUS D 100/450.100 M	60151029	**6.044**	450	DN100 PN10	220/240 V	1380	6		10,1									10,1	9,2	7,6	4,9	0,7	EEI≤0,20	m.c.a.	20	25
	EVOPLUS D 120/450.100 M	60151030	**6.796**	450	DN100 PN10	220/240 V	1560	7		12,2									11,8	10,4	8,7	5,9	1,5	EEI≤0,20	m.c.a.	20	25

Los valores hidráulicos se refieren a velocidad máxima y a versiones simples

DOBLE EMBRIDADA **PN16**

	MODELO	CÓDIGO	PRECIO €	LONG. ENTRE BRIDAS mm	CONEXIÓN BRIDA	DATOS ELÉCTRICOS ALIMENT. 50/60 Hz	P1 MAX W	In A	DATOS HIDRÁULICOS m³/h	0	18	24	30	36	42	54	72	EEI PARTE 2	PRESIÓN MÍNIMA DE AGUA t°	90°	100°
									l/min	0	300	400	500	600	700	900	1200				
DN 80	**EVOPLUS D 40/360.80 M PN 16**	60153028	**4.055**	360	DN80 PN16	220/240 V	330	1,65		4	4	3,1	2,2	1,4				EEI≤0,20	m.c.a.	20	25
	EVOPLUS D 60/360.80 M PN 16	60153029	**4.389**	360	DN80 PN16	220/240 V	535	2,5		6	6	5,2	4	3	2			EEI≤0,20	m.c.a.	20	25
	EVOPLUS D 80/360.80 M PN 16	60153030	**4.723**	360	DN80 PN16	220/240 V	670	3		8	8	6,7	5,4	4,2	3,2			EEI≤0,20	m.c.a.	20	25
	EVOPLUS D 100/360.80 M PN 16	60153031	**5.216**	360	DN80 PN16	220/240 V	1005	4,5		10		9,7	8,3	6,7	5,4	3		EEI≤0,19	m.c.a.	20	25
	EVOPLUS D 120/360.80 M PN 16	60153032	**5.741**	360	DN80 PN16	220/240 V	1235	5,5	H (m)	12,1		11,6	9,9	8,3	6,8	4,1		EEI≤0,19	m.c.a.	20	25
DN 100	**EVOPLUS D 40/450.100 M PN 16**	60153033	**4.689**	450	DN100 PN16	220/240 V	530	2,5		4			3,9	3	2			EEI≤0,19	m.c.a.	20	25
	EVOPLUS D 60/450.100 M PN 16	60153034	**5.061**	450	DN100 PN16	220/240 V	760	3,5		6			5,7	4,7	3,6	1,3		EEI≤0,19	m.c.a.	20	25
	EVOPLUS D 80/450.100 M PN 16	60153035	**5.490**	450	DN100 PN16	220/240 V	1080	4,8		8			8	7,2	5,7	3,4		EEI≤0,20	m.c.a.	20	25
	EVOPLUS D 100/450.100 M PN 16	60153036	**6.044**	450	DN100 PN16	220/240 V	1380	6		10,1			10,1	9,2	7,6	4,9	0,7	EEI≤0,20	m.c.a.	20	25
	EVOPLUS D 120/450.100 M PN 16	60153037	**6.796**	450	DN100 PN16	220/240 V	1560	7		12,2			11,8	10,4	8,7	5,9	1,5	EEI≤0,20	m.c.a.	20	25

Los valores hidráulicos se refieren a velocidad máxima y a versiones simples

DAB PUMPS se reserva el derecho de efectuar modificaciones sin la obligación de aviso previo.

EVOPLUS M&L

CIRCULADOR ELECTRÓNICO ROTOR HÚMEDO INST. DE CALEFACCIÓN, ACONDICIONAMIENTO, REFRIGERACIÓN

EVOPLUS B

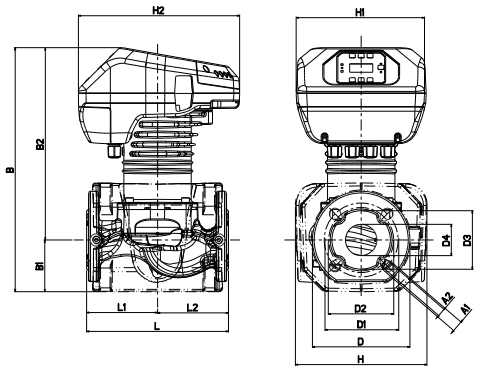

MODELO	L	L1	L2	A1	A2	B	B1	B2	D	D1	D2	D3	D4	H	H1	H2	PESO MÁX. Kg	CANT. X PALÉ
EVOPLUS B 120/220.32 M	220	110	110	19	14	417	94	323	140	100	90	76	36	222	220	273	24	16
EVOPLUS B .../220.40 M	220	110	110	19	14	419	93	326	150	110	100	84	42	222	220	273	20,8	16
EVOPLUS B .../250.40 M	250	125	125	19	14	419	93	326	150	110	100	84	42	230	220	273	20	16
EVOPLUS B .../240.50 M	240	120	120	19	14	413	87	325	165	125	110	99	53	222	220	273	21,4	16
EVOPLUS B .../280.50 M	280	140	140	19	14	413	87	325	165	125	110	99	53	230	220	273	22,8	16
EVOPLUS B .../340.65 M	340	170	170	19	14	443	110	333	185	145	130	118	69	280	220	273	27	8
EVOPLUS B .../360.80 M	360	180	180	19	-	446	106	340	200	160	-	132	80	279	220	273	32,2	8/4
EVOPLUS B .../450.100 M	450	225	225	19	-	463	110	353	220	180	-	156	105	292	220	273	37,5	4

EVOPLUS D

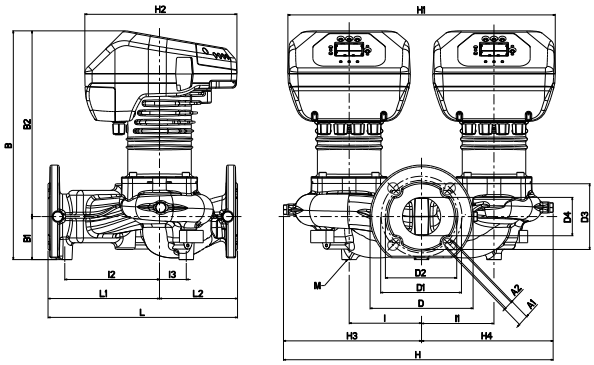

MODELO	L	L1	L2	A1	A2	B	B1	B2	D	D1	D2	D3	D4	I	I1	I2	I3	M	H	H1	H2	H3	H4	PESO MÁX. Kg	CANT. X PALÉ
EVOPLUS D 120/220.32 M	220	-	-	19	14	391	68	323	140	100	90	76	36	130	130	97	40	M12	419	480	323	209	210	36,2	4
EVOPLUS D .../220.40 M	220	-	-	19	14	436	75	361	150	110	100	84	42	130	130	53	80	M12	438	480	288	219	218	38,6	4
EVOPLUS D .../250.40 M	250	-	-	19	14	395	69	326	150	110	100	84	42	130	130	58	81	M12	454	480	274	228	226	38,8	4
EVOPLUS D .../240.50 M	240	-	-	19	14	400	75	325	165	125	110	99	53	130	130	48	115	M12	463	480	318	233	230	40	4
EVOPLUS D .../280.50 M	280	-	-	19	14	400	75	325	165	125	110	99	53	130	130	125	50	M12	467	480	273	235	232	41,6	4
EVOPLUS D .../340.65 M	340	200	140	19	14	411	77	334	185	145	130	118	69	130	130	170	48	M12	484	480	273	248	236	49,4	4
EVOPLUS D .../360.80 M	360	200	160	19	-	437	96	341	200	160	-	132	80	130	130	160	58	M12	515	480	273	262	253	57	4
EVOPLUS D .../450.100 M	450	260	190	19	-	456	103	353	220	180	-	156	105	135	135	200	43	M12	517	490	273	265	252	68	4/2

DAB PUMPS se reserva el derecho de efectuar modificaciones sin la obligación de aviso previo.

EVOSTA 2 SOL

CIRCULADOR ELECTRÓNICO ROTOR HÚMEDO PARA SISTEMAS DE PANELES SOLARES

EVOSTA 2

Circulador electrónico de rotor húmedo diseñado para la recirculación de agua en sistemas de calefacción con paneles solares térmicos. Motor síncrono de imanes permanentes. Electrónica con inverter que adapta automáticamente el rendimiento de la bomba a los requisitos del sistema, lo que ahorra energía y protege a la instalación contra golpes de ariete.
Fácil de configurar: un único botón de configuración secuencial permite desplazarse por los modos de funcionamiento.
Todos los modelos disponen de tapón de purga lo que facilita la eliminación del aire de la instalación y permite un acceso directo al eje del motor en caso de bloqueo del rotor.
Bocas roscadas de aspiración e impulsión. Turbina de tecnopolímero. Cuerpo bomba en fundición con tratamiento de cataforesis, carcasa de motor de acero inoxidable.
Disponible también versión para control mediante señal PWM externa (cable de conexión de 1,5 m).
Dispone de un cartucho de calcio que mantiene el eje del motor en perfecto estado, evitando la formación de cal que se suele generar dentro del circulador si hay burbujas de aire durante la primera instalación.

Rango de funcionamiento 0-4 m³/h con alturas de elevación de hasta 14.5 mt

Rango de temperatura del líquido de -10°C a +110°C (pico de 130ºC hasta 60ºC ambiente)

Presión máxima de trabajo 10 bar (1000 kPa).

Clase de aislamiento F.

Instalación con el eje motor en horizontal.

Alimentación de serie
monofásica 1 x 115-230 V / 50 / 60 Hz.

Conector alimentación
molex con cable 1,5 m

Conector señal Pwm
enchufe con cable 1,5 m (solo versiones OEM)

Líquido bombeado limpio, sin sustancias sólidas ni aceites minerales, no viscoso, químicamente neutro, con características similares al agua (concentración máx. glicol 50%)

ErP ready

ACCESORIOS PÁG. 102

MODELO	CÓDIGO	PRECIO €	LONG. ENTRE CONEXIONES mm	CONEXIÓN ROSCADA	DATOS ELÉCTRICOS ALIMENT. 50 Hz	P1 MÁX W	In A	EEI* PARTE 2	PRESIÓN MÍNIMA DE AGUA Tª	90º	DATOS HIDRÁULICOS m³/h	0	0,5	1	1,5	2	2,5	3	3,5	4
											l/min	0	8	16	25	33	40	50	60	66
EVOSTA2 20-75/130 SOL ½"	60188450	**369**	130	DN15 (G 1")	1x230 V ~	47	0,07-0,4	≤ 0,20	m.c.a	10		7,5	7,5	6,2	5,1	4,2	3,4	2,5	1,7	0,9
EVOSTA2 20-105/130 SOL ½"	60188451	**394**	130	DN15 (G 1")	1x230 V ~	48	0,055-0,4	≤ 0,20	m.c.a	10		10,5	9	6,8	5,4	4,1	3,2	2	0,8	
EVOSTA2 30-145/130 SOL ½"	60188452	**417**	130	DN15 (G 1")	1x230 V ~	59	0,07-0,5	≤ 0,20	m.c.a	10		14,3	10,2	8,2	6,2	5	3,8	2,2	1,2	
EVOSTA2 20-75/130 SOL	60188404	**369**	130	DN25 (G 1"½)	1x230 V ~	47	0,07-0,4	≤ 0,20	m.c.a	10		7,5	7,5	6,2	5,1	4,2	3,4	2,5	1,7	0,9
EVOSTA2 20-105/130 SOL	60188421	**394**	130	DN25 (G 1"½)	1x230 V ~	48	0,055-0,4	≤ 0,20	m.c.a	10	H (m)	10,5	9	6,8	5,4	4,1	3,2	2	0,8	
EVOSTA2 30-145/130 SOL	60188429	**417**	130	DN25 (G 1"½)	1x230 V ~	59	0,07-0,5	≤ 0,20	m.c.a	10		14,3	10,2	8,2	6,2	5	3,8	2,2	1,2	
EVOSTA2 20-75/180 SOL	60188405	**369**	180	DN25 (G 1"½)	1x230 V ~	47	0,07-0,4	≤ 0,20	m.c.a	10		7,5	7,5	6,2	5,1	4,2	3,4	2,5	1,7	0,9
EVOSTA2 20-105/180 SOL	60188427	**394**	180	DN25 (G 1"½)	1x230 V ~	48	0,055-0,4	≤ 0,20	m.c.a	10		10,5	9	6,8	5,4	4,1	3,2	2	0,8	
EVOSTA2 30-145/180 SOL	60188432	**417**	180	DN25 (G 1"½)	1x230 V ~	59	0,07-0,5	≤ 0,20	m.c.a	10		14,3	10,2	8,2	6,2	5	3,8	2,2	1,2	

*El parámetro de referencia para el circulador más eficiente es EEI ≤ 0,20

MODELO	CÓDIGO	PRECIO €	LONG. ENTRE CONEXIONES mm	CONEXIÓN ROSCADA	DATOS ELÉCTRICOS ALIMENT. 50 Hz	P1 MÁX W	In A	EEI* PARTE 2	PRESIÓN MÍNIMA DE AGUA Tª	90º	DATOS HIDRÁULICOS m³/h	0	0,5	1	1,5	2	2,5	3	3,5	4
											l/min	0	8	16	25	33	40	50	60	66
EVOSTA2 20-75/130 SOL PWM ½"	60188453	**388**	130	DN15 (G 1")	1x230 V ~	47	0,07-0,4	≤ 0,20	m.c.a	10		7,5	7,5	6,2	5,1	4,2	3,4	2,5	1,7	0,9
EVOSTA2 20-105/130 SOL PWM ½"	60188454	**413**	130	DN15 (G 1")	1x230 V ~	48	0,055-0,4	≤ 0,20	m.c.a	10		10,5	9	6,8	5,4	4,1	3,2	2	0,8	
EVOSTA2 30-145/130 SOL PWM ½"	60188455	**436**	130	DN15 (G 1")	1x230 V ~	59	0,07-0,5	≤ 0,20	m.c.a	10		14,3	10,2	8,2	6,2	5	3,8	2,2	1,2	
EVOSTA2 20-75/130 SOL PWM	60188443	**388**	130	DN25 (G 1"½)	1x230 V ~	47	0,07-0,4	≤ 0,20	m.c.a	10		7,5	7,5	6,2	5,1	4,2	3,4	2,5	1,7	0,9
EVOSTA2 20-105/130 SOL PWM	60188445	**413**	130	DN25 (G 1"½)	1x230 V ~	48	0,055-0,4	≤ 0,20	m.c.a	10	H (m)	10,5	9	6,8	5,4	4,1	3,2	2	0,8	
EVOSTA2 30-145/130 SOL PWM	60188448	**436**	130	DN25 (G 1"½)	1x230 V ~	59	0,07-0,5	≤ 0,20	m.c.a	10		14,3	10,2	8,2	6,2	5	3,8	2,2	1,2	
EVOSTA2 20-75/180 SOL PWM	60188444	**388**	180	DN25 (G 1"½)	1x230 V ~	47	0,07-0,4	≤ 0,20	m.c.a	10		7,5	7,5	6,2	5,1	4,2	3,4	2,5	1,7	0,9
EVOSTA2 20-105/180 SOL PWM	60188447	**413**	180	DN25 (G 1"½)	1x230 V ~	48	0,055-0,4	≤ 0,20	m.c.a	10		10,5	9	6,8	5,4	4,1	3,2	2	0,8	
EVOSTA2 30-145/180 SOL PWM	60188449	**436**	180	DN25 (G 1"½)	1x230 V ~	59	0,07-0,5	≤ 0,20	m.c.a	10		14,3	10,2	8,2	6,2	5	3,8	2,2	1,2	

*El parámetro de referencia para el circulador más eficiente es EEI ≤ 0,20

DAB PUMPS se reserva el derecho de efectuar modificaciones sin la obligación de aviso previo.

EVOSTA 2 SOL

CIRCULADOR ELECTRÓNICO ROTOR HÚMEDO PARA SISTEMAS DE PANELES SOLARES

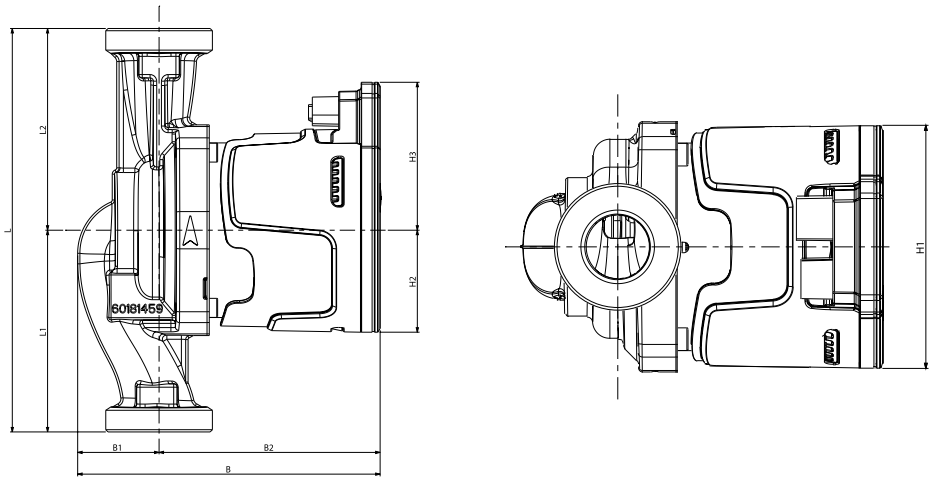

MODELO	L	L1	L2	B	B1	B2	H	H1	H2	H3	F	DIMENSIONES EMBALAJE			VOL. m³	PESO kg	CANT. x PALÉ
												L	B	H			
EVOSTA 2 20-75/130 SOL	130	65	65	135	36	99	94	91	45,5	66	1"½	192	100	150	0,028	2,07	198
EVOSTA 2 20-75/180 SOL	180	90	90	135	36	99	94	91	45,5	66	1"½	192	100	150	0,028	2,24	198
EVOSTA 2 20-75/130 SOL ½	130	65	65	135	36	99	94	91	45,5	66	1"	192	100	150	0,028	1,91	198
EVOSTA 2 20-75/130 SOL PWM	130	65	65	135	36	99	94	91	45,5	66	1"½	192	100	150	0,028	2,12	198
EVOSTA 2 20-75/180 SOL PWM	180	90	90	135	36	99	94	91	45,5	66	1"½	192	100	150	0,028	2,29	198
EVOSTA 2 20-75/130 SOL PWM ½	130	65	65	135	36	99	94	91	45,5	66	1"	192	100	150	0,028	1,96	198

MODELO	L	L1	L2	B	B1	B2	H	H1	H2	H3	F	DIMENSIONES EMBALAJE			VOL. m³	PESO kg	CANT. x PALÉ
												L	B	H			
EVOSTA 2 20-105/130 SOL	130	65	65	135	36	99	94	91	45,5	66	1"½	192	100	150	0,028	2,07	198
EVOSTA 2 20-105/180 SOL	180	90	90	135	36	99	94	91	45,5	66	1"½	192	100	150	0,028	2,24	198
EVOSTA 2 20-105/130 SOL ½	130	65	65	135	36	99	94	91	45,5	66	1"	192	100	150	0,028	1,91	198
EVOSTA 2 20-105/130 SOL PWM	130	65	65	135	36	99	94	91	45,5	66	1"½	192	100	150	0,028	2,12	198
EVOSTA 2 20-105/180 SOL PWM	180	90	90	135	36	99	94	91	45,5	66	1"½	192	100	150	0,028	2,29	198
EVOSTA 2 20-105/130 SOL PWM ½	130	65	65	135	36	99	94	91	45,5	66	1"	192	100	150	0,028	1,96	198

MODELO	L	L1	L2	B	B1	B2	H	H1	H2	H3	F	DIMENSIONES EMBALAJE			VOL. m³	PESO kg	CANT. x PALÉ
												L	B	H			
EVOSTA 2 30-145/130 SOL	130	65	65	135	36	99	94	91	45,5	66	1"½	192	100	150	0,028	2,07	198
EVOSTA 2 30-145/180 SOL	180	90	90	135	36	99	94	91	45,5	66	1"½	192	100	150	0,028	2,24	198
EVOSTA 2 30-145/130 SOL ½	130	65	65	135	36	99	94	91	45,5	66	1"	192	100	150	0,028	1,91	198
EVOSTA 2 30-145/130 SOL PWM	130	65	65	135	36	99	94	91	45,5	66	1"½	192	100	150	0,028	2,12	198
EVOSTA 2 30-145/180 SOL PWM	180	90	90	135	36	99	94	91	45,5	66	1"½	192	100	150	0,028	2,29	198
EVOSTA 2 30-145/130 SOL PWM ½	130	65	65	135	36	99	94	91	45,5	66	1"	192	100	150	0,028	1,96	198

DAB PUMPS se reserva el derecho de efectuar modificaciones sin la obligación de aviso previo.

EVOSTA 2 SAN

CIRCULADOR ELECTRÓNICO ROTOR HÚMEDO PARA SISTEMAS DE AGUA CALIENTE SANITARIA

EVOSTA 2

Circulador electrónico de rotor húmedo diseñado para la circulación de agua caliente sanitaria en sistemas domésticos y residenciales. Electrónica resistente al agua (IPX5). Motor síncrono de imanes permanentes. Electrónica con inverter que adapta automáticamente el rendimiento de la bomba a los requisitos del sistema, lo que ahorra energía y protege a la instalación contra golpes de ariete.
Ideal para la sustitución de los viejos circuladores de tres velocidades, tanto por sus reducidas dimensiones como por su amplia oferta en términos de prestaciones. Combina la robustez de un circulador mecánico tradicional junto con las ventajas de un circulador electrónico.
Fácil de configurar: un único botón de configuración secuencial permite desplazarse por los nueve modos de funcionamiento, tres a presión proporcional, tres a presión constante, tres a velocidad constante.
Todos los modelos disponen de tapón de purga lo que facilita la eliminación del aire de la instalación y permite un acceso directo al eje del motor en caso de bloqueo del rotor.
Bocas roscadas de aspiración e impulsión. Turbina de tecnopolímero. Cuerpo bomba de bronce.
Dispone de un cartucho de calcio que mantiene el eje del motor en perfecto estado, evitando la formación de cal que se suele generar dentro del circulador si hay burbujas de aire durante la primera instalación.

Rango de funcionamiento
de 0,4 a 4,2 m³/h con altura de elevación de hasta 8 metros.
Rango de temperatura del líquido
de -10 °C a +110°C
Presión de trabajo 10 bar (1000 kPa)
Grado de protección IPX5
Clase de aislamiento F.
Instalación
con el eje del motor en posición horizontal
Alimentación de serie
monofásica 1x230 V~ 50/60 Hz
Líquido bombeado limpio, libre de sustancias sólidas y aceites minerales, no viscoso, químicamente neutro, con características similares al agua.

ACCESORIOS PÁG. 102

MODELO	CÓDIGO	PRECIO €	LONG. ENTRE CONEXIONES mm	CONEXIÓN ROSCADA	DATOS ELÉCTRICOS			PRESIÓN MÍNIMA DE AGUA		DATOS HIDRÁULICOS							
					ALIMENT. 50 Hz	P1 MÁX W	In A			m³/h	0	0,9	1,8	2,4	3,0	3,6	4,2
								Tª	90º	l/min	0	15	30	40	50	60	70
EVOSTA 2 SAN 40-70/150	60186164	**319**	150	DN25 (G 1" ½)	1x230 V ~	35	0,043 - 0,32	m.c.a.	10	H (m)	6,9	5,1	3,4	2,4	1,6	0,8	
EVOSTA 2 SAN 80/150	60186588	**415**	150	DN25 (G 1" ½)	1x230 V ~	55	0,053 - 0,47	m.c.a.	10		8	7,2	5,4	4,2	3,2	2,1	1

Los valores hidráulicos se refieren a velocidad máxima

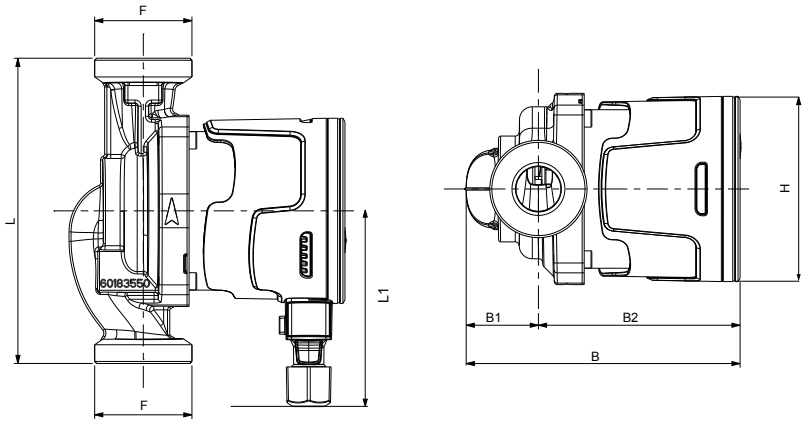

MODELO	L	L1	B	B1	B2	H	F	DIMENSIONES EMBALAJE			VOLUMEN m³	PESO KG	CANT. x PALÉ
								L	B	H			
EVOSTA 2 SAN 40 -70/150	150	96	134.6	35.5	99.1	91	1" ½	192	99	150	0,0028	2,16	198
EVOSTA 2 SAN 80/150	150	96	134.6	35.5	99.1	91	1" ½	192	99	150	0,0028	2,16	198

DAB PUMPS se reserva el derecho de efectuar modificaciones sin la obligación de aviso previo.

EVOPLUS SMALL SAN

CIRCULADOR ELECTRÓNICO ROTOR HÚMEDO PARA SISTEMAS DE AGUA CALIENTE SANITARIA

Las bombas electrónicas de circulación **EVOPLUS SMALL SAN** han sido desarrolladas para la recirculación de agua sanitaria.
Gracias a su interfaz de usuario fácil e intuitiva, se garantiza una configuración sencilla. Dispone de una pantalla retroiluminada en el panel de control, 4 botones de navegación y menú en cascada.

Características constructivas
Bomba circuladora monoblock construida con la parte hidráulica de bronce y un motor síncrono de rotor húmedo. Carcasa del motor de aluminio. Cuerpo de la bomba en espiral de elevado rendimiento gracias a un diseño especial y a que el interior ha sido pulido.
Bocas de aspiración e impulsión en línea. Se suministra con cubierta aislante para reducir las pérdidas por dispersión de calor y la formación de condensación en el cuerpo de la bomba.
Conector especial que facilita la alimentación de la bomba.
Rodete de tecnopolímero, eje motor de alúmina montado sobre rodamientos de grafito lubricados por el mismo líquido bombeado. Camisa de protección del rotor de acero inoxidable. Arandela de presión de cerámica, anillos aisladores de etileno propileno. Motor síncrono con rotor de imanes permanentes.

Dispositivo electrónico
Basado en IGBT con la última tecnología NPT:
- Control del motor sin sensores.
- Modulación sinusoidal PWM.
- Frecuencia portadora alta para eliminar ruidos.
- Procesador específico de 32 bit
- Algoritmo optimizado "espacio vectorial"

Opcionalmente, para ampliar funciones:
- Módulo Básico
- Módulo Multifunción

Rango de funcionamiento
de 2 a 12 m3/h con alturas de elevación de hasta 11 metros.

Rango temperatura líquido
de -10°C a +110°C.

Líquido bombeado limpio, sin sustancias sólidas ni aceites minerales, no viscoso, químicamente neutro, con características similares al agua (concentración máx. glicol 30%)

Presión máxima de trabajo 16 bar (1600 kPA).

Grado de protección IP 44.

Clase de aislamiento F.

Instalación con el eje del motor en horizontal.

WRAS APPROVED PRODUCT

D CONNECT PÁG. 9

ACCESORIOS PÁG. 102

SIMPLE ROSCADA

	MODELO	CÓDIGO	PRECIO €	LONG. ENTRE CONEXIONES mm	CONEXIÓN ROSCA	DATOS ELÉCTRICOS ALIMENT. 50/60 Hz	P1 MAX W	In A	DATOS HIDRÁULICOS m³/h	0	2,4	3	4,2	5,4	7,2	9,6	PRESIÓN MÍNIMA DE AGUA t°	90°	100°
									l/min	0	40	50	70	90	120	160			
1" ½	EVOPLUS 40/180 SAN M	60151144	839	180	1" ½	220/240 V	70	0,52	H (m)	4,2	4,2	4	3,1	2,4			m.c.a.	20	25
1" ½	EVOPLUS 60/180 SAN M	60151145	908	180	1" ½	220/240 V	100	0,72	H (m)	6,1	6,1	5,8	4,6	3,4			m.c.a.	20	25
1" ½	EVOPLUS 80/180 SAN M	60151146	988	180	1" ½	220/240 V	135	0,95	H (m)	8,2	8,2	7,7	6,2	4,8	2,9		m.c.a.	20	25
1" ½	EVOPLUS 110/180 SAN M	60151147	1.070	180	1" ½	220/240 V	170	1,16	H (m)	11,1	10,1	9,2	7,5	5,9	3,9		m.c.a.	20	25

Los valores hidráulicos se refieren a velocidad máxima

SIMPLE EMBRIDADA

	MODELO	CÓDIGO	PRECIO €	LONG. ENTRE CONEXIONES mm	CONEXIÓN BRIDA	DATOS ELÉCTRICOS ALIMENT. 50/60 Hz	P1 MAX W	In A	DATOS HIDRÁULICOS m³/h	0	2,4	3	4,2	5,4	7,2	9,6	PRESIÓN MÍNIMA DE AGUA t°	90°	100°
									l/min	0	40	50	70	90	120	160			
DN 32	EVOPLUS B 40/220.32 SAN M	60151148	924	220	DN 32 PN6	220/240 V	85	0,55	H (m)	4,2	4,2	4,2	3,3	2,5	1,3		m.c.a.	20	25
DN 32	EVOPLUS B 60/220.32 SAN M	60151151	989	220	DN 32 PN6	220/240 V	110	0,75	H (m)	6,1	6,1	5,6	4,6	3,6	2,2		m.c.a.	20	25
DN 32	EVOPLUS B 80/220.32 SAN M	60151152	1.069	220	DN 32 PN6	220/240 V	150	0,97	H (m)	8	8	7,3	6	4,9	3,3		m.c.a.	20	25
DN 32	EVOPLUS B 110/220.32 SAN M	60151153	1.153	220	DN 32 PN6	220/240 V	200	1,3	H (m)	11,2	10,5	9,6	8,1	6,8	5	2,6	m.c.a.	20	25
DN 40	EVOPLUS B 40/250.40 SAN M	60151154	986	250	DN 40 PN10	220/240 V	75	0,55	H (m)	4,2	4,2	4,2	3,3	2,5	1,3		m.c.a.	20	25
DN 40	EVOPLUS B 60/250.40 SAN M	60151155	1.055	250	DN 40 PN10	220/240 V	105	0,75	H (m)	6,1	6,1	5,6	4,6	3,6	2,2		m.c.a.	20	25
DN 40	EVOPLUS B 80/250.40 SAN M	60151157	1.133	250	DN 40 PN10	220/240 V	140	0,97	H (m)	8	8	7,3	6	4,9	3,3		m.c.a.	20	25
DN 40	EVOPLUS B 110/250.40 SAN M	60151158	1.215	250	DN 40 PN10	220/240 V	190	1,3	H (m)	11,2	10,5	9,6	8,1	6,8	5	2,6	m.c.a.	20	25

Los valores hidráulicos se refieren a velocidad máxima

DAB PUMPS se reserva el derecho de efectuar modificaciones sin la obligación de aviso previo.

EVOPLUS SMALL SAN

CIRCULADOR ELECTRÓNICO ROTOR HÚMEDO PARA SISTEMAS DE AGUA CALIENTE SANITARIA

EVOPLUS SMALL SAN

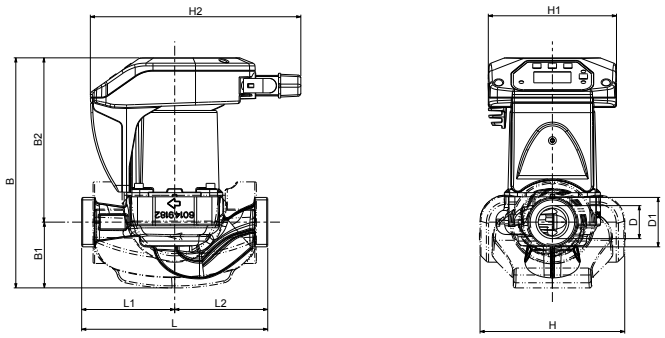

MODELO	L	L1	L2	B	B1	B2	D	D1	H	H1	H2	PESO Kg	CANT X. PALÉ
EVOPLUS .../180 SAN M	180	90	90	224	65	159	32	1"½	124	124	204	4,5	104

EVOPLUS B SMALL SAN

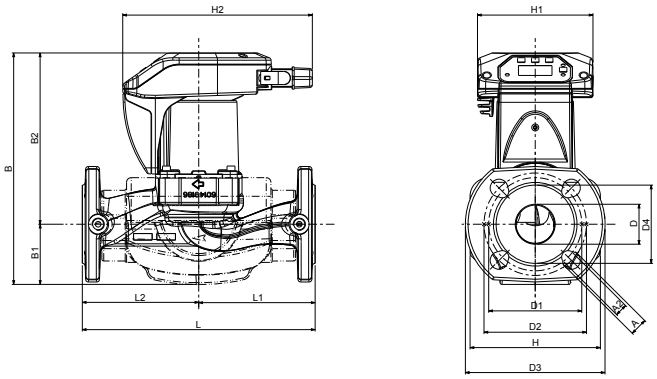

MODELO	L	L1	L2	A	A2	B	B1	B2	D	D1	D2	D3	D4	H	H1	H2	PESO Kg	CANT X. PALÉ
EVOPLUS B .../220.32 SAN M	220	110	110	19	14	256	67	189	40	90	100	140	76	165	124	204	8,6	51
EVOPLUS B .../250.40 SAN M	250	125	125	19	14	258	74	184	43	100	110	150	84	176	124	204	9,3	51

DAB PUMPS se reserva el derecho de efectuar modificaciones sin la obligación de aviso previo.

EVOPLUS M&L SAN

CIRCULADOR ELECTRÓNICO ROTOR HÚMEDO PARA SISTEMAS DE AGUA CALIENTE SANITARIA

Las bombas electrónicas de circulación **EVOPLUS SAN** han sido desarrolladas para la recirculación de agua sanitaria.
Gracias a su interfaz de usuario fácil e intuitiva, se garantiza una configuración sencilla. Dispone de una pantalla retroiluminada en el panel de control, 4 botones de navegación y menú en cascada.

Características constructivas

Bomba circuladora monoblock construida con la parte hidráulica de bronce y un motor síncrono de rotor húmedo. Carcasa del motor de aluminio. Cuerpo de la bomba en espiral de elevado rendimiento gracias a un diseño especial y a que el interior ha sido pulido.
Bocas de aspiración e impulsión en línea. Se suministra con cubierta aislante para reducir las pérdidas por dispersión de calor y la formación de condensación en el cuerpo de la bomba.
Rodete de tecnopolímero, eje motor de acero inoxidable templado montado sobre rodamientos de alúmina lubricados por el mismo líquido bombeado. Camisa de protección del rotor de acero inoxidable. Arandela de presión de cerámica, anillos aisladores de etileno propileno. Motor síncrono con rotor de imanes permanentes. La ejecución estándar del cuerpo de la bomba es PN16, versión embridada compatible con contra bridas PN6 / PN10 / PN16.

Dispositivo electrónico

Basado en IGBT con la última tecnología NPT:
- Sensor de presión diferencial y temperatura absoluta
- Modulación sinusoidal PWM
- Frecuencia portadora alta para eliminar ruidos
- 2 procesadores específico de 32 bit:
  uno dedicado al control del motor
  uno dedicado al interfaz usuario:
  Función Start/Stop
  Función Economy
  Control con Señal analógica 0-10V
  Control con Señal PWM
  Control con Señal analógica 4-20mA
  Conexión mediante ModBus (LonBus opcional)
- Algoritmo optimizado "espacio vectorial"
- Alarmas y señalización bomba en funcionamiento

Rango de funcionamiento de 4 a 42 m³/h con alturas de elevación de hasta 18 metros.
Rango temp. líquido de -10°C a +110° C.
Líquido bombeado limpio, sin sustancias sólidas ni aceites minerales, no viscoso, químicamente neutro, con características similares al agua (concentración máx. glicol 30%).
Presión máxima de trabajo 16 bar (1600 kPa).
Grado de protección circulador IP 44.
Clase de aislamiento F.
Instalación con el eje motor en horizontal.

WRAS APPROVED PRODUCT

D-CONNECT PÁG. 9 ACCESORIOS PÁG. 102

	MODELO	CÓDIGO	PRECIO €	LONG. ENTRE BRIDAS mm	CONEXIÓN BRIDA	DATOS ELÉCTRICOS ALIMENT. 50/60 Hz	P1 MAX W	In A	DATOS HIDRÁULICOS m³/h	0	4,2	5,4	7,2	9,6	12	14,4	18	24	30	36	42	PRESIÓN MÍNIMA DE AGUA t°	90°	100°
									l/min	0	70	90	120	160	200	240	300	400	500	600	700			
DN 32	EVOPLUS B 120/220.32 SAN M	60151163	2.042	220	DN 32 PN6	220/240 V	340	1,7	H (m)	12,1	11,5	10,7	9,5	7,9	6,3	4,7	2,2					m.c.a.	20	25
DN 40	EVOPLUS B 120/250.40 SAN M	60151164	2.274	250	DN 40 PN10	220/240 V	465	2,2		12			11,5	10,1	8,7	7,3	5,2					m.c.a.	20	25
	EVOPLUS B 150/250.40 SAN M	60151165	2.274	250	DN 40 PN10	220/240 V	610	2,9		15			14,5	12,8	11,3	9,7	7,5	3,8				m.c.a.	20	25
	EVOPLUS B 180/250.40 SAN M	60151166	2.657	250	DN 40 PN10	220/240 V	610	2,9		18		16,2	14,6	13	11,2	9,6	7,4	3,9				m.c.a.	20	25
DN 50	EVOPLUS B 100/280.50 SAN M	60151167	2.771	280	DN 50 PN10	220/240 V	430	2,1		10			9,4	8,4	7,5	6,7	5,5	3,6	2			m.c.a.	20	25
	EVOPLUS B 120/280.50 SAN M	60151169	2.923	280	DN 50 PN10	220/240 V	530	2,5		12			11	9,9	9	8,2	6,9	4,8	3			m.c.a.	20	25
	EVOPLUS B 150/280.50 SAN M	60151170	3.140	280	DN 50 PN10	220/240 V	640	3		15,3			12,4	11,5	10,6	9,6	8,3	6,2	4,2			m.c.a.	20	25
	EVOPLUS B 180/280.50 SAN M	60151171	3.355	280	DN 50 PN10	220/240 V	750	3,45		17,1			14	13	12	11,1	9,7	7,4	5,2	3,1		m.c.a.	20	25
DN 65	EVOPLUS B 40/340.65 SAN M	60151172	2.739	340	DN 65 PN10	220/240 V	190	1,1		4			4	3,8	3,4	3	2,4	1,4				m.c.a.	20	25
	EVOPLUS B 60/340.65 SAN M	60151173	3.016	340	DN 65 PN10	220/240 V	355	1,8		6				6	5,9	5,4	4,7	3,7	2,2			m.c.a.	20	25
	EVOPLUS B 80/340.65 SAN M	60151176	3.153	340	DN 65 PN10	220/240 V	465	2,2		8				7,8	7,4	6,8	5,9	4,6	3,5	2		m.c.a.	20	25
	EVOPLUS B 100/340.65 SAN M	60151177	3.261	340	DN 65 PN10	220/240 V	590	2,8		10,1				9,8	9,1	8,4	7,6	6,1	4,7	3,1		m.c.a.	20	25
	EVOPLUS B 120/340.65 SAN M	60151178	3.476	340	DN 65 PN10	220/240 V	730	3,45		12				11,5	10,8	10	9	7,4	5,9	4,6	2,8	m.c.a.	20	25
	EVOPLUS B 150/340.65 SAN M	60151179	3.817	340	DN 65 PN10	220/240 V	1210	5,5		15,2					14,9	14,7	14	12,1	10,3	8,5	6,9	m.c.a.	20	25

Los valores hidráulicos se refieren a velocidad máxima

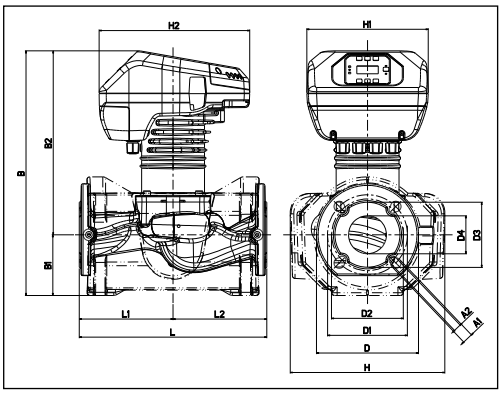

MODELO	L	L1	L2	A1	A2	B	B1	B2	D	D1	D2	D3	D4	H	H1	H2	PESO MÁX. Kg	CANT. X PALÉ
EVOPLUS B 120/220.32 SAN M	220	110	110	19	14	417	94	323	140	100	90	76	36	222	220	273	24	16
EVOPLUS B .../250.40 SAN M	250	125	125	19	14	419	93	326	150	110	100	84	42	230	220	273	22	16
EVOPLUS B .../280.50 SAN M	280	140	140	19	14	413	87	325	165	125	110	99	53	230	220	273	22,8	16
EVOPLUS B .../340.65 SAN M	340	170	170	19	14	443	110	333	185	145	130	118	69	280	220	273	30	8

DAB PUMPS se reserva el derecho de efectuar modificaciones sin la obligación de aviso previo.

VS

CIRCULADOR ROTOR HÚMEDO PARA SISTEMAS DE AGUA CALIENTE SANITARIA

Bomba circuladora para sistemas de agua caliente sanitaria de tipo cerrados y presurizados o a vaso abierto. También adecuada para sistemas de energía solar. **Cuerpo bomba de bronce.** Caja del motor de aluminio fundido a presión. Rodete de tecnopolímero. Eje del motor de cerámica montado sobre rodamientos de grafito lubricados por el mismo líquido bombeado. Camisa del rotor, camisa del estator y brida de cierre de acero inoxidable. Arandela de presión de cerámica, anillos aisladores de etileno propileno. Motor asíncrono, de rotor húmedo.

Rango de funcionamiento
de 0,6 a 3,7 m³/h con altura de elevación de hasta 6 metros.

Rango de temperatura del líquido
de -10°C a +85°C (uso sanitario)
de -10°C a +110°C (otros usos).

Líquido bombeado limpio, sin sustancias sólidas ni aceites minerales, no viscoso, químicamente neutro, con características similares al agua (glicol máx. 30%).

Presión máxima de trabajo 10 bar (1000 kPA).

Grado de protección IP 44.

Clase de aislamiento F.

Pasacable PG 11.

Instalación con el eje del motor en horizontal.

ACCESORIOS PÁG. 102

MODELO	CÓDIGO	PRECIO €	LONG. ENTRE CONEXIONES mm	CONEXIÓN ROSCADA	DATOS ELÉCTRICOS						DATOS HIDRÁULICOS									PRESIÓN MÍNIMA DEL AGUA	
					ALIMENTACIÓN 50 Hz	P1 MAX W	In A	CLASE ENERGÉTICA	CONDENSADOR		m³/h	0	0,6	1,2	1,8	2,4	3	3,6		
									µF	Vc	l/min	0	10	20	30	40	50	60	Tª	m.c.a
VS 8/150 M	60182217	**307**	150	1½"	1x230 V ~	21	0,14	B	1,5	450	H (m)	0,83	0,75	0,52	0,22				90º	1,5
VS 16/150 M	60182216	**324**	150	1½"	1x230 V ~	41	0,19	B	1,5	450		1,82	1,75	1,65	1,44	1,07	0,6		90º	1,5
VS 35/150 M	60182215	**337**	150	1½"	1x230 V ~	55	0,24	B	1,7	450		4,1	3,7	3,3	2,82	2,2	1,3		90º	1,5
VS 65/150 M	60182213	**350**	150	1½"	1x230 V ~	78	0,34	C	2	450		5,47	4,96	4,21	3,57	2,84	2,01	1,04	90º	1,5

Los valores hidráulicos se refieren a velocidad máxima

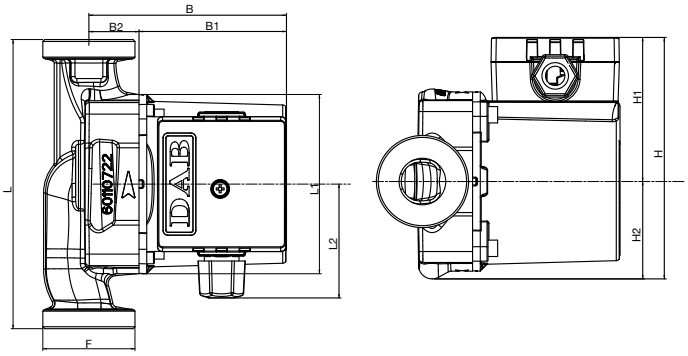

MODELO	L	L1	L2	B	B1	B2	H	H1	H2	F GAS	DIMENSIONES EMBALAJE			VOLUMEN m³	PESO KG	CANT. x PALÉ
											L	B	H			
VS 8/150 M	150	98	60	104	78	26	124	75	49	1" ½	134	188	150	0,0038	2,6	180
VS 16/150 M	150	98	60	104	78	26	124	75	49	1" ½	134	188	150	0,0038	2,6	180
VS 35/150 M	150	98	60	104	78	26	124	75	49	1" ½	134	188	150	0,0038	2,6	180
VS 65/150 M	150	98	60	104	78	26	124	75	49	1" ½	134	188	150	0,0038	2,6	180

DAB PUMPS se reserva el derecho de efectuar modificaciones sin la obligación de aviso previo.

EVOSTA 2 SAN V/R

CIRCULADOR ROTOR HÚMEDO PARA SISTEMAS DE AGUA CALIENTE SANITARIA

5 AÑOS DE GARANTIA · 5 YEARS WARRANTY · 5 ANNI DI GARANZIA · 5 ANS DE GARANTIE · 5 JAHRE GARANTIE

EVOSTA 2

Circulador de rotor húmedo diseñado para la circulación de agua caliente sanitaria en sistemas domésticos y residenciales.
Importante ahorro energético, la bomba solo consume 7W.

Características constructivas
Motor síncrono auto protegido con rotor esférico que necesita un único anillo de cierre entre el motor y el cuerpo de la bomba. Fácil limpieza y sustitución.

- Versión R: Cuerpo de la bomba de latón con rosca interna de R ½" (G ½").
- Versión V: versión R más válvula de corte y de retención quedando rosca externa 1" (G 1"), racores no incluidos.

Rango de funcionamiento
de 0 a 0,6 m³/h con altura de elevación de hasta 1,1 metros.

Rango de temperatura del líquido
de +2 °C a +75°C

Presión de trabajo 10 bar (1000 kPa)

Grado de protección IP42

Clase de aislamiento del motor F

Instalación
con el eje del motor en posición horizontal

Alimentación de serie
monofásica 1x230 V~ 50/60 Hz

Líquido bombeado limpio, sin sustancias sólidas ni aceites minerales, no viscoso, químicamente neutro, con características similares al agua.

ACCESORIOS PÁG. 102

MODELO	CÓDIGO	PRECIO €	LONG. ENTRE CONEXIONES mm	CONEXIÓN ROSCADA	DATOS ELÉCTRICOS			PRESIÓN MÍNIMA DE AGUA		DATOS HIDRÁULICOS							
					ALIMENTACIÓN 50 Hz	P1 MÁX W	In A										
								m³/h		0	0,1	0,2	0,3	0,4	0,5	0,6
								Tª	90º	l/min	0	100	200	300	400	500	600
EVOSTA 2 11/139 V SAN	60187268	**201**	139	externa G 1"	1x115-230 V~ 50/60 Hz	7	0,07	m.c.a.	10	H (m)	1,1	0,93	0,76	0,59	0,4	0,23	0,07
EVOSTA 2 11/85 R SAN	60187267	**171**	85	interna G ½"	1x115-230 V~ 50/60 Hz	7	0,07	m.c.a.	10		1,1	1	0,87	0,73	0,58	0,4	0,23

Los valores hidráulicos se refieren a velocidad máxima

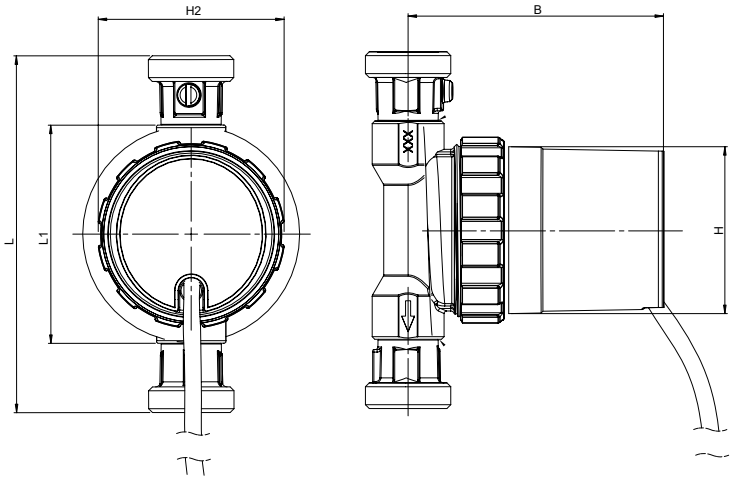

MODELO	L	L1	B	H	H2	LONGITUD CABLE	DIMENSIONES EMBALAJE			VOLUMEN m³	PESO KG	CANT. x PALÉ
							L	B	H			
EVOSTA 2 11/139 V SAN	139	-	100	65	72	1,5m	175	125	105	0,0023	1,26	200
EVOSTA 2 11/85 R SAN	-	85	100	65	72	1,5m	175	125	105	0,0023	1,06	200

DAB PUMPS se reserva el derecho de efectuar modificaciones sin la obligación de aviso previo.

BWO

CIRCULADOR ROTOR HÚMEDO PARA SISTEMAS DE AGUA CALIENTE SANITARIA

BWO 155 V ZM KT

BWO 155 R ZM

Bomba circuladora para sistemas de agua caliente sanitaria tipo cerrados y presurizados o a vaso abierto. Cuerpo único de latón, turbina esférica de acero y motor de rotor húmedo. Basada en el principio original del motor de inducción. El estator crea un campo magnético que actúa directamente sobre el rotor, haciéndolo girar. El rotor, se encarga de hacer circular el agua.

CARACTERÍSTICAS

- Extremadamente económica (motor más eficiente)
- Extremadamente silenciosa
- Diseño compacto
- Protección frente a la marcha en seco
- Sencilla conexión eléctrica
- Manejo sencillo
- Fácil sustitución

Altura máxima 1,3 m.c.d.a
Caudal máximo 950 l/h
Alimentación de serie
monofásica 1x115-230 V~ 50/60 Hz
Potencia consumida 115 - 230 V 2,5W - 9W
Temperatura máxima del líquido 95ºC.
Presión máxima de trabajo 10 bar (1000 kPA).
Grado de protección IP 44.
Rango de velocidad 2.000 - 3.000 1/min
Partes en contacto con el agua
Latón, acero inoxidable, EPDM, noryl.

Cubierta aislante suministrada de serie.

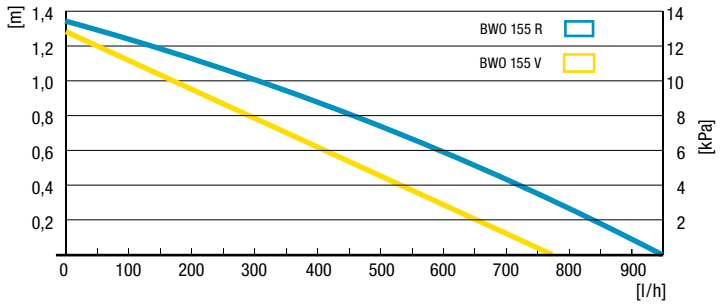

VORTEX

CUERPO DE LA BOMBA R rosca interna R ½"				
	MODELO	CÓDIGO	PRECIO €	DISTANCIA ENTRE EJES mm
	BWO 155 R ERT Termostato regulador electrónico (Δ7ºC)	60160031	**302**	80
	BWO 155 R ZM Reloj programador mecánico	433121010	**283**	80
	BWO 155 R ZM KT Reloj programador mecánico y termostato fijo (46ºC <> 55ºC)	433221010	**324**	80
	BWO 155 R SL Autoaprendizaje	60160034	**437**	80

CUERPO DE LA BOMBA V rosca externa R 1 ¼". Con válvula de retención y llave de bola de cierre integrados. Racores (60120696) incluidos: 1"¼ exterior - ¾" interior				
	MODELO	CÓDIGO	PRECIO €	DISTANCIA ENTRE EJES mm
	BWO 155 V ¾"i ERT Termostato regulador electrónico (Δ7ºC)	60160033	**364**	110
	BWO 155 V ¾"i ZM Reloj programador mecánico	433111012	**346**	110
	BWO 155 V ¾"i ZM KT Reloj programador mecánico y termostato fijo (46ºC <> 55ºC)	433211012	**387**	110
	BWO 155 V ¾"i SL Autoaprendizaje	60160035	**503**	110

DAB PUMPS se reserva el derecho de efectuar modificaciones sin la obligación de aviso previo.

BWO

CIRCULADOR ROTOR HÚMEDO PARA SISTEMAS DE AGUA CALIENTE SANITARIA

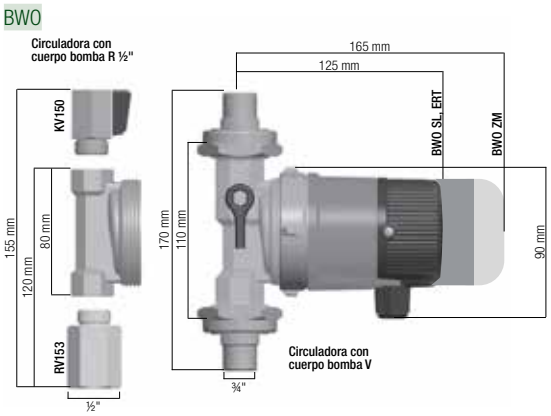

ACCESORIOS *VERSIÓN "V"*

	DESCRIPCIÓN	CÓDIGO	PRECIO €	DIÁMETRO NOMINAL
	RACORES PARA ROSCAR/SOLDAR	60120694	**32**	½" exterior Ø 15 interior
	RACORES PARA ROSCAR	60120696	**32**	3/4" interior
	RACORES PARA ROSCAR	60120697	**32**	½" interior 3/4" exterior
	RACORES PARA SOLDAR	60120698	**32**	Ø 22 interior
	RACORES DE COMPRESIÓN	60120699	**40**	Ø 15 interior
	para instalaciones de agua potable con racores de compresión de Cu, para tubos de Cu según DIN EN 1057, comprobados según Hoja de Trabajo DVGW W 534 con tubos según Hoja de Trabajo DVGW GW 392 de las marcas SANCO®, WICU®, de la empresa KM Europa Metal AG así como 'profipress THERM'-Rohr de Viega, con símbolo de comprobación DVGW			

ACCESORIOS *VERSIÓN "R"*

	DESCRIPCIÓN	CÓDIGO	PRECIO €	DIÁMETRO NOMINAL
	VÁLVULA DE RETENCIÓN RV 153	60120700	**42**	½" exterior ½" interior
	LLAVE DE BOLA DE CIERRE KV 150	60120701	**22**	½" exterior ½" interior
	KIT SUSTITUCIÓN VÁLVULAS W	399101106	**50**	½" exterior 1" exterior L total = 138 mm
	JUEGO DE RACORES DE COMPRESIÓN	60120702	**27**	½" exterior Ø 15 interior
	para instalaciones de agua potable con racores de compresión de Cu, para tubos de Cu según DIN EN 1057, comprobados según Hoja de Trabajo DVGW W 534 con tubos según Hoja de Trabajo DVGW GW 392 de las marcas SANCO®, WICU®, de la empresa KM Europa Metal AG así como 'profipress THERM'-Rohr de Viega, con símbolo de comprobación DVGW. Un juego de racores de compresión está formado por dos piezas			

DAB PUMPS se reserva el derecho de efectuar modificaciones sin la obligación de aviso previo.

ALME / ALPE

BOMBA EN LÍNEA DE ROTOR SECO ELECTRÓNICA PARA INSTALACIONES DE CIRCULACIÓN

Sensor de presión diferencial incluido e instalado.

Bomba de circulación para agua caliente o fría con conexiones en línea, diseñada para instalarse directamente sobre la tubería en sistemas civiles e industriales de calefacción, acondicionamiento, refrigeración y agua sanitaria.
Extremadamente versátil gracias a la utilización del inverter **MCE/C**, que garantiza una adaptación automática de las prestaciones de la bomba en función de las diferentes necesidades de la instalación manteniendo al mismo tiempo la presión diferencial constante.
Motor de cuatro polos asíncrono encapsulado con ventilación externa para la versión **ALME** y de dos polos para la versión **ALPE**.
Cierre mecánico carbón-carburo de silicio, eje motor AISI 316.
Rotor montado sobre rodamientos sobredimensionados engrasados de por vida para garantizar un funcionamiento silencioso y una larga vida útil.
Construcción según normas CEI 2-3.
Cuerpo bomba y soporte motor de fundición.
Bocas de aspiración e impulsión 2" M-GAS. Rodete de tecnopolímero, cierre mecánico carbón/cerámica.

Rango de funcionamiento
de 1 a 8.4 m³/h con altura de elevación de hasta 21 metros.

Rango temperatura del líquido
de -15°C a +120°C.

Líquido bombeado limpio, sin sustancias sólidas ni abrasivas, no agresivo, no viscoso, no cristalizado y químicamente neutro, con características similares a las del agua – porcentaje máximo glicol 30 % (para cantidades diferentes de glicol, por favor consultar con el Servicio de Asistencia Técnica).

Instalación fija con el eje en posición horizontal.

Máxima temperatura ambiente +40°C.

Presión máxima de trabajo 10 bar (1000 kPa).

Grado de protección IP 55.

Clase de aislamiento F.

D+ CONNECT PÁG. 9 | MCE/C PÁG. 26 | ACCESORIOS PÁG. 102

MODELO	CÓDIGO	PRECIO €	LONG. ENTRE CONEXIONES mm	DNA GAS	DNM GAS	DATOS ELÉCTRICOS							DATOS HIDRÁULICOS								
						ALIMENT. 50 Hz	TIPO MOTOR	n r.p.m. 1/min	P1 MÁX kW	P2 NOMINAL kW	P2 NOMINAL HP	In A	m³/h	0	1,2	2,4	3,6	4,8	6	7,2	8,4
													l/min	0	20	40	60	80	100	120	140
ALME 500 M MCE11/C	60198910	**2.632**	250	2" M	2" M	1 x 230 V ~	4 POLOS	1425	0,2	0,25	0,33	3,2	H (m)	5,5	5,4	5,3	4,8	4,1	3	1,5	
ALPE 2000 M MCE11/C	60204195	**2.639**	250	2" M	2" M	1 x 230 V ~	2 POLOS	2870	0,69	0,55	0,75	6,4		21,1	20,6	19,6	18	16	13,8	10,5	5,3

Los valores hidráulicos se refieren a velocidad máxima

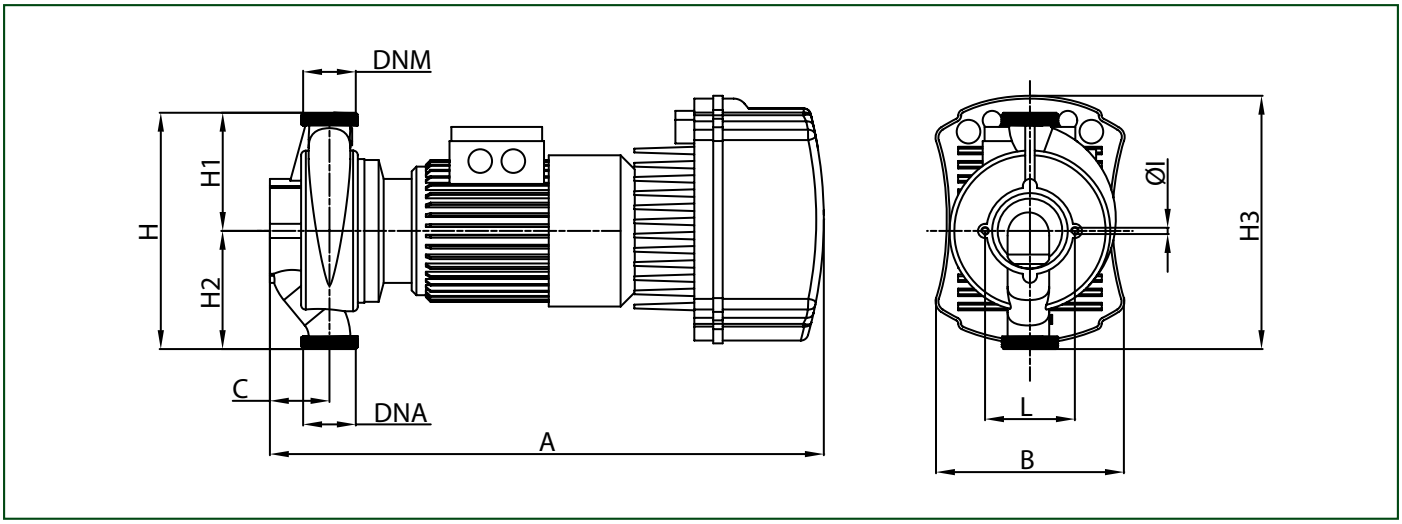

MODELO	A	B	C	L	IØ	H	H1	H2	H3	DNA	DNM	DIMENSIONES EMBALAJE			VOL. m³	PESO KG
												L/A	L/B	H		
ALME 500 M MCE	586	200	63	95	8	250	125	125	256	2" M	2" M	600	234	275	0,039	19,5
ALPE 2000 M MCE	586	200	63	95	8	250	125	125	256	2" M	2" M	600	234	275	0,039	19,5

DAB PUMPS se reserva el derecho de efectuar modificaciones sin la obligación de aviso previo.

KLME / KLPE / DKLME / DKLPE

BOMBA EN LÍNEA DE ROTOR SECO ELECTRÓNICA PARA INSTALACIONES DE CIRCULACIÓN

Sensor de presión diferencial incluido e instalado.

Bomba de circulación para agua caliente o fría con conexiones en línea, diseñada para instalarse directamente sobre la tubería en sistemas civiles e industriales de calefacción, acondicionamiento, refrigeración y agua sanitaria. Extremadamente versátil gracias a la utilización del inverter **MCE/C**, que garantiza una adaptación automática de las prestaciones de la bomba en función de las diferentes necesidades de la instalación manteniendo al mismo tiempo la presión diferencial constante.
Cuerpo bomba y soporte motor de fundición. Bocas de aspiración e impulsión embridadas PN 10. Para facilitar la sustitución en instalaciones existentes, se pueden utilizar contra bridas PN6. Rodete de tecnopolímero. **Cierre mecánico carbón-carburo de silicio, eje motor AISI 316.**
Válvula automática de clapeta incorporada en la impulsión de la versión doble para evitar la recirculación de agua cuando una unidad está en reposo. También se suministra una brida ciega para facilitar operaciones de mantenimiento. En la versión doble es posible funcionamiento alterno o simultáneo de los motores en función de las necesidades de la instalación. Motor de cuatro polos asíncrono encapsulado con ventilación externa para los modelos **KLME** - **DKLME** y de dos polos para los modelos **KLPE** - **DKLPE**. Rotor montado sobre rodamientos sobredimensionados engrasados de por vida para garantizar un funcionamiento silencioso y una larga vida útil. Construido según las normas CEI 2-3.

Rango de funcionamiento de 2 a 84 m³/h con alturas de elevación de hasta 23 metros.

Rango temp. del líquido de -15°C a +120°C.

Líquido bombeado limpio, sin sustancias sólidas ni abrasivas, no agresivo, no viscoso, no cristalizado y químicamente neutro, con características similares a las del agua. - porcentaje máximo glicol 30 %.

Instalación fija, horizontal o vertical siempre que el motor se posicione sobre la bomba.

Temperatura ambiente máxima +40°C.

Presión máxima de trabajo 10 bar (1000 kPa).

Grado de protección IP 55.

Clase de aislamiento F.

Bridas estándar DN 40, DN 50, DN 65, DN 80 en PN 6/PN 10 (4 agujeros).

D+ CONNECT PÁG. 9 | MCE/C PÁG. 26 | ACCESORIOS PÁG. 102

KLME/KLPE *SIMPLE EMBRIDADA CON INVERTER MCE/C*

KLME - 1400 rpm - 4 polos
KLPE - 2800 rpm - 2 polos

	MODELO *	CÓDIGO	PRECIO €	LONG. ENTRE BRIDAS mm	DNA DNM	DATOS ELÉCTRICOS ALIMENT. 50 Hz	P1 MÁX kW	P2 NOM. kW	P2 NOM. HP	In A
DN40	KLPE 40- 600 M MCE11/C	60204192	2.856	250	40	1x220-240 V ~	0,47	0,3	0,4	2,72
DN40	KLPE 40-1200 M MCE11/C	TBD	2.849	250	40	1x220-240 V ~	0,85	0,54	0,7	4,73
DN40	KLPE 40-1800 M MCE11/C	60193088	2.878	250	40	1x220-240 V ~	1,05	0,85	1,2	5,78
DN50	KLME 50-600 M MCE11/C	60193092	3.138	280	50	1x220-240 V ~	0,35	0,22	0,3	2,08
DN50	KLPE 50-1200 M MCE11/C	60193078	3.278	280	50	1x220-240 V ~	0,92	0,72	1	5,14
DN50	KLPE 50-2000 M MCE15/C	60201973	3.420	280	50	1x220-240 V ~	2,34	1,83	2,5	12,8
DN65	KLME 65-600 M MCE11/C	60193083	3.231	340	65	1x220-240 V ~	0,37	0,24	0,3	2,23
DN65	KLPE 65-1200 M MCE11/C	60201959	3.338	340	65	1x220-240 V ~	1,37	1,1	1,5	10,7
DN65	KLPE 65-2000 M MCE22/C	60201971	3.505	340	65	1x220-240 V ~	2,49	2	2,7	18,8
DN65	KLPE 65-1200 T MCE30/C	60201964	4.500	340	65	3x400 V ~	1,37	1,1	1,5	3,9
DN65	KLPE 65-2000 T MCE30/C	60201968	4.660	340	65	3x400 V ~	2,53	2	2,7	5,3
DN80	KLME 80-600 M MCE11/C	60201970	3.301	360	80	1x220-240 V ~	0,79	0,75	1	7
DN80	KLPE 80-1200 M MCE15/C	60201962	4.312	360	80	1x220-240 V ~	2,21	1,84	2,5	16
DN80	KLPE 80-1200 T MCE30/C	60201966	4.762	360	80	3x400 V ~	2,21	1,84	2,5	4,8
DN80	KLPE 80-2000 T MCE55/C	60193102	5.342	360	80	3x400 V ~	4,84	3,67	5	9,07

DATOS HIDRÁULICOS

	m³/h	0	6	8,4	9,6	12	14,4	16,8	18	24	30	36	48	60	72	84
	l/min	0	100	140	160	200	240	280	300	400	500	600	800	1000	1200	1400
KLPE 40- 600 M MCE11/C	H (m)	8,3	7,7	7	6,6	5,4	3,8	2								
KLPE 40-1200 M MCE11/C		13,9	12,6	11,8	11,3	9,9	8,2	6,2	5							
KLPE 40-1800 M MCE11/C		18,9	17,5	16,6	16	14,7	13	11	9,9	2,7						
KLME 50-600 M MCE11/C		5,8	5,5	5,2	5	4,5	4	3,2	2,8							
KLPE 50-1200 M MCE11/C		12,2	12	11,7	11,5	11	10,3	9,5	9,1	6,6	3,8					
KLPE 50-2000 M MCE15/C		23,4	23,2	22,9	22,8	22,3	21,7	21	20,6	18,2	15,3	12				
KLME 65-600 M MCE11/C		5,1	5	4,9	4,8	4,5	4,2	3,8	3,6	2,1						
KLPE 65-1200 M MCE11/C		12,3	12,3	12,2	12,2	12,2	12,1	12	12	11	9,2	6,8				
KLPE 65-2000 M MCE22/C		20,6	20,7	20,6	20,6	20,5	20,3	20	19,8	18,8	17,2	15,1	9,7			
KLPE 65-1200 T MCE30/C		12,3	12,3	12,2	12,2	12,2	12,1	12	12	11	9,2	6,8				
KLPE 65-2000 T MCE30/C		20,6	20,7	20,6	20,6	20,5	20,3	20	19,8	18,8	17,2	15,1	9,7			
KLME 80-600 M MCE11/C		5,6	5,8	5,8	5,8	5,8	5,8	5,7	5,7	5,4	5	4,3	2,4			
KLPE 80-1200 M MCE15/C		11,8	11,7	11,7	11,7	11,6	11,6	11,6	11,6	11,5	11,3	11	9,8	7,4	4,2	
KLPE 80-1200 T MCE30/C		11,8	11,7	11,7	11,7	11,6	11,6	11,6	11,6	11,5	11,3	11	9,8	7,4	4,2	
KLPE 80-2000 T MCE55/C		20,8	21	21	21	21,1	21,1	21,1	21,1	21,1	21	20,6	19,3	17,4	14,8	11,7

* Disponible modo de regulación a presión diferencial proporcional ΔP-v

Los valores hidráulicos se refieren a velocidad máxima

DKLME/DKLPE *DOBLE EMBRIDADA CON INVERTER MCE/C*

DKLME - 1400 rpm - 4 polos
DKLPE - 2800 rpm - 2 polos

	MODELO *	CÓDIGO	PRECIO €	LONG. ENTRE BRIDAS mm	DNA DNM	DATOS ELÉCTRICOS ALIMENT. 50 Hz	P1 MÁX kW	P2 NOM. kW	P2 NOM. HP	In A
DN40	DKLPE 40- 600 M MCE11/C	TBD	4.612	250	40	1x220-240 V ~	0,47	0,3	0,4	2,72
DN40	DKLPE 40-1200 M MCE11/C	60204189	4.655	250	40	1x220-240 V ~	0,85	0,54	0,7	4,73
DN40	DKLPE 40-1800 M MCE11/C	60193093	4.720	250	40	1x220-240 V ~	1,05	0,85	1,2	5,78
DN50	DKLME 50-600 M MCE11/C	60193094	5.219	280	50	1x220-240 V ~	0,35	0,22	0,3	2,08
DN50	DKLPE 50-1200 M MCE11/C	60193090	5.504	280	50	1x220-240 V ~	0,92	0,72	1	5,14
DN50	DKLPE 50-2000 M MCE15/C	60201974	5.711	280	50	1x220-240 V ~	2,34	1,83	2,5	12,8
DN65	DKLME 65-600 M MCE11/C	60193095	5.410	340	65	1x220-240 V ~	0,37	0,24	0,3	2,23
DN65	DKLPE 65-1200 M MCE11/C	60201960	5.619	340	65	1x220-240 V ~	1,37	1,1	1,5	10,7
DN65	DKLPE 65-2000 M MCE22/C	60201972	5.853	340	65	1x220-240 V ~	2,49	2	2,7	18,8
DN65	DKLPE 65-1200 T MCE30/C	60201963	7.586	340	65	3x400 V ~	1,37	1,1	1,5	3,9
DN65	DKLPE 65-2000 T MCE30/C	60201969	7.503	340	65	3x400 V ~	2,53	2	2,7	5,3
DN80	DKLME 80-600 M MCE11/C	60201967	5.515	360	80	1x220-240 V ~	0,79	0,75	1	7
DN80	DKLPE 80-1200 M MCE15/C	60201961	7.541	360	80	1x220-240 V ~	2,21	1,84	2,5	16
DN80	DKLPE 80-1200 T MCE30/C	60201965	7.712	360	80	3x400 V ~	2,21	1,84	2,5	4,8
DN80	DKLPE 80-2000 T MCE55/C	60193104	8.547	360	80	3x400 V ~	4,84	3,67	5	9,07

DATOS HIDRÁULICOS

	m³/h	0	3,6	4,8	6	9,6	12	14,4	16,8	18	24	30	36	48	60	72
	l/min	0	60	80	100	160	200	240	280	300	400	500	600	800	1000	1200
DKLPE 40- 600 M MCE11/C	H (m)	8,3	7,8	7,5	7,1	5,4	3,9	1,9								
DKLPE 40-1200 M MCE11/C		14,3	13,6	13,2	12,8	11,1	9,4	7,5	5,3	4,1						
DKLPE 40-1800 M MCE11/C		19,1	18,2	17,8	17,3	15,4	13,6	11,5	9,1	7,7						
DKLME 50-600 M MCE11/C		5,7	5,4	5,3	5,1	4,2	3,6	2,9	2	1,6						
DKLPE 50-1200 M MCE11/C		12,3	11,9	11,7	11,5	10,8	10,1	9,3	8,4	7,9	5					
DKLPE 50-2000 M MCE15/C		23,2	22,8	22,6	22,3	21,3	20,4	19,5	18,5	17,9	14,8	11,2	7			
DKLME 65-600 M MCE11/C		5,1	5,1	5	5	4,5	4,2	3,8	3,3	3,1	1,7					
DKLPE 65-1200 M MCE11/C		12,4	12,3	12,2	12,1	12	11,9	11,7	11,5	11,4	10,2	8,3	6			
DKLPE 65-2000 M MCE22/C		20,4	20,1	20	20	19,8	19,7	19,4	19,1	19	17,5	15,5	13	7,8		
DKLPE 65-1200 T MCE30/C		12,4	12,3	12,2	12,1	12	11,9	11,7	11,5	11,4	10,2	8,3	6			
DKLPE 65-2000 T MCE30/C		20,4	20,1	20	20	19,8	19,7	19,4	19,1	19	17,5	15,5	13	7,8		
DKLME 80-600 M MCE11/C		5,6	5,6	5,6	5,6	5,5	5,4	5,3	5,2	5	4,6	3,9	3,1			
DKLPE 80-1200 M MCE15/C		11,9	11,8	11,8	11,7	11,6	11,5	11,3	11,2	11,1	10,5	9,7	8,8	4,5	3,9	
DKLPE 80-1200 T MCE30/C		11,9	11,8	11,8	11,7	11,6	11,5	11,3	11,2	11,1	10,5	9,7	8,8	4,5	3,9	
DKLPE 80-2000 T MCE55/C		20,3	20,3	20,3	20,3	20,3	20,3	20,2	20,2	20,1	19,9	19,4	18,8	16,8	13,9	10,4

* Disponible modo de regulación a presión diferencial proporcional ΔP-v

Los valores hidráulicos se refieren a velocidad máxima

DAB PUMPS se reserva el derecho de efectuar modificaciones sin la obligación de aviso previo.

KLME / KLPE / DKLME / DKLPE

BOMBA EN LÍNEA DE ROTOR SECO ELECTRÓNICA PARA INSTALACIONES DE CIRCULACIÓN

KLME - KLPE

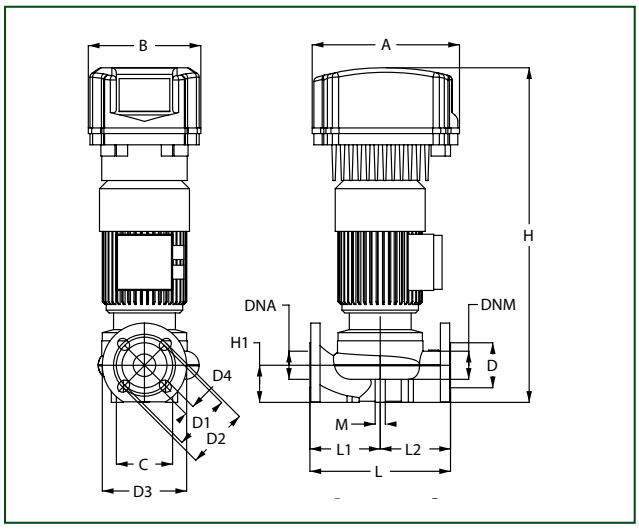

DKLME - DKLPE

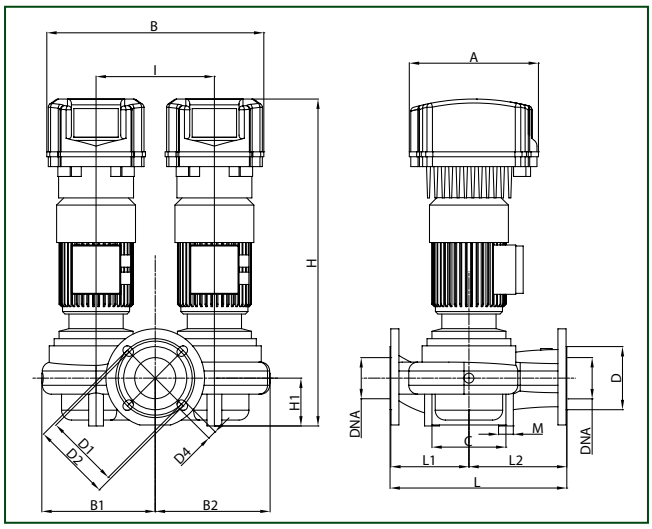

MODELO	A	B	C	D	D1	D2	D3	D4 nº RANURAS	H	H1	L	L1	L2	M nº AGUJEROS	DNA	DNM	DIMENSIONES EMBALAJE			VOL m^3	PESO KG
																	L/A	L/B	H		
KLPE 40- 600 MCE	262	200	100	80	100	110	150	4 x 18x23	603	66	250	125	125	2 - M10	40	40	500	270	660	0,09	26
KLPE 40-1200 MCE	262	200	100	80	100	110	150	4 x 18x23	603	66	250	125	125	2 - M10	40	40	500	270	660	0,09	26
KLPE 40-1800 MCE	262	200	100	80	100	110	195	4 x 18x23	602	66	250	125	125	2 - M10	40	40	500	270	660	0,09	28
KLME 50-600 MCE	262	200	100	90	110	125	165	4 x 18x23	622	73	280	140	140	2 - M10	50	50	500	270	660	0,09	31
KLPE 50-1200 MCE	262	200	100	90	110	125	165	4 x 18x23	622	73	280	140	140	2 - M10	50	50	500	270	660	0,09	33
KLPE 50-2000 MCE	262	200	100	90	110	125	165	4 x 18x25,5	628	73	280	140	140	2 - M12	50	50	500	270	660	0,09	41
KLME 65-600 MCE	262	200	100	110	130	145	185	4 x 18x23	641	82	340	170	170	2 - M12	65	65	500	270	660	0,09	37
KLPE 65-1200 MCE	262	200	100	110	130	145	185	4 x 18x23	641	82	340	170	170	2 - M12	65	65	500	270	660	0,09	43
KLPE 65-2000 MCE	262	200	100	110	130	145	185	4 x 18x25,5	722	82	340	170	170	2 - M12	65	65	500	270	660	0,09	47
KLME 80-600 MCE	262	200	115	128	150	160	200	4 x 18x23	671	97	360	190	170	2 - M12	80	80	520	400	710	0,15	47
KLPE 80-1200 MCE	262	200	115	128	150	160	200	4 x 18x23	746	97	360	190	170	2 - M12	80	80	520	400	710	0,15	47
KLPE 65-1200 MCE T	353	286	100	110	130	145	185	4 x 18x23	639	82	340	170	170	2 - M12	65	65	680	430	825	0,24	58
KLPE 65-2000 MCE T	352	267	100	110	130	145	185	4 x 18x25,5	719	82	340	170	170	2 - M12	65	65	680	430	825	0,24	51
KLPE 80-1200 MCE T	353	286	115	128	150	160	200	4 x 18x23	743	97	360	190	170	2 - M12	80	80	520	290	450	0,07	52
KLPE 80-2000 MCE T	352	267	115	128	150	160	200	4 x 18x23	722	97	360	190	170	2 - M12	80	80	520	290	450	0,07	60

MODELO	A	B	B1	B2	C	D	D1	D2	D3	D4 nº RANURAS	H	H1	I	L	L1	L2	M nº AGUJEROS	DNA	DNM	DIMENSIONES EMBALAJE			VOL m^3	PESO KG
																				L/A	L/B	H		
DKLPE 40- 600 MCE	262	400	185	187	100	80	100	110	150	4 x 18x23	608	66	200	250	105	145	2 - M14	40	40	500	270	660	0,09	56
DKLPE 40-1200 MCE	262	400	185	187	100	80	100	110	150	4 x 18x23	608	66	200	250	105	145	2 - M14	40	40	500	270	660	0,09	61
DKLPE 40-1800 MCE	262	400	217	220	100	80	100	110	150	4 x 18x23	602	66	220	250	115	135	4 - M10	40	40	500	270	660	0,09	66
DKLME 50-600 MCE	262	400	217	217	120	90	110	125	165	4 x 18x23	622	73	200	280	130	150	2 - M14	50	50	520	400	710	0,15	76
DKLPE 50-1200 MCE	262	400	217	217	120	90	110	125	165	4 x 18x23	622	73	200	280	130	150	2 - M14	50	50	520	400	710	0,15	88
DKLPE 50-2000 MCE	262	400	226	226	120	90	110	125	165	4 x 18x25,5	622	73	240	280	130	150	4 - M14	50	50	520	400	710	0,15	104
DKLME 65-600 MCE	262	440	226	229	140	110	130	145	185	4 x 18x23	641	82	240	340	140	200	2 - M14	65	65	520	400	710	0,15	80
DKLPE 65-1200 MCE	262	440	226	229	140	110	130	145	185	4 x 18x23	641	82	240	340	140	200	2 - M14	65	65	520	400	710	0,15	99
DKLPE 65-2000 MCE	262	440	236	236	140	110	130	145	185	4 x 18x25,5	719	82	240	341	139	202	4 - M14	65	65	520	400	710	0,15	108
DKLME 80-600 MCE	262	440	230	233	150	128	150	160	200	4 x 18x23	671	97	240	360	160	200	2 - M14	80	80	520	400	710	0,15	96
DKLPE 80-1200 MCE	262	440	230	233	150	128	150	160	200	4 x 18x23	746	97	240	360	160	200	2 - M14	80	80	520	400	710	0,15	98
DKLPE 65-1200 MCE T	353	537	226	229	140	110	130	145	185	4 x 18x23	639	82	240	340	140	200	2 - M14	65	65	726	626	844	0,38	92
DKLPE 65-2000 MCE T	352	535	236	238	140	110	130	145	185	4 x 18x25,5	716	82	240	341	139	202	4 - M14	65	65	726	626	844	0,38	116
DKLPE 80-1200 MCE T	353	537	230	233	150	128	150	160	200	4 x 18x23	746	97	240	360	160	200	2 - M14	80	80	726	626	844	0,38	108
DKLPE 80-2000 MCE T	352	567	238	241	150	128	150	160	200	4 x 18x23	713	97	240	360	160	200	4 - M14	80	80	726	626	844	0,38	125

DAB PUMPS se reserva el derecho de efectuar modificaciones sin la obligación de aviso previo.

CME / CM-GE / DCME / DCM-GE - 4 POLOS

BOMBA EN LÍNEA DE ROTOR SECO ELECTRÓNICA PARA INSTALACIONES DE CIRCULACIÓN

Sensor de presión diferencial incluido e instalado.

Bomba de circulación con conexiones en línea, idónea para instalaciones de calefacción y acondicionamiento, refrigeración, y agua calienta sanitaria.
Extremadamente versátil gracias a la utilización del inverter **MCE/C**, que garantiza una adaptación automática de las prestaciones de la bomba en función de las diferentes necesidades de la instalación manteniendo al mismo tiempo la presión diferencial constante.
Bocas de aspiración e impulsión embridadas PN 16.
Cuerpo bomba y soporte motor de fundición, rodete de tecnopolímero o de fundición dependiendo del modelo (bajo pedido en bronce, solo de DN 65 a DN 150). Eje motor de acero inoxidable.
Dispositivo de cierre: cierre mecánico normalizado según DIN 24960 de carbón / carburo de silicio con anillos OR de EPDM. Motor trifásico de 4 polos con ventilación externa. Rotor montado sobre rodamientos sobredimensionados para garantizar un funcionamiento silencioso y una larga vida útil.
Construido según las normas CEI 2-3.

Rango de funcionamiento
de 1,2 a 360 m3/h con altura de elevación de hasta 34 metros.

Rango temperatura del líquido
de -10°C a +130°C para DN 40 - 50 y DCME
de -10°C a +140°C para DN 65 - 150

Líquido bombeado limpio, sin sustancias sólidas ni abrasivas, no agresivo, no viscoso, no cristalizado y químicamente neutro.

Instalación fija, horizontal o vertical siempre que el motor se posicione sobre la bomba.

Temperatura ambiente máxima +40°C.

Presión máxima de trabajo
10 bar (1000 kPa): DN 40 - DN 50
16 bar (1600 kPa): Resto gama.

Grado de protección IP 55.

Clase de aislamiento F.

Brida de serie PN 16.

D CONNECT PÁG. 9 | MCE/C PÁG. 26 | ACCESORIOS PÁG. 102

CME/CM-GE *SIMPLE EMBRIDADA CON INVERTER MCE/C*

1400 rpm - 4 polos

	MODELO	CÓDIGO	PRECIO €	LONG. ENTRE BRIDAS mm	DATOS ELÉCTRICOS: ALIMENT. 50 Hz	P1 MÁX kW	P2 NOM. kW	P2 NOM. HP	In A
DN 40	CME 40- 870 M MCE11/C *	60201942	3.098	390	1x220-240V~	0,48	0,75	1	5
DN 40	CME 40-1450 M MCE11/C *	60142765	3.957	380	1x220-240V~	1,26	0,9	1,2	10
DN 40	CME 40-1450 T MCE30/C *	60147374	5.086	380	3x400V~	1,26	0,9	1,2	2,5
DN 50	CME 50-1000 M MCE11/C *	60201943	3.199	425	1x220-240V~	0,58	0,75	1	5,6
DN 50	CME 50-1420 M MCE11/C *	60142767	4.253	400	1x220-240V~	1,47	1,1	1,5	11,3
DN 50	CME 50-1420 T MCE30/C *	60147375	5.380	400	3x400V~	1,47	1,1	1,5	2,5
DN 65	CM-GE 65- 660/A/BAQE/0,55 M MCE11/C *	60206461	3.308	360	1x220-240V~	0,84	0,55	0,8	7,3
DN 65	CM-GE 65- 920/A/BAQE/0,75 M MCE11/C *	60191977	3.510	360	1x220-240V~	1,23	0,75	1	9,8
DN 65	CM-GE 65-1200/A/BAQE/1,5 M MCE15/C *	60191978	4.097	475	1x220-240V~	1,87	1,5	2	13,9
DN 65	CM-GE 65- 920/A/BAQE/0,75 T MCE30/C *	60191994	4.640	360	3x400V~	1,23	0,75	1	1,8
DN 65	CM-GE 65-1200/A/BAQE/1,5 T MCE30/C *	60191995	4.816	475	3x400V~	2,1	1,5	2	3,6
DN 65	CM-GE 65-1680/A/BAQE/3 T MCE30/C *	60191979	5.039	475	3x400V~	2,83	3	4	6,8
DN 65	CM-GE 65-2380/A/BAQE/4 T MCE55/C *	60191980	5.758	475	3x400V~	4,47	4	5,5	8,2
DN 80	CM-GE 80- 650/A/BAQE/0,75 M MCE11/C *	60191981	3.787	360	1x220-240V~	1,24	0,75	1	9,8
DN 80	CM-GE 80- 890/A/BAQE/1,5 M MCE11/C *	60191982	4.375	440	1x220-240V~	1,87	1,5	2	13,9
DN 80	CM-GE 80- 650/A/BAQE/0,75 T MCE30/C	60191996	4.916	360	3x400V~	1,24	0,75	1	1,8
DN 80	CM-GE 80- 890/A/BAQE/1,5 T MCE30/C *	60191997	5.094	440	3x400V~	2,07	1,5	2	3,6
DN 80	CM-GE 80-1530/A/BAQE/3 T MCE30/C *	60191983	5.318	500	3x400V~	3,74	3	4	6,8
DN 80	CM-GE 80-1700/A/BAQE/4 T MCE55/C *	60191984	6.037	500	3x400V~	4,13	4	5,5	8,2
DN 80	CM-GE 80-2410/A/BAQE/5,5 T MCE55/C *	60191985	6.782	620	3x400V~	6,8	5,5	7,5	10,6
DN 80	CM-GE 80-2700/A/BAQE/7,5 T MCE110/C	60167282	8.515	620	3x400V~	9,15	7,5	10	14,4
DN 80	CM-GE 80-3420/A/BAQE/11 T MCE110/C *	60167283	8.990	620	3x400V~	13,36	11	15	22,4

DATOS HIDRÁULICOS — H (m)

MODELO	m³/h	0	4,8	6	12	18	24	30	36	42	48	54	60	72	84	90	102	114
	l/min	0	80	100	200	300	400	500	600	700	800	900	1000	1200	1400	1500	1700	1900
CME 40- 870 M MCE11/C *		8,7	8,2	7,9														
CME 40-1450 M MCE11/C *			14,4	14,3	11,8	8												
CME 40-1450 T MCE30/C *			14,4	14,3	11,8	8												
CME 50-1000 M MCE11/C *			9,8	9,6	6,8													
CME 50-1420 M MCE11/C *				14,2	13	10	6											
CME 50-1420 T MCE30/C *				14,2	13	10	6											
CM-GE 65- 660/A/BAQE/0,55 M MCE11/C *		6,6		6,5	6,2	5,7	4,8											
CM-GE 65- 920/A/BAQE/0,75 M MCE11/C *		9,2		9,2	9	8,4	7,4	5,7										
CM-GE 65-1200/A/BAQE/1,5 M MCE15/C *		12			12	11,9	11,5	10,8	10,1	8,9								
CM-GE 65- 920/A/BAQE/0,75 T MCE30/C *		9,2		9,2	9	8,4	7,4	5,7										
CM-GE 65-1200/A/BAQE/1,5 T MCE30/C *		12			12	11,9	11,5	10,8	10,1	8,9								
CM-GE 65-1680/A/BAQE/3 T MCE30/C *		16,8			16,8	16,5	16,1	15,5	14,6	13,6	12,4	10,9						
CM-GE 65-2380/A/BAQE/4 T MCE55/C *		23,8			24	23,8	23,4	22,7	21,6	20,4	19	17,1						
CM-GE 80- 650/A/BAQE/0,75 M MCE11/C *		6,5			6,3	6,1	5,8	5,5	5	4,5	3,9							
CM-GE 80- 890/A/BAQE/1,5 M MCE11/C *		8,9				8,8	8,7	8,6	8,3	8	7,6	7,2	6,6					
CM-GE 80- 650/A/BAQE/0,75 T MCE30/C		6,5			6,3	6,1	5,8	5,5	5	4,5	3,9							
CM-GE 80- 890/A/BAQE/1,5 T MCE30/C *		8,9				8,8	8,7	8,6	8,3	8	7,6	7,2	6,6					
CM-GE 80-1530/A/BAQE/3 T MCE30/C *		15,3					15,4	15,3	15	14,6	14,1	13,5	12,9	11,3				
CM-GE 80-1700/A/BAQE/4 T MCE55/C *		17					17,2	17,2	17,1	16,8	16,5	16,2	15,7	14,3	12,6			
CM-GE 80-2410/A/BAQE/5,5 T MCE55/C *		24,1					23,8	23,6	23,3	22,8	22,3	21,5	20,8	18,6				
CM-GE 80-2700/A/BAQE/7,5 T MCE110/C		27								26	25,5	25	24,5	22,7	20,2	19		
CM-GE 80-3420/A/BAQE/11 T MCE110/C *		34,2								33,2	33	32,5	32	30,7	29	28	25	21,7

Los valores hidráulicos se refieren a velocidad máxima
* Disponible modo de regulación a presión diferencial proporcional ΔP-v

DAB PUMPS se reserva el derecho de efectuar modificaciones sin la obligación de aviso previo.

CME / CM-GE / DCME / DCM-GE - 4 POLOS

BOMBA EN LÍNEA DE ROTOR SECO ELECTRÓNICA PARA INSTALACIONES DE CIRCULACIÓN

	MODELO	CÓDIGO	PRECIO €	LONG. ENTRE BRIDAS mm	DATOS ELÉCTRICOS					DATOS HIDRÁULICOS																			
					ALIMENT. 50 Hz	P1 MÁX kW	P2 NOM kW	P2 NOM HP	In A	m³/h	0	30	36	42	48	60	72	84	90	102	114	120	150	180	210	250	300	360
										l/min	0	500	600	700	800	1000	1200	1400	1500	1700	1900	2000	2500	3000	3500	4167	5000	6000
DN 100	CM-GE 100- 510/A/BAQE/0,75 M MCE11/C *	60191986	4.111	500	1x220-240V~	1,21	0,75	1	9,7		5,1	4,7	4,4	4,2	3,8	3												
DN 100	CM-GE 100- 865/A/BAQE/2,2 M MCE22/C *	60191987	4.981	550	1x220-240V~	2,94	2,2	3	20,7		8,6	8,5	8,5	8,3	8,2	7,7	7,2	6,7	6,3	5,7	4,9	4,6						
DN 100	CM-GE 100- 510/A/BAQE/0,75 T MCE30/C	60191998	5.241	500	3x400V~	1,21	0,75	1	1,8		5,1	4,7	4,4	4,2	3,8	3												
DN 100	CM-GE 100- 865/A/BAQE/2,2 T MCE30/C	60191999	5.417	550	3x400V~	2,94	2,2	3	5,9		8,6	8,5	8,5	8,3	8,2	7,7	7,2	6,7	6,3	5,7	4,9	4,6						
DN 100	CM-GE 100-1020/A/BAQE/3 T MCE30/C *	60191988	5.638	550	3x400V~	3,77	3	4	6,8		10,2	10,2	10,1	10	9,9	9,7	9,3	8,8	8,6	7,9	7,2	6,7						
DN 100	CM-GE 100-1320/A/BAQE/4 T MCE55/C *	60191989	6.361	550	3x400V~	4,81	4	5,5	8,2		13,2			13,2	13,2	12,9	12,4	11,7	11,3	10,4	9,3	8,7						
DN 100	CM-GE 100-1650/A/BAQE/5,5 T MCE55/C *	60191990	7.102	550	3x400V~	7,27	5,5	7,5	10,6		16,5			16,6	16,5	16,2	16	15,4	15	14,3	13,3	12,7						
DN 100	CM-GE 100-2050/A/BAQE/7,5 T MCE110/C	60167284	8.836	670	3x400V~	8,89	7,5	10	14,4		20,5			21	21	20,7	20	19,5	19	18	16,7	16						
DN 100	CM-GE 100-2550/A/BAQE/11 T MCE110/C *	60167285	9.310	670	3x400V~	12,74	11	15	22,4		25,5			25,5	25,5	25,1	25	24,2	24	23	21,5	21						
DN 100	CM-GE 100-3290/A/BAQE/15 T MCE150/C *	60167286	11.309	670	3x400V~	17,91	15	20	30,5	H (m)	32,9					33	32,8	32	31,6	30,5	29,5	28,9	24					
DN 125	CM-GE 125-1075/A/BAQE/4 T MCE55/C *	60191991	6.923	620	3x400V~	5,38	4	5,5	8,2		10,8					10,1	10	9,7	9,5	9,1	8,5	8,3	7	5,4				
DN 125	CM-GE 125-1270/A/BAQE/5,5 T MCE55/C *	60191992	7.668	620	3x400V~	7,55	5,5	7,5	10,6		12,7					12,6	12,5	12,4	12,3	12	11,5	11,4	10,1	8,5				
DN 125	CM-GE 125-1560/A/BAQE/7,5 T MCE110/C *	60167287	9.398	620	3x400V~	9,93	7,5	10	14,4		15,6					15,4	15,3	15,1	15	14,7	14,5	14,3	13,3	11,6	9,8			
DN 125	CM-GE 125-2100/A/BAQE/11 T MCE110/C	60167288	9.874	800	3x400V~	14,3	11	15	22,4		21					21,5	21,5	21,2	21	20,9	20	19,8	18	16				
DN 125	CM-GE 125-2550/A/BAQE/15 T MCE150/C *	60167289	11.871	800	3x400V~	17,07	15	20	30,5		25,5					25,5	25,5	25,1	25,1	25	24,5	24	22,5	20,5	17,5			
DN 150	CM-GE 150- 955/A/BAQE/5,5 T MCE55/C	60191993	8.210	800	3x400V~	7,9	5,5	7,5	10,6		9,6								9,6	9,5	9,4	9,3	8,7	7,8	6,7	5,5		
DN 150	CM-GE 150-1322/A/BAQE/7,5 T MCE110/C	60167290	10.084	800	3x400V~	9,37	7,5	10	14,4		13,2								13	12,8	12,6	12,5	11,9	11,1	10,1	8,5		
DN 150	CM-GE 150-1600/A/BAQE/11 T MCE110/C *	60167291	10.685	800	3x400V~	13,61	11	15	22,4		16									15,5	15,5	15,4	14,8	14	13	11	9,2	
DN 150	CM-GE 150-1950/A/BAQE/15 T MCE150/C *	60167292	12.529	800	3x400V~	18,39	15	20	30,5		19,5									19,5	19,4	19,3	19,2	18,7	17,8	16	14,1	10,9

Los valores hidráulicos se refieren a velocidad máxima

* Disponible modo de regulación a presión diferencial proporcional ΔP-v

DCME/DCM-GE *DOBLE EMBRIDADA CON INVERTER MCE/C*

1400 rpm - 4 polos

	MODELO	CÓDIGO	PRECIO €	LONG. ENTRE BRIDAS mm	DATOS ELÉCTRICOS					DATOS HIDRÁULICOS																		
					ALIMENT. 50 Hz	P1 MÁX kW	P2 NOM. kW	P2 NOM. HP	In A	m³/h	0	4,5	6	12	18	24	30	42	48	54	66	72	78	84	90	114
										l/min	0	75	100	200	300	400	500	700	800	900	1100	1200	1300	1400	1500	1900
DN40	DCME 40-620 M MCE11/C	60142830	5.989	340	1x220-240V~	0,43	0,25	0,33	4,7		6,3	6	5,8	3												
DN50	DCME 50-460 M MCE11/C *	60142831	6.129	365	1x220-240V~	0,43	0,25	0,33	4,7		4,8		4,6	3,9	2,4											
DN50	DCME 50-880 M MCE11/C *	60142832	6.555	410	1x220-240V~	0,83	0,5	0,67	7,2		9,1		8,8	7,7	5,9											
DN 65	DCM-GE 65- 660/A/BAQE/ 0,55 M MCE11/C *	60206465	6.798	358	1x220-240V~	0,84	0,55	0,75	7,3		6,5		6,3	5,6	4,4	2,7										
DN 65	DCM-GE 65- 920/A/BAQE/ 0,75 M MCE11/C *	60192000	7.242	358	1x220-240V~	1,23	0,75	1	9,8		9,1		9,1	8,6	7,5	5.8	3,8									
DN 65	DCM-GE 65-1200/A/BAQE/ 1,5 M MCE11/C *	60192002	8.441	475	1x220-240V~	2,1	1,5	2	15,4		12			11,9	11,6	11	10	7,6								
DN 65	DCM-GE 65- 920/A/BAQE/ 0,75 T MCE30/C *	60192020	9.521	358	3x400V~	1,23	0,75	1	1,8		9,1		9,1	8,6	7,5	5.8	3,8									
DN 65	DCM-GE 65-1200/A/BAQE/ 1,5 T MCE30/C *	60192025	9.892	475	3x400V~	2,1	1,5	2	3,6		12			11,9	11,6	11	10	7,6								
DN 65	DCM-GE 65-1680/A/BAQE/ 3 T MCE30/C *	60192003	10.365	475	3x400V~	2,83	3	4	6,8	H (m)	16,8			16,7	16,3	15,7	14,9	12,4	11	9,3						
DN 65	DCM-GE 65-2380/A/BAQE/ 4 T MCE55/C *	60192004	11.833	475	3x400V~	4,47	4	5,5	8,2		23,8			23,9	23,5	22,8	21,8	18,6	16,8	14,5						
DN 80	DCM-GE 80- 650/A/BAQE/ 0,75 M MCE11/C *	60192005	7.830	360	1x220-240V~	1,24	0,75	1	9,8		6,5			6,2	5,8	5,2	4,5	2,9	2,1							
DN 80	DCM-GE 80- 890/A/BAQE/ 1,5 M MCE11/C *	60192006	8.836	440	1x220-240V~	1,87	1,5	2	13,9		8,5					8,3	8	6,8	6,1	5,3	3,5					
DN 80	DCM-GE 80- 650/A/BAQE/ 0,75 T MCE30/C *	60192021	10.108	360	3x400V~	1,24	0,75	1	1,8		6,5			6,2	5,8	5,2	4,5	2,9	2,1							
DN 80	DCM-GE 80- 890/A/BAQE/ 1,5 T MCE30/C *	60192022	10.292	440	3x400V~	2,07	1,5	2	3,6		8,5					8,3	8	6,8	6,1	5,3	3,5					
DN 80	DCM-GE 80-1530/A/BAQE/ 3 T MCE30/C *	60192007	10.743	500	3x400V~	3,74	3	4	6,8		14,4					14,1	13,7	12,2	11,3	10,2	8	6,8				
DN 80	DCM-GE 80-1700/A/BAQE/ 4 T MCE55/C *	60192008	12.194	500	3x400V~	4,77	4	5,5	10,3		16					15,7	15,5	14,6	14	13,2	11,2	10	8,9	7,7		
DN 80	DCM-GE 80-2410/A/BAQE/ 5,5 T MCE55/C *	60192009	13.697	620	3x400V~	6,8	5,5	7,5	10,6		24,1							22,7	22	21,1	18,9	17,6	16,2			
DN 80	DCM-GE 80-2700/A/BAQE/ 7,5 T MCE110/C	60167293	17.199	620	3x400V~	9,15	7,5	10	14,4		27							26,1	25,5	24,9	23,2	22,1	20,7	19,3	17,9	
DN 80	DCM-GE 80-3420/A/BAQE/ 11 T MCE110/C *	60167294	18.159	620	3x400V~	13,36	11	15	22,4		34,2							33,3	32,9	32,3	30,9	29,9	29	27,8	24,4	20,8

Los valores hidráulicos se refieren a velocidad máxima

* Disponible modo de regulación a presión diferencial proporcional ΔP-v

DAB PUMPS se reserva el derecho de efectuar modificaciones sin la obligación de aviso previo.

CME / CM-GE / DCME / DCM-GE - 4 POLOS

BOMBA EN LÍNEA DE ROTOR SECO ELECTRÓNICA PARA INSTALACIONES DE CIRCULACIÓN

	MODELO	CÓDIGO	PRECIO €	LONG. ENTRE BRIDAS mm	DATOS ELÉCTRICOS					DATOS HIDRÁULICOS																	
					ALIMENT. 50 Hz	P1 MÁX kW	P2 NOM. kW	P2 NOM. HP	In A	m³/h	0	30	42	54	60	72	78	84	90	114	120	150	180	210	250	270	360
										l/min	0	500	700	900	1000	1200	1300	1400	1500	1900	2000	2500	3000	3500	4167	4500	6000
DN100	DCM-GE 100- 510/A/BAQE/ 0,75 M MCE11/C *	60192012	8.306	500	1x220-240V~	1,21	0,75	1	9,7		4,9	4,5	3,7	2,6	2,1												
DN100	DCM-GE 100- 865/A/BAQE/ 2,2 M MCE22/C *	60192013	10.062	550	1x220-240V~	2,94	2,2	3	20,7		8,6	8,4	8,1	7,6	7,4	6,6	6,1	5,7	5,2	3,2	2,8						
DN100	DCM-GE 100- 510/A/BAQE/ 0,75 T MCE30/C	60192023	10.586	500	3x400V~	1,21	0,75	1	1,8		4,9	4,5	3,7	2,6	2,1												
DN100	DCM-GE 100- 865/A/BAQE/ 2,2 T MCE30/C *	60192024	10.942	550	3x400V~	2,94	2,2	3	5,9		8,6	8,4	8,1	7,6	7,4	6,6	6,1	5,7	5,2	3,2	2,8						
DN100	DCM-GE 100-1020/A/BAQE/ 3 T MCE30/C *	60192014	11.392	550	3x400V~	3,77	3	4	6,8		10,2	10,2	9,8	9,5	9,3	8,5	8	7,5	7,1	4,7	4						
DN100	DCM-GE 100-1320/A/BAQE/4 T MCE55/C *	60192015	12.852	550	3x400V~	4,81	4	5,5	8,2		13,2		13,2	13	12,8	11,9	11,3	10,8	10,2	7,4	6,6						
DN100	DCM-GE 100-1650/A/BAQE/ 5,5 T MCE55/C *	60192016	14.349	550	3x400V~	7,27	5,5	7,5	10,6		16,5		16,5	16,3	16	15,5	14,9	14,4	13,7	10,8	10						
DN100	DCM-GE 100-2050/A/BAQE/ 7,5 T MCE110/C *	60167295	17.850	670	3x400V~	8,89	7,5	10	14,4		19,3			19,2	18,8	17,9	17,6	17,2	16,6	14,1	13,3						
DN100	DCM-GE 100-2550/A/BAQE/ 11 T MCE110/C *	60167296	18.807	670	3x400V~	12,74	11	15	22,4		24			23,3	22,8	22,4	21,9	21,4	21	18,1	17,5						
DN100	DCM-GE 100-3290/A/BAQE/ 15 T MCE150/C *	60167297	22.845	670	3x400V~	17,91	15	20	30,5	H (m)	30,9			30,5	30,3	29,9	29,4	28,8	28,3	25,8	25,1	20					
DN125	DCM-GE 125-1075/A/BAQE/ 4 T MCE55/C *	60192017	13.984	620	3x400V~	5,38	4	5,5	8,2		10				9,5	9,2	9	8,7	8,4	6,8	6,5	4,4	2,4				
DN125	DCM-GE 125-1270/A/BAQE/ 5,5 T MCE55/C *	60192018	15.489	620	3x400V~	7,55	5,5	7,5	10,6		11,7				11,8	11,5	11,4	11,1	10,8	9,2	8,9	6,4	3,8				
DN125	DCM-GE 125-1560/A/BAQE/ 7,5 T MCE110/C *	60167298	18.982	620	3x400V~	9,93	7,5	10	14,4		14,4				14,6	14,4	14,2	14	13,8	12,7	12,3	10,2	7,5	4,9			
DN125	DCM-GE 125-2100/A/BAQE/ 11 T MCE110/C	60167299	19.946	800	3x400V~	14,3	11	15	22,4		20,1							19,9	19,6	18,2	17,8	15,4	12,7				
DN125	DCM-GE 125-2550/A/BAQE/ 15 T MCE150/C *	60167301	23.978	800	3x400V~	17,07	15	20	30,5		24,5							23,8	23,7	22,7	22,1	20	17,4	13,9			
DN150	DCM-GE 150- 955/A/BAQE/ 5,5 T MCE55/C	60192019	16.583	800	3x400V~	7,55	5,5	7,5	10,6		9,6										8,1	7	6,2	4,9	2,8		
DN150	DCM-GE 150-1322/A/BAQE/ 7,5 T MCE110/C	60167302	20.370	800	3x400V~	9,86	7,5	10	14,4		11,8								11,5	11,4	11	10	8,5	7,2	5,5		
DN150	DCM-GE 150-1600/A/BAQE/ 11 T MCE110/C *	60167303	21.584	800	3x400V~	14,97	11	15	22,4		14,8									14,2	14	13,4	12,5	11,4	9,4	8,8	
DN150	DCM-GE 150-1950/A/BAQE/ 15 T MCE150/C *	60167304	25.309	800	3x400V~	19,31	15	20	30,5		18,1									17,8	17,7	17,5	16,9	15,9	14	13,5	8,9

Los valores hidráulicos se refieren a velocidad máxima

* Disponible modo de regulación a presión diferencial proporcional ΔP-v

DAB PUMPS se reserva el derecho de efectuar modificaciones sin la obligación de aviso previo.

CME / CM-GE / DCME / DCM-GE - 4 POLOS

BOMBA EN LÍNEA DE ROTOR SECO ELECTRÓNICA PARA INSTALACIONES DE CIRCULACIÓN

CME / CM-GE

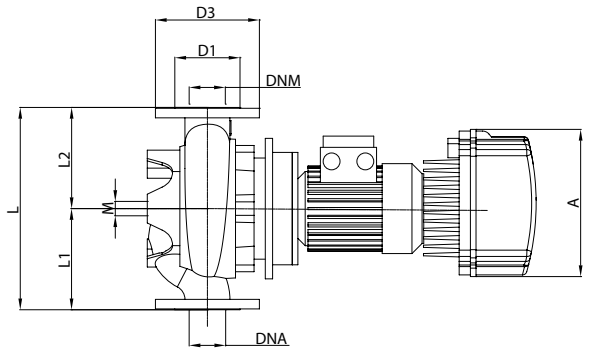

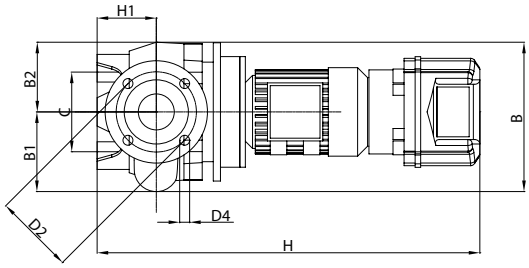

MODELO	A	B	B1	B2	C	D1	D2	D3	D4	H	H1	L3	L1	L2	M	DNA	DNM	DIMENSIONES EMBALAJE			VOLUMEN (mc)	PESO Kg
																		L/A	L/B	H		
CME 40- 870 M MCE11/C	262	231	118	113	85	88	110	150	4x18	653	95	390	200	190	12	40	40	500	270	810	0,11	45
CME 40-1450 M MCE11/C	262	231	118	113	85	88	110	150	4x18	645	100	380	200	180	12	40	40	500	270	810	0,11	35
CME 40-1450 T MCE30/C	262	231	118	113	85	88	110	150	4x18	645	100	380	200	180	12	40	40	500	270	810	0,11	35
CME 50-1000 M MCE11/C	262	233	120	113	100	102	125	165	4x18	663	105	425	225	200	12	50	50	500	270	810	0,11	51
CME 50-1420 M MCE11/C	262	280	149	131	-	102	125	165	4x18	695	110	400	220	180	-	50	50	500	270	810	0,11	40
CME 50-1420 T MCE30/C	262	280	149	131	-	102	125	165	4x18	695	110	400	220	180	-	50	50	500	270	810	0,11	42,6
CM-GE 65- 660/A/BAQE/ 0,55 M MCE11/C	262	270	144	126	144	122	145	185	4x18	713	105	360	180	180	16	65	65	650	400	945	0,25	62
CM-GE 65- 920/A/BAQE/ 0,75 M MCE11/C	262	270	144	126	144	122	145	185	4x18	713	105	360	180	180	16	65	65	650	400	945	0,25	64
CM-GE 65- 920/A/BAQE/ 0,75 T MCE30/C	262	270	144	126	144	122	145	185	4x18	713	105	360	180	180	16	65	65	650	400	945	0,25	64
CM-GE 65-1200/A/BAQE/ 1,5 M MCE15/C	262	344	180	164	144	122	145	185	4x18	764	125	475	237,5	237,5	16	65	65	650	400	945	0,25	91
CM-GE 65-1200/A/BAQE/ 1,5 T MCE30/C	262	344	180	164	144	122	145	185	4x18	764	125	475	237,5	237,5	16	65	65	650	400	945	0,25	91
CM-GE 65-1680/A/BAQE/ 3 T MCE30/C	353	344	180	164	144	122	145	185	4x18	821	125	475	237,5	237,5	16	65	65	650	400	945	0,25	101
CM-GE 65-2380/A/BAQE/ 4 T MCE55/C	353	344	180	164	144	122	145	185	4x18	821	125	475	237,5	237,5	16	65	65	650	400	945	0,25	115
CM-GE 80- 650/A/BAQE/ 0,75 M MCE11/C	262	252	135	117	144	138	160	200	8x18	716	105	360	180	180	16	80	80	650	400	945	0,25	67
CM-GE 80- 650/A/BAQE/ 0,75 T MCE30/C	262	252	135	117	144	138	160	200	8x18	716	105	360	180	180	16	80	80	650	400	945	0,25	69,6
CM-GE 80- 890/A/BAQE/ 1,5 M MCE11/C	262	324	178	146	144	138	160	200	8x18	765	115	440	220	220	16	80	80	650	400	945	0,25	98
CM-GE 80- 890/A/BAQE/ 1,5 T MCE30/C	262	324	178	146	144	138	160	200	8x18	765	115	440	220	220	16	80	80	650	400	945	0,25	98
CM-GE 80-1530/A/BAQE/ 3 T MCE30/C	353	354	190	164	144	138	160	200	8x18	822	115	500	250	250	16	80	80	650	400	945	0,25	134
CM-GE 80-1700/A/BAQE/ 4 T MCE55/C	353	354	190	164	144	138	160	200	8x18	822	115	500	250	250	16	80	80	650	400	945	0,25	147
CM-GE 80-2410/A/BAQE/ 5,5 T MCE55/C	353	469	245	224	230	138	160	200	8x18	1067	140	620	310	310	16	80	80	700	600	600	0,25	175
CM-GE 80-2700/A/BAQE/ 7,5 T MCE110/C	426	469	245	224	230	138	160	200	8x18	1115	140	620	310	310	16	80	80	700	600	1220	0,51	205
CM-GE 80-3420/A/BAQE/ 11 T MCE110/C	426	469	245	224	230	138	160	200	8x18	1115	140	620	310	310	16	80	80	700	600	1220	0,51	222
CM-GE 100- 510/A/BAQE/ 0,75 M MCE11/C	262	284	158	126	144	158	180	220	8x18	753	140	500	250	250	16	100	100	650	400	945	0,25	104
CM-GE 100- 510/A/BAQE/ 0,75 T MCE30/C	262	284	158	126	144	158	180	220	8x18	753	140	500	250	250	16	100	100	650	400	945	0,25	106,6
CM-GE 100- 865/A/BAQE/ 2,2 M MCE22/C	262	215	192	152	230	158	180	220	8x19	865	140	550	275	275	16	100	100	650	400	945	0,25	123
CM-GE 100- 865/A/BAQE/ 2,2 T MCE30/C	353	215	192	152	230	158	180	220	8x20	862	140	550	275	275	16	100	100	650	400	945	0,25	126
CM-GE 100-1020/A/BAQE/ 3 T MCE30/C	353	346	193	153	230	158	180	220	8x18	844	140	550	275	275	16	100	100	650	400	945	0,25	118
CM-GE 100-1320/A/BAQE/4 T MCE55/C	353	378	204	174	230	158	180	220	8x18	881	140	550	275	275	16	100	100	650	400	945	0,25	150
CM-GE 100-1650/A/BAQE/ 5,5 T MCE55/C	353	378	204	174	230	158	180	220	8x18	1021	140	550	275	275	16	100	100	650	400	945	0,25	172
CM-GE 100-2050/A/BAQE/ 7,5 T MCE110/C	426	545	293	252	230	158	180	220	8x18	1155	175	670	335	335	16	100	100	700	600	1220	0,51	252
CM-GE 100-2550/A/BAQE/ 11 T MCE110/C	426	545	293	252	230	158	180	220	8x18	1155	175	670	335	335	16	100	100	700	600	1220	0,51	255
CM-GE 100-3290/A/BAQE/ 15 T MCE150/C	426	545	293	252	230	158	180	220	8x18	1357	175	670	335	335	16	100	100	900	550	1200	0,59	350
CM-GE 125-1075/A/BAQE/ 4 T MCE55/C	353	457	252	205	230	188	210	250	8x18	962	215	620	310	310	16	125	125	700	600	1220	0,51	207
CM-GE 125-1270/A/BAQE/ 5,5 T MCE55/C	353	457	252	205	230	188	210	250	8x18	1101	215	620	310	310	16	125	125	700	600	1220	0,51	209
CM-GE 125-1560/A/BAQE/ 7,5 T MCE110/C	426	457	252	205	230	188	210	250	8x18	1199	215	620	310	310	16	125	125	700	600	1220	0,51	228
CM-GE 125-2100/A/BAQE/ 11 T MCE110/C	426	519	274	245	230	188	210	250	8x18	1267	215	800	400	400	16	125	125	900	550	1200	0,59	307
CM-GE 125-2550/A/BAQE/ 15 T MCE150/C	426	519	274	245	230	188	210	250	8x18	1407	215	800	400	400	16	125	125	900	550	1200	0,59	363
CM-GE 150- 955/A/BAQE/ 5,5 T MCE55/C	353	538	299	239	230	212	240	285	8x22	1110	215	800	400	400	16	150	150	900	550	1200	0,59	274
CM-GE 150-1322/A/BAQE/ 7,5 T MCE110/C	426	538	299	239	230	212	240	285	8x22	1208	215	800	400	400	16	150	150	900	550	1200	0,59	294
CM-GE 150-1600/A/BAQE/ 11 T MCE110/C	426	538	299	239	230	212	240	285	8x22	1270	215	800	400	400	16	150	150	900	550	1200	0,59	306
CM-GE 150-1950/A/BAQE/ 15 T MCE150/C	426	538	299	239	230	212	240	285	8x22	1411	215	800	400	400	16	150	150	900	550	1500	0,74	356

DAB PUMPS se reserva el derecho de efectuar modificaciones sin la obligación de aviso previo.

CME / CM-GE / DCME / DCM-GE - 4 POLOS

BOMBA EN LÍNEA DE ROTOR SECO ELECTRÓNICA PARA INSTALACIONES DE CIRCULACIÓN

DCME

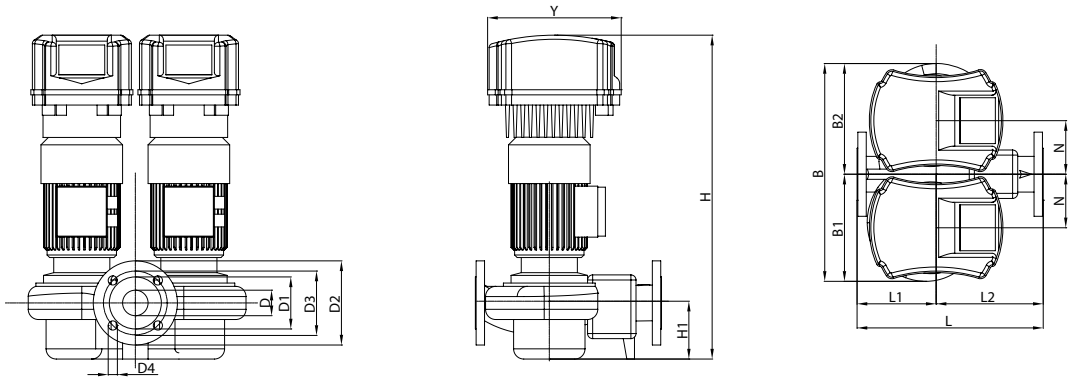

MODELO	B	B1	B2	D	D1	D2	D3	D4	H	H1	L3	L1	L2	N	Y	DNA	DNM	DIMENSIONES EMBALAJE			VOLUMEN (mc)	PESO Kg
																		L/A	L/B	H		
DCME 40-620 M MCE11/C	400	200	200	40 PN16	88	150	110	4 x Ø18	625	100	340	130	210	100	262	40	40	520	400	710	0,15	45
DCME 50-460 M MCE11/C	427	217	210	50 PN16	102	165	125	4 x Ø18	635	110	365	145	220	105	262	50	50	520	400	710	0,15	50
DCME 50-880 M MCE11/C	480	235	245	50 PN16	102	165	125	4 x Ø18	635	110	410	170	240	105	262	50	50	520	400	710	0,15	56

DCM-GE

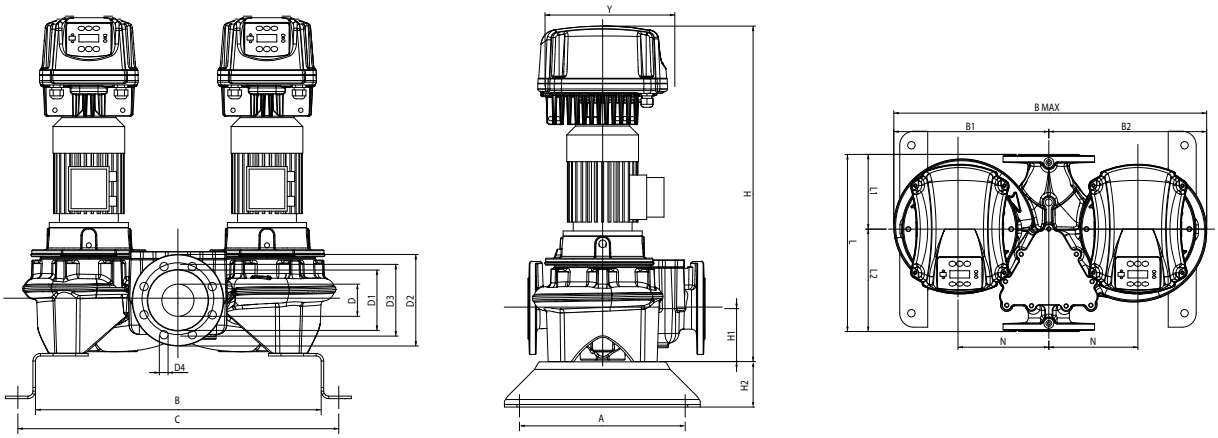

MODELO	A	B	B1	B2	B MAX	C	D1	D2	D3	D4	H	H1	H2	L3	L1	L2	M	N	Y	DNA	DNM	DIMENSIONES EMBALAJE			VOLUMEN (mc)	PESO Kg
																						L/A	L/B	H		
DCM-GE 65- 660/A/BAQE/ 0,55 M MCE11/C	330	569	315	320	635	639	122	185	145	4 x Ø18	733	107	100	358	151	207	M16	180	262	65	65	358	635	733	0,17	141
DCM-GE 65- 920/A/BAQE/ 0,75 M MCE11/C	330	569	315	320	635	639	122	185	145	4 x Ø18	733	107	100	358	151	207	M16	180	262	65	65	358	635	733	0,17	144
DCM-GE 65- 920/A/BAQE/ 0,75 T MCE30/C	330	569	315	320	635	639	122	185	145	4 x Ø18	730	107	100	358	151	207	M16	180	262	65	65	358	635	730	0,17	146
DCM-GE 65-1200/A/BAQE/ 1,5 M MCE11/C	330	649	387	395	782	719	122	185	145	4 x Ø18	821	125	100	475	177	298	M16	220	262	65	65	475	782	821	0,30	193
DCM-GE 65-1200/A/BAQE/ 1,5 T MCE30/C	330	649	387	395	782	719	122	185	145	4 x Ø18	824	125	100	475	177	298	M16	220	262	65	65	475	782	824	0,31	195
DCM-GE 65-1680/A/BAQE/ 3 T MCE30/C	330	649	387	395	782	719	122	185	145	4 x Ø18	840	125	100	475	177	298	M16	220	352	65	65	475	782	840	0,31	206
DCM-GE 65-2380/A/BAQE/ 4 T MCE55/C	330	649	387	395	782	719	122	185	145	4 x Ø18	925	125	100	475	177	298	M16	220	352	65	65	475	782	925	0,34	233

DAB PUMPS se reserva el derecho de efectuar modificaciones sin la obligación de aviso previo.

CME / CM-GE / DCME / DCM-GE - 4 POLOS

BOMBA EN LÍNEA DE ROTOR SECO ELECTRÓNICA PARA INSTALACIONES DE CIRCULACIÓN

MODELO	A	B	B1	B2	B MAX	C	D1	D2	D3	D4	H	H1	H2	L3	L1	L2	M	N	Y	DNA	DNM	DIMENSIONES EMBALAJE			VOLUMEN (mc)	PESO Kg
																						L/A	L/B	H		
DCM-GE 80- 650/A/BAQE/ 0,75 M MCE11/C	330	580	305	310	615	650	137	200	160	8 x Ø18	745	115	100	360	165	195	M16	180	262	80	80	360	615	745	0,16	134
DCM-GE 80- 650/A/BAQE/ 0,75 T MCE30/C	330	580	305	310	615	650	137	200	160	8 x Ø18	742	115	100	360	165	195	M16	180	262	80	80	360	615	742	0,16	136
DCM-GE 80- 890/A/BAQE/ 1,5 M MCE11/C	620	620	355	365	720	690	137	200	160	8 x Ø18	825	115	100	440	180	260	M16	200	262	80	80	440	720	825	0,26	211
DCM-GE 80- 890/A/BAQE/ 1,5 T MCE30/C	620	620	355	365	720	690	137	200	160	8 x Ø18	822	115	100	440	180	260	M16	200	262	80	80	440	720	822	0,26	213
DCM-GE 80-1530/A/BAQE/ 3 T MCE30/C	362	662	405	415	820	690	137	200	160	8 x Ø18	846	115	100	500	220	280	M16	235	352	80	80	500	820	846	0,35	251
DCM-GE 80-1700/A/BAQE/ 4 T MCE55/C	362	662	405	415	820	732	137	200	160	8 x Ø18	931	115	100	500	220	280	M16	235	352	80	80	500	820	931	0,38	277
DCM-GE 80-2410/A/BAQE/ 5,5 T MCE55/C	500	804	530	540	1070	924	137	200	160	8 x Ø18	999	140	100	620	280	340	M16	300	352	80	80	620	1070	999	0,66	442
DCM-GE 80-2700/A/BAQE/ 7,5 T MCE110/C	500	804	530	540	1070	924	137	200	160	8 x Ø18	1087	140	100	620	280	340	M16	300	425	80	80	620	1070	1087	0,72	499
DCM-GE 80-3420/A/BAQE/ 11 T MCE110/C	500	804	530	540	1070	924	137	200	160	8 x Ø18	1192	140	100	620	280	340	M16	300	425	80	80	620	1070	1192	0,79	533
DCM-GE 100- 510/A/BAQE/ 0,75 M MCE11/C	362	637	330	345	675	717	156	220	180	8 x Ø18	772	140	100	500	191	309	M16	200	262	100	100	500	675	772	0,26	218
DCM-GE 100- 510/A/BAQE/ 0,75 T MCE30/C	362	637	330	345	675	717	156	220	180	8 x Ø18	769	140	100	500	191	309	M16	200	262	100	100	500	675	769	0,26	220
DCM-GE 100- 865/A/BAQE/2,2 M MCE22/C	362	733	395	410	805	813	156	220	180	8 x Ø18	847	140	100	550	221	329	M16	235	352	100	100	550	805	847	0,38	261
DCM-GE 100- 865/A/BAQE/2,2 T MCE30/C	362	733	395	410	805	813	156	220	180	8 x Ø18	847	140	100	550	221	329	M16	235	352	100	100	550	805	847	0,38	263
DCM-GE 100-1020/A/BAQE/ 3 T MCE30/C	362	733	395	410	805	813	156	220	180	8 x Ø18	862	140	100	550	221	329	M16	235	352	100	100	550	805	862	0,38	264
DCM-GE 100-1320/A/BAQE/4 T MCE55/C	362	753	430	440	870	833	156	220	180	8 x Ø18	1007	140	100	550	221	329	M16	250	352	100	100	550	870	1007	0,48	308
DCM-GE 100-1650/A/BAQE/ 5,5 T MCE55/C	362	753	430	440	870	833	156	220	180	8 x Ø18	1008	140	100	550	221	329	M16	250	352	100	100	550	870	1008	0,48	351
DCM-GE 100-2050/A/BAQE/ 7,5 T MCE110/C	500	836	560	575	1135	956	156	220	180	8 x Ø18	1132	175	100	670	266	404	M16	300	425	100	100	670	1135	1132	0,86	558
DCM-GE 100-2550/A/BAQE/ 11 T MCE110/C	500	836	560	575	1135	956	156	220	180	8 x Ø18	1237	175	100	670	266	404	M16	300	425	100	100	670	1135	1237	0,94	565
DCM-GE 100-3290/A/BAQE/ 15 T MCE150/C	500	836	560	575	1135	956	156	220	180	8 x Ø18	1292	175	100	670	266	404	M16	300	425	100	100	670	1135	1292	0,98	753
DCM-GE 125-1075/A/BAQE/ 4 T MCE55/C	500	810	515	535	1050	930	185	250	210	8 x Ø14	1093	215	100	620	226	394	M16	300	352	125	125	620	1050	1093	0,71	501
DCM-GE 125-1270/A/BAQE/ 5,5 T MCE55/C	500	810	515	535	1050	930	185	250	210	8 x Ø14	1089	215	100	620	226	394	M16	300	352	125	125	620	1050	1089	0,71	503
DCM-GE 125-1560/A/BAQE/ 7,5 T MCE110/C	500	810	515	535	1050	930	185	250	210	8 x Ø14	1177	215	100	620	226	394	M16	300	425	125	125	620	1050	1177	0,77	538
DCM-GE 125-2100/A/BAQE/ 11 T MCE110/C	500	810	555	571	1126	930	185	250	210	8 x Ø14	1297	215	100	800	316	484	M16	300	425	125	125	800	1126	1297	1,17	768
DCM-GE 125-2550/A/BAQE/ 15 T MCE150/C	500	810	555	571	1126	930	185	250	210	8 x Ø14	1352	215	100	800	316	484	M16	300	425	125	125	800	1126	1352	1,22	880
DCM-GE 150- 955/A/BAQE/ 5,5 T MCE55/C	500	805	550	580	1130	925	210	285	240	8 x Ø22	1112	215	100	800	296	504	M16	300	352	150	150	800	1130	1112	1,01	658
DCM-GE 150-1322/A/BAQE/ 7,5 T MCE110/C	500	805	550	580	1130	925	210	285	240	8 x Ø22	1200	215	100	800	296	504	M16	300	425	150	150	800	1130	1200	1,08	693
DCM-GE 150-1600/A/BAQE/ 11 T MCE110/C	500	805	550	580	1130	925	210	285	240	8 x Ø22	1305	215	100	800	296	504	M16	300	425	150	150	800	1130	1305	1,18	719
DCM-GE 150-1950/A/BAQE/ 15 T MCE150/C	500	805	550	580	1130	925	210	285	240	8 x Ø22	1360	215	100	800	296	504	M16	300	425	150	150	800	1130	1360	1,23	818

DAB PUMPS se reserva el derecho de efectuar modificaciones sin la obligación de aviso previo.

CPE / CP-GE / DCPE / DCP-GE - 2 POLOS

BOMBA EN LÍNEA DE ROTOR SECO ELECTRÓNICA PARA INSTALACIONES DE CIRCULACIÓN

Sensor de presión diferencial incluido e instalado.

Bomba de circulación con conexiones en línea, idónea para instalaciones de calefacción y acondicionamiento, refrigeración, y agua calienta sanitaria.
Extremadamente versátil gracias a la utilización del inverter **MCE/C**, que garantiza una adaptación automática de las prestaciones de la bomba en función de las diferentes necesidades de la instalación manteniendo al mismo tiempo la presión diferencial constante.
Disponible tanto versión simple como doble.
Bocas de aspiración e impulsión embridadas PN 16.
Cuerpo bomba y soporte motor de fundición, rodete de tecnopolímero o de fundición dependiendo del modelo (bajo pedido en bronce, solo de DN 65 a DN 150). Eje motor de acero inoxidable. Dispositivo de cierre: cierre mecánico normalizado según DIN 24960 de carbón / carburo de silicio con anillos OR de EPDM. Motor trifásico asíncrono de 2 polos con ventilación externa. Rotor montado sobre rodamientos sobredimensionados para garantizar un funcionamiento silencioso y una larga vida útil. Construido según las normas CEI 2-3.

Rango de funcionamiento
de 1,2 a 230 m3/h con altura de elevación de hasta 56 metros.

Rango temperatura del líquido
de -15 °C a +120 °C para DN 40 - 50 y DCPE
de -10 °C a +140 °C para DN 65 - 150

Líquido bombeado limpio, sin sustancias sólidas ni abrasivas, no agresivo, no viscoso, no cristalizado y químicamente neutro, con características similares a las del agua.

Instalación fija, horizontal o vertical siempre que el motor se posicione sobre la bomba.

Temperatura ambiente máxima +40°C.

Presión máxima de trabajo
10 bar (1000 kPa): DN 40 - DN 50
16 bar (1600 kPa): Resto gama.

Grado de protección IP 55.

Clase de aislamiento F.

Brida estándar PN 16.

D CONNECT PÁG. 9 | MCE/C PÁG. 26 | ACCESORIOS PÁG. 102

CPE / CP-GE *SIMPLE EMBRIDADA CON INVERTER MCE/C*

2800 rpm - 2 polos

	MODELO	CÓDIGO	PRECIO €	LONG. ENTRE BRIDAS mm	DATOS ELÉCTRICOS: ALIMENT. 50 Hz	P1 MÁX kW	P2 NOM. kW	P2 NOM. HP	In A
DN 40	CPE 40/2300 M MCE11/C *	60201939	3.206	390	1x220-240V~	1,57	1,1	1,5	12
DN 40	CPE 40/3500 M MCE22/C *	60201953	4.007	390	1x220-240V~	2,69	2,2	3	19,2
DN 40	CPE 40/2300 T MCE30/C	60201948	4.336	390	3x400V~	1,57	1,1	1,5	3
DN 40	CPE 40/3500 T MCE30/C *	60201954	4.444	390	3x400V~	2,94	2,2	3	5
DN 40	CPE 40/4700 T MCE55/C	60142731	6.115	380	3x400V~	5,11	4	5,5	5,5
DN 40	CPE 40/5500 T MCE55/C *	60142791	6.489	380	3x400V~	6,9	5,5	7,5	10,6
DN 40	CPE 40/6200 T MCE110/C *	60142792	7.839	380	3x400V~	9,64	7,5	10	14,4
DN 50	CPE 50/2600 M MCE15/C	60142793	3.777	425	1x220-240V~	1,95	1,5	2	14,4
DN 50	CPE 50/2600 T MCE 30/C	60147378	4.498	425	3x400V~	1,95	1,5	2	3,8
DN 50	CPE 50/4100 T MCE30/C *	60142794	5.321	425	3x400V~	3,91	4	5,5	7,8
DN 50	CPE 50/4600 T MCE55/C	60142511	6.743	400	3x400V~	6,9	5,5	7,5	10,6
DN 50	CPE 50/5650 T MCE110/C *	60142795	7.970	400	3x400V~	9,64	7,5	10	14,4
DN 65	CP-GE 65-1470/A/BAQE/ 1,5 M MCE11/C *	60192030	4.069	360	1x220-240V~	1,96	1,5	2	14,5
DN 65	CP-GE 65-1470/A/BAQE/ 1,5 T MCE30/C *	60192041	4.787	360	3x400V~	1,96	1,5	2	3
DN 65	CP-GE 65-2280/A/BAQE/ 3 T MCE30/C *	60192031	5.086	360	3x400V~	3,55	3	4	5,6
DN 65	CP-GE 65-2640/A/BAQE/ 4 T MCE30/C *	60192032	5.847	360	3x400V~	4,77	4	5,5	8,9
DN 65	CP-GE 65-3400/A/BAQE/ 5,5 T MCE55/C *	60191938	5.997	360	3x400V~	6,94	5,5	7,5	10,2
DN 65	CP-GE 65-4100/A/BAQE/ 7,5 T MCE55/C *	60167307	7.468	360	3x400V~	8,76	7,5	10	16,5
DN 65	CP-GE 65-4700/A/BAQE/ 11 T MCE110/C *	60167308	8.355	475	3x400V~	14,75	11	15	19,9
DN 65	CP-GE 65-5500/A/BAQE/ 15 T MCE150/C *	60167309	10.533	475	3x400V~	18,07	15	20	26,8

DATOS HIDRÁULICOS m³/h	0	3,6	6	12	18	24	36	42	48	54	60	66	72	78	84	90
l/min	0	60	100	200	300	400	600	700	800	900	1000	1100	1200	1300	1400	1500
H (m) CPE 40/2300 M MCE11/C *	21,8	21,8	21	18												
CPE 40/3500 M MCE22/C *	34,8	34,9	34,2	31,7												
CPE 40/2300 T MCE30/C	21,8	21,8	21	18												
CPE 40/3500 T MCE30/C *	34,8	34,9	34,2	31,7												
CPE 40/4700 T MCE55/C			47	44	39,5	35										
CPE 40/5500 T MCE55/C *			55	53	48	42										
CPE 40/6200 T MCE110/C *			62	59	54	49										
CPE 50/2600 M MCE15/C			25	22	16											
CPE 50/2600 T MCE 30/C			25	22	16											
CPE 50/4100 T MCE30/C *			40,7	38,5	34,5	27,7										
CPE 50/4600 T MCE55/C					44	41,5	31									
CPE 50/5650 T MCE110/C *					55,5	53	44									
CP-GE 65-1470/A/BAQE/ 1,5 M MCE11/C *	14,7		14,5	14,3	13,8	13	10,5	8,6	7							
CP-GE 65-1470/A/BAQE/ 1,5 T MCE30/C *	14,7		14,5	14,3	13,8	13	10,5	8,6	7							
CP-GE 65-2280/A/BAQE/ 3 T MCE30/C *	22,8		22,5	22,3	22	21,2	19	17,4	15,5	13,5						
CP-GE 65-2640/A/BAQE/ 4 T MCE30/C *	26,4		26,2	26	25,6	25	23	21,5	19,5	17,5	15					
CP-GE 65-3400/A/BAQE/ 5,5 T MCE55/C *	34				34	33,5	31	29,5	27	24						
CP-GE 65-4100/A/BAQE/ 7,5 T MCE55/C *	41				41	41	39	37,5	35,5	33	30	26,5				
CP-GE 65-4700/A/BAQE/ 11 T MCE110/C *	47						45	44,3	43,3	42	40,8	39	37	35	32,3	
CP-GE 65-5500/A/BAQE/ 15 T MCE150/C *	55						55,5	54	53,5	52	51	49	47,5	45,5	43	41

* Disponible modo de regulación a presión diferencial proporcional ΔP-v

Los valores hidráulicos se refieren a velocidad máxima

DAB PUMPS se reserva el derecho de efectuar modificaciones sin la obligación de aviso previo.

CPE / CP-GE / DCPE / DCP-GE - 2 POLOS

BOMBA EN LÍNEA DE ROTOR SECO ELECTRÓNICA PARA INSTALACIONES DE CIRCULACIÓN

	MODELO	CÓDIGO	PRECIO €	LONG. ENTRE BRIDAS mm	DATOS ELÉCTRICOS ALIMENT. 50 Hz	P1 MÁX kW	P2 NOM. kW	P2 NOM. HP	In A	DATOS HIDRÁULICOS m³/h	0	30	42	54	60	66	72	78	84	90	102	114	120	150	180	210
										l/min	0	500	700	900	1000	1100	1200	1300	1400	1500	1700	1900	2000	2500	3000	3500
DN 80	CP-GE 80-1400/A/BAQE/ 2,2 M MCE15/C *	60192033	4.650	360	1x220-240V~	2,73	2,2	3	19,4	H (m)	14	13,3	12,5	11,4	10,8	10	9,2	8,3	7,5							
DN 80	CP-GE 80-1400/A/BAQE/ 2,2 T MCE30/C *	60192042	5.086	360	3x400V~	2,94	2,2	3	4,6	H (m)	14	13,3	12,5	11,4	10,8	10	9,2	8,3	7,5							
DN 80	CP-GE 80-2050/A/BAQE/ 4 T MCE30/C *	60192034	5.965	360	3x400V~	4,77	4	5,5	8,9	H (m)	20,5	19,5	18,5	17,5	16,5	15,8	14,8	14	12,5	11,5						
DN 80	CP-GE 80-2400/A/BAQE/ 5,5 T MCE55/C *	60192035	6.337	360	3x400V~	6,69	5,5	7,5	10,2	H (m)	24	23,5	22,8	21,5	21	20	19,1	18,5	17,5	16,5	13,4					
DN 80	CP-GE 80-2770/A/BAQE/ 7,5 T MCE55/C *	60167310	7.885	440	3x400V~	8,76	7,5	10	16,5	H (m)	27,7			27,3	27,1	26,7	25,8	25,6	24,9	24,5	23	21,2	20,1			
DN 80	CP-GE 80-3250/A/BAQE/ 11 T MCE110/C	60167311	8.418	440	3x400V~	13,39	11	15	19,9	H (m)	32,5			32	31,8	31,3	30,2	30	29,2	28,7	27	24,8	23,6			
DN 80	CP-GE 80-4000/A/BAQE/ 15 T MCE150/C	60167313	10.675	440	3x400V~	18,42	15	20	26,8	H (m)	40			40	39,8	39,5	39	38,5	38,2	37,5	36	34,5	33,5	26,9		
DN 100	CP-GE 100-1600/A/BAQE/ 4 T MCE55/C *	60192036	6.532	500	3x400V~	5,58	4	5,5	8,2	H (m)	16		14,6	13,7	13,3	12,8	12,3	11,7	11	10,4	9,3	8				
DN 100	CP-GE 100-1950/A/BAQE/ 5,5 T MCE55/C	60192037	6.901	500	3x400V~	7,34	5,5	7,5	10,2	H (m)	19,5		18,9	18,4	18,1	17,5	17,2	16,9	16,5	15,8	14,5	13	12			
DN 100	CP-GE 100-2350/A/BAQE/ 7,5 T MCE55/C *	60167315	8.452	500	3x400V~	8,76	7,5	10	16,5	H (m)	23,5		23	22,6	22,5	22	21,6	21,1	20,7	20,2	19	17,5	14,8	12		
DN 100	CP-GE 100-2400/A/BAQE/ 11 T MCE110/C	60167316	8.986	550	3x400V~	14,59	11	15	19,9	H (m)	24									22	21,4	20,4	20	17,4	16,8	12
DN 100	CP-GE 100-3050/A/BAQE/ 15 T MCE150/C *	60167317	9.567	550	3x400V~	17,79	15	20	26,8	H (m)	30,5									29	28,4	27,5	27	24,5	21,3	18,3

* Disponible modo de regulación a presión diferencial proporcional ΔP-v

Los valores hidráulicos se refieren a velocidad máxima

DCPE / DCP-GE *DOBLE EMBRIDADA CON INVERTER MCE/C*

2800 rpm - 2 polos

	MODELO	CÓDIGO	PRECIO €	LONG. ENTRE BRIDAS mm	DATOS ELÉCTRICOS ALIMENT. 50 Hz	P1 MÁX kW	P2 NOM. kW	P2 NOM. HP	In A	DATOS HIDRÁULICOS m³/h	0	6	12	18	21	24	36	48	54	60	66	78	84	90	102	114	120	150	210
										l/min	0	100	200	300	350	400	600	800	900	1000	1100	1300	1400	1500	1700	1900	2000	2500	3500
DN 40	DCPE 40/1650 M MCE11/C	60142842	6.431	340	1x220-240V~	1,1	0,75	1	9	H (m)		16,5	12,3	6															
DN 40	DCPE 40/2450 M MCE15/C *	60142279	7.552	340	1x220-240V~	2,17	1,5	2	15,8	H (m)		24,5	22	16,5	13														
DN 40	DCPE 40/2450 T MCE30/C *	60147384	8.414	340	3x400V~	2,17	1,5	2	3,4	H (m)		24,5	22	16,5	13														
DN 50	DCPE 50/1550 M MCE15/C	60142843	7.676	365	1x220-240V~	2,17	1,5	2	15,8	H (m)				15	14,1	13	7												
DN 50	DCPE 50/1550 T MCE30/C *	60147385	8.538	365	3x400V~	2,17	1,5	2	3,4	H (m)				15	14,1	13	7												
DN 50	DCPE 50/2450 T MCE30/C *	60142844	9.682	365	3x400V~	3,72	3	4	5,9	H (m)				24	23,5	23	17												
DN 50	DCPE 50/3650 T MCE55/C *	60142845	11.823	410	3x400V~	5,11	4	5,5	7,8	H (m)				35,5	34,5	33,5	27												
DN 65	DCP-GE 65-1470/A/BAQE/ 1,5 M MCE11/C *	60192043	8.053	358	1x220-240V~	1,96	1,5	2	14,5	H (m)	14,4	14,2	13,8	13,1		12	9	5,3											
DN 65	DCP-GE 65-1470/A/BAQE/ 1,5 T MCE30/C *	60192056	9.509	358	3x400V~	1,96	1,5	2	3	H (m)	14,4	14,2	13,8	13,1		12	9	5,3											
DN 65	DCP-GE 65-2280/A/BAQE/ 3 T MCE30/C *	60192044	10.078	358	3x400V~	3,55	3	4	5,6	H (m)	22,3			21,1		19,9	16,8	12,5	10,2										
DN 65	DCP-GE 65-2640/A/BAQE/ 4 T MCE30/C *	60192045	11.599	358	3x400V~	4,77	4	5,5	8,9	H (m)	25,9			24,6		23,7	20,7	16,4	14	11,4									
DN 65	DCP-GE 65-3400/A/BAQE/ 5,5 T MCE55/C *	60192055	12.344	358	3x400V~	6,94	5,5	7,7	10,2	H (m)	33,3			32,5		31,4	27,4	21,7	18,2										
DN 65	DCP-GE 65-4100/A/BAQE/ 7,5 T MCE55/C *	60167318	15.352	358	3x400V~	8,76	7,5	10	16,5	H (m)	40,2			39,6		39	35,7	30,7	27,5	23,9	20,1								
DN 65	DCP-GE 65-4700/A/BAQE/ 11 T MCE110/C *	60167319	17.237	475	3x400V~	14,75	11	15	19,9	H (m)	46,4						43,6	41,3	39,6	38,1	35,9	31,3	28,4						
DN 65	DCP-GE 65-5500/A/BAQE/ 15 T MCE150/C *	60167320	21.720	475	3x400V~	18,07	15	20	26,8	H (m)	54,3						53,9	51,2	49,4	48	45,6	41,3	38,4	36,1					
DN 80	DCP-GE 80-1400/A/BAQE/ 2,2 M MCE15/C *	60192049	9.392	360	1x220-240V~	2,73	2,2	3	19,4	H (m)	13,7					14,3	13	11,4	10,3	9,1	7,8	5,2	4						
DN 80	DCP-GE 80-1400/A/BAQE/ 2,2 T MCE30/C *	60192057	10.275	360	3x400V~	2,94	2,2	3	4,6	H (m)	13,7					14,3	13	11,4	10,3	9,1	7,8	5,2	4						
DN 80	DCP-GE 80-2050/A/BAQE/ 4 T MCE30/C *	60192050	12.049	360	3x400V~	4,77	4	5,5	8,9	H (m)	20,1					20,8	19,5	17,4	16,2	14,6	13,1	9,7	7,7	6,1					
DN 80	DCP-GE 80-2400/A/BAQE/ 5,5 T MCE55/C *	60192051	12.797	360	3x400V~	6,69	5,5	7,5	10,2	H (m)	23,5					24,5	23,9	22,1	20,8	19,6	17,9	14,8	13	11,2	7,1				
DN 80	DCP-GE 80-2770/A/BAQE/ 7,5 T MCE55/C *	60167321	15.926	440	3x400V~	8,76	7,5	10	16,5	H (m)	27,1							26,6	26	25,3	24,3	21,9	20,5	19,3	16,2	13	11,3		
DN 80	DCP-GE 80-3250/A/BAQE/ 11 T MCE110/C	60167322	17.005	440	3x400V~	13,39	11	15	19,9	H (m)	31,9							31,2	30,5	29,7	28,5	25,6	24	22,6	19,1	15,2	13,2		
DN 80	DCP-GE 80-4000/A/BAQE/ 15 T MCE150/C *	60167323	21.561	440	3x400V~	18,42	15	20	26,8	H (m)	39,2							39,7	39,1	38,5	37,7	35,6	34,6	33,2	30,1	26,9	25,1	15,1	
DN 100	DCP-GE 100-1600/A/BAQE/ 4 T MCE30/C	60192052	12.338	500	3x400V~	4,77	4	5,5	8,9	H (m)	16						15,8	14,5	13,6	12,8	11,8	9,6	8,4	7,3	5,1	3			
DN 100	DCP-GE 100-1950/A/BAQE/ 5,5 T MCE55/C	60192053	12.967	500	3x400V~	7,34	5,5	7,5	10,2	H (m)	19,5						20,1	19,2	18,5	17,7	16,5	14,5	13,3	11,8	9	6	4,5		
DN 100	DCP-GE 100-2350/A/BAQE/ 7,5 T MCE55/C *	60167324	16.338	500	3x400V~	8,76	7,5	10	16,5	H (m)	23,5						24,5	24	23,6	23,1	22,2	20,4	19,4	18,3	15,7	12,9	11,7	4,5	
DN 100	DCP-GE 100-2400/A/BAQE/ 11 T MCE110/C	60167325	18.153	550	3x400V~	14,59	11	15	19,9	H (m)	23,6													21,9	21	19,7	19,1	15,5	8,2
DN 100	DCP-GE 100-3050/A/BAQE/ 15 T MCE150/C *	60167326	19.325	550	3x400V~	17,79	15	20	26,8	H (m)	30													28,9	27,9	26,5	25,8	21,8	12,5

* Disponible modo de regulación a presión diferencial proporcional ΔP-v

Los valores hidráulicos se refieren a velocidad máxima

DAB PUMPS se reserva el derecho de efectuar modificaciones sin la obligación de aviso previo.

CPE / CP-GE / DCPE / DCP-GE - 2 POLOS

BOMBA EN LÍNEA DE ROTOR SECO ELECTRÓNICA PARA INSTALACIONES DE CIRCULACIÓN

CPE / CP-GE

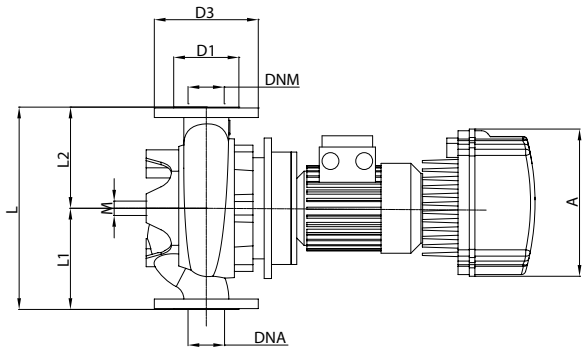

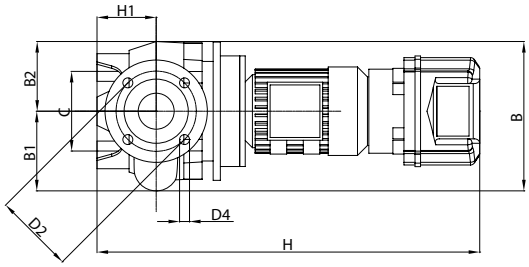

MODELO	A	B	B1	B2	C	D1	D2	D3	D4	H	H1	L3	L1	L2	M	DNA	DNM	DIMENSIONES EMBALAJE			VOLUMEN (mc)	PESO Kg
																		L/A	L/B	H		
CPE 40/2300 M MCE11/C	262	231	118	113	85	88	110	150	4 x 18	663	95	390	200	190	12	40	40	500	270	810	0,11	49
CPE 40/2300 T MCE30/C	262	231	118	113	85	88	110	150	4 x 18	663	95	390	200	190	12	40	40	500	270	810	0,11	49
CPE 40/3500 M MCE22/C	262	231	118	113	85	88	110	150	4 x 18	663	95	390	200	190	12	40	40	500	270	810	0,11	52
CPE 40/3500 T MCE30/C	262	231	118	113	85	88	110	150	4 x 18	663	95	390	200	190	12	40	40	500	270	810	0,11	52
CPE 40/4700 T MCE55/C	353	286	159	127	-	88	110	150	4 x 18	735	100	380	200	180	-	40	40	650	400	945	0,25	58
CPE 40/5500 T MCE55/C	353	286	159	127	-	88	110	150	4 x 18	735	100	380	200	180	-	40	40	650	400	945	0,25	63
CPE 40/6200 T MCE110/C	426	286	159	127	-	88	110	150	4 x 18	785	100	380	200	180	-	40	40	650	400	945	0,25	64
CPE 50/2600 M MCE15/C	262	233	120	113	100	102	125	165	4 x 18	663	105	425	225	200	12	50	50	500	270	810	0,11	49
CPE 50/2600 T MCE 30/C	262	233	120	113	100	102	125	165	4 x 18	663	105	425	225	200	12	50	50	500	270	810	0,11	49
CPE 50/4100 T MCE30/C	353	233	120	113	100	102	125	165	4 x 18	737	105	425	225	200	12	50	50	500	270	810	0,11	62
CPE 50/4600 T MCE55/C	353	290	159	131	-	102	125	165	4 x 18	745	105	400	220	180	-	50	50	650	400	945	0,25	64
CPE 50/5650 T MCE110/C	426	341	170,5	170,5	-	102	125	165	4 x 18	745	105	400	220	180	-	50	50	650	400	945	0,25	72
CP-GE 65-1470/A/BAQE/ 1,5 M MCE11/C	262	270	144	126	144	122	145	185	4 x 18	725	105	360	180	180	16	65	65	650	400	945	0,25	67
CP-GE 65-1470/A/BAQE/ 1,5 T MCE30/C	262	270	144	126	144	122	145	185	4 x 18	725	105	360	180	180	16	65	65	650	400	945	0,25	69,6
CP-GE 65-2280/A/BAQE/ 3 T MCE30/C	353	270	144	126	144	122	145	185	4 x 18	808	105	360	180	180	16	65	65	650	400	945	0,25	88
CP-GE 65-2640/A/BAQE/ 4 T MCE30/C	353	270	144	126	144	122	145	185	4 x 18	808	105	360	180	180	16	65	65	650	400	945	0,25	95
CP-GE 65-3400/A/BAQE/ 5,5 T MCE55/C	353	270	144	126	144	122	145	185	4 x 18	936	105	360	180	180	16	65	65	650	400	945	0,25	128
CP-GE 65-4100/A/BAQE/ 7,5 T MCE55/C	353	343	151	151	144	122	145	185	4 x 18	1024	105	360	180	180	16	65	65	650	400	945	0,25	131
CP-GE 65-4700/A/BAQE/ 11 T MCE110/C	426	343	180	176	144	122	145	185	4 x 18	1099	125	475	237,5	237,5	16	65	65	650	400	945	0,25	209
CP-GE 65-5500/A/BAQE/ 15 T MCE150/C	426	343	180	176	144	122	145	185	4 x 18	1099	125	475	237,5	237,5	16	65	65	700	600	970	0,41	227
CP-GE 80-1400/A/BAQE/ 2,2 M MCE15/C	262	252	135	117	144	138	160	200	8 x 18	753	105	360	180	180	16	80	80	650	400	945	0,25	86
CP-GE 80-1400/A/BAQE/ 2,2 T MCE30/C	262	252	135	117	144	138	160	200	8 x 18	753	105	360	180	180	16	80	80	650	400	945	0,25	88,6
CP-GE 80-2050/A/BAQE/ 4 T MCE30/C	353	267	135	125	144	138	160	200	8 x 18	765	105	360	180	180	16	80	80	650	400	945	0,25	99
CP-GE 80-2400/A/BAQE/ 5,5 T MCE55/C	353	267	135	151	144	138	160	200	8 x 18	873	105	360	180	180	16	80	80	650	400	945	0,25	133
CP-GE 80-2770/A/BAQE/ 7,5 T MCE55/C	353	341	178	151	144	138	160	200	8 x 18	1038	115	440	220	220	16	80	80	650	400	945	0,25	88
CP-GE 80-3250/A/BAQE/ 11 T MCE110/C	426	341	178	176	144	138	160	200	8 x 18	1100	115	440	220	220	16	80	80	650	400	945	0,25	98
CP-GE 80-4000/A/BAQE/ 15 T MCE150/C	426	341	178	176	144	138	160	200	8 x 18	1100	115	440	220	220	16	80	80	650	400	945	0,25	103
CP-GE 100-1600/A/BAQE/ 4 T MCE55/C	353	341	158	126	144	158	180	200	8 x 18	898	140	500	250	250	16	100	100	650	400	945	0,25	86
CP-GE 100-1950/A/BAQE/ 5,5 T MCE55/C	353	341	158	150	144	158	180	200	8 x 18	1026	140	500	250	250	16	100	100	650	400	945	0,25	92
CP-GE 100-2350/A/BAQE/ 7,5 T MCE55/C	353	341	158	150	144	158	180	200	8 x 18	1064	140	500	250	250	16	100	100	700	600	970	0,41	110
CP-GE 100-2400/A/BAQE/ 11 T MCE110/C	426	346	193	153	230	158	180	200	8 x 18	1092	140	550	275	275	16	100	100	700	600	970	0,41	120
CP-GE 100-3050/A/BAQE/ 15 T MCE150/C	426	346	193	153	230	158	180	220	8 x 18	1092	140	550	275	275	16	100	100	700	600	970	0,41	159

DAB PUMPS se reserva el derecho de efectuar modificaciones sin la obligación de aviso previo.

CPE / CP-GE / DCPE / DCP-GE - 2 POLOS

BOMBA EN LÍNEA DE ROTOR SECO ELECTRÓNICA PARA INSTALACIONES DE CIRCULACIÓN

DCPE

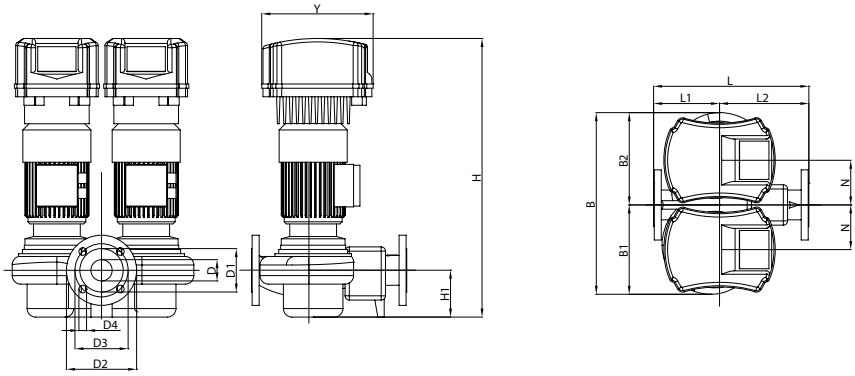

MODELO	B	B1	B2	D	D1	D2	D3	D4	H	H1	L3	L1	L2	N	Y	DNA	DNM	DIMENSIONES EMBALAJE			VOLUMEN (mc)	PESO Kg
																		L/A	L/B	H		
DCPE 40/1650 M MCE11/C	400	200	200	40 PN16	88	150	110	4 x Ø 18	625	100	340	130	210	100	262	40	40	520	400	710	0,15	54
DCPE 40/2450 M MCE15/C	400	200	200	40 PN16	88	150	110	4 x Ø 18	625	100	340	130	210	100	262	40	40	520	400	710	0,15	58
DCPE 40/2450 T MCE30/C	400	200	200	40 PN16	88	150	110	4 x Ø 18	625	100	340	130	210	100	262	40	40	520	400	710	0,15	58
DCPE 50/1550 M MCE15/C	427	217	210	50 PN16	102	165	125	4 x Ø 18	655	110	365	145	220	105	262	50	50	520	400	710	0,15	60
DCPE 50/1550 T MCE30/C	427	217	210	50 PN16	102	165	125	4 x Ø 18	655	110	365	145	220	105	262	50	50	520	400	710	0,15	60
DCPE 50/2450 T MCE30/C	427	217	210	50 PN16	102	165	125	4 x Ø 18	655	110	365	145	220	105	353	50	50	520	400	710	0,15	75
DCPE 50/3650 T MCE55/C	480	235	245	50 PN16	102	165	125	4 x Ø 18	735	110	410	170	240	110	353	50	50	700	600	970	0,41	95

DAB PUMPS se reserva el derecho de efectuar modificaciones sin la obligación de aviso previo.

CPE / CP-GE / DCPE / DCP-GE - 2 POLOS

BOMBA EN LÍNEA DE ROTOR SECO ELECTRÓNICA PARA INSTALACIONES DE CIRCULACIÓN

DCP-GE

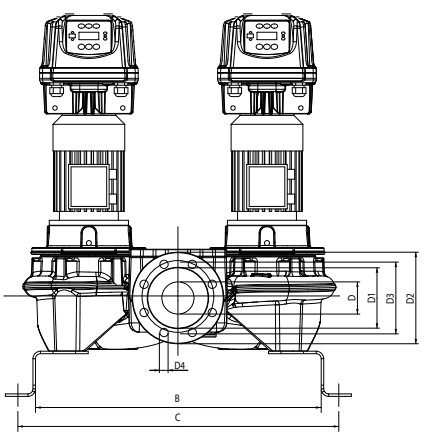

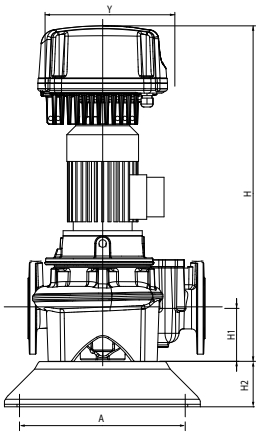

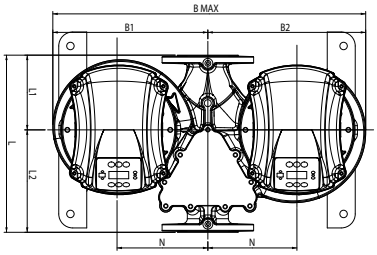

MODELO	A	B	B1	B2	B MAX	C	D1	D2	D3	D4	H	H1	H2	L3	L1	L2	M	N	Y	DNA	DNM	DIMENSIONES EMBALAJE			VOL. (mc)	PESO Kg
																						L/A	L/B	H		
DCP-GE 65-1470/A/BAQE/ 1,5 M MCE11/C	330	569	315	320	635	639	122	185	145	4 x Ø 18	745	107	100	358	151	207	M16	180	262	65	65	405	700	848	0,24	148
DCP-GE 65-1470/A/BAQE/ 1,5 T MCE30/C	330	569	315	320	635	639	122	185	145	4 x Ø 18	748	107	100	358	151	207	M16	180	262	65	65	405	700	848	0,24	150
DCP-GE 65-2280/A/BAQE/ 3 T MCE30/C	330	569	315	320	635	639	122	185	145	4 x Ø 18	828	107	100	358	151	207	M16	180	352	65	65	405	750	925	0,28	193
DCP-GE 65-2640/A/BAQE/ 4 T MCE30/C	330	569	315	320	635	639	122	185	145	4 x Ø 18	843	107	100	358	151	207	M16	180	352	65	65	405	700	943	0,27	206
DCP-GE 65-3400/A/BAQE/ 5,5 T MCE55/C	330	569	324	329	653	639	122	185	145	4 x Ø 18	932	107	100	358	151	207	M16	180	352	65	65	405	700	1032	0,29	272
DCP-GE 65-4100/A/BAQE/ 7,5 T MCE55/C	330	569	324	329	653	639	122	185	145	4 x Ø 18	980	107	100	358	151	207	M17	180	352	65	65	405	700	1080	0,31	284
DCP-GE 65-4700/A/BAQE/ 11 T MCE110/C	330	649	389	397	786	719	122	185	145	4 x Ø 18	1139	125	100	475	177	298	M16	220	425	65	65	475	782	1239	0,46	426
DCP-GE 65-5500/A/BAQE/ 15 T MCE150/C	330	649	389	397	786	719	122	185	145	4 x Ø 18	1139	125	100	475	177	298	M16	220	425	65	65	475	782	1239	0,46	459
DCP-GE 80-1400/A/BAQE/ 2,2 M MCE15/C	330	580	305	310	615	650	137	200	160	8 x Ø 18	781,5	115	100	360	165	195	M16	180	352	80	80	360	710	882	0,23	177
DCP-GE 80-1400/A/BAQE/ 2,2 T MCE30/C	330	580	305	310	615	650	137	200	160	8 x Ø 18	781,5	115	100	360	165	195	M16	180	352	80	80	360	710	882	0,23	179
DCP-GE 80-2050/A/BAQE/ 4 T MCE30/C	330	580	305	310	615	650	137	200	160	8 x Ø 18	854,5	115	100	360	165	195	M16	180	352	80	80	360	710	955	0,24	195
DCP-GE 80-2400/A/BAQE/ 5,5 T MCE55/C	330	580	327	332	659	650	137	200	160	8 x Ø 18	943,5	115	100	360	165	195	M16	180	352	80	80	360	710	1044	0,27	264
DCP-GE 80-2770/A/BAQE/ 7,5 T MCE55/C	330	620	355	365	750	690	137	200	160	8 x Ø 18	992	115	100	440	165	195	M16	180	352	80	80	440	750	1092	0,36	186
DCP-GE 80-3250/A/BAQE/ 11 T MCE110/C	330	620	364	374	768	690	137	200	160	8 x Ø 18	1137	115	100	440	165	195	M16	180	425	80	80	440	768	1237	0,42	204
DCP-GE 80-4000/A/BAQE/ 15 T MCE150/C	330	620	364	374	768	690	137	200	160	8 x Ø 18	1137	115	100	440	165	195	M16	180	425	80	80	440	768	1237	0,42	214
DCP-GE 100-1600/A/BAQE/ 4 T MCE30/C	362	637	330	345	675	717	137	200	160	8 x Ø 18	882,5	140	100	500	280	340	M16	300	352	100	100	500	777	983	0,38	183
DCP-GE 100-1950/A/BAQE/ 5,5 T MCE55/C	362	637	335	350	685	717	137	200	160	8 x Ø 18	970,5	140	100	500	280	340	M16	300	352	100	100	500	777	1071	0,42	197
DCP-GE 100-2350/A/BAQE/ 7,5 T MCE55/C	362	637	335	350	685	717	137	200	160	8 x Ø 18	1018,5	140	100	500	280	340	M16	300	352	100	100	500	777	1119	0,43	230
DCP-GE 100-2400/A/BAQE/ 11 T MCE110/C	362	733	395	410	805	813	156	220	180	8 x Ø 18	1159	140	100	550	191	309	M16	200	425	100	100	550	873	1259	0,60	273
DCP-GE 100-3050/A/BAQE/ 15 T MCE150/C	362	733	395	410	805	813	156	220	180	8 x Ø 18	1159	140	100	550	191	309	M16	200	425	100	100	550	873	1259	0,60	352

DAB PUMPS se reserva el derecho de efectuar modificaciones sin la obligación de aviso previo.

ALM / ALP

ELECTROBOMBA EN LÍNEA

Bombas circuladoras con bocas en línea, adecuadas para sistemas civiles e industriales de calefacción, acondicionamiento y agua caliente sanitaria. Rodete de tecnopolímero. **Cierre mecánico carbón-carburo de silicio, eje motor AISI 316.** Motor asíncrono, de dos polos para la serie ALP y de cuatro polos para la serie ALM. Protección termo amperimétrica incorporada y condensador permanente en la versión monofásica. Para la protección del motor trifásico se recomienda montar un dispositivo remoto de protección de acuerdo con las normas vigentes.
Cuerpo bomba y soporte motor de bronce.
Instalación con el eje motor en posición horizontal.

Rango de funcionamiento
de 0,6 a 6,5 m³/h con altura de elevación de hasta 7,7 metros.

Rango temperatura del líquido
de -15°C a +120°C.

Líquido bombeado limpio, sin sustancias sólidas ni abrasivas, no agresivo, no viscoso, no cristalizado y químicamente neutro, con características similares a las del agua.

Temperatura ambiente máxima + 40°C.

Instalación fija con el eje en posición horizontal.

Presión máxima de trabajo 10 bar (1000 kPa).

Grado de protección IP 55.

Clase de aislamiento F.

ACCESORIOS PÁG. 102

ALM 200 /ALP 800

ALM - 1400 rpm - 4 polos
ALP - 2800 rpm - 2 polos

MODELO	CÓDIGO	PRECIO €	LONG. ENTRE CONEXIONES mm	DNA	DNM	DATOS ELÉCTRICOS										DATOS HIDRÁULICOS						
						ALIMENTACIÓN 50 Hz	TIPO MOTOR	n r.p.m. 1/min	P1 MÁX kW	P2 NOMINAL		In A	CONDEN.		m³/h	0	1,2	2,4	3,6	4,8	6
										kW	HP		µF	VC	l/min	0	20	40	60	80	100
ALM 200 M	60190074	**571**	180	1"½	1"½	1x220-240 V ~	4 POLOS	1480	0,14	0,059	0,08	0,7	8	450	H (m)	1,9	1,65	1			
ALP 800 M	60190076	**493**	180	1"½	1"½	1x220-240 V ~	2 POLOS	2925	0,24	0,37	0,5	1,4	10	450		7,7	7,2	6,3	5,8	3,9	2
ALM 200 T	60190075	**504**	180	1"½	1"½	3x230-400V~	4 POLOS	1475	0,08	0,059	0,08	0,53-0,3	-	-		1,9	1,65	1			
ALP 800 T	60204874	**438**	180	1"½	1"½	3x230-400V~	2 POLOS	2915	0,2	0,37	0,5	1,2-0,7	-	-		7,7	7,2	6,3	5,8	3,9	2

ALM / ALP

ELECTROBOMBA EN LÍNEA

Bombas circuladoras con bocas en línea, adecuadas para sistemas civiles e industriales de calefacción, acondicionamiento y agua caliente sanitaria. Rodete de tecnopolímero. Cierre mecánico de carbón/cerámica. Motor asíncrono, de dos polos para la serie ALP y de cuatro polos para la serie ALM. Protección termo amperimétrica incorporada y condensador permanente en la versión monofásica. Para la protección del motor trifásico se recomienda montar un dispositivo remoto de protección de acuerdo con las normas vigentes.
Cuerpo bomba y soporte motor de fundición.
Instalación con el eje motor en posición horizontal.

Rango de funcionamiento
de 1,5 a 8,4 m³/h con altura de elevación de hasta 21 metros.

Rango temperatura del líquido
de -15°C a +120°C.

Líquido bombeado limpio, sin sustancias sólidas ni abrasivas, no agresivo, no viscoso, no cristalizado y químicamente neutro, con características similares a las del agua.

Temperatura ambiente máxima + 40°C.

Presión máxima de trabajo 10 bar (1000 kPa).

Grado de protección IP 55.

Clase de aislamiento F.

ACCESORIOS PÁG. 102

ALM 500 /ALP 2000

ALM - 1400 rpm - 4 polos
ALP - 2800 rpm - 2 polos

MODELO	CÓDIGO	PRECIO €	LONG. ENTRE CONEXIONES mm	DNA	DNM	DATOS ELÉCTRICOS										DATOS HIDRÁULICOS								
						ALIMENTACIÓN 50 Hz	TIPO MOTOR	n r.p.m. 1/min	P1 MÁX kW	P2 NOM.		In A	CONDEN.		m³/h	0	1,2	2,4	3,6	4,8	6	7,2	8,4
										kW	HP		µF	VC	l/min	0	20	40	60	80	100	120	140
ALM 500 M	60190079	**668**	250	2"	2"	1x220-240 V ~	4 POLOS	1425	0,22	0,25	0,33	1	8	450	H (m)	5,5	5,4	5,3	4,8	4,1	3	1,5	
ALP 2000 M	60190081	**676**	250	2"	2"	1x220-240 V ~	2 POLOS	2870	0,87	0,55	0,75	3,7	16	450		21,1	20,6	19,6	18	16	13,8	10,5	5,3
ALM 500 T	60190080	**607**	250	2"	2"	3x230-400V~	4 POLOS	1465	0,19	0,25	0,33	1-0,6	-	-		5,5	5,4	5,3	4,8	4,1	3	1,5	
ALP 2000 T	60204165	**616**	250	2"	2"	3x230-400V~	2 POLOS	2830	0,74	0,55	0,75	2,3-1,3	-	-		21,1	20,6	19,6	18	16	13,8	10,5	5,3

DAB PUMPS se reserva el derecho de efectuar modificaciones sin la obligación de aviso previo.

ALM / ALP

ELECTROBOMBA EN LÍNEA

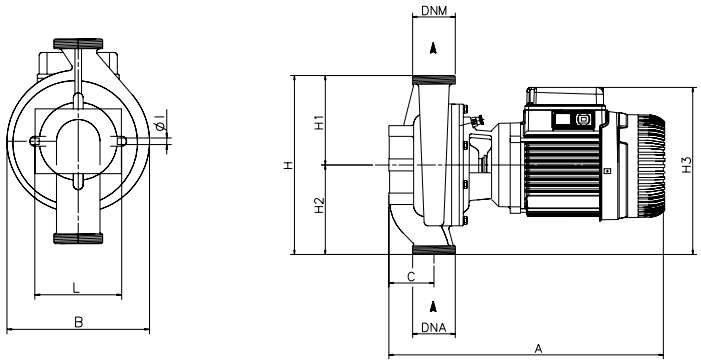

MODELO	A	B	C	L	IØ	H	H1	H2	H3	DNA	DNM	DIMENSIONES EMBALAJE			CANT. x PALÉ	VOL. m^3	PESO KG
												L/A	L/B	H			
ALM 200	300	136	–	–	–	180	90	90	190	1"½ G-M	1"½ G-M	332	202	257	39	0,017	7,5
ALP 800	300	136	–	–	–	180	90	90	190	1"½ G-M	1"½ G-M	332	202	257	39	0,017	7,5
ALM 500	386	174	63	95	8	250	125	125	235	2" G-M	2" G-M	492	232	292	21	0,033	14,5
ALP 2000	386	174	63	95	8	250	125	125	235	2" G-M	2" G-M	492	232	292	21	0,033	14,5

DAB PUMPS se reserva el derecho de efectuar modificaciones sin la obligación de aviso previo.

KLM / KLP / DKLM / DKLP

ELECTROBOMBA EN LÍNEA

Cuerpo de la bomba y soporte del motor de fundición.
Bocas embridadas PN 10, con agujeros roscados para manómetros de control. Rodete de tecnopolímero. **Cierre mecánico carbón-carburo de silicio, eje motor AISI 316.** Motor asíncrono, de cuatro polos para las series KLM y DKLM y de dos polos para las series KLP y DKLP. Protección termo amperimétrica incorporada y condensador permanente en la versión monofásica.
Para la protección del motor trifásico se recomienda montar un dispositivo remoto de protección de acuerdo con las normas vigentes. La versión doble incorpora una válvula de clapeta anti-retorno automática en la boca de impulsión y brida ciega.

Rango de funcionamiento
de 2 a 92 m³/h con altura de elevación de hasta 23 metros.

Rango temperatura del líquido
de -15°C a + 120°C.

Líquido bombeado limpio, sin sustancias sólidas ni abrasivas, no viscoso, no agresivo, no cristalizado y químicamente neutro.

Temperatura ambiente máxima + 40°C.

Presión máxima de trabajo 10 bar (1000 kPA).

Grado de protección IP 55.

Clase de aislamiento F.

Bridas de serie PN 10/PN 6.

IE3 ≥ 0,75 kW

ACCESORIOS PÁG. 102

KLM/KLP *SIMPLE EMBRIDADA*

KLM - 1400 rpm - 4 polos
KLP - 2800 rpm - 2 polos

	MODELO	CÓDIGO	PRECIO €	LONG. ENTRE BRIDA mm	BRIDA	DATOS ELÉCTRICOS: ALIMENT. 50 Hz	P1 MÁX kW	P2 NOM. kW	P2 NOM. HP	In A	CONDEN. µF	CONDEN. VC
DN 40	KLM 40-300 M	60188663	825	250	DN 40	1x220-240V~	0,2	0,1	0,14	1,12	8	450
DN 40	KLP 40-600 M	60188662	825	250	DN 40	1x220-240V~	0,6	0,3	0,41	3,29	20	450
DN 40	KLP 40-900 M	60188661	825	250	DN 40	1x220-240V~	0,73	0,41	0,56	3,75	20	450
DN 40	KLP 40-1200 M	60188660	876	250	DN 40	1x220-240V~	0,91	0,54	0,73	4,4	20	450
DN 40	KLP 40-1600 M	60188649	881	250	DN 40	1x220-240V~	1,05	0,75	1,01	4,71	20	450
DN 40	KLP 40-1800 M	60188648	881	250	DN 40	1x220-240V~	1,18	0,85	1,16	5,44	20	450
DN 40	KLM 40-300 T	60188668	745	250	DN 40	3x230-400V~	0,16	0,1	0,14	1,04-0,6	–	–
DN 40	KLP 40-600 T	60204172	745	250	DN 40	3x230-400V~	0,49	0,3	0,41	2,13-1,23	–	–
DN 40	KLP 40-900 T	60204174	831	250	DN 40	3x230-400V~	0,63	0,41	0,56	2,37-1,37	–	–
DN 40	KLP 40-1200 T	60204177	881	250	DN 40	3x230-400V~	0,82	0,54	0,73	2,70-1,56	–	–
DN 40	KLP 40-1600 T	60188631	891	250	DN 40	3x230-400V~	0,96	0,75	1,01	3,44-1,91	–	–
DN 40	KLP 40-1800 T	60188630	891	250	DN 40	3x230-400V~	1,09	0,85	1,15	3,29-1,88	–	–
DN 50	KLM 50-300 M	60188672	1.233	280	DN 50	1x220-240V~	0,21	0,11	0,15	1,1	8	450
DN 50	KLM 50-600 M	60188671	1.233	280	DN 50	1x220-240V~	0,34	0,22	0,3	1,55	8	450
DN 50	KLP 50-900 M	60188670	1.260	280	DN 50	1x220-240V~	0,8	0,51	0,69	4,02	20	450
DN 50	KLP 50-1200 M	60188669	1.260	280	DN 50	1x220-240V~	1,04	0,72	0,98	4,93	20	450
DN 50	KLP 50-1600 M	60188651	1.293	280	DN 50	1x220-240V~	1,56	1,01	1,37	7,15	40	450
DN 50	KLP 50-2000 M	60188650	1.323	280	DN 50	1x220-240V~	2,43	1,83	2,49	11,06	40	450
DN 50	KLM 50-300 T	60188674	1.138	280	DN 50	3x230-400V~	0,17	0,11	0,15	1,02-0,59	–	–
DN 50	KLM 50-600 T	60188673	1.138	280	DN 50	3x230-400V~	0,34	0,22	0,3	1,28-0,74	–	–
DN 50	KLP 50-900 T	60181164	1.375	280	DN 50	3x230-400V~	0,67	0,51	0,69	3,39-1,96	–	–
DN 50	KLP 50-1200 T	60181165	1.375	280	DN 50	3x230-400V~	0,92	0,72	0,97	3,72-2,15	–	–
DN 50	KLP 50-1600 T	60188633	1.400	280	DN 50	3x230-400V~	1,32	1,01	1,38	4,05-2,32	–	–
DN 50	KLP 50-2000 T	60188632	1.589	280	DN 50	3x230-400V~	2,34	1,83	2,49	6,77-3,9	–	–
DN 65	KLM 65-300 T	60188678	1.149	340	DN 65	3x230-400V~	0,22	0,15	0,2	1,07-0,62	–	–
DN 65	KLM 65-600 T	60177043	1.149	340	DN 65	3x230-400V~	0,36	0,24	0,33	1,30-0,75	–	–
DN 65	KLP 65-900 T	60188677	1.409	340	DN 65	3x230-400V~	0,99	0,8	1,09	5,05-2,92	–	–
DN 65	KLP 65-1200 T	60181280	1.467	340	DN 65	3x230-400V~	1,34	1,12	1,52	5,64-3,26	–	–
DN 65	KLP 65-1600 T	60188635	1.400	340	DN 65	3x230-400V~	1,99	1,65	2,25	6,49-3,75	–	–
DN 65	KLP 65-2000 T	60188634	1.589	340	DN 65	3x230-400V~	2,51	2	2,72	7,7-4,5	–	–
DN 80	KLM 80-300 T	60188681	1.164	360	DN 80	3x230-400V~	0,36	0,25	0,33	1,2-0,7	–	–
DN 80	KLM 80-600 T	60188680	1.351	360	DN 80	3x230-400V~	0,75	0,75	1	2,8-1,6	–	–
DN 80	KLP 80-900 T	60188679	1.715	360	DN 80	3x230-400V~	1,4	1,84	2,5	5,2-3,51	–	–
DN 80	KLP 80-1200 T	60181304	1.766	360	DN 80	3x230-400V~	2,1	1,84	2,5	6,6-4,31	–	–
DN 80	KLP 80-1600 T	60188637	2.052	360	DN 80	3x230-400V~	3,2	2,55	3,5	10,28-5,94	–	–
DN 80	KLP 80-2000 T	60188636	2.377	360	DN 80	3x230-400V~	4,72	3,67	5	14,9-8,42	–	–

	MODELO	DATOS HIDRÁULICOS: m³/h	0	3,6	4,8	6	9,6	12	14,4	16,8	18	24	30	36	48	60	72	84
		l/min	0	60	80	100	160	200	240	280	300	400	500	600	800	1000	1200	1400
DN 40	KLM 40-300 M	H (m)	4,1	3,7	3,5	3,1	1,5											
DN 40	KLP 40-600 M	H (m)	8,3	8	7,9	7,7	6,6	5,4	3,8	2								
DN 40	KLP 40-900 M	H (m)	10,6	10,4	10,3	10	8,8	7,6	6	4,4	3,4							
DN 40	KLP 40-1200 M	H (m)	13,9	13,2	13	12,6	11,3	9,9	8,2	6,2	5							
DN 40	KLP 40-1600 M	H (m)	16,5	15,9	15,6	15,3	14	12,9	11,3	9,3	8							
DN 40	KLP 40-1800 M	H (m)	18,9	18,2	17,8	17,5	16	14,7	13	11	9,9	2,7						
DN 40	KLM 40-300 T	H (m)	4,1	3,7	3,5	3,1	1,5											
DN 40	KLP 40-600 T	H (m)	8,3	8	7,9	7,7	6,6	5,4	3,8	2								
DN 40	KLP 40-900 T	H (m)	10,6	10,4	10,3	10	8,8	7,6	6	4,4	3,4							
DN 40	KLP 40-1200 T	H (m)	13,9	13,2	13	12,6	11,3	9,9	8,2	6,2	5							
DN 40	KLP 40-1600 T	H (m)	16,5	15,9	15,6	15,3	14	12,9	11,3	9,3	8							
DN 40	KLP 40-1800 T	H (m)	18,9	18,2	17,8	17,5	16	14,7	13	11	9,9	2,7						
DN 50	KLM 50-300 M	H (m)	3	2,9	2,9	2,8	2,3	1,8	1,2	0,5								
DN 50	KLM 50-600 M	H (m)	5,8	5,7	5,6	5,5	5	4,5	4	3,2	2,8							
DN 50	KLP 50-900 M	H (m)	9,3	9,3	9,2	9	8,5	8	7,5	6,8	6,3	3,8						
DN 50	KLP 50-1200 M	H (m)	12,2	12,2	12,1	12	11,5	11	10,3	9,5	9,1	6,6	3,8					
DN 50	KLP 50-1600 M	H (m)	16,2	15,9	15,8	15,6	15,1	14,6	13,9	13	12,6	10	7,1	3,9				
DN 50	KLP 50-2000 M	H (m)	23,4	23,3	23,2	23,2	22,8	22,3	21,7	21	20,6	18,2	15,3	12				
DN 50	KLM 50-300 T	H (m)	3	2,9	2,9	2,8	2,3	1,8	1,2	0,5								
DN 50	KLM 50-600 T	H (m)	5,8	5,7	5,6	5,5	5	4,5	4	3,2	2,8							
DN 50	KLP 50-900 T	H (m)	9,3	9,3	9,2	9	8,5	8	7,5	6,8	6,3	3,8						
DN 50	KLP 50-1200 T	H (m)	12,2	12,2	12,1	12	11,5	11	10,3	9,5	9,1	6,6	3,8					
DN 50	KLP 50-1600 T	H (m)	16,2	15,9	15,8	15,6	15,1	14,6	13,9	13	12,6	10	7,1	3,9				
DN 50	KLP 50-2000 T	H (m)	23,4	23,3	23,2	23,2	22,8	22,3	21,7	21	20,6	18,2	15,3	12				
DN 65	KLM 65-300 T	H (m)	3,1	3	3	3	2,8	2,5	2,2	1,7	1,5							
DN 65	KLM 65-600 T	H (m)	5,1	5,1	5,1	5	4,8	4,5	4,2	3,8	3,6	2,1						
DN 65	KLP 65-900 T	H (m)	9,3	9,4	9,4	9,4	9,3	9,2	9,1	8,9	8,7	7,7	6	3,6				
DN 65	KLP 65-1200 T	H (m)	12,3	12,3	12,3	12,3	12,2	12,2	12,1	12	12	11	9,2	6,8				
DN 65	KLP 65-1600 T	H (m)	17,2	17,2	17,2	17,2	17,2	17,2	17,2	17	16,9	15,8	14,1	11,9	6,3			
DN 65	KLP 65-2000 T	H (m)	20,6	20,7	20,7	20,7	20,6	20,5	20,3	20	19,8	18,8	17,2	15,1	9,7			
DN 80	KLM 80-300 T	H (m)	3,1	3,1	3,1	3,1	3,1	3,1	3	3	3	2,5	2	1,1				
DN 80	KLM 80-600 T	H (m)	5,6	5,7	5,8	5,8	5,8	5,8	5,8	5,7	5,7	5,4	5	4,3	2,4			
DN 80	KLP 80-900 T	H (m)	8,8	8,8	8,8	8,8	8,7	8,7	8,7	8,6	8,6	8,4	8	7,5	6	3,6		
DN 80	KLP 80-1200 T	H (m)	11,8	11,7	11,7	11,7	11,7	11,6	11,6	11,6	11,6	11,5	11,3	11	9,8	7,4	4,2	
DN 80	KLP 80-1600 T	H (m)	16,2	16,2	16,3	16,3	16,3	16,3	16,3	16,3	16,3	16,2	16	15,5	14	11,5	8,7	5,3
DN 80	KLP 80-2000 T	H (m)	20,8	20,9	21	21	21	21,1	21,1	21,1	21,1	21,1	21	20,6	19,3	17,4	14,8	11,7

DAB PUMPS se reserva el derecho de efectuar modificaciones sin la obligación de aviso previo.

KLM / KLP / DKLM / DKLP

ELECTROBOMBA EN LÍNEA

DKLM/DKLP *DOBLE EMBRIDADA*

DKLM - 1400 rpm - 4 polos
DKLP - 2800 rpm - 2 polos

	MODELO	CÓDIGO	PRECIO €	LONG. ENTRE BRIDA mm	BRIDA	DATOS ELÉCTRICOS							DATOS HIDRÁULICOS														
						ALIMENT. 50 Hz	P1 MÁX kW	P2 NOM. kW	P2 NOM. HP	In A	CONDEN. µF	CONDEN. VC	m³/h	0	3,6	4,8	6	9,6	12	14,4	16,8	18	24	30	36	48	60	72
													l/min	0	60	80	100	160	200	240	280	300	400	500	600	800	1000	1200
DN 40	DKLM 40-300 M	60188685	1.633	250	DN 40	1x220-240V~	0,19	0,1	0,14	1,12	8	450		3,6	3,2	2,9	2,6	1										
DN 40	DKLP 40-600 M	60188684	1.633	250	DN 40	1x220-240V~	0,58	0,3	0,41	3,29	20	450		8,3	7,8	7,5	7,1	5,4	3,9	1,9								
DN 40	DKLP 40-900 M	60188683	1.633	250	DN 40	1x220-240V~	0,54	0,41	0,56	3,75	20	450		10,6	10,2	10	9,7	8	6,4	4,5	2,5							
DN 40	DKLP 40-1200 M	60188682	1.701	250	DN 40	1x220-240V~	0,7	0,54	0,73	4,4	20	450		14,3	13,6	13,2	12,8	11,1	9,4	7,5	5,3	4,1						
DN 40	DKLP 40-1600 M	60188653	1.729	250	DN 40	1x220-240V~	1,18	0,75	1,01	4,71	20	450		16,5	16	15,6	15,2	13,5	11,9	9,8	7,5	6,1						
DN 40	DKLP 40-1800 M	60188652	1.729	250	DN 40	1x220-240V~	1,15	0,85	1,16	5,44	20	450		19,1	18,2	17,8	17,3	15,4	13,6	11,5	9,1	7,7						
DN 40	DKLM 40-300 T	60188689	1.494	250	DN 40	3x230-400V~	0,14	0,1	0,14	1,04-0,6	–	–		3,6	3,2	2,9	2,6	1										
DN 40	DKLP 40-600 T	60204181	1.494	250	DN 40	3x230-400V~	0,39	0,3	0,41	2,13-1,23	–	–		8,3	7,8	7,5	7,1	5,4	3,9	1,9								
DN 40	DKLP 40-900 T	60204184	1.494	250	DN 40	3x230-400V~	0,45	0,41	0,56	2,37-1,37	–	–		10,6	10,2	10	9,7	8	6,4	4,5	2,5							
DN 40	DKLP 40-1200 T	60204186	1.542	250	DN 40	3x230-400V~	0,87	0,54	0,73	2,70-1,56	–	–		14,3	13,6	13,2	12,8	11,1	9,4	7,5	5,3	4,1						
DN 40	DKLP 40-1600 T	60188639	1.728	250	DN 40	3x230-400V~	1,04	0,75	1,01	3,44-1,91	–	–		16,5	16	15,6	15,2	13,5	11,9	9,8	7,5	6,1						
DN 40	DKLP 40-1800 T	60188638	1.728	250	DN 40	3x230-400V~	1,03	0,85	1,15	3,29-1,88	–	–		19,1	18,2	17,8	17,3	15,4	13,6	11,5	9,1	7,7						
DN 50	DKLM 50-300 M	60188693	2.389	280	DN 50	1x220-240V~	0,21	0,11	0,15	1,1	8	450		3	2,8	2,6	2,5	1,8	1,2	0,5								
DN 50	DKLM 50-600 M	60188692	2.389	280	DN 50	1x220-240V~	0,3	0,22	0,3	1,55	8	450		5,7	5,4	5,3	5,1	4,2	3,6	2,9	2	1,6						
DN 50	DKLP 50-900 M	60188691	2.429	280	DN 50	1x220-240V~	0,7	0,51	0,69	4,02	20	450		9,5	9,2	9	8,8	8	7,4	6,6	5,7	5,2	2,4					
DN 50	DKLP 50-1200 M	60188690	2.429	280	DN 50	1x220-240V~	0,9	0,72	0,98	4,93	20	450		12,3	11,9	11,7	11,5	10,8	10,1	9,3	8,4	7,9	5					
DN 50	DKLP 50-1600 M	60188655	2.485	280	DN 50	1x220-240V~	1,6	1,01	1,37	7,15	40	450		16,1	16,5	15,3	15	14,1	13,3	12,4	11,4	10,8	7,6	3,6				
DN 50	DKLP 50-2000 M	60188654	2.543	280	DN 50	1x220-240V~	2,43	1,83	2,49	11,06	40	450	H (m)	23,2	22,8	22,6	22,3	21,3	20,4	19,5	18,5	17,9	14,8	11,2	7			
DN 50	DKLM 50-300 T	60188698	2.206	280	DN 50	3x230-400V~	0,16	0,11	0,15	1,02-0,59	–	–		3	2,8	2,6	2,5	1,8	1,2	0,5								
DN 50	DKLM 50-600 T	60188697	2.206	280	DN 50	3x230-400V~	0,32	0,22	0,3	1,28-0,74	–	–		5,7	5,4	5,3	5,1	4,2	3,6	2,9	2	1,6						
DN 50	DKLP 50-900 T	60188695	2.604	280	DN 50	3x230-400V~	0,63	0,51	0,69	3,39-1,96	–	–		9,5	9,2	9	8,8	8	7,4	6,6	5,7	5,2	2,4					
DN 50	DKLP 50-1200 T	60188694	2.604	280	DN 50	3x230-400V~	0,87	0,72	0,97	3,72-2,15	–	–		12,3	11,9	11,7	11,5	10,8	10,1	9,3	8,4	7,9	5					
DN 50	DKLP 50-1600 T	60188641	2.611	280	DN 50	3x230-400V~	1,35	1,01	1,38	4,05-2,32	–	–		16,1	16,5	15,3	15	14,1	13,3	12,4	11,4	10,8	7,6	3,6				
DN 50	DKLP 50-2000 T	60188640	2.961	280	DN 50	3x230-400V~	2,3	1,83	2,49	6,77-3,9	–	–		23,2	22,8	22,6	22,3	21,3	20,4	19,5	18,5	17,9	14,8	11,2	7			
DN 65	DKLM 65-300 T	60188703	2.248	340	DN 65	3x230-400V~	0,2	0,15	0,2	1,07-0,62	–	–		3,2	3,1	3,1	3,1	2,9	2,6	2,3	2	1,7						
DN 65	DKLM 65-600 T	60188702	2.248	340	DN 65	3x230-400V~	0,36	0,24	0,33	1,30-0,75	–	–		5,1	5,1	5	5	4,5	4,2	3,8	3,3	3,1	1,7					
DN 65	DKLP 65-900 T	60188701	2.728	340	DN 65	3x230-400V~	0,9	0,8	1,09	5,05-2,92	–	–		9,5	9,5	9,5	9,4	9,2	9,1	8,9	8,6	8,4	7,3	5,6	3,5			
DN 65	DKLP 65-1200 T	60188700	2.728	340	DN 65	3x230-400V~	1,2	1,12	1,52	5,64-3,26	–	–		12,4	12,3	12,2	12,1	12	11,9	11,7	11,5	11,4	10,2	8,3	6			
DN 65	DKLP 65-1600 T	60188643	2.724	340	DN 65	3x230-400V~	1,97	1,65	2,25	6,49-3,75	–	–		17	16,9	16,9	16,8	16,6	16,4	16,2	16	15,8	14,6	12,7	10,4	5,1		
DN 65	DKLP 65-2000 T	60188642	3.091	340	DN 65	3x230-400V~	2,57	2	2,72	7,7-4,5	–	–		20,4	20,1	20	20	19,8	19,7	19,4	19,1	19	17,5	15,5	13	7,8		
DN 80	DKLM 80-300 T	60188708	2.274	360	DN 80	3x230-400V~	0,36	0,25	0,33	1,2-0,7	–	–		3,5	3,4	3,4	3,4	3,2	3,1	3	2,8	2,7	2,2	1,5				
DN 80	DKLM 80-600 T	60188707	2.606	360	DN 80	3x230-400V~	0,75	0,75	1	2,8-1,6	–	–		5,6	5,6	5,6	5,6	5,5	5,4	5,3	5,2	5	4,6	3,9	3,1			
DN 80	DKLP 80-900 T	60188706	3.302	360	DN 80	3x230-400V~	1,5	1,84	2,5	5,2-3	–	–		8,9	8,8	8,7	8,7	8,5	8,3	8,2	8	7,9	7,3	6,6	5,7	3,4		
DN 80	DKLP 80-1200 T	60188704	3.302	360	DN 80	3x230-400V~	2,1	1,84	2,5	6,6-3,8	–	–		11,9	11,8	11,8	11,7	11,6	11,5	11,3	11,2	11,1	10,5	9,7	8,8	4,5	3,9	
DN 80	DKLP 80-1600 T	60188645	3.948	360	DN 80	3x230-400V~	3,3	2,55	3,5	10,28-5,94	–	–		16,3	16,2	16,1	16	15,8	15,6	15,5	15,3	15,2	14,9	14,4	13,7	11,6	8,7	5,1
DN 80	DKLP 80-2000 T	60188644	4.573	360	DN 80	3x230-400V~	4,7	3,67	5	14,9-8,42	–	–		20,3	20,3	20,3	20,3	20,3	20,3	20,2	20,2	20,1	19,9	19,4	18,8	16,8	13,9	10,4

DAB PUMPS se reserva el derecho de efectuar modificaciones sin la obligación de aviso previo.

KLM / KLP / DKLM / DKLP

ELECTROBOMBA EN LÍNEA

KLM - KLP

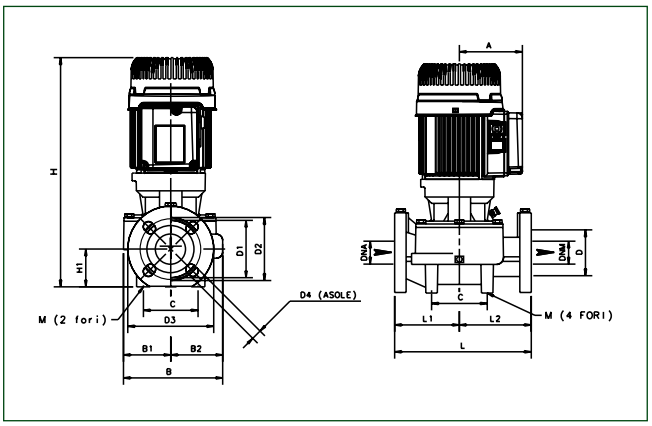

DKLM - DKLP

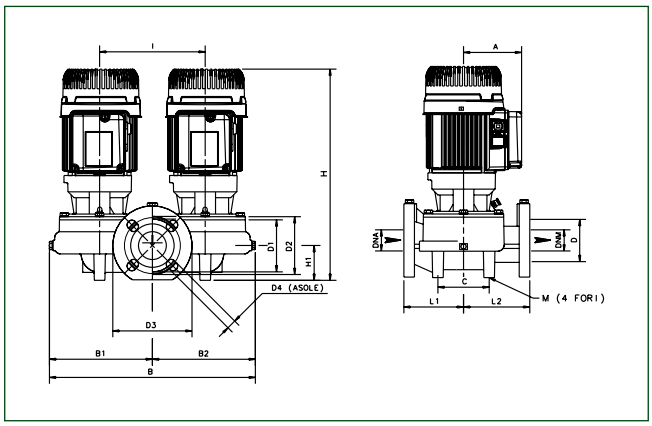

MODELO	A	B	B1	B2	C	DNA	DNM	D	D1	D2	D3	D4 nº RANURAS	H	H1	I	L	L1	L2	M nº AGUJ.	DIMENSIONES EMBALAJE			VOL. (mc)	PESO MÁX KG	CANT. x PALÉ
																				L/A	L/B	H			
KLM 40-300	110	179	82	97	100	40	40	80	100	110	150	4 x 18x23	396	66	-	250	125	125	2 x 10	470	280	330	0,043	21,1	12
KLP 40-600	110	179	82	97	100	40	40	80	100	110	150	4 x 18x23	396	66	-	250	125	125	2 x 10	470	280	330	0,043	22,5	12
KLP 40-900	110	179	82	97	100	40	40	80	100	110	150	4 x 18x23	396	66	-	250	125	125	2 x 10	470	280	330	0,043	22,5	12
KLP 40-1200	110	179	82	97	100	40	40	80	100	110	150	4 x 18x23	396	66	-	250	125	125	2 x 10	470	280	330	0,043	23,2	12
KLP 40-1600	110	179	82	97	100	40	40	80	100	110	150	4 x 18x23	396	66	-	250	125	125	2 x 10	470	280	330	0,043	23,5	12
KLP 40-1800	110	179	82	97	100	40	40	80	100	110	150	4 x 18x23	396	66	-	250	125	125	2 x 10	470	280	330	0,043	24,5	12
KLM 50-300	110	204	94	110	100	50	50	90	110	125	165	4 x 18x25,5	414	73	-	280	140	140	2 x 10	470	280	330	0,043	24,2	12
KLM 50-600	110	204	94	110	100	50	50	90	110	125	165	4 x 18x25,5	414	73	-	280	140	140	2 x 10	470	280	330	0,043	24,6	12
KLP 50-900	110	204	94	110	100	50	50	90	110	125	165	4 x 18x25,5	414	73	-	280	140	140	2 x 10	470	280	330	0,043	26,5	12
KLP 50-1200	110	204	94	110	100	50	50	90	110	125	165	4 x 18x25,5	414	73	-	280	140	140	2 x 10	470	280	330	0,043	26,6	12
KLP 50-1600	110	204	94	110	100	50	50	90	110	125	165	4 x 18x25,5	414	73	-	280	140	140	2 x 10	470	280	330	0,043	26,7	4-12
KLP 50-2000	115	204	94	110	100	50	50	90	110	125	165	4 x 18x25,5	423	73	-	280	140	140	2 x 10	510	310	470	0,074	33	4-8
KLM 65-300	110	228	99	129	100	65	65	110	130	145	185	4 x 18x25,5	433	82	-	340	170	170	2 x 10	510	310	470	0,074	29,3	8
KLM 65-600	110	228	99	129	100	65	65	110	130	145	185	4 x 18x25,5	433	82	-	340	170	170	2 x 10	510	310	470	0,074	29,5	8
KLP 65-900	114	228	99	129	100	65	65	110	130	145	185	4 x 18x25,5	433	82	-	340	170	170	2 x 10	510	310	470	0,074	35	8
KLP 65-1200	114	228	99	129	100	65	65	110	130	145	185	4 x 18x25,5	433	82	-	340	170	170	2 x 10	510	310	470	0,074	35,1	8
KLP 65-1600	114	228	99	129	100	65	65	110	130	145	185	4 x 18x25,5	433	82	-	340	170	170	2 x 10	510	310	470	0,074	35,2	8
KLP 65-2000	118	228	99	129	100	65	65	110	130	145	185	4 x 18x25,5	517	82	-	340	170	170	2 x 10	520	290	700	0,104	38,2	4
KLM 80-300	110	229	99	130	115	80	80	128	150	160	200	4 x 18x23	453	97	-	360	190	170	2 x 12	510	310	470	0,074	32,5	8
KLM 80-600	110	229	99	130	115	80	80	128	150	160	200	4 x 18x23	453	97	-	360	190	170	2 x 12	510	310	470	0,074	36,7	8
KLP 80-900	118	229	99	130	115	80	80	128	150	160	200	4 x 18x23	537	97	-	360	190	170	2 x 12	520	290	700	0,104	40	8
KLP 80-1200	118	229	99	130	115	80	80	128	150	160	200	4 x 18x23	537	97	-	360	190	170	2 x 12	520	290	700	0,104	41	8
KLP 80-1600	118	229	99	130	115	80	80	128	150	160	200	4 x 18x23	537	97	-	360	190	170	2 x 12	520	290	700	0,104	42	4
KLP 80-2000	135	229	99	130	115	80	80	128	150	160	200	4 x 18x23	526	97	-	360	190	170	2 x 12	520	290	700	0,104	48	4
DKLM 40-300	110	437	217	220	100	40	40	80	100	110	150	4 x 18x23	396	66	200	250	125	125	4 x 10	530	280	470	0,07	38,2	8
DKLP 40-600	110	437	217	220	100	40	40	80	100	110	150	4 x 18x23	396	66	200	250	125	125	4 x 10	530	280	470	0,07	41,8	8
DKLP 40-900	110	437	217	220	100	40	40	80	100	110	150	4 x 18x23	396	66	200	250	125	125	4 x 10	530	280	470	0,07	41,8	8
DKLP 40-1200	110	437	217	220	100	40	40	80	100	110	150	4 x 18x23	396	66	200	250	125	125	4 x 10	530	280	470	0,07	41,8	8
DKLP 40-1600	110	437	217	220	100	40	40	80	100	110	150	4 x 18x23	396	66	200	250	125	125	4 x 10	530	280	470	0,07	45,8	8
DKLP 40-1800	110	437	217	220	100	40	40	80	100	110	150	4 x 18x23	396	66	200	250	125	125	4 x 10	530	280	470	0,07	45,8	8
DKLM 50-300	110	434	217	217	120	50	50	90	110	125	165	4 x 18x25,5	410	73	240	280	140	170	4 x 14	540	420	610	0,138	51	2
DKLM 50-600	110	434	217	217	120	50	50	90	110	125	165	4 x 18x25,5	414	73	240	280	140	170	4 x 14	540	420	610	0,138	52	2
DKLP 50-900	110	434	217	217	120	50	50	90	110	125	165	4 x 18x25,5	414	73	240	280	140	170	4 x 14	540	420	610	0,138	54	2
DKLP 50-1200	110	434	217	217	120	50	50	90	110	125	165	4 x 18x25,5	414	73	240	280	140	170	4 x 14	540	420	610	0,138	54,2	2
DKLP 50-1600	110	434	217	217	120	50	50	90	110	125	165	4 x 18x25,5	414	73	240	280	140	170	4 x 14	540	420	610	0,138	54,5	2
DKLP 50-2000	110	434	217	217	120	50	50	90	110	125	165	4 x 18x25,5	423	73	240	280	140	170	4 x 14	540	420	610	0,138	58,5	2
DKLM 65-300	110	455	226	229	100	65	65	110	130	145	185	4 x 18x25,5	433	82	240	340	170	170	4 x 14	540	520	610	0,138	55	2
DKLM 65-600	110	455	226	229	100	65	65	110	130	145	185	4 x 18x25,5	433	82	240	340	170	170	4 x 14	540	520	610	0,138	62	2
DKLP 65-900	114	455	226	229	100	65	65	110	130	145	185	4 x 18x25,5	443	82	240	340	170	170	4 x 14	540	520	610	0,138	66	2
DKLP 65-1200	114	455	226	229	100	65	65	110	130	145	185	4 x 18x23	443	82	240	340	170	170	4 x 14	540	520	610	0,138	66,2	2
DKLP 65-1600	114	455	226	229	100	65	65	110	130	145	185	4 x 18x23	443	82	240	340	170	170	4 x 14	540	520	610	0,138	66,5	2
DKLP 65-2000	118	455	226	229	100	65	65	110	130	145	185	4 x 18x23	517	82	240	340	170	170	4 x 14	540	420	800	0,189	72,5	2
DKLM 80-300	110	463	230	233	115	80	80	128	150	160	200	4 x 18x23	453	97	240	360	190	170	4 x 14	540	420	610	0,138	62	2
DKLM 80-600	110	463	230	233	115	80	80	128	150	160	200	4 x 18x23	453	97	240	360	190	170	4 x 14	540	420	610	0,138	70	2
DKLP 80-900	118	463	230	233	115	80	80	128	150	160	200	4 x 18x23	537	97	240	360	190	170	4 x 14	540	420	800	0,189	78	2
DKLP 80-1200	118	463	230	233	115	80	80	128	150	160	200	4 x 18x23	537	97	240	360	190	170	4 x 14	540	420	800	0,189	78	2
DKLP 80-1600	118	463	230	233	115	80	80	128	150	160	200	4 x 18x23	537	97	240	360	190	170	4 x 14	540	420	800	0,189	81,2	2
DKLP 80-2000	135	463	230	233	115	80	80	128	150	160	200	4 x 18x23	526	97	240	360	190	170	4 x 14	540	420	800	0,189	93,2	2

DAB PUMPS se reserva el derecho de efectuar modificaciones sin la obligación de aviso previo.

CM / CM-G / DCM / DCM-G - 4 POLOS

ELECTROBOMBA EN LÍNEA

Bombas circuladoras con bocas en línea, adecuadas para sistemas civiles e industriales de calefacción, acondicionamiento y agua caliente sanitaria.
Cuerpo de la bomba, soporte del motor de fundición, rodete de tecnopolímero o de fundición dependiendo del modelo (bajo pedido en bronce, solo de DN 65 a DN 150). Bocas de aspiración y de impulsión embridadas PN 16, con agujeros roscados para manómetros de control. Cierre mecánico de carbón/grafito.
Motor trifásico, cuatro polos, asíncrono con ventilación externa; para su protección se recomienda utilizar un dispositivo remoto de protección de acuerdo con las normas vigentes.

Rango de funcionamiento
de 1,2 a 420 m³/h con altura de elevación de hasta 41 metros.

Rango temperatura del líquido
de -10°C a +130°C para DN 40-DN 50.
de -10°C a +140°C.

Líquido bombeado limpio, sin sustancias sólidas ni abrasivas, no viscoso, no agresivo, no cristalizado y químicamente neutro.

Temperatura ambiente máxima + 40°C.

Presión máxima de trabajo
10 bar (1000 kPa): DN40 / DN50
16 bar (1600 kPa): Resto de gama.

Grado de protección IP 55.

Clase de aislamiento F.

IE3 ≥ 0,75 kW

ACCESORIOS PÁG. 102

CM/CM-G *SIMPLE EMBRIDADA*

CM / CM-G - 1400 r.p.m - 4 polos

	MODELO	CÓDIGO	PRECIO €	LONG. ENTRE BRIDA mm	CONEX. BRIDA	DATOS ELÉCTRICOS						DATOS HIDRÁULICOS										
						ALIMENT. 50 Hz	P1 MÁX kW	P2 NOM. kW	P2 NOM. HP	In A 230	In A 400	m³/h	0	1,2	2,4	3	3,6	4,8	6	12	18	24
												l/min	0	20	40	50	60	80	100	200	300	400
DN 40	CM 40-440 T	60180063	1.120	390	DN 40	3x230-400V~	0,24	0,75	1	2,2	1,3	H (m)	4,4	4,4	4,3	4,3	4,2	4	3,6			
DN 40	CM 40-540 T	60180064	1.120	390	DN 40	3x230-400V~	0,32	0,75	1	2,4	1,4	H (m)	5,6	5,6	5,6	5,6	5,5	5,4	5	1,8		
DN 40	CM 40-670 T	60180065	1.158	390	DN 40	3x230-400V~	0,39	0,75	1	2,2	1,3	H (m)	6,9	6,9	6,9	6,9	6,8	6,6	6,3	3,2		
DN 40	CM 40-870 T	60180066	1.158	390	DN 40	3x230-400V~	0,49	0,75	1	2,5	1,45	H (m)	8,7	8,7	8,6	8,6	8,5	8,4	8,3	5,1		
DN 40	CM 40-1300 T	60180067	1.781	380	DN 40	3x230-400V~	1,1	0,75	1	3,3	1,9	H (m)				13	12,9	12,5	12,4	9,8	6	
DN 40	CM 40-1450 T	60180068	2.007	380	DN 40	3x230-400V~	1,2	1,1	1,5	4,3	2,5	H (m)						14,4	14,3	11,8	8	
DN 50	CM 50-510 T	60180069	1.193	425	DN 50	3x230-400V~	0,3	0,75	1	2,4	1,4	H (m)					5	4,6	4,2			
DN 50	CM 50-630 T	60180070	1.235	425	DN 50	3x230-400V~	0,38	0,75	1	2,4	1,4	H (m)					6,2	5,8	5,5			
DN 50	CM 50-780 T	60180071	1.235	425	DN 50	3x230-400V~	0,47	0,75	1	2,5	1,44	H (m)					7,7	7,4	7,1			
DN 50	CM 50-1000 T	60180072	1.235	425	DN 50	3x230-400V~	0,64	0,75	1	2,94	1,7	H (m)					10,1	9,8	9,6	6,8		
DN 50	CM 50-1270 T	60180073	2.325	400	DN 50	3x230-400V~	1,4	1,1	1,5	4,3	2,5	H (m)							12,7	11,2	8,5	
DN 50	CM 50-1420 T	60180074	2.325	400	DN 50	3x230-400V~	1,4	1,1	1,5	4,3	2,5	H (m)							14,2	13	10	6

	MODELO	CÓDIGO	PRECIO €	LONG. ENTRE BRIDA mm	CONEX. BRIDA	DATOS ELÉCTRICOS						DATOS HIDRÁULICOS										
						ALIMENT. 50 Hz	P1 MÁX kW	P2 NOM kW	P2 NOM HP	In A 230	In A 400	m³/h	0	6	12	18	24	30	36	42	48	54
												l/min	0	100	200	300	400	500	600	700	800	900
DN 65	CM-G 65-420/A/BAQE/0,25	1D4111GXC	1.221	360	DN 65	3x230-400V~	0,4	0,25	0,33	1,6	0,9	H (m)	4,2	4,1	3,7	3	2,1					
DN 65	CM-G 65-540/A/BAQE/0,37	1D4111G1C	1.249	360	DN 65	3x230-400V~	0,6	0,37	0,5	1,7	0,98	H (m)	5,4	5,3	5	4,4	3,5					
DN 65	CM-G 65-660/A/BAQE/0,55	1D4111G2C	1.282	360	DN 65	3x230-400V~	0,8	0,55	0,75	2,6	1,5	H (m)	6,6	6,5	6,2	5,7	4,8					
DN 65	CM-G 65-760/A/BAQE/0,55	1D4211G2C	1.317	360	DN 65	3x230-400V~	0,8	0,55	0,75	2,6	1,5	H (m)	7,6	7,7	7,6	6,7	5,5					
DN 65	CM-G 65-920/A/BAQE/0,75	1D4211G3W	1.653	360	DN 65	3x230-400V~	1,2	0,75	1	3,1	1,8	H (m)	9,2	9,2	9	8,4	7,4	5,7				
DN 65	CM-G 65-1080/A/BAQE/1,1	1D4311G4W	1.721	475	DN 65	3x230-400V~	1,6	1,1	1,5	4,3	2,5	H (m)	10,8		10,8	10,6	10,2	9,5	8,6	7,3		
DN 65	CM-G 65-1200/A/BAQE/1,5	1D4311G5W	1.857	475	DN 65	3x230-400V~	2	1,5	2	6,2	3,6	H (m)	12		12	11,9	11,5	10,8	10,1	8,9		
DN 65	CM-G 65-1530/A/BAQE/2,2	1D4311G6W	2.083	475	DN 65	3x230-400V~	2,9	2,2	3	10,2	5,9	H (m)	15,3		15,3	15,2	14,8	14	13,3	12,1	10,8	
DN 65	CM-G 65-1680/A/BAQE/3	1D4311G7X	2.120	475	DN 65	3x400V~[1]	2,7	3	4	-	6,8	H (m)	16,8		16,8	16,5	16,1	15,5	14,6	13,6	12,4	10,9
DN 65	CM-G 65-2380/A/BAQE/4	1D4411G8X	2.275	475	DN 65	3x400V~[1]	4,3	4	5,5	-	8,2	H (m)	23,8		24	23,8	23,4	22,7	21,6	20,4	19	17,1

[1] Posibilidad arranque en estrella (⅄)

DAB PUMPS se reserva el derecho de efectuar modificaciones sin la obligación de aviso previo.

CM / CM-G / DCM / DCM-G - 4 POLOS

ELECTROBOMBA EN LÍNEA

	MODELO	CÓDIGO	PRECIO €	LONG. ENTRE BRIDA mm	CONEX. BRIDA	DATOS ELÉCTRICOS							DATOS HIDRÁULICOS											
						ALIMENT. 50 Hz	P1 MÁX kW	P2 NOM. kW	P2 NOM. HP	In A 230	In A 400		m³/h	0	30	48	60	72	84	90	114	120	150	180
													l/min	0	500	800	1000	1200	1400	1500	1900	2000	2500	3000
DN 80	CM-G 80-550/A/BAQE/0,55	1D5111G2C	1.613	360	DN 80	3x230-400V~	0,8	0,55	0,75	2,6	1,5			5,5	4,3	2,6								
	CM-G 80-650/A/BAQE/0,75	1D5111G3W	1.978	360	DN 80	3x230-400V~	1,2	0,75	1	3,1	1,8			6,5	5,5	3,9								
	CM-G 80-740/A/BAQE/1,1	1D5211G4W	2.046	440	DN 80	3x230-400V~	1,5	1,1	1,5	4,3	2,5			7,4	6,9	5,8	4,4							
	CM-G 80-890/A/BAQE/1,5	1D5211G5W	2.184	440	DN 80	3x230-400V~	2	1,5	2	6,2	3,6			8,9	8,6	7,6	6,6							
	CM-G 80-1050/A/BAQE/2,2	1D5211G6W	2.405	440	DN 80	3x230-400V~	2,4	2,2	3	10,2	5,9			10,5	10,3	9,6	8,8							
	CM-G 80-1530/A/BAQE/3	1D5311G7X	2.445	500	DN 80	3x400V~[1]	3,6	3	4	-	6,8			15,3	15,3	14,1	12,9	11,3						
	CM-G 80-1700/A/BAQE/4	1D5311G8X	2.605	500	DN 80	3x400V~[1]	3,9	4	5,5	-	8,2			17	17,2	16,5	15,7	14,3	12,6					
	CM-G 80-2410/A/BAQE/5,5	1D5411G9X	3.473	620	DN 80	3x400V~[1]	6,5	5,5	7,5	-	10,6			24,1	23,6	22,3	20,8	18,6						
	CM-G 80-2700/A/BAQE/7,5	1D5511GAX	4.298	620	DN 80	3x400V~[1]	8,7	7,5	10	-	14,4			27		25,5	24,5	22,7	20,2	19				
	CM-G 80-3420/A/BAQE/11	1D5511GBX	4.872	620	DN 80	3x400V~[1]	12,7	11	15	-	22,4			34,2		33	32	30,7	29	28	21,7			
DN 100	CM-G 100-510/A/BAQE/0,75	1D6111G3W	2.359	500	DN 100	3x230-400V~	1,2	0,75	1	3,1	1,8	H (m)		5,1	4,7	3,8	3							
	CM-G 100-650/A/BAQE/1,1	1D6111G4W	2.427	500	DN 100	3x230-400V~	1,4	1,1	1,5	4,3	2,5			6,5	6,2	5,5	4,6							
	CM-G 100-660/A/BAQE/1,5	1D6211G5W	2.564	550	DN 100	3x230-400V~	2	1,5	2	6,2	3,6			6,6	6,4	6	5,6	5	4,5	4,3	3			
	CM-G 100-865/A/BAQE/2,2	1D6211G6W	2.782	550	DN 100	3x230-400V~	3	2,2	3	10,2	5,9			8,6	8,5	8,2	7,7	7,2	6,7	6,3	4,9	4,6		
	CM-G 100-1020/A/BAQE/3	1D6211G7X	2.821	550	DN 100	3x400V~[1]	3,6	3	4	-	6,8			10,2	10,2	9,9	9,7	9,3	8,8	8,6	7,2	6,7		
	CM-G 100-1320/A/BAQE/4	1D6311G8X	2.985	550	DN 100	3x400V~[1]	4,6	4	5,5	-	8,2			13,2		13,2	12,9	12,4	11,7	11,3	9,3	8,7		
	CM-G 100-1650/A/BAQE/5,5	1D6311G9X	3.851	550	DN 100	3x400V~[1]	6,9	5,5	7,5	-	10,6			16,5		16,5	16,2	16	15,4	15	13,3	12,7		
	CM-G 100-2050/A/BAQE/7,5	1D6411GAX	4.689	670	DN 100	3x400V~[1]	8,5	7,5	10	-	14,4			20,5		21	20,7	20	19,5	19	16,7	16		
	CM-G 100-2550/A/BAQE/11	1D6411GBX	5.258	670	DN 100	3x400V~[1]	12,1	11	15	-	22,4			25,5		25,5	25,1	25	24,2	24	21,5	21		
	CM-G 100-3290/A/BAQE/15	1D6511GCX	6.017	670	DN 100	3x400V~[1]	17,1	15	20	-	30,5			32,9			33	32,8	32	31,6	29,5	28,9	24	
	CM-G 100-3680/A/BAQE/18,5	1D6511GDX	6.593	670	DN 100	3x400V~[1]	19,6	18,5	25	-	34,3			36,8			37	36,8	36,5	36,1	34,5	34	29,5	
	CM-G 100-4100/A/BAQE/22	1D6511GEX	7.736	670	DN 100	3x400V~[1]	22,4	22	30	-	40,2			41			41,4	41	40,6	40,5	39	38,5	34,8	29

[1] Posibilidad arranque en estrella (λ)

	MODELO	CÓDIGO	PRECIO €	LONG. ENTRE BRIDA mm	CONEX. BRIDA	DATOS ELÉCTRICOS						DATOS HIDRÁULICOS											
						ALIMENT. 50 Hz	P1 MÁX kW	P2 NOM. kW	P2 NOM. HP	In A 400		m³/h	0	90	120	150	180	210	250	300	360	390	420
												l/min	0	1500	2000	2500	3000	3500	4167	5000	6000	6500	7000
DN 125	CM-G 125-1075/A/BAQE/4	1D7311G8X	3.639	620	DN 125	3x400V~[1]	5,1	4	5,5	8,2			10,8	9,5	8,3	7	5,4						
	CM-G 125-1270/A/BAQE/5,5	1D7311G9X	4.511	620	DN 125	3x400V~[1]	7,2	5,5	7,5	10,6			12,7	12,3	11,4	10,1	8,5						
	CM-G 125-1560/A/BAQE/7,5	1D7311GAX	5.363	620	DN 125	3x400V~[1]	9,5	7,5	10	14,4			15,6	15	14,3	13,3	11,6	9,8					
	CM-G 125-2100/A/BAQE/11	1D7411GBX	5.936	800	DN 125	3x400V~[1]	13,6	11	15	22,4			21	21	19,8	18	16						
	CM-G 125-2550/A/BAQE/15	1D7411GCX	6.691	800	DN 125	3x400V~[1]	16,3	15	20	30,5			25,5	25,1	24	22,5	20,5	17,5					
	CM-G 125-3200/A/BAQE/18,5	1D7511GDX	7.264	800	DN 125	3x400V~[1]	17,9	18,5	25	34,3			32	31,4	28,8	26	23						
	CM-G 125-3600/A/BAQE/22	1D7511GEX	8.409	800	DN 125	3x400V~[1]	22,4	22	30	40,2		H (m)	36	35,2	33,2	31	28	24					
	CM-G 125-4022/A/BAQE/30	1D7511GFX	10.226	800	DN 125	3x400V~[1]	26,5	30	40	53,7			40,2	39,3	37,1	34,6	31,3	26,8					
DN 150	CM-G 150-955/A/BAQE/5,5	1D8411G9X	5.144	800	DN 150	3x400V~[1]	7,5	5,5	7,5	10,6			9,6	9,6	9,3	8,7	7,8	6,7	5,5				
	CM-G 150-1322/A/BAQE/7,5	1D8411GAX	6.187	800	DN 150	3x400V~[1]	8,9	7,5	10	14,4			13,2	13	12,5	11,9	11,1	10,1	8,5				
	CM-G 150-1600/A/BAQE/11	1D8411GBX	6.912	800	DN 150	3x400V~[1]	13	11	15	22,4			16		15,4	14,8	14	13	11	9,2			
	CM-G 150-1950/A/BAQE/15	1D8411GCX	7.483	800	DN 150	3x400V~[1]	17,5	15	20	30,5			19,5		19,3	19,2	18,7	17,8	16	14,1	10,9		
	CM-G 150-2200/A/BAQE/18,5	1D8411GDX	8.242	800	DN 150	3x400V~[1]	21,1	18,5	25	34,3			22		21,8	21,7	21,4	20,5	19	17,2	14	12	
	CM-G 150-2405/A/BAQE/22	1D8411GEX	8.815	800	DN 150	3x400V~[1]	23,8	22	30	40,2			24,1		23,8	23,6	23,2	22,7	21,8	20,2	17,5	15,6	14

[1] Posibilidad arranque en estrella (λ)

DAB PUMPS se reserva el derecho de efectuar modificaciones sin la obligación de aviso previo.

CM / CM-G / DCM / DCM-G - 4 POLOS

ELECTROBOMBA EN LÍNEA

DCM/DCM-G *DOBLE EMBRIDADA*

DCM / DCM-G - 1400 r.p.m - 4 polos

	MODELO	CÓDIGO	PRECIO €	LONG. ENTRE BRIDA mm	CONEX. BRIDA	DATOS ELÉCTRICOS						DATOS HIDRÁULICOS												
						ALIMENT. 50 Hz	P1 MÁX kW	P2 NOM.		In A		m³/h	0	1,8	2,4	3,0	4,5	6	9	10,5	12	13,5	15	18
								kW	HP	230	400	l/min	0	30	40	50	75	100	150	175	200	225	250	300
DN 40	DCM 40/380 T	60206367	3.019	340	DN 40	3x230-400V~	0,41	0,25	0,33	1,6	0,9	H (m)		3,8	3,7	3,6	3,15	2,6						
DN 40	DCM 40/460 T	60206368	3.019	340	DN 40	3x230-400V~	0,41	0,25	0,33	1,6	0,9	H (m)			4,6	4,5	4,1	3,6	2,2					
DN 40	DCM 40/620 T	60206369	3.019	340	DN 40	3x230-400V~	0,41	0,25	0,33	1,6	0,9	H (m)	6,3			6,2	6	5,8	4,5	3,9	3			
DN 50	DCM 50/460 T	60206370	3.169	365	DN 50	3x230-400V~	0,41	0,25	0,33	1,6	0,9	H (m)	4,8					4,6	4,3	4,1	3,9	3,6	3,3	2,4
DN 50	DCM 50/630 T	60206371	3.221	365	DN 50	3x230-400V~	0,57	0,37	0,5	2,1	1,2	H (m)						6,3	6,1	6	5,8	5,5	5,2	4,6
DN 50	DCM 50/880 T	60206372	3.640	410	DN 50	3x230-400V~	0,79	0,5	0,7	2,9	1,7	H (m)	9,1					8,8	8,3	8	7,7	7,3	6,9	5,9

	MODELO	CÓDIGO	PRECIO €	LONG. ENTRE BRIDA mm	CONEX. BRIDA	DATOS ELÉCTRICOS						DATOS HIDRÁULICOS										
						ALIMENT. 50 Hz	P1 MÁX kW	P2 NOM.		In A		m³/h	0	6	12	18	24	30	36	42	48	54
								kW	HP	230	400	l/min	0	100	200	300	400	500	600	700	800	900
DN 65	DCM-G 65-420/A/BAQE/0,25	60206533	2.822	360	DN 65	3x230-400V~	0,4	0,25	0,33	1,6	0,9	H (m)	4,2	3,5	2,7	1,7	0,5					
DN 65	DCM-G 65-540/A/BAQE/0,37	60206496	2.889	360	DN 65	3x230-400V~	0,6	0,37	0,5	1,7	1	H (m)	5,4	5,2	4,4	3,3	1,6					
DN 65	DCM-G 65-660/A/BAQE/0,55	60206497	2.965	360	DN 65	3x230-400V~	0,8	0,55	0,75	2,6	1,5	H (m)	6,5	6,4	5,6	4,4	2,6					
DN 65	DCM-G 65-760/A/BAQE/0,55	60206498	3.044	360	DN 65	3x230-400V~	0,8	0,55	0,75	2,6	1,5	H (m)	7,5	7,6	6,9	5,4	3,1					
DN 65	DCM-G 65-920/A/BAQE/0,75	60180075	3.540	360	DN 65	3x230-400V~	1,2	0,75	1	3,1	1,8	H (m)	9,1	9,1	8,6	7,5	5,8	3,8				
DN 65	DCM-G 65-1080/A/BAQE/1,1	60180076	3.682	475	DN 65	3x230-400V~	1,6	1,1	1,5	4,3	2,5	H (m)	10,8		10,7	10,4	9,7	8,8	7,7	6,2		
DN 65	DCM-G 65-1200/A/BAQE/1,5	60180077	3.977	475	DN 65	3x230-400V~	2	1,5	2	6,2	3,6	H (m)	12		11,9	11,6	11	10	9	7,6		
DN 65	DCM-G 65-1530/A/BAQE/2,2	60180078	4.457	475	DN 65	3x230-400V~	2,9	2,2	3	10,2	5,9	H (m)	15,3		15,2	15	14,4	13,4	12,5	11	9,5	8
DN 65	DCM-G 65-1680/A/BAQE/3	60180079	4.536	475	DN 65	3x400V~[1]	2,7	3	4	-	6,8	H (m)	16,8		16,7	16,3	15,7	14,9	13,7	12,4	11	9,3
DN 65	DCM-G 65-2380/A/BAQE/4	60180080	4.875	475	DN 65	3x400V~[1]	4,3	4	5,5	-	8,2	H (m)	23,8		23,9	23,5	22,8	21,8	20,3	18,6	16,8	14,5

[1] Posibilidad arranque en estrella (λ)

	MODELO	CÓDIGO	PRECIO €	LONG. ENTRE BRIDA mm	CONEX. BRIDA	DATOS ELÉCTRICOS						DATOS HIDRÁULICOS										
						ALIMENT. 50 Hz	P1 MÁX kW	P2 NOM.		In A		m³/h	0	30	48	60	66	72	78	84	90	114
								kW	HP	230	400	l/min	0	500	800	1000	1100	1200	1300	1400	1500	1900
DN 80	DCM-G 80-550/A/BAQE/0,55	60206499	3.454	360	DN 80	3x230-400V~	0,8	0,55	0,75	2,6	1,5	H (m)	5,5	3,4	1,1							
DN 80	DCM-G 80-650/A/BAQE/0,75	60180082	4.230	360	DN 80	3x230-400V~	1,2	0,75	1	3,1	1,8	H (m)	6,5	4,5	2,1							
DN 80	DCM-G 80-740/A/BAQE/1,1	60180083	4.170	440	DN 80	3x230-400V~	1,5	1,1	1,5	4,3	2,5	H (m)	7,1	6,3	4,3	2,5						
DN 80	DCM-G 80-890/A/BAQE/1,5	60180084	4.453	440	DN 80	3x230-400V~	2	1,5	2	6,2	3,6	H (m)	8,5	8	6,1	4,4	3,5					
DN 80	DCM-G 80-1050/A/BAQE/2,2	60180085	4.905	440	DN 80	3x230-400V~	2,4	2,2	3	10,2	5,9	H (m)	10,1	9,9	8,4	6,9			3,8			
DN 80	DCM-G 80-1530/A/BAQE/3	60180086	4.987	500	DN 80	3x400V~[1]	3,6	3	4	-	6,8	H (m)	14,4	13,7	11,3	9,2	8	6,8				
DN 80	DCM-G 80-1700/A/BAQE/4	60180087	5.310	500	DN 80	3x400V~[1]	3,9	4	5,5	-	8,2	H (m)	16	15,5	14	12,3	11,2	10	8,9	7,7		
DN 80	DCM-G 80-2410/A/BAQE/5,5	60180088	7.218	620	DN 80	3x400V~[1]	6,5	5,5	7,5	-	10,6	H (m)	24,1		22	20,2	18,9	17,6	16,2			
DN 80	DCM-G 80-2700/A/BAQE/7,5	60167327	8.768	620	DN 80	3x400V~[1]	8,7	7,5	10	-	14,4	H (m)	27		25,5	24,2	23,2	22,1	20,7	19,3	17,9	
DN 80	DCM-G 80-3420/A/BAQE/11	60167328	9.940	620	DN 80	3x400V~[1]	12,7	11	15	-	22,4	H (m)	34,2		32,9	31,8	30,9	29,9	29	27,8	24,4	20,8

[1] Posibilidad arranque en estrella (λ)

DAB PUMPS se reserva el derecho de efectuar modificaciones sin la obligación de aviso previo.

CM / CM-G / DCM / DCM-G - 4 POLOS

ELECTROBOMBA EN LÍNEA

	MODELO	CÓDIGO	PRECIO €	LONG. ENTRE BRIDA mm	CONEX. BRIDA	DATOS ELÉCTRICOS						DATOS HIDRÁULICOS										
						ALIMENT. 50 Hz	P1 MÁX kW	P2 NOM.		In A		m³/h	0	36	48	60	78	90	114	120	150	180
								kW	HP	230	400	l/min	0	600	800	1000	1300	1500	1900	2000	2500	3000
DN 100	DCM-G 100-510/A/BAQE/0,75	60180089	4.808	500	DN 100	3x230-400V~	1,2	0,75	1	3,1	1,8	H (m)	4,9	4	3,2	2,1						
DN 100	DCM-G 100-650/A/BAQE/1,1	60180090	4.947	500	DN 100	3x230-400V~	1,4	1,1	1,5	4,3	2,5		6,3	5,5	4,6	3,3						
DN 100	DCM-G 100-660/A/BAQE/1,5	60180091	5.224	550	DN 100	3x230-400V~	2	1,5	2	6,2	3,6		6,6	6,2	5,8	5,3	4,1	3,4	1,8			
DN 100	DCM-G 100-865/A/BAQE/2,2	60180092	5.674	550	DN 100	3x230-400V~	3	2,2	3	10,2	5,9		8,6	8,4	8	7,4	6,1	5,2	3,2	2,8		
DN 100	DCM-G 100-1020/A/BAQE/3	60180093	5.750	550	DN 100	3x400V~[1]	3,6	3	4	-	6,8		10,2	10	9,6	9,3	8	7,1	4,7	4		
DN 100	DCM-G 100-1320/A/BAQE/4	60180094	6.087	550	DN 100	3x400V~[1]	4,6	4	5,5	-	8,2		13,2		13,1	12,8	11,3	10,2	7,4	6,6		
DN 100	DCM-G 100-1650/A/BAQE/5,5	60180095	8.005	550	DN 100	3x400V~[1]	6,9	5,5	7,5	-	10,6		16,5		16,4	16	14,9	13,7	10,8	10		
DN 100	DCM-G 100-2050/A/BAQE/7,5	60167329	9.563	670	DN 100	3x400V~[1]	8,5	7,5	10	-	14,4		19,3			18,8	17,6	16,6	14,1	13,3		
DN 100	DCM-G 100-2550/A/BAQE/11	60167330	10.727	670	DN 100	3x400V~[1]	12,1	11	15	-	22,4		24			22,8	21,9	21	18,1	17,5		
DN 100	DCM-G 100-3290/A/BAQE/15	60167331	12.270	670	DN 100	3x400V~[1]	17,1	15	20	-	30,5		30,9			30,3	29,4	28,3	25,8	25,1	20	
DN 100	DCM-G 100-3680/A/BAQE/18,5	60167332	13.447	670	DN 100	3x400V~[1]	19,6	18,5	25	-	34,3		34,6			34	33,1	32,4	30,2	29,5	24,5	
DN 100	DCM-G 100-4100/A/BAQE/22	60167333	15.783	670	DN 100	3x400V~[1]	22,4	22	30	-	40,2		41			41,4	40,8	40,5	39	38,5	34,8	29

[1] Posibilidad arranque en estrella (λ)

	MODELO	CÓDIGO	PRECIO €	LONG. ENTRE BRIDA mm	CONEX. BRIDA	DATOS ELÉCTRICOS						DATOS HIDRÁULICOS										
						ALIMENT. 50 Hz	P1 MÁX kW	P2 NOM.		In A 400		m³/h	0	60	72	78	84	90	102	120	150	180	210
								kW	HP			l/min	0	1000	1200	1300	1400	1500	1700	2000	2500	3000	3500
DN 125	DCM-G 125-1075/A/BAQE/4	60180096	7.422	620	DN 125	3x400V~[1]	5,1	4	5,5	8,2		H (m)	10	9,5	9,2	9	8,7	8,4	7,7	6,5	4,4	2,4	
DN 125	DCM-G 125-1270/A/BAQE/5,5	60180097	9.377	620	DN 125	3x400V~[1]	7,2	5,5	7,5	10,6			11,7	11,8	11,5	11,4	11,1	10,8	10,2	8,9	6,4	3,8	
DN 125	DCM-G 125-1560/A/BAQE/7,5	60167334	10.940	620	DN 125	3x400V~[1]	9,5	7,5	10	14,4			14,4	14,6	14,4	14,2	14	13,8	13,2	12,3	10,2	7,5	4,9
DN 125	DCM-G 125-2100/A/BAQE/11	60167335	12.110	800	DN 125	3x400V~[1]	13,6	11	15	22,4			20,1				19,9	19,6	19,3	17,8	15,4	12,7	
DN 125	DCM-G 125-2550/A/BAQE/15	60167336	13.646	800	DN 125	3x400V~[1]	16,3	15	20	30,5			24,5				23,8	23,7	23,4	22,1	20	17,4	13,9
DN 125	DCM-G 125-3200/A/BAQE/18,5	60167337	14.820	800	DN 125	3x400V~[1]	17,9	18,5	25	34,3			30,7				29,6	29,3	28,6	25,9	22,2	18,3	
DN 125	DCM-G 125-3600/A/BAQE/22	60167338	17.154	800	DN 125	3x400V~[1]	22,4	22	30	40,2			34,5				33,7	33,3	32,8	30,6	27,6	23,7	19,1
DN 125	DCM-G 125-4022/A/BAQE/30	60167339	20.854	800	DN 125	3x400V~[1]	26,5	30	40	53,7			39				38,9	38,5	37,6	36,1	33,2	29,5	24,7

[1] Posibilidad arranque en estrella (λ)

	MODELO	CÓDIGO	PRECIO €	LONG. ENTRE BRIDA mm	CONEX. BRIDA	DATOS ELÉCTRICOS						DATOS HIDRÁULICOS										
						ALIMENT. 50 Hz	P1 MÁX kW	P2 NOM.		In A 400		m³/h	0	120	150	180	210	240	250	270	330	360	390
								kW	HP			l/min	0	2000	2500	3000	3500	4000	4167	4500	5500	6000	6500
DN 150	DCM-G 150-955/A/BAQE/5,5	60180098	10.698	800	DN 150	3x400V~[1]	7,5	5,5	7,5	10,6		H (m)	9,6	8,1	7	6,2	4,9	3,5	2,8				
DN 150	DCM-G 150-1322/A/BAQE/7,5	60167340	12.622	800	DN 150	3x400V~[1]	8,9	7,5	10	14,4			11,8	11	10	8,5	7,2	6	5,5				
DN 150	DCM-G 150-1600/A/BAQE/11	60167341	14.098	800	DN 150	3x400V~[1]	13	11	15	22,4			14,8	14	13,4	12,5	11,4	10,1	9,4	8,8	7,5		
DN 150	DCM-G 150-1950/A/BAQE/15	60167342	15.264	800	DN 150	3x400V~[1]	17,5	15	20	30,5			18,1	17,7	17,5	16,9	15,9	14,8	14	13,5	10,5	8,9	
DN 150	DCM-G 150-2200/A/BAQE/18,5	60167343	16.810	800	DN 150	3x400V~[1]	21,1	18,5	25	34,3			20,2	20,4	20,2	19,7	18,5	17,3	16,6	15	12,2	10,5	8,5
DN 150	DCM-G 150-2405/A/BAQE/22	60167344	17.975	800	DN 150	3x400V~[1]	23,8	22	30	40,2			22,5	21,9	21,4	21	20	19	18,5	17,8	14	12	9,7

[1] Posibilidad arranque en estrella (λ)

DAB PUMPS se reserva el derecho de efectuar modificaciones sin la obligación de aviso previo.

CM / CM-G / DCM / DCM-G - 4 POLOS

ELECTROBOMBA EN LÍNEA

CM

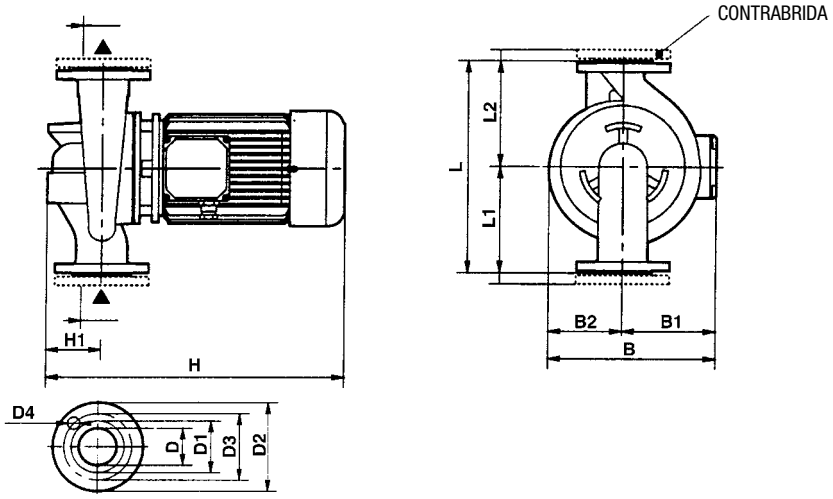

MODELO	B	B1	B2	D	D1	D2	D3	D4	H	H1	L	L1	L2	DIMENSIONES EMBALAJE			VOL. (mc)	PESO Kg
														L/A	L/B	H		
CM 40-440 T	231	118	113	40 PN 16	88	150	110	4 x Ø 18	453	95	390	200	190	680	330	580	0,13	41
CM 40-540 T	231	118	113	40 PN 16	88	150	110	4 x Ø 18	453	95	390	200	190	680	330	580	0,13	41
CM 40-670 T	231	118	113	40 PN 16	88	150	110	4 x Ø 18	453	95	390	200	190	680	330	580	0,13	41
CM 40-870 T	231	118	113	40 PN 16	88	150	110	4 x Ø 18	453	95	390	200	190	680	330	580	0,13	41
CM 40-1300 T	245	118	127	40 PN 6	88	150	110	4 x Ø 18	445	100	380	200	180	450	270	465	0,056	30
CM 40-1450 T	245	118	127	40 PN 6	88	150	110	4 x Ø 18	445	100	380	200	180	450	270	465	0,056	30
CM 50-510 T	233	120	113	50 PN 16	102	165	125	4 x Ø 18	463	105	425	225	200	680	330	580	0,13	46,6
CM 50-630 T	233	120	113	50 PN 16	102	165	125	4 x Ø 18	463	105	425	225	200	680	330	580	0,13	46,6
CM 50-780 T	233	120	113	50 PN 16	102	165	125	4 x Ø 18	463	105	425	225	200	680	330	580	0,13	46,6
CM 50-1000 T	233	120	113	50 PN 16	102	165	125	4 x Ø 18	463	105	425	225	200	680	330	580	0,13	46,6
CM 50-1270 T	280	149	131	50 PN 10	102	165	125	4 x Ø 18	495	110	400	220	180	520	320	535	0,089	36
CM 50-1420 T	280	149	131	50 PN 10	102	165	125	4 x Ø 18	495	110	400	220	180	520	320	535	0,089	36

CM-G

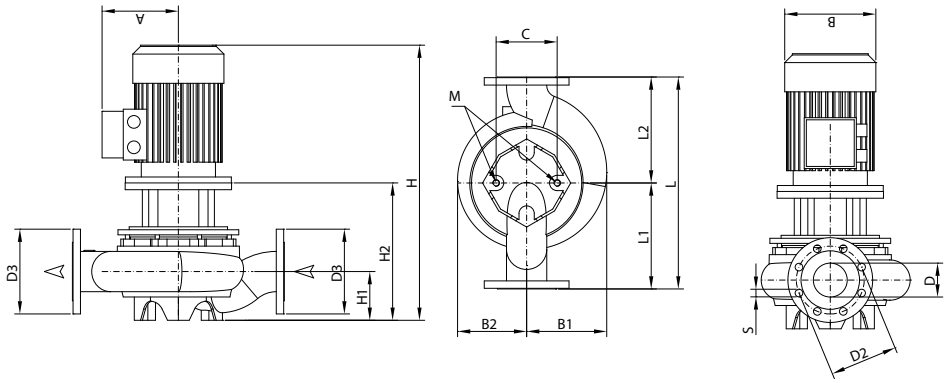

CM / CM-G / DCM / DCM-G - 4 POLOS

ELECTROBOMBA EN LÍNEA

MODELO	A	B1	B2	C	D	D2	D3	S	nº aguj.	H	H1	H2	L	L1	L2	M	DIMENSIONES EMBALAJE			VOL. (mc)	PESO Kg
																	L/A	L/B	H		
CM-G 65-420/A/BAQE/0,25	124	144	126	144	65	145	185	18	4	479	107	254	360	180	180	M16	689	426	834	0,245	55
CM-G 65-540/A/BAQE/0,37	124	144	126	144	65	145	185	18	4	479	107	254	360	180	180	M16	689	426	834	0,245	55
CM-G 65-660/A/BAQE/0,55	140	144	126	144	65	145	185	18	4	534	107	279	360	180	180	M16	689	426	834	0,245	65
CM-G 65-760/A/BAQE/0,55	140	144	126	144	65	145	185	18	4	534	107	279	360	180	180	M16	689	426	834	0,245	73
CM-G 65-920/A/BAQE/0,75	129	144	126	144	65	145	185	18	4	511	107	279	360	180	180	M16	689	426	834	0,245	67
CM-G 65-1080/A/BAQE/1,1	138	180	164	144	65	145	185	18	4	557	125	291	475	237,5	237,5	M16	689	426	834	0,245	77
CM-G 65-1200/A/BAQE/1,5	138	180	164	144	65	145	185	18	4	597	125	291	475	237,5	237,5	M16	689	426	834	0,245	71
CM-G 65-1530/A/BAQE/2,2	145	180	164	144	65	145	185	18	4	623	125	319	475	237,5	237,5	M16	689	426	834	0,245	86
CM-G 65-1680/A/BAQE/3	145	180	164	144	65	145	185	18	4	623	125	319	475	237,5	237,5	M16	689	426	834	0,245	72
CM-G 65-2380/A/BAQE/4	161	180	164	144	65	145	185	18	4	717	125	319	475	237,5	237,5	M16	689	426	1084	0,318	92
CM-G 80-550/A/BAQE/0,55	140	135	118	144	80	160	200	18	8	536	105	281	360	180	180	M16	689	426	834	0,245	67
CM-G 80-650/A/BAQE/0,75	129	135	118	144	80	160	200	18	8	513	105	281	360	180	180	M16	689	426	834	0,245	61
CM-G 80-740/A/BAQE/1,1	138	178	145	144	80	160	200	18	8	563	115	291	440	220	220	M16	689	426	834	0,245	68
CM-G 80-890/A/BAQE/1,5	138	178	145	144	80	160	200	18	8	598	115	291	440	220	220	M16	689	426	834	0,245	67
CM-G 80-1050/A/BAQE/2,2	145	178	145	144	80	160	200	18	8	623	115	319	440	220	220	M16	689	426	834	0,245	80
CM-G 80-1530/A/BAQE/3	145	189	164	144	80	160	200	18	8	623	115	319	500	250	250	M16	689	426	834	0,245	81
CM-G 80-1700/A/BAQE/4	161	189	164	144	80	160	200	18	8	717	115	319	500	250	250	M16	739	626	1107	0,512	98
CM-G 80-2410/A/BAQE/5,5	195	245	224	230	80	160	200	18	8	775	140	413	620	310	310	M16	739	626	1107	0,512	204
CM-G 80-2700/A/BAQE/7,5	188	245	224	230	80	160	200	18	8	850	140	413	620	310	310	M16	739	626	1107	0,512	187
CM-G 80-3420/A/BAQE/11	249	245	224	230	80	160	200	18	8	948	140	413	620	310	310	M16	1200	720	758	0,655	277
CM-G 100-510/A/BAQE/0,75	129	158	125	230	100	180	220	18	8	550	140	318	500	250	250	M16	689	426	834	0,245	78
CM-G 100-650/A/BAQE/1,1	138	158	125	230	100	180	220	18	8	585	140	318	500	250	250	M16	689	426	834	0,245	78
CM-G 100-660/A/BAQE/1,5	138	192	152	230	100	180	220	18	8	620	140	313	550	275	275	M16	689	426	834	0,245	95
CM-G 100-865/A/BAQE/2,2	145	192	152	230	100	180	220	18	8	645	140	341	550	275	275	M16	689	426	834	0,245	108
CM-G 100-1020/A/BAQE/3	145	192	152	230	100	180	220	18	8	645	140	341	550	275	275	M16	689	426	834	0,245	102
CM-G 100-1320/A/BAQE/4	161	204	174	230	100	180	220	18	8	799	140	341	550	275	275	M16	739	626	1107	0,512	137
CM-G 100-1650/A/BAQE/5,5	195	204	174	230	100	180	220	18	8	779	140	417	550	275	275	M16	739	626	1107	0,512	182
CM-G 100-2050/A/BAQE/7,5	188	293	253	230	100	180	220	18	8	890	175	453	670	335	335	M16	739	626	1107	0,512	230
CM-G 100-2550/A/BAQE/11	249	293	253	230	100	180	220	18	8	988	175	483	670	335	335	M16	1200	720	758	0,655	323
CM-G 100-3290/A/BAQE/15	249	293	253	230	100	180	220	18	8	1031	175	483	670	335	335	M16	1200	720	758	0,655	333
CM-G 100-3680/A/BAQE/18,5	265	293	253	230	100	180	220	18	8	1063	175	483	670	335	335	M16	1200	720	758	0,655	359
CM-G 100-4100/A/BAQE/22	265	293	253	230	100	180	220	18	8	1101	175	483	670	335	335	M16	1200	720	758	0,655	370
CM-G 125-1075/A/BAQE/4	161	252	204	230	125	210	250	18	8	880	215	482	620	310	310	M16	739	626	1107	0,512	191
CM-G 125-1270/A/BAQE/5,5	195	252	204	230	125	210	250	18	8	860	215	498	620	310	310	M16	739	626	1107	0,512	237
CM-G 125-1560/A/BAQE/7,5	188	252	204	230	125	210	250	18	8	935	215	498	620	310	310	M16	739	626	1107	0,512	218
CM-G 125-2100/A/BAQE/11	249	273	245	230	125	210	250	18	8	1038	215	533	800	400	400	M16	1440	1040	676	1,012	311
CM-G 125-2550/A/BAQE/15	249	273	245	230	125	210	250	18	8	1081	215	533	800	400	400	M16	1440	1040	676	1,012	321
CM-G 125-3200/A/BAQE/18,5	265	273	245	230	125	210	250	18	8	1113	215	533	800	400	400	M16	1440	1040	676	1,012	346
CM-G 125-3600/A/BAQE/22	265	273	245	230	125	210	250	18	8	1151	215	533	800	400	400	M16	1440	1040	676	1,012	357
CM-G 125-4022/A/BAQE/30	292	273	245	230	125	210	250	18	8	1203	215	533	800	400	400	M16	1440	1040	676	1,012	453
CM-G 150-955/A/BAQE/5,5	195	298	239	230	150	240	285	22	8	869	215	507	800	400	400	M16	934	584	1335	0,728	298
CM-G 150-1322/A/BAQE/7,5	188	298	239	230	150	240	285	22	8	944	215	507	800	400	400	M16	934	584	1335	0,728	279
CM-G 150-1600/A/BAQE/11	249	298	239	230	150	240	285	22	8	1042	215	537	800	400	400	M16	1440	1040	676	1,012	327
CM-G 150-1950/A/BAQE/15	249	298	239	230	150	240	285	22	8	1085	215	537	800	400	400	M16	1440	1040	676	1,012	337
CM-G 150-2200/A/BAQE/18,5	265	298	239	230	150	240	285	22	8	1117	215	537	800	400	400	M16	1440	1040	676	1,012	361
CM-G 150-2405/A/BAQE/22	265	298	239	230	150	240	285	22	8	1155	215	537	800	400	400	M16	1440	1040	676	1,012	373

DAB PUMPS se reserva el derecho de efectuar modificaciones sin la obligación de aviso previo.

CM / CM-G / DCM / DCM-G - 4 POLOS

ELECTROBOMBA EN LÍNEA

DCM

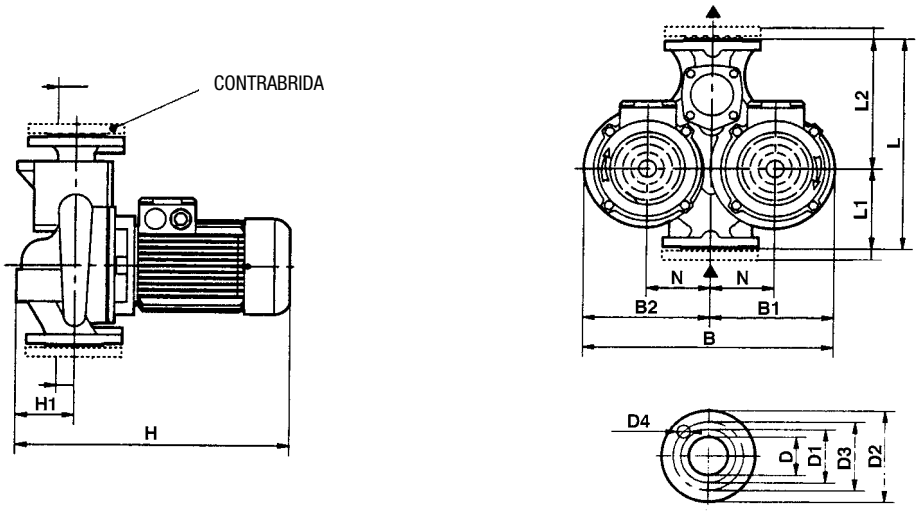

MODELO	B	B1	B2	D	D1	D2	D3	D4	H	H1	L	L1	L2	N	DIMENSIONES EMBALAJE			VOL. (mc)	PESO Kg
															L/A	L/B	H		
DCM 40/380 T	397	197	200	40 PN6	88	150	110	4 x Ø 18	425	100	340	130	210	100	520	320	535	0,089	41
DCM 40/460 T	397	197	200	40 PN6	88	150	110	4 x Ø 18	425	100	340	130	210	100	520	320	535	0,089	41
DCM 40/620 T	397	197	200	40 PN6	88	150	110	4 x Ø 18	425	100	340	130	210	100	520	320	535	0,089	41
DCM 50/460 T	427	210	217	50 PN10	102	165	125	4 x Ø 18	435	110	365	145	220	105	520	320	535	0,089	46
DCM 50/630 T	427	210	217	50 PN10	102	165	125	4 x Ø 18	435	110	365	145	220	105	520	320	535	0,089	46
DCM 50/880 T	480	235	245	50 PN10	102	165	125	4 x Ø 18	435	110	410	170	240	120	580	360	585	0,122	52

DCM-G

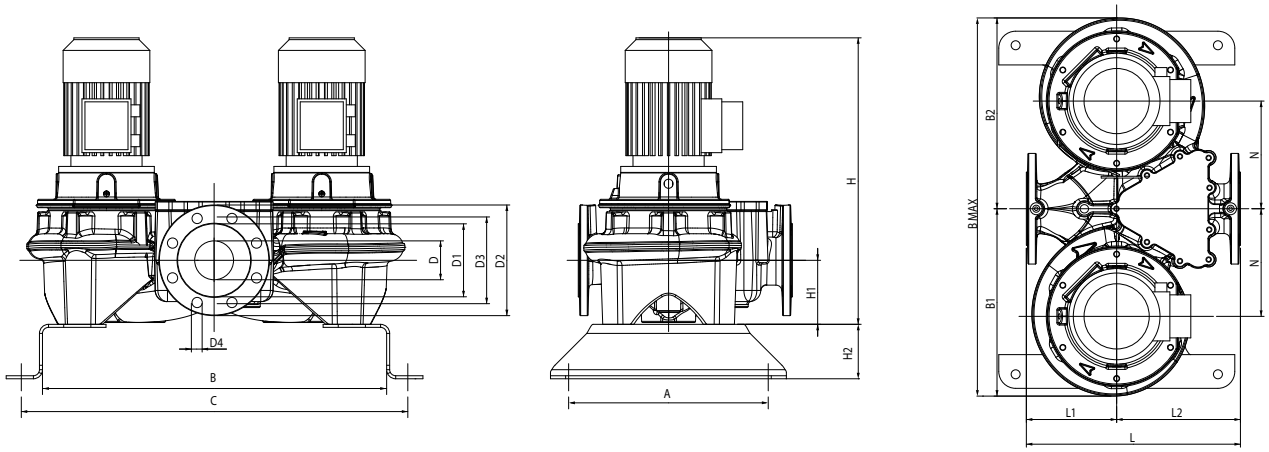

CM / CM-G / DCM / DCM-G - 4 POLOS

ELECTROBOMBA EN LÍNEA

MODELO	A	B	B1	B2	B MAX	C	D	D1	D2	D3	S	nº aguj.	H	H1	H2	L	L1	L2	M	N	DIMENSIONES EMBALAJE			VOL. (mc)	PESO Kg
																					L/A	L/B	H		
DCM-G 65-420/A/BAQE/0,25	330	569	315	320	635	639	65	122	185	145	18	4	479	107	100	360	151	207	M16	180	358	635	479	0,11	112
DCM-G 65-540/A/BAQE/0,37	330	569	315	320	635	639	65	122	185	145	18	4	479	107	100	360	151	207	M16	180	358	635	479	0,11	112
DCM-G 65-660/A/BAQE/0,55	330	569	315	320	635	639	65	122	185	145	18	4	534	107	100	360	151	207	M16	180	358	635	534	0,12	136
DCM-G 65-760/A/BAQE/0,55	330	569	315	320	635	639	65	122	185	145	18	4	534	107	100	360	151	207	M16	180	358	635	534	0,12	135
DCM-G 65-920/A/BAQE/0,75	330	569	315	320	635	639	65	122	185	145	18	4	511	107	100	360	151	207	M16	180	358	635	534	0,12	126
DCM-G 65-1080/A/BAQE/1,1	330	649	387	395	782	719	65	122	185	145	18	4	557	125	100	475	177	298	M16	220	475	782	585	0,22	163
DCM-G 65-1200/A/BAQE/1,5	330	649	387	395	782	719	65	122	185	145	18	4	597	125	100	475	177	298	M16	220	475	782	625	0,23	161
DCM-G 65-1530/A/BAQE/2,2	330	649	387	395	782	719	65	122	185	145	18	4	623	125	100	475	177	298	M16	220	475	782	644	0,24	173
DCM-G 65-1680/A/BAQE/3	330	649	387	395	782	719	65	122	185	145	18	4	623	125	100	475	177	298	M16	220	475	782	644	0,24	166
DCM-G 65-2380/A/BAQE/4	330	649	387	395	782	719	65	122	185	145	18	4	717	125	100	475	177	298	M16	220	475	782	729	0,27	188
DCM-G 80-550/A/ BAQE/0,55	330	580	305	310	615	650	80	137	200	160	18	8	546	115	100	360	165	195	M16	180	360	615	546	0,12	126
DCM-G 80-650/A/ BAQE/0,75	330	580	305	310	615	650	80	137	200	160	18	8	523	115	100	360	165	195	M16	180	360	615	546	0,12	116
DCM-G 80-740/A/ BAQE/1,1	330	620	355	365	720	690	80	137	200	160	18	8	563	115	100	440	180	260	M16	200	440	720	586	0,19	178
DCM-G 80-890/A/ BAQE/1,5	330	620	355	365	720	690	80	137	200	160	18	8	598	115	100	440	180	260	M16	200	440	720	626	0,2	179
DCM-G 80-1050/A/ BAQE/2,2	330	620	355	365	720	690	80	137	200	160	18	8	623	115	100	440	180	260	M16	200	440	720	644	0,2	203
DCM-G 80-1530/A/ BAQE/3	362	662	405	415	820	732	80	137	200	160	18	8	629	115	100	500	220	280	M16	235	500	820	650	0,27	211
DCM-G 80-1700/A/ BAQE/4	362	662	405	415	820	732	80	137	200	160	18	8	723	115	100	500	220	280	M16	235	500	820	735	0,3	232
DCM-G 80-2410/A/ BAQE/5,5	500	804	530	540	1070	924	80	137	200	160	18	8	775	140	100	620	280	340	M16	300	620	1070	803	0,53	447
DCM-G 80-2700/A/ BAQE/7,5	500	804	530	540	1070	924	80	137	200	160	18	8	850	140	100	620	280	340	M16	300	620	1070	843	0,56	468
DCM-G 80-3420/A/ BAQE/11	500	804	530	540	1070	924	80	137	200	160	18	8	948	140	100	620	280	340	M16	300	620	1070	948	0,63	502
DCM-G 100-510/A/ BAQE/0,75	362	637	330	345	675	717	100	156	220	180	18	8	550	140	100	500	191	309	M16	200	500	675	573	0,19	200
DCM-G 100-650/A/ BAQE/1,1	362	637	330	345	675	717	100	156	220	180	18	8	585	140	100	500	191	309	M16	200	500	675	613	0,21	202
DCM-G 100-660/A/ BAQE/1,5	362	733	395	410	805	813	100	156	220	180	18	8	620	140	100	550	221	329	M16	235	550	805	648	0,29	229
DCM-G 100-865/A/ BAQE/2,2	362	733	395	410	805	813	100	156	220	180	18	8	645	140	100	550	221	329	M16	235	550	805	666	0,29	225
DCM-G 100-1020/A/ BAQE/3	362	733	395	410	805	813	100	156	220	180	18	8	645	140	100	550	221	329	M16	235	550	805	666	0,29	224
DCM-G 100-1320/A/ BAQE/4	362	753	430	440	870	833	100	156	220	180	18	8	799	140	100	550	221	329	M16	250	550	870	811	0,39	263
DCM-G 100-1650/A/ BAQE/5,5	362	753	430	440	870	833	100	156	220	180	18	8	784	140	100	550	221	329	M16	250	550	870	812	0,39	356
DCM-G 100-2050/A/ BAQE/7,5	500	836	560	575	1135	956	100	156	220	180	18	8	895	175	100	670	266	404	M16	300	670	1135	888	0,68	527
DCM-G 100-2550/A/ BAQE/11	500	836	560	575	1135	956	100	156	220	180	18	8	993	175	100	670	266	404	M16	300	670	1135	993	0,76	534
DCM-G 100-3290/A/ BAQE/15	500	836	560	575	1135	956	100	156	220	180	18	8	1036	175	100	670	266	404	M16	300	670	1135	1048	0,8	723
DCM-G 100-3680/A/ BAQE/18,5	500	836	560	575	1135	956	100	156	220	180	18	8	1068	175	100	670	266	404	M16	300	670	1135	1068	0,81	860
DCM-G 100-4100/A/ BAQE/22	500	836	560	575	1135	956	100	156	220	180	18	8	1106	175	100	670	266	404	M16	300	670	1135	1106	0,84	969
DCM-G 125-1075/A/ BAQE/4	500	810	515	535	1050	930	125	185	250	210	14	8	885	215	100	620	226	394	M16	300	620	1050	897	0,58	456
DCM-G 125-1270/A/ BAQE/5,5	500	810	515	535	1050	930	125	185	250	210	14	8	865	215	100	620	226	394	M16	300	620	1050	893	0,58	508
DCM-G 125-1560/A/ BAQE/7,5	500	810	515	535	1050	930	125	185	250	210	14	8	905	215	100	620	226	394	M16	300	620	1050	933	0,61	507
DCM-G 125-2100/A/ BAQE/11	500	810	555	571	1126	930	125	185	250	210	14	8	1038	215	100	800	316	484	M16	300	800	1126	1053	0,95	737
DCM-G 125-2550/A/ BAQE/15	500	810	555	571	1126	930	125	185	250	210	14	8	1096	215	100	800	316	484	M16	300	800	1126	1108	1	850
DCM-G 125-3200/A/ BAQE/18,5	500	810	555	571	1126	930	125	185	250	210	14	8	1128	215	100	800	316	484	M16	300	800	1126	1128	1,02	888
DCM-G 125-3600/A/ BAQE/22	500	810	555	571	1126	930	125	185	250	210	14	8	1166	215	100	800	316	484	M16	300	800	1126	1166	1,05	933
DCM-G 125-4022/A/ BAQE/30	500	810	555	571	1126	930	125	185	250	210	14	8	1196	215	100	800	316	484	M16	300	800	1126	1186	1,07	1073
DCM-G 150-955/A/ BAQE/5,5	500	805	550	580	1130	925	150	210	285	240	22	8	888	215	100	800	296	504	M16	300	800	1130	916	0,83	663
DCM-G 150-1322/A/ BAQE/7,5	500	805	550	580	1130	925	150	210	285	240	22	8	963	215	100	800	296	504	M16	300	800	1130	956	0,86	662
DCM-G 150-1600/A/ BAQE/11	500	805	550	580	1130	925	150	210	285	240	22	8	1061	215	100	800	296	504	M16	300	800	1130	1061	0,96	688
DCM-G 150-1950/A/ BAQE/15	500	805	550	580	1130	925	150	210	285	240	22	8	1104	215	100	800	296	504	M16	300	800	1130	1116	1,01	788
DCM-G 150-2200/A/ BAQE/18,5	500	805	550	580	1130	925	150	210	285	240	22	8	1136	215	100	800	296	504	M16	300	800	1130	1136	1,03	796
DCM-G 150-2405/A/ BAQE/22	500	805	550	580	1130	925	150	210	285	240	22	8	1174	215	100	800	296	504	M16	300	800	1130	1174	1,06	930

DAB PUMPS se reserva el derecho de efectuar modificaciones sin la obligación de aviso previo.

CP / CP-G / DCP / DCP-G - 2 POLOS

ELECTROBOMBA EN LÍNEA

Bombas circuladoras con bocas en línea, adecuadas para sistemas civiles e industriales de calefacción, acondicionamiento y agua caliente sanitaria.
Cuerpo de la bomba y soporte del motor de fundición.
Bocas de aspiración y de impulsión embridadas PN 16, con agujeros roscados para manómetros de control.
Rodete de tecnopolímero o de fundición dependiendo del modelo (bajo pedido en bronce, solo de DN 65 a DN 125).
Cierre mecánico en carbón/cerámica.
Motor trifásico, dos polos, asíncrono con ventilación externa; para su protección se recomienda utilizar un dispositivo remoto de protección de acuerdo con las normas vigentes.

Rango de funcionamiento
de 3,6 a 420 m³/h con altura de elevación de hasta 102 metros.

Rango temperatura del líquido
de -10°C a +130°C para DN 40-DN 50.
de -10°C a +140°C.

Líquido bombeado limpio, sin sustancias sólidas ni abrasivas, no viscoso, no agresivo, no cristalizado y químicamente neutro.

Temperatura ambiente máxima + 40°C.

Presión máxima de trabajo 16 bar (1600 kPa).

Grado de protección IP 55.

Clase de aislamiento F.

IE3 ≥ 0,75 kW

ACCESORIOS PÁG. 102

CP/CP-G *SIMPLE EMBRIDADA*

CP / CP-G - 2800 r.p.m - 2 polos

	MODELO	CÓDIGO	PRECIO €	LONG. ENTRE BRIDA mm	CONEX. BRIDA	DATOS ELÉCTRICOS: ALIMENT. 50 Hz	P1 MÁX kW	P2 NOM. kW	P2 NOM. HP	In A 230	In A 400	DATOS HIDRÁULICOS: m³/h	0	3,6	4,8	6	12	18	24	30	36
												l/min	0	60	80	100	200	300	400	500	600
DN 40	CP 40/1900 T	60179895	1.225	390	DN 40	3x230-400V~	1,1	0,75	1	4,3	2,5	H (m)	17,6	17,6	17,4	17	14				
DN 40	CP 40/2300 T	60179889	1.243	390	DN 40	3x230-400V~	1,5	1,1	1,5	5,2	3		21,8	21,8	21,3	21	18				
DN 40	CP 40/2700 T	60179896	1.270	390	DN 40	3x230-400V~	2	1,5	2	6,4	3,7		26,9	26,9	26,7	26,2	23,2				
DN 40	CP 40/3500 T	60180101	1.363	390	DN 40	3x230-400V~	2,85	2,2	3	8,6	5		34,8	34,9	34,7	34,2	31,7				
DN 40	CP 40/3800 T	60180102	2.203	320	DN 40	3x230-400V~	3,54	3	4	10,2	5,9					38	35	30			
DN 40	CP 40/4700 T	60180103	2.487	380	DN 40	3x230-400V~	4,87	4	5,5	13,5	7,8					47	44	39,5	35		
DN 40	CP 40/5500 T	60180104	2.892	380	DN 40	3x400V~[1]	6,57	5,5	7,5	-	10,6					55	53	48	42		
DN 40	CP 40/6200 T	60167345	3.537	380	DN 40	3x400V~[1]	9,18	7,5	10	-	14,4					62	59	54	49		
DN 50	CP 50/2200 T	60179897	1.344	425	DN 50	3x230-400V~	1,6	1,1	1,5	5,4	3,1					20	16,5	11			
DN 50	CP 50/2600 T	60179892	1.422	425	DN 50	3x230-400V~	2	1,5	2	6,5	3,8					25	22	16			
DN 50	CP 50/3100 T	60179891	1.475	425	DN 50	3x230-400V~	2,8	2,2	3	8,6	5					31	28,5	24			
DN 50	CP 50/4100 T	60179893	1.668	425	DN 50	3x230-400V~	4,1	4	5,5	13,5	7,8					40,7	38,5	34,5	27,7		
DN 50	CP 50/4600 T	60180107	3.165	400	DN 50	3x400V~[1]	6,57	5,5	7,5	-	10,6							44	41,5	37	31
DN 50	CP 50/5100 T	60167346	3.844	400	DN 50	3x400V~[1]	9,18	7,5	10	-	14,4							50	47,5	42,5	37
DN 50	CP 50/5650 T	60167347	3.844	400	DN 50	3x400V~[1]	9,18	7,5	10	-	14,4							55,5	53	49	44

[1] Posibilidad arranque en estrella (⅄)

	MODELO	CÓDIGO	PRECIO €	LONG. ENTRE BRIDA mm	CONEX. BRIDA	DATOS ELÉCTRICOS: ALIMENT. 50 Hz	P1 MÁX kW	P2 NOM. kW	P2 NOM. HP	In A 230	In A 400	DATOS HIDRÁULICOS: m³/h	0	18	30	48	54	60	66	84	90	102
												l/min	0	300	500	800	900	1000	1100	1400	1500	1700
DN 65	CP-G 65-1470/A/BAQE/1,5	1D4111G5U	1.824	360	DN 65	3x230-400V~	1,9	1,5	2	5,2	3	H (m)	14,7	13,8	11,8	7						
DN 65	CP-G 65-1900/A/BAQE/2,2	1D4111G6U	1.999	360	DN 65	3x230-400V~	3,1	2,2	3	7,97	4,6		19	17,8	15,9	11						
DN 65	CP-G 65-2280/A/BAQE/3	1D4111G7V	2.176	360	DN 65	3x400V~[1]	3,4	3	4	-	5,6		22,8	22	20,2	15,5	13,5					
DN 65	CP-G 65-2640/A/BAQE/4	1D4111G8V	2.382	360	DN 65	3x400V~[1]	4,7	4	5,5	-	8,2		26,4	25,6	24	19,5	17,5	15				
DN 65	CP-G 65-3400/A/BAQE/5,5	1D4211G9V	2.559	360	DN 65	3x400V~[1]	6,6	5,5	7,5	-	10,2		34	34	32,5	27	24					
DN 65	CP-G 65-4100/A/BAQE/7,5	1D4211GAV	3.042	360	DN 65	3x400V~[1]	8,6	7,5	10	-	14,4		41	41	40	35,5	33	30	26,5			
DN 65	CP-G 65-4700/A/BAQE/11	1D4311GBV	4.109	475	DN 65	3x400V~[1]	14,1	11	15	-	19,9		47		45,5	43,3	42	40,8	39	32,3		
DN 65	CP-G 65-5500/A/BAQE/15	1D4311GCV	5.080	475	DN 65	3x400V~[1]	17,2	15	20	-	26,8		55		56	53,5	52	51	49	43	41	
DN 65	CP-G 65-6150/A/BAQE/18,5	1D4311GDV	5.433	475	DN 65	3x400V~[1]	21,8	18,5	25	-	33		61,5		62	60,5	59	58	56,5	51	48,5	43
DN 65	CP-G 65-7350/A/BAQE/22	1D4411GEV	5.958	475	DN 65	3x400V~[1]	24,1	22	30	-	38,1		73,5		75	73,5	71	68,5	67	60	57	49
DN 65	CP-G 65-9250/A/BAQE/30	1D4411GFV	6.834	475	DN 65	3x400V~[1]	32,5	30	40	-	52,1		92,5		94	93	91	89,4	87,5	81,5	78	72

[1] Posibilidad arranque en estrella (⅄)

DAB PUMPS se reserva el derecho de efectuar modificaciones sin la obligación de aviso previo.

CP / CP-G / DCP / DCP-G - 2 POLOS

ELECTROBOMBA EN LÍNEA

	MODELO	CÓDIGO	PRECIO €	LONG. ENTRE BRIDA mm	CONEX. BRIDA	DATOS ELÉCTRICOS						DATOS HIDRÁULICOS										
						ALIMENT. 50 Hz	P1 MÁX kW	P2 NOM.		In A		m³/h	0	42	48	60	72	84	90	102	120	150
								kW	HP	230	400	l/min	0	700	800	1000	1200	1400	1500	1700	2000	2500
DN 80	CP-G 80-1400/A/BAQE/2,2	1D5111G6U	2.176	360	DN 80	3x230-400V~	3	2,2	3	7,97	4,6	H (m)	14	12,5	12,1	10,8	9,2	7,5				
	CP-G 80-1700/A/BAQE/3	1D5111G7V	2.353	360	DN 80	3x400V~[1]	3,5	3	4	-	5,6		17	15	14,5	13	11	9				
	CP-G 80-2050/A/BAQE/4	1D5111G8V	2.521	360	DN 80	3x400V~[1]	5	4	5,5	-	8,2		20,5	18,5	18	16,5	14,8	12,5	11,5			
	CP-G 80-2400/A/BAQE/5,5	1D5111G9V	2.952	360	DN 80	3x400V~[1]	6,4	5,5	7,5	-	10,2		24	22,8	22,2	21	19,1	17,5	16,5	13,4		
	CP-G 80-2770/A/BAQE/7,5	1D5211GAV	3.539	440	DN 80	3x400V~[1]	9,2	7,5	10	-	14,4		27,7		27,5	27,1	25,8	24,9	24,5	23	20,1	
	CP-G 80-3250/A/BAQE/11	1D5211GBV	4.186	440	DN 80	3x400V~[1]	12,7	11	15	-	19,9		32,5		32,2	31,8	30,2	29,2	28,7	27	23,6	
	CP-G 80-4000/A/BAQE/15	1D5211GCV	5.251	440	DN 80	3x400V~[1]	17,5	15	20	-	26,8		40		40,2	39,8	39	38,2	37,5	36	33,5	26,9
	CP-G 80-5150/A/BAQE/18,5	1D5311GDV	6.226	500	DN 80	3x400V~[1]	21	18,5	25	-	33		51,5		52	51,5	50	48,5	47,5	45	41	
	CP-G 80-5650/A/BAQE/22	1D5311GEV	6.578	500	DN 80	3x400V~[1]	25,3	22	30	-	38,1		56,5		58	57,5	56,5	55	54,5	53	49	
	CP-G 80-6850/A/BAQE/30	1D5311GFV	7.300	500	DN 80	3x400V~[1]	32,8	30	40	-	52,1		68,5		70	70	69	68,5	67,5	66	63	57
	CP-G 80-8600/A/BAQE/37	1D5411GGV	9.401	620	DN 80	3x400V~[1]	41,9	37	50	-	62,6		86		83	82,5	81,5	80	79	76,5	72	60
	CP-G 80-9600/A/BAQE/45	1D5411GHV	11.315	620	DN 80	3x400V~[1]	51,2	45	60	-	78,4		96		92,5	92	91,5	90	89,5	87,5	83	72,5
	CP-G 80-10200/A/BAQE/55	1D5511GKV	13.650	620	DN 80	3x400V~[1]	63,2	55	75	-	94,6		102	101,5	101,3	100,7	99,7	98,3	97,4	95,4	91,5	83,2

[1] Posibilidad arranque en estrella (λ)

	MODELO	CÓDIGO	PRECIO €	LONG. ENTRE BRIDA mm	CONEX. BRIDA	DATOS ELÉCTRICOS						DATOS HIDRÁULICOS										
						ALIMENT. 50 Hz	P1 MÁX kW	P2 NOM.		In A 400		m³/h	0	36	60	66	78	114	120	150	210	240	270
								kW	HP			l/min	0	600	1000	1100	1300	1900	2000	2500	3500	4000	4500
DN 100	CP-G 100-1600/A/BAQE/4	1D6111G8V	3.184	500	DN 100	3x400V~[1]	5,3	4	5,5	8,2		H (m)	16	15	13,3	12,8	11,7	8					
	CP-G 100-1950/A/BAQE/5,5	1D6111G9V	3.615	500	DN 100	3x400V~[1]	7	5,5	7,5	10,2			19,5	19	18,1	17,5	16,9	13	12				
	CP-G 100-2350/A/BAQE/7,5	1D6111GAV	4.225	500	DN 100	3x400V~[1]	9,2	7,5	10	14,4			23,5	23,1	22,5	22	21,1	17,5	14,8	12			
	CP-G 100-2400/A/BAQE/11	1D6211GBV	4.868	550	DN 100	3x400V~[1]	13,9	11	15	19,9			24					20,4	20	17,4	12		
	CP-G 100-3050/A/BAQE/15	1D6211GCV	5.567	550	DN 100	3x400V~[1]	16,9	15	20	26,8			30,5					27,5	27	24,5	18,3		
	CP-G 100-3550/A/BAQE/18,5	1D6211GDV	6.544	550	DN 100	3x400V~[1]	21,9	18,5	25	33			35,5					32,6	32,3	29,8	23,6	20	
	CP-G 100-3850/A/BAQE/22	1D6211GEV	6.894	550	DN 100	3x400V~[1]	26,5	22	30	38,1			38,5					36	35,8	33,5	27,5	24	
	CP-G 100-4800/A/BAQE/30	1D6311GFV	7.886	550	DN 100	3x400V~[1]	39,2	30	40	52,1			48					47,5	47	44,7	36	29	
	CP-G 100-5600/A/BAQE/37	1D6311GGV	9.482	550	DN 100	3x400V~[1]	45	37	50	62,6			56					57,2	57	55	48	43	
	CP-G 100-6300/A/BAQE/45	1D6311GHV	11.390	550	DN 100	3x400V~[1]	55,9	45	60	78,4			63					64	63	61,9	55,5	50,6	44,2
	CP-G 100-8300/A/BAQE/55	1D6411GKV	13.726	670	DN 100	3x400V~[1]	70,1	55	75	94,6			83					83,7	83,2	80,7	72,8	66,4	59,5

[1] Posibilidad arranque en estrella (λ)

	MODELO	CÓDIGO	PRECIO €	LONG. ENTRE BRIDA mm	CONEX. BRIDA	DATOS ELÉCTRICOS						DATOS HIDRÁULICOS										
						ALIMENT. 50 Hz	P1 MÁX kW	P2 NOM.		In A 400		m³/h	0	150	180	210	240	270	300	330	360	390	420
								kW	HP			l/min	0	2500	3000	3500	4000	4500	5000	5500	6000	6500	7000
DN 125	CP-G 125-4750/A/BAQE/37	1D7311GGV	10.647	620	DN 125	3x400V~[1]	44,7	37	50	62,6		H (m)	46,5	45	44	42	39	37	34,5	31	28		
	CP-G 125-5300/A/BAQE/45	1D7311GHV	12.559	620	DN 125	3x400V~[1]	53,9	45	60	78,4			51,5	51	50	48,5	46	44	42	39	35	31,5	
	CP-G 125-5800/A/BAQE/55	1D7311GKV	14.895	620	DN 125	3x400V~[1]	68,2	55	75	94,6			57,5	57	56	55	53	51	49	46	43	39	36

[1] Posibilidad arranque en estrella (λ)

DAB PUMPS se reserva el derecho de efectuar modificaciones sin la obligación de aviso previo.

CP / CP-G / DCP / DCP-G - 2 POLOS

ELECTROBOMBA EN LÍNEA

DCP/DCP-G *DOBLE EMBRIDADA*

DCP / DCP-G - 2800 r.p.m - 2 polos

	MODELO	CÓDIGO	PRECIO €	LONG. ENTRE BRIDA mm	CONEX. BRIDA	DATOS ELÉCTRICOS						DATOS HIDRÁULICOS									
						ALIMENT. 50 Hz	P1 MÁX kW	P2 NOM.		In A		m³/h	6	7,5	9	10,5	12	13,5	15	18	21
								kW	HP	230	400	l/min	100	125	150	175	200	225	250	300	350
DN 40	DCP 40/1250 T	60180108	3.442	340	DN 40	3x230-400V~	0,83	0,75	1	2,9	1,7	H (m)	12,5	11,5	10,5	9,5	8,1	6,8	5,2		
DN 40	DCP 40/1650 T	60180109	3.481	340	DN 40	3x230-400V~	1,05	0,75	1	2,9	1,7		16,5	15,5	14,5	13,5	12,3	11	9,5	6	
DN 40	DCP 40/2050 T	60180110	3.623	340	DN 40	3x230-400V~	1,33	1,1	1,5	4,3	2,5		20,5	20	19	18	17	16	15	11,5	7,5
DN 40	DCP 40/2450 T	60180111	3.799	340	DN 40	3x230-400V~	2,07	1,5	2	5,9	3,4		24,5	24	23,5	23	22	21	20	16,5	13

	MODELO	CÓDIGO	PRECIO €	LONG. ENTRE BRIDA mm	CONEX. BRIDA	DATOS ELÉCTRICOS						DATOS HIDRÁULICOS							
						ALIMENT. 50 Hz	P1 MÁX kW	P2 NOM.		In A		m³/h	15	18	21	24	27	30	36
								kW	HP	230	400	l/min	250	300	350	400	450	500	600
DN 50	DCP 50/1550 T	60180112	3.935	365	DN 50	3x230-400V~	2,07	1,5	2	5,9	3,4	H (m)	15,5	15	14,1	13	11,8	10,5	7
DN 50	DCP 50/1900 T	60180113	4.003	365	DN 50	3x230-400V~	2,53	2	2,7	8	4,6		19	18,5	17,5	16,5	15,5	14,5	10,5
DN 50	DCP 50/2450 T	60180114	4.538	365	DN 50	3x230-400V~	3,54	3	4	10,2	5,9		24,5	24	23,5	23	22	20,5	17
DN 50	DCP 50/3000 T	60180115	5.210	365	DN 50	3x230-400V~	3,54	3	4	10,2	5,9		30	29	28	26,5	25	23	18
DN 50	DCP 50/3650 T	60180116	5.588	410	DN 50	3x230-400V~	4,87	4	5,5	13,5	7,8		36,5	35,5	34,5	33,5	32,5	31	27

[1] Posibilidad arranque en estrella (λ)

	MODELO	CÓDIGO	PRECIO €	LONG. ENTRE BRIDA mm	CONEX. BRIDA	DATOS ELÉCTRICOS						DATOS HIDRÁULICOS										
						ALIMENT. 50 Hz	P1 MÁX kW	P2 NOM.		In A		m³/h	0	30	42	48	54	60	66	84	90	102
								kW	HP	230	400	l/min	0	500	700	800	900	1000	1100	1400	1500	1700
DN 65	DCP-G 65-1470/A/BAQE/1,5	60180117	3.535	360	DN 65	3x230-400V~	1,9	1,5	2	5,2	3	H (m)	14,4	10,6	7	5,3						
DN 65	DCP-G 65-1900/A/BAQE/2,2	60180118	3.874	360	DN 65	3x230-400V~	3,1	2,2	3	7,97	4,6		18,6	14,2	10,5	8,3						
DN 65	DCP-G 65-2280/A/BAQE/3	60180119	4.215	360	DN 65	3x400V~[1]	3,4	3	4	-	5,6		22,3	18,4	14,7	12,5	10,2					
DN 65	DCP-G 65-2640/A/BAQE/4	60180120	4.616	360	DN 65	3x400V~[1]	4,7	4	5,5	-	8,2		25,9	22,2	18,8	16,4	14	11,4				
DN 65	DCP-G 65-3400/A/BAQE/5,5	60180121	5.583	360	DN 65	3x400V~[1]	6,6	5,5	7,5	-	10,2		33,3	29,7	25	21,7	18,2					
DN 65	DCP-G 65-4100/A/BAQE/7,5	60167348	6.510	360	DN 65	3x400V~[1]	8,7	7,5	10	-	14,4		40,2	37,4	33,4	30,7	27,5	23,9	20,1			
DN 65	DCP-G 65-4700/A/BAQE/11	60167349	8.797	475	DN 65	3x400V~[1]	12	11	15	-	19,9		46,4	44,3	42,6	41,3	39,6	38,1	35,9	28,4		
DN 65	DCP-G 65-5500/A/BAQE/15	60167350	10.883	475	DN 65	3x400V~[1]	17	15	20	-	26,8		54,3	54,7	52,1	51,2	49,4	48	45,6	38,4	36,1	
DN 65	DCP-G 65-6150/A/BAQE/18,5	60167351	11.633	475	DN 65	3x400V~[1]	21	18,5	25	-	33		60,8	60,7	59,7	58,4	56,5	55,2	53,3	46,7	43,8	37,8
DN 65	DCP-G 65-7350/A/BAQE/22	60167352	12.759	475	DN 65	3x400V~[1]	24,5	22	30	-	38,1		72,6	73,4	71,6	70,9	68	65,1	63,2	54,9	51,5	43,1
DN 65	DCP-G 65-9250/A/BAQE/30	60167353	14.635	475	DN 65	3x400V~[1]	33	30	40	-	52,1		91,4	92	91,2	89,7	87,2	85	82,5	74,6	70,5	63,3

[1] Posibilidad arranque en estrella (λ)

DAB PUMPS se reserva el derecho de efectuar modificaciones sin la obligación de aviso previo.

CP / CP-G / DCP / DCP-G - 2 POLOS

ELECTROBOMBA EN LÍNEA

	MODELO	CÓDIGO	PRECIO €	LONG. ENTRE BRIDA mm	CONEX. BRIDA	DATOS ELÉCTRICOS						DATOS HIDRÁULICOS										
						ALIMENT. 50 Hz	P1 MÁX kW	P2 NOM.		In A		m³/h	0	60	72	78	84	90	102	114	120	150
								kW	HP	230	400	l/min	0	1000	1200	1300	1400	1500	1700	1900	2000	2500
DN 80	DCP-G 80-1400/A/BAQE/2,2	60180122	4.435	360	DN 80	3x230-400V~	3	2,2	3	7,97	4,6	H (m)	13,7	9,1	6,5	5,2	4					
DN 80	DCP-G 80-1700/A/BAQE/3	60180123	4.796	360	DN 80	3x400V~[1]	3,5	3	4	-	5,6		16,7	11	7,8	6,2	4,8					
DN 80	DCP-G 80-2050/A/BAQE/4	60180124	5.139	360	DN 80	3x400V~[1]	5	4	5,5	-	8,2		20,1	14,6	11,3	9,7	7,7	6,1				
DN 80	DCP-G 80-2400/A/BAQE/5,5	60180125	6.022	360	DN 80	3x400V~[1]	6,4	5,5	7,5	-	10,2		23,5	19,6	16,3	14,8	13	11,2	7,1			
DN 80	DCP-G 80-2770/A/BAQE/7,5	60167355	7.506	440	DN 80	3x400V~[1]	8,7	7,5	10	-	14,4		27,1	25,3	22,8	21,9	20,5	19,3	16,2	13	11,3	
DN 80	DCP-G 80-3250/A/BAQE/11	60167356	8.539	440	DN 80	3x400V~[1]	12	11	15	-	19,9		31,9	29,7	26,7	25,6	24	22,6	19,1	15,2	13,2	
DN 80	DCP-G 80-4000/A/BAQE/15	60167357	10.709	440	DN 80	3x400V~[1]	17	15	20	-	26,8		39,2	38,5	36,7	35,6	34,6	33,2	30,1	26,9	25,1	15,1
DN 80	DCP-G 80-5150/A/BAQE/18,5	60167358	12.700	500	DN 80	3x400V~[1]	21	18,5	25	-	33		48,3	47,7	45,3	43,8	42,7	41,1	37,4	33,6	31,5	
DN 80	DCP-G 80-5650/A/BAQE/22	60167359	14.087	500	DN 80	3x400V~[1]	24	22	30	-	38,1		53	53,2	51,2	50,1	48,4	47,2	44	40,3	37,7	
DN 80	DCP-G 80-6850/A/BAQE/30	60167360	15.633	500	DN 80	3x400V~[1]	33	30	40	-	52,1		64,3	65,8	64,1	63,5	62,7	61,2	58,5	55,2	53,5	43,8
DN 80	DCP-G 80-8600/A/BAQE/37	60167361	20.134	620	DN 80	3x400V~[1]	42	37	50	-	62,6		86,4	85,1	84,3	83,8	82,9	81,9	79,3	76,2	74,6	61,8
DN 80	DCP-G 80-9600/A/BAQE/45	60167362	24.233	620	DN 80	3x400V~[1]	49	45	60	-	78,4		96,4	94,9	94,6	94,2	93,2	92,8	90,7	88,1	86	74,7
DN 80	DCP-G 80-10200/A/BAQE/55	60167363	29.234	620	DN 80	3x400V~[1]	59	55	75	-	94,6		102,4	103,9	103,1	102,6	101,8	101	98,9	96,3	94,8	85,7

[1] Posibilidad arranque en estrella (⅄)

	MODELO	CÓDIGO	PRECIO €	LONG. ENTRE BRIDA mm	CONEX. BRIDA	DATOS ELÉCTRICOS						DATOS HIDRÁULICOS										
						ALIMENT. 50 Hz	P1 MÁX kW	P2 NOM.		In A 400		m³/h	0	84	90	102	114	120	150	180	210	240	270
								kW	HP			l/min	0	1400	1500	1700	1900	2000	2500	3000	3500	4000	4500
DN 100	DCP-G 100-1600/A/BAQE/4	60180126	5.462	500	DN 100	3x400V~[1]	5,3	4	5,5	8,2		H (m)	16	8,4	7,3	5,1	3						
DN 100	DCP-G 100-1950/A/BAQE/5,5	60180127	6.390	500	DN 100	3x400V~[1]	7	5,5	7,5	10,2			19,5	13,3	11,8	9	6	4,5					
DN 100	DCP-G 100-2350/A/BAQE/7,5	60167364	7.756	500	DN 100	3x400V~[1]	8,7	7,5	10	14,4			23,5	19,4	18,3	15,7	12,9	11,7	4,5				
DN 100	DCP-G 100-2400/A/BAQE/11	60167365	9.929	550	DN 100	3x400V~[1]	12	11	15	19,9			23,6		21,9	21	19,7	19,1	15,5	13,4	8,2		
DN 100	DCP-G 100-3050/A/BAQE/15	60167366	11.356	550	DN 100	3x400V~[1]	17	15	20	26,8			30		28,9	27,9	26,5	25,8	21,8	17	12,5		
DN 100	DCP-G 100-3550/A/BAQE/18,5	60167367	14.018	550	DN 100	3x400V~[1]	21	18,5	25	33			34,9		34,6	33,5	32,1	31,6	27,8	23,3	18,5	13,7	
DN 100	DCP-G 100-3850/A/BAQE/22	60167368	14.765	550	DN 100	3x400V~[1]	24	22	30	38,1			37,9		37,2	36,8	36	35,8	33,5	30,8	27,5	24	
DN 100	DCP-G 100-4800/A/BAQE/30	60167369	16.891	550	DN 100	3x400V~[1]	33	30	40	52,1			52,7		52,1	51,6	50,7	50	47,1	42,7	37	29,3	
DN 100	DCP-G 100-5600/A/BAQE/37	60167370	20.309	550	DN 100	3x400V~[1]	42	37	50	62,6			61,5		62,4	61,6	61	60,7	57,9	54,1	49,3	43,5	
DN 100	DCP-G 100-6300/A/BAQE/45	60167371	24.393	550	DN 100	3x400V~[1]	49	45	60	78,4			68,1		70,1	69,3	67,9	66,7	62,7	57,1	49,5		
DN 100	DCP-G 100-8300/A/BAQE/55	60167372	29.402	670	DN 100	3x400V~[1]	59	55	75	94,6			77,8		79	79	79	78,5	76,1	72,7	68,2	61,8	55

[1] Posibilidad arranque en estrella (⅄)

	MODELO	CÓDIGO	PRECIO €	LONG. ENTRE BRIDA mm	CONEX. BRIDA	DATOS ELÉCTRICOS						DATOS HIDRÁULICOS										
						ALIMENT. 50 Hz	P1 MÁX kW	P2 NOM.		In A 400		m³/h	0	150	180	210	240	270	300	330	360	390	420
								kW	HP			l/min	0	2500	3000	3500	4000	4500	5000	5500	6000	6500	7000
DN 125	DCP-G 125-4750/A/BAQE/37	60167373	22.805	620	DN 125	3x400V~[1]	44,7	37	50	62,6		H (m)	45	44,2	42	39	36	31	26,4	20	17,1		
DN 125	DCP-G 125-5300/A/BAQE/45	60167374	26.898	620	DN 125	3x400V~[1]	53,9	45	60	78,4			49,6	50,5	50	48	43,5	39	34,1	29	24	19,3	
DN 125	DCP-G 125-5800/A/BAQE/55	60167375	31.899	620	DN 125	3x400V~[1]	68,2	55	75	94,6			55,7	56,7	56	52	50	46	41,7	39	32	28	22

[1] Posibilidad arranque en estrella (⅄)

DAB PUMPS se reserva el derecho de efectuar modificaciones sin la obligación de aviso previo.

CP / CP-G / DCP / DCP-G - 2 POLOS

ELECTROBOMBA EN LÍNEA

CP

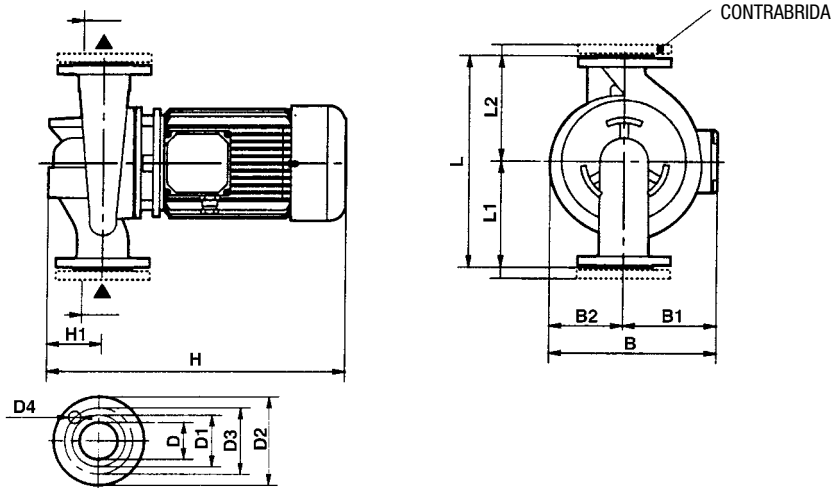

MODELO	B	B1	B2	D	D1	D2	D3	D4	H	H1	L	L1	L2	DIMENSIONES EMBALAJE			VOLUMEN (mc)	PESO Kg
														L/A	L/B	H		
CP 40/1900 T	231	118	113	40 PN 16	88	150	110	4 x Ø 14	453	95	390	200	190	680	330	580	0,13	41
CP 40/2300 T	231	118	113	40 PN 16	88	150	110	4 x Ø 14	453	95	390	200	190	680	330	580	0,13	41
CP 40/2700 T	231	118	113	40 PN 16	88	150	110	4 x Ø 14	453	95	390	200	190	680	330	580	0,13	40
CP 40/3500 T	231	118	113	40 PN 16	88	150	110	4 x Ø 14	453	95	390	200	190	680	330	580	0,13	44
CP 40/3800 T	257	149	108	40 PN 6	88	150	110	4 x Ø 14	485	100	320	170	150	450	270	465	0,056	37
CP 40/4700 T	286	159	127	40 PN 6	88	150	110	4 x Ø 14	535	100	380	200	180	450	270	465	0,056	50
CP 40/5500 T	286	159	127	40 PN 6	88	150	110	4 x Ø 14	535	100	380	200	180	450	270	465	0,056	55
CP 40/6200 T	286	159	127	40 PN 6	88	150	110	4 x Ø 14	535	100	380	200	180	450	270	465	0,056	56
CP 50/2200 T	233	120	113	50 PN 16	102	165	125	4 x Ø 18	463	105	425	225	200	680	330	580	0,13	38,6
CP 50/2600 T	233	120	113	50 PN 16	102	165	125	4 x Ø 18	463	105	425	225	200	680	330	580	0,13	39
CP 50/3100 T	233	120	113	50 PN 16	102	165	125	4 x Ø 18	537	105	425	225	200	680	330	580	0,13	36
CP 50/4100 T	233	120	113	50 PN 16	102	165	125	4 x Ø 18	537	105	425	225	200	680	330	580	0,13	36
CP 50/4600 T	290	159	131	50 PN 10	102	165	125	4 x Ø 18	545	110	400	220	180	520	320	535	0,089	46
CP 50/5100 T	290	159	131	50 PN 10	102	165	125	4 x Ø 18	545	110	400	220	180	520	320	535	0,089	46,1
CP 50/5650 T	290	159	131	50 PN 10	102	165	125	4 x Ø 18	545	110	400	220	180	520	320	535	0,089	57,9

CP-G

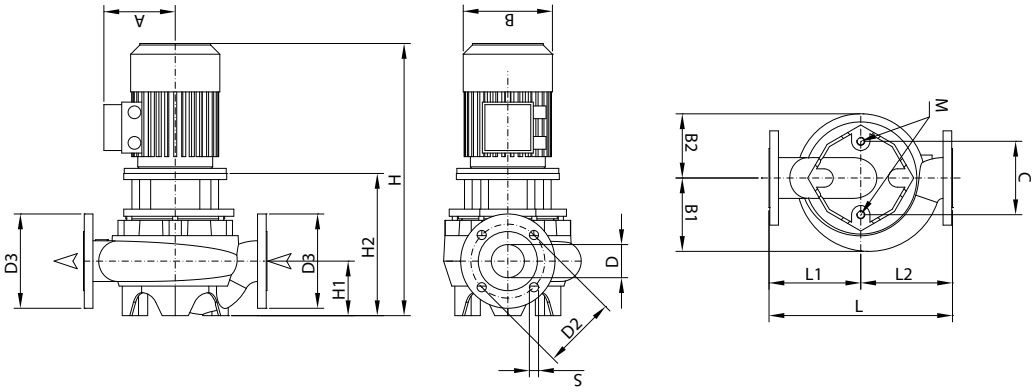

CP / CP-G / DCP / DCP-G - 2 POLOS

ELECTROBOMBA EN LÍNEA

MODELO	A	B1	B2	C	D	D2	D3	S	nº aguj	H	H1	H2	L	L1	L2	M	DIMENSIONES EMBALAJE			VOL. (mc)	PESO Kg
																	L/A	L/B	H		
CP-G 65-1470/A/ BAQE/1,5	130	144	126	144	65	145	185	18	4	557	107	279	360	180	180	M16	680	430	834	0,244	57
CP-G 65-1900/A/ BAQE/2,2	130	144	126	144	65	145	185	18	4	583	107	279	360	180	180	M16	680	430	834	0,244	58
CP-G 65-2280/A/ BAQE/3	147	144	126	144	65	145	185	18	4	653	107	307	360	180	180	M16	680	430	834	0,244	68
CP-G 65-2640/A/ BAQE/4	169	144	126	144	65	145	185	18	4	635	107	307	360	180	180	M16	680	430	1084	0,317	68
CP-G 65-3400/A/ BAQE/5,5	188	151	151	144	65	145	185	18	4	716	107	346	360	180	180	M16	680	430	1084	0,317	80
CP-G 65-4100/A/ BAQE/7,5	188	151	151	144	65	145	185	18	4	783	107	346	360	180	180	M16	680	430	1084	0,317	87
CP-G 65-4700/A/ BAQE/11	242	180	176	144	65	145	185	18	4	893	215	388	475	237,5	237,5	M16	1200	720	720	0,622	198
CP-G 65-5500/A/ BAQE/15	242	180	176	144	65	145	185	18	4	893	215	388	475	237,5	237,5	M16	1200	720	720	0,622	194
CP-G 65-6150/A/ BAQE/18,5	242	180	176	144	65	145	185	18	4	937	215	388	475	237,5	237,5	M16	1200	720	720	0,622	198
CP-G 65-7350/A/ BAQE/22	260	190	190	144	65	145	185	18	4	968	215	388	475	237,5	237,5	M16	1200	720	720	0,622	232
CP-G 65-9250/A/ BAQE/30	292	210	210	144	65	145	185	18	4	1058	215	388	475	237,5	237,5	M16	1200	720	720	0,622	310
CP-G 80-1400/A/ BAQE/2,2	130	135	118	144	80	160	200	18	8	585	105	281	360	180	180	M16	680	430	834	0,244	61
CP-G 80-1700/A/ BAQE/3	147	135	125	144	80	160	200	18	8	655	105	309	360	180	180	M16	680	430	834	0,244	71
CP-G 80-2050/A/ BAQE/4	169	135	125	144	80	160	200	18	8	637	105	309	360	180	180	M16	680	430	1084	0,317	71
CP-G 80-2400/A/ BAQE/5,5	188	135	151	144	80	160	200	18	8	718	105	348	360	180	180	M16	680	430	1084	0,317	83
CP-G 80-2770/A/ BAQE/7,5	188	178	151	144	80	160	200	18	8	795	115	358	440	220	220	M16	680	430	1084	0,317	91
CP-G 80-3250/A/ BAQE/11	242	178	176	144	80	160	200	18	8	893	115	388	440	220	220	M16	1200	720	720	0,622	196
CP-G 80-4000/A/ BAQE/15	242	178	176	144	80	160	200	18	8	893	115	388	440	220	220	M16	1200	720	720	0,622	167
CP-G 80-5150/A/ BAQE/18,5	242	178	176	144	80	160	200	18	8	937	115	388	440	220	220	M16	1200	720	720	0,622	121
CP-G 80-5650/A/ BAQE/22	260	190	190	144	80	160	200	18	8	968	115	388	500	250	250	M16	1200	720	720	0,622	124
CP-G 80-6850/A/ BAQE/30	292	210	210	144	80	160	200	18	8	1050	115	380	500	250	250	M16	1200	720	720	0,622	314
CP-G 80-8600/A/ BAQE/37	292	245	225	230	80	160	200	18	8	1113	140	445	620	310	310	M16	1200	720	720	0,622	424
CP-G 80-9600/ A/BAQE/45	315	245	232	230	80	160	200	18	8	1158	140	445	620	310	310	M16	1200	720	720	0,622	347
CP-G 80-10200/ A/BAQE/55	372	275	275	230	80	160	200	18	8	1248	140	473	620	310	310	M16	2550	1300	1300	4,31	621
CP-G 100- 1600/A/BAQE/4	169	156	126	144	100	180	220	18	8	674	140	346	500	250	250	M16	1200	720	720	0,622	64
CP-G 100-1950/ A/BAQE/5,5	169	158	150	144	100	180	220	18	8	775	140	385	500	250	250	M16	1200	720	720	0,622	102
CP-G 100-2350/ A/BAQE/7,5	188	158	150	144	100	180	220	18	8	822	140	385	500	250	250	M16	1200	720	720	0,622	89
CP-G 100- 2400/A/BAQE/11	242	193	176	144	100	180	220	18	8	915	140	410	550	275	275	M16	1200	720	720	0,622	127
CP-G 100- 3050/A/BAQE/15	242	193	176	144	100	180	220	18	8	915	140	410	550	275	275	M16	1200	720	720	0,622	150
CP-G 100-3550/ A/BAQE/18,5	242	193	176	144	100	180	220	18	8	959	140	410	550	275	275	M16	1200	720	720	0,622	146
CP-G 100- 3850/A/BAQE/22	260	192	190	230	100	180	220	18	8	990	140	410	550	275	275	M16	1200	720	720	0,622	259
CP-G 100- 4800/A/BAQE/30	292	210	210	230	100	180	220	18	8	1117	140	447	550	275	275	M16	1200	720	720	0,622	337
CP-G 100- 5600/A/BAQE/37	292	210	210	230	100	180	220	18	8	1117	140	447	550	275	275	M16	1200	720	720	0,622	397
CP-G 100- 6300/A/BAQE/45	315	235	235	230	100	180	220	18	8	1162	140	447	550	275	275	M16	1200	720	720	0,622	470
CP-G 100-8300/ A/BAQE/55	372	293	275	230	100	180	220	18	8	1288	175	513	670	335	335	M16	1500	760	725	0,827	627
CP-G 125-4750/ A/BAQE/37	292	252	210	230	125	210	250	18	8	1198	215	528	620	310	310	M16	1125	680	1300	0,995	444
CP-G 125- 5300/A/BAQE/45	315	252	235	230	125	210	250	18	8	1243	215	528	620	310	310	M16	760	725	1500	0,827	507
CP-G 125-5800/A/BAQE/55	372	275	275	230	125	210	250	18	8	1333	215	558	620	310	310	M16	760	725	1500	0,827	539

DAB PUMPS se reserva el derecho de efectuar modificaciones sin la obligación de aviso previo.

CP / CP-G / DCP / DCP-G - 2 POLOS

ELECTROBOMBA EN LÍNEA

DCP

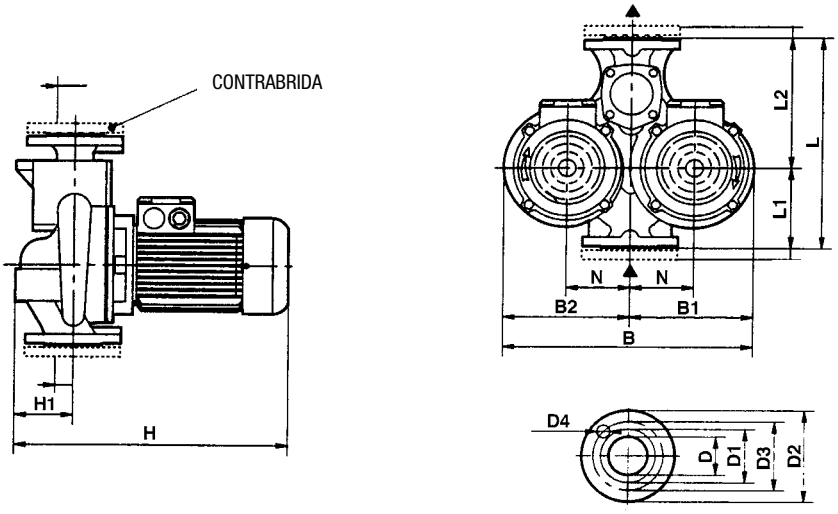

MODELO	B	B1	B2	D	D1	D2	D3	D4	H	H1	L	L1	L2	N	DIMENSIONES EMBALAJE			VOL. (mc)	PESO Kg
															L/A	L/B	H		
DCP 40/1250 T	397	200	197	40 PN6	88	150	110	4 x Ø 18	425	100	340	130	210	100	520	320	535	0,089	50
DCP 40/1650 T	397	200	197	40 PN6	88	150	110	4 x Ø 18	425	100	340	130	210	100	520	320	535	0,089	50
DCP 40/2050 T	397	200	197	40 PN6	88	150	110	4 x Ø 18	445	100	340	130	210	100	520	320	535	0,089	52
DCP 40/2450 T	397	200	197	40 PN6	88	150	110	4 x Ø 18	445	100	340	130	210	100	520	320	535	0,089	54
DCP 50/1550 T	427	217	210	50 PN10	102	165	125	4 x Ø 18	455	110	365	145	220	105	520	320	535	0,089	56
DCP 50/1900 T	427	217	210	50 PN10	102	165	125	4 x Ø 18	455	110	365	145	220	105	520	320	535	0,089	58
DCP 50/2450 T	427	217	210	50 PN10	102	165	125	4 x Ø 18	455	110	365	145	220	105	520	320	535	0,089	66
DCP 50/3000 T	480	217	210	50 PN10	102	165	125	4 x Ø 18	495	110	365	145	220	105	580	360	585	0,122	56
DCP 50/3650 T	480	245	235	50 PN10	102	165	125	4 x Ø 18	535	110	410	170	240	120	580	360	585	0,122	86

DCP-G

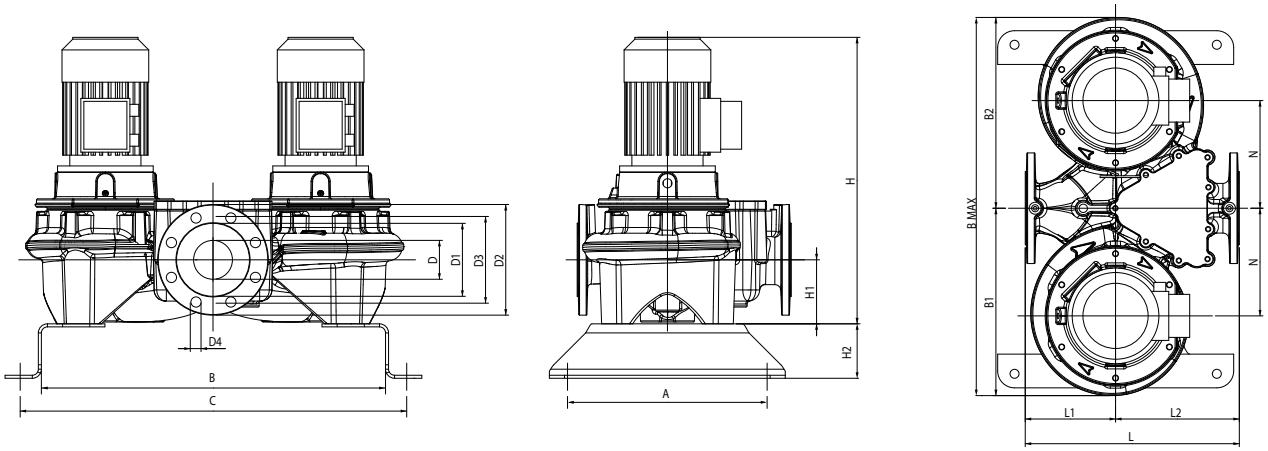

CP / CP-G / DCP / DCP-G - 2 POLOS

ELECTROBOMBA EN LÍNEA

MODELO	A	B	B1	B2	B MAX	C	D	D1	D2	D3	D4	nº aguj.	H	H1	H2	L	L1	L2	M	N	DIMENSIONES EMBALAJE			VOL. (mc)	PESO Kg
																					L/A	L/B	H		
DCP-G 65-1470/A/ BAQE/1,5	330	569	315	320	635	639	65	122	185	145	18	4	557	107	100	358	151	207	M16	180	358	635	549	0,12	127
DCP-G 65-1900/A/ BAQE/2,2	330	569	315	320	635	639	65	122	185	145	18	4	583	107	100	358	151	207	M16	180	358	635	574	0,13	140
DCP-G 65-2280/A/ BAQE/3	330	569	315	320	635	639	65	122	185	145	18	4	653	107	100	358	151	207	M16	180	358	635	632	0,14	167
DCP-G 65-2640/A/ BAQE/4	330	569	315	320	635	639	65	122	185	145	18	4	635	107	100	358	151	207	M16	180	358	635	647	0,15	151
DCP-G 65-3400/A/ BAQE/5,5	330	569	324	329	635	639	65	122	185	145	18	4	716	107	100	358	151	207	M16	180	358	635	736	0,17	202
DCP-G 65-4100/A/ BAQE/7,5	330	569	324	329	653	639	65	122	185	145	18	4	783	107	100	358	151	207	M17	180	358	653	736	0,17	248
DCP-G 65-4700/A/ BAQE/11	330	649	389	397	786	719	65	122	185	145	18	4	895	125	100	475	177	298	M16	220	475	786	895	0,33	388
DCP-G 65-5500/A/ BAQE/15	330	649	389	397	786	719	65	122	185	145	18	4	895	125	100	475	177	298	M16	220	475	786	895	0,33	420
DCP-G 65-6150/A/ BAQE/18,5	330	649	389	397	786	719	65	122	185	145	18	4	939	125	100	475	177	298	M16	220	475	786	950	0,35	450
DCP-G 65-7350/A/ BAQE/22	330	649	389	397	786	719	65	122	185	145	18	4	970	125	100	475	177	298	M16	220	475	786	970	0,36	521
DCP-G 65-9250/A/ BAQE/30	330	649	414	422	836	719	65	122	185	145	18	4	1000	125	100	475	177	298	M16	220	475	836	990	0,39	745
DCP-G 80-1400/A/ BAQE/2,2	330	580	305	310	615	650	80	137	200	160	18	4	585	115	100	360	165	195	M16	180	360	615	586	0,13	152
DCP-G 80-1700/A/ BAQE/3	330	580	305	310	615	650	80	137	200	160	18	4	655	115	100	360	165	195	M16	180	360	615	644	0,14	160
DCP-G 80-2050/A/ BAQE/4	330	580	305	310	615	650	80	137	200	160	18	4	637	115	100	360	165	195	M16	180	360	615	659	0,15	140
DCP-G 80-2400/A/ BAQE/5,5	330	580	327	332	659	650	80	137	200	160	18	4	718	115	100	360	165	195	M16	180	360	659	748	0,18	194
DCP-G 80-2770/A/ BAQE/7,5	330	620	355	365	720	690	80	137	200	160	18	8	795	115	100	440	165	195	M16	180	440	720	748	0,24	150
DCP-G 80-3250/A/ BAQE/11	330	620	344	374	738	690	80	137	200	160	18	8	893	115	100	440	165	195	M16	180	440	738	893	0,29	169
DCP-G 80-4000/A/ BAQE/15	330	620	344	374	738	690	80	137	200	160	18	8	893	115	100	440	165	195	M16	180	440	738	893	0,29	175
DCP-G 80-5150/A/ BAQE/18,5	362	662	405	415	820	732	80	137	200	160	18	8	943	115	100	500	180	260	M16	200	500	820	954	0,39	223
DCP-G 80-5650/A/ BAQE/22	362	662	405	415	820	732	80	137	200	160	18	8	974	115	100	500	180	260	M16	200	500	820	974	0,40	353
DCP-G 80-6850/A/ BAQE/30	362	662	426	394	862	732	80	137	200	160	18	8	1064	115	100	500	180	260	M16	200	500	862	1054	0,45	485
DCP-G 80-8600/A/ BAQE/37	500	804	530	540	1070	924	80	137	200	160	18	8	1081	115	100	620	220	280	M16	235	620	1070	1071	0,71	482
DCP-G 80-9600/A/ BAQE/45	500	804	530	540	1070	924	80	137	200	160	18	8	1096	115	100	620	220	280	M16	235	620	1070	1091	0,72	673
DCP-G 80-10200/A/ BAQE/55	500	804	567	577	1144	924	80	137	200	160	18	8	1216	115	100	620	220	280	M16	235	620	1144	1216	0,86	939
DCP-G 100-1600/A/ BAQE/4	362	637	330	345	675	717	80	137	200	160	18	8	674	140	100	500	280	340	M16	300	500	675	687	0,23	128
DCP-G 100-1950/A/ BAQE/5,5	362	637	335	350	685	717	80	137	200	160	18	8	755	140	100	500	280	340	M16	300	500	685	775	0,27	127
DCP-G 100-2350/A/ BAQE/7,5	362	637	335	350	685	717	80	137	200	160	18	8	822	140	100	500	280	340	M16	300	500	685	775	0,27	194
DCP-G 100-2400/A/ BAQE/11	362	733	395	410	805	813	100	156	220	180	18	8	915	140	100	550	191	309	M16	200	550	805	915	0,41	238
DCP-G 100-3050/A/ BAQE/15	362	733	395	410	805	813	100	156	220	180	18	8	915	140	100	550	191	309	M16	200	550	805	915	0,41	313
DCP-G 100-3550/A/ BAQE/18,5	362	733	395	410	805	813	100	156	220	180	18	8	959	140	100	550	191	309	M16	200	550	805	970	0,43	329
DCP-G 100-3850/A/ BAQE/22	362	733	395	410	805	813	100	156	220	180	18	8	990	140	100	550	191	309	M16	200	550	805	990	0,44	402
DCP-G 100-4800/A/ BAQE/30	362	753	440	450	890	833	100	156	220	180	18	8	1118	140	100	550	221	329	M16	235	550	890	1108	0,54	496
DCP-G 100-5600/A/ BAQE/37	362	753	440	450	890	833	100	156	220	180	18	8	1118	140	100	550	221	329	M16	235	550	890	1108	0,54	697
DCP-G 100-6300/A/ BAQE/45	362	753	465	475	940	833	100	156	220	180	18	8	1103	140	100	550	221	329	M16	235	550	940	1098	0,57	1062
DCP-G 100-8300/A/ BAQE/55	500	836	563	578	1141	956	100	156	220	180	18	8	1256	140	100	670	221	329	M16	250	670	1141	1256	0,96	1388
DCP-G 125-4750/A/ BAQE/37	500	810	515	535	1050	930	100	156	220	180	18	8	1198	175	100	620	266	404	M16	300	620	1050	1188	0,77	863
DCP-G 125-5300/A/ BAQE/45	500	810	515	535	1050	930	100	156	220	180	18	8	1183	175	100	620	266	404	M16	300	620	1050	1178	0,77	1028
DCP-G 125-5800/A/ BAQE/55	500	810	554	574	1128	930	100	156	220	180	18	8	1303	175	100	620	266	404	M16	300	620	1128	1303	0,91	1305

DAB PUMPS se reserva el derecho de efectuar modificaciones sin la obligación de aviso previo.

ACCESORIOS

CIRCULADORES Y BOMBAS EN LÍNEA

DAB PUMPS se reserva el derecho de efectuar modificaciones sin la obligación de aviso previo.

ACCESORIOS

CIRCULADORES Y BOMBAS EN LÍNEA

KIT RACORES	DESCRIPCIÓN	CÓDIGO	PRECIO €	MODELO	PESO Kg	CANT. x CAJA
	½" F - JUEGO RACORES	60110426	15	EVOSTA2 40-70/130 ½	0,4	24
				EVOSTA3 40/130 ½ - 60/130 ½ - 80/130 ½		
				EVOSTA2 SOL 20-75/130 ½ \ 20-105/130 ½ \ 30-145/130 ½		
	¾" F - JUEGO RACORES	547121050	15	EVOSTA2 40-70/130 - 40-70/180	0,4	24
				EVOSTA3 40/130 - 60/130 - 80/130 EVOSTA3 40/180 - 60/180 - 80/180		
				EVOSTA2 SOL 20-75/130 \ 20-105/130 \ 30-145/130 EVOSTA2 SOL 20-75/180 \ 20-105/180 \ 30-145/180		
				EVOPLUS 40/180 - 60/180 - 80/180 - 110/180		
	1" F - JUEGO RACORES	547121060	15	EVOSTA2 40-70/130 EVOSTA2 40-70/180	0,4	24
				EVOSTA3 40/130 - 60/130 - 80/130 EVOSTA3 40/180 - 60/180 - 80/180		
				EVOSTA2 SOL 20-75/130 \ 20-105/130 \ 30-145/130 EVOSTA2 SOL 20-75/180 \ 20-105/180 \ 30-145/180		
				EVOPLUS 40/180 - 60/180 - 80/180 - 110/180		
	1" ¼ F - JUEGO RACORES	547121070	18	EVOSTA3 40/180 X - 60/180 X - 80/180 X	0,7	24
				EVOPLUS 40/180 X - 60/180 X - 80/180 X - 110/180 X		
				ALME 500 ALPE 2000		
				ALM 500 ALP 2000		
	1" ¼ M - JUEGO RACORES	547121080	18	EVOSTA2 40-70/130 EVOSTA2 40-70/180	0,4	24
				EVOSTA3 40/130 - 60/130 - 80/130 EVOSTA3 40/180 - 60/180 - 80/180		
				EVOSTA2 SOL 20-75/130 \ 20-105/130 \ 30-145/130 EVOSTA2 SOL 20-75/180 \ 20-105/180 \ 30-145/180		
				EVOPLUS 40/180 - 60/180 - 80/180 - 110/180		

KIT RACORES - LATÓN	DESCRIPCIÓN	CÓDIGO	PRECIO €	MODELO	PESO Kg	CANT. x CAJA
	½" F - JUEGO RACORES - LATÓN	547121120	32	EVOSTA2 SAN 40-70/150 \ 80/150	0,4	24
				EVOPLUS SAN 40/180 - 60/180 - 80/180 - 110/180		
				VS 8/150 - 16/150 - 35/150 - 65/150		
				ALM 200 - ALP 800		
	¾" F - JUEGO RACORES - LATÓN	547121130	32	EVOSTA2 SAN 40-70/150 \ 80/150	0,4	24
				EVOPLUS SAN 40/180 - 60/180 - 80/180 - 110/180		
				VS 8/150 - 16/150 - 35/150 - 65/150		
				ALM 200 - ALP 800		
	1" F - JUEGO RACORES - LATÓN	547121140	32	EVOSTA2 SAN 40-70/150 \ 80/150	0,4	24
				EVOPLUS SAN 40/180 - 60/180 - 80/180 - 110/180		
				VS 8/150 - 16/150 - 35/150 - 65/150		
				ALM 200 - ALP 800		

DAB PUMPS se reserva el derecho de efectuar modificaciones sin la obligación de aviso previo.

ACCESORIOS

CIRCULADORES Y BOMBAS EN LÍNEA

KIT RACORES - COBRE	DESCRIPCIÓN	CÓDIGO	PRECIO €	MODELO	PESO Kg
	Ø 22 - JUEGO RACORES COBRE - SOLDAR	547121150	28	EVOSTA2 SAN 40-70/150 \ 80/150	0,4
				EVOPLUS SAN 40/180 - 60/180 - 80/180 - 110/180	
				VS 8/150 - 16/150 - 35/150 - 65/150	
				ALM 200 - ALP 800	
	Ø 28 - JUEGO RACORES COBRE - SOLDAR	547121160	29	EVOSTA2 SAN 40-70/150 \ 80/150	0,4
				EVOPLUS SAN 40/180 - 60/180 - 80/180 - 110/180	
				VS 8/150 - 16/150 - 35/150 - 65/150	
				ALM 200 - ALP 800	

KIT DE AMPLIACIÓN	DESCRIPCIÓN	CÓDIGO	PRECIO €	MODELO	PESO Kg
	KIT DE AMPLIACIÓN 2" - 1" ½	547121170	31	EVOSTA2 40-70/130 EVOSTA2 40-70/180	0,1
				EVOSTA3 40/130 - 60/130 - 80/130 EVOSTA3 40/180 - 60/180 - 80/180	
				EVOPLUS 40/180 - 60/180 - 80/180 - 110/180	

KIT CUBIERTA AISLANTE	DESCRIPCIÓN	CÓDIGO	PRECIO €	MODELO	PESO Kg
	KIT CUBIERTA AISLANTE*	60189434	34	EVOSTA 2 (todos los modelos)	0,6
				EVOSTA 3 (todos los modelos) * de serie en la versión estándar	

CONECTOR DE ALIMENTACIÓN	DESCRIPCIÓN	CÓDIGO	PRECIO €	MODELO	PESO Kg
	CONECTOR EVOPLUS SMALL	60152234	61	EVOPLUS SMALL (todos los modelos)	0,1
	CONECTOR ANGULAR EVOSTA3	60192429	28	EVOSTA 3	0,1

DAB PUMPS se reserva el derecho de efectuar modificaciones sin la obligación de aviso previo.

ACCESORIOS

CIRCULADORES Y BOMBAS EN LÍNEA

MÓDULOS DE CONEXIÓN	DESCRIPCIÓN	CÓDIGO	PRECIO €	MODELO	PESO Kg
MODULO MULTIFUNCCIÓN	**MÓDULO BÁSICO EVOPLUS SMALL**	60152883	**139**	EVOPLUS SMALL (todos los modelos) EVOPLUS SMALL SAN (todos los modelos)	0,5
	MÓDULO MULTIFUNCIÓN EVOPLUS SMALL **Número de serie N2 o anterior**	60152884	**200**	EVOPLUS SMALL (todos los modelos) EVOPLUS SMALL SAN (todos los modelos) De serie en los modelos Evoplus Small D (gemelos)	0,5
	MÓDULO MULTIFUNCIÓN EVOPLUS SMALL **Número de serie N3 o posterior**	60201083	**200**	EVOPLUS SMALL (todos los modelos) EVOPLUS SMALL SAN (todos los modelos) De serie en los modelos Evoplus Small D (gemelos)	0,5
	MÓDULO CONVERSIÓN BUS LON/MOD	60162338	**906**	EVOPLUS SMALL (todos los modelos)	0,5
				EVOPLUS (todos los modelos)	0,5

MÓDULO BÁSICO

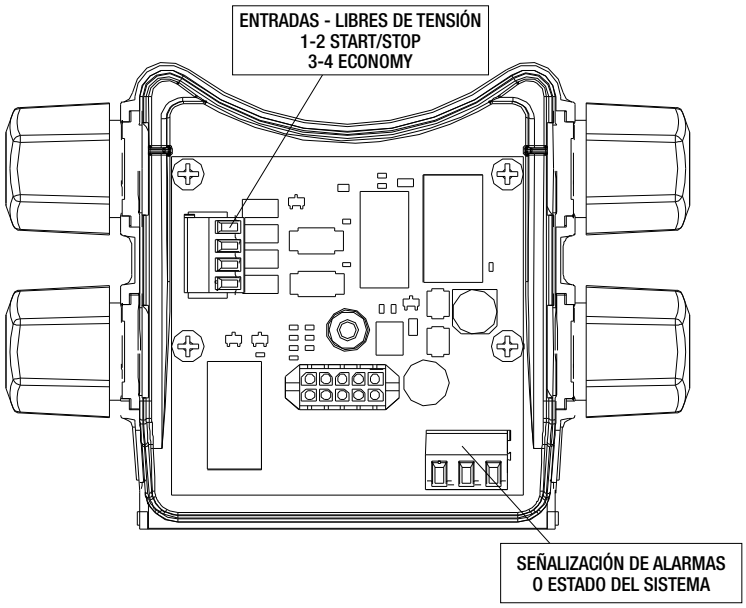

MÓDULO MULTIFUNCIÓN

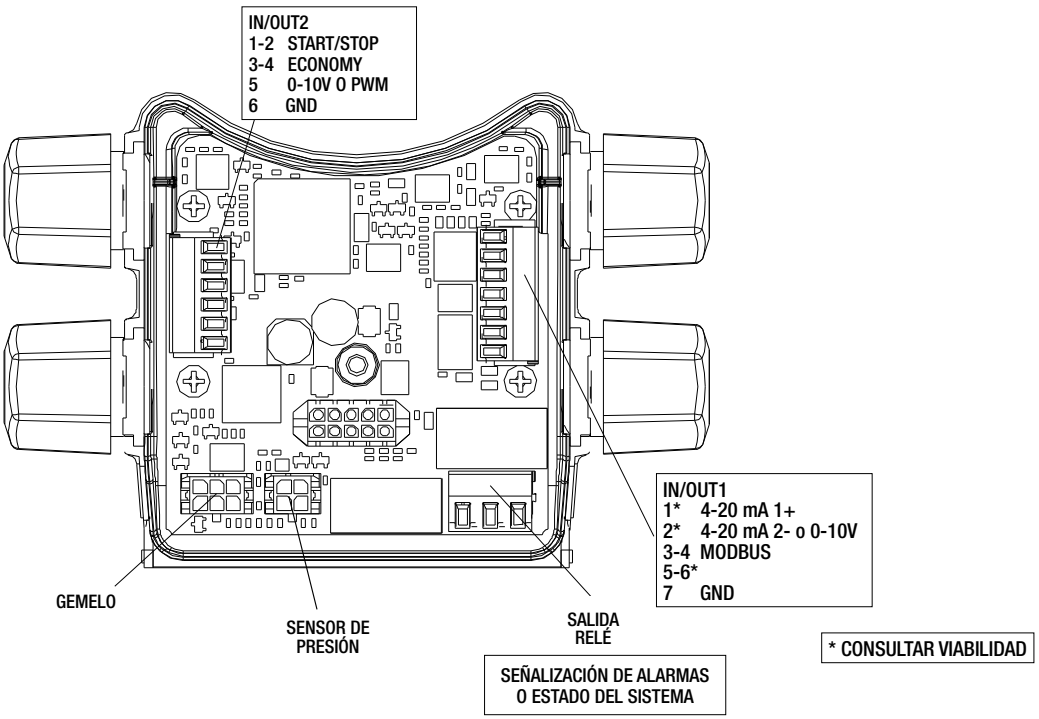

DAB PUMPS se reserva el derecho de efectuar modificaciones sin la obligación de aviso previo.

ACCESORIOS

CIRCULADORES Y BOMBAS EN LÍNEA

KIT DE ADAPTACIÓN PARA EVOPLUS	DESCRIPCIÓN	CÓDIGO	PRECIO €	MODELO	PESO Kg
	KIT DE COMPENSACIÓN DN40 (30mm)	60153181	**94**	EVOPLUS B / EVOPLUS D 40/220.40 - 60/220.40 - 80/220-40 - 100/220.40	2,5
	KIT DE COMPENSACIÓN DN50 (40mm)	60153182	**107**	EVOPLUS B / EVOPLUS D 40/240.50 - 60/240.50 - 80/240.50	3,3

CONTRABRIDAS CIEGAS	DESCRIPCIÓN	CÓDIGO	PRECIO €	MODELO	PESO Kg
	KIT BRIDAS CIEGAS DN32 PN10 EVOPLUS SMALL	60153741	**47**	EVOPLUS SMALL (modelos dobles)	4,7
	KIT BRIDAS CIEGAS DN32 PN10 EVOPLUS M&L	60164747	**53**	EVOPLUS MEDIUM&LARGE (modelos dobles)	4,7

KIT DE COMPENSACIÓN

DESCRIPCIÓN	CÓDIGO	PRECIO €	CM / CP - Modelo antiguo		CM / CP - Modelo actual		LONGITUD
			DN	DISTANCIA ENTRE BRIDAS	DN	DISTANCIA ENTRE BRIDAS	
KIT N° 1	147121520	**177**	65	475	65	360	115
KIT N° 2	147121530	**221**	80	525	80	360	165
KIT N° 3	147121540	**215**				440	85
KIT N° 4	147121550	**63**				500	25
KIT N° 5	147121560	**109**	100	550	100	500	50
KIT N° 6	147121570	**173**		630		550	80

DAB PUMPS se reserva el derecho de efectuar modificaciones sin la obligación de aviso previo.

KITS DE ADAPTACIÓN

KITS DE ADAPTACIÓN PARA SERVICIO RÁPIDO	DESCRIPCIÓN	CÓDIGO	PRECIO €	MODELO
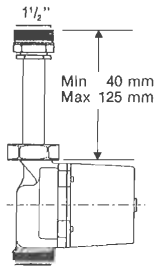	**KIT SERVICIO RÁPIDO -A-** MÍn - 40 mm / Máx - 125 mm 1" ½ >> 1" ½	547121300	**68**	EVOSTA2 40-70/130 \ EVOSTA2 40-70/180 EVOSTA3 40/130 - EVOSTA3 60/130 - EVOSTA3 80/130 EVOSTA3 40/180 - EVOSTA3 60/180 - EVOSTA3 80/180
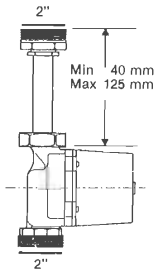	**KIT SERVICIO RÁPIDO -B-** MÍn - 40 mm / Máx - 125 mm 1" ½ >> 2"	547121310	**75**	EVOSTA2 40-70/130 \ EVOSTA2 40-70/180 EVOSTA3 40/130 - EVOSTA3 60/130 - EVOSTA3 80/130 EVOSTA3 40/180 - EVOSTA3 60/180 - EVOSTA3 80/180
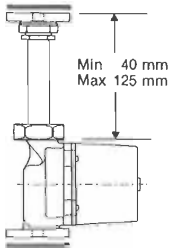	**KIT SERVICIO RÁPIDO -C-** MÍn - 40 mm / Máx - 125 mm 1" ½ >> DN25 / DN32	547121320	**98**	EVOSTA2 40-70/130 \ EVOSTA2 40-70/180 EVOSTA3 40/130 - EVOSTA3 60/130 - EVOSTA3 80/130 EVOSTA3 40/180 - EVOSTA3 60/180 - EVOSTA3 80/180
	KIT SERVICIO RÁPIDO -E- 2" >> 1" ¼	547121340	**40**	EVOSTA3 40/180X - 60/180X - 80/180X
	KIT SERVICIO RÁPIDO -E- 1" ½ >> 1"	547121350	**35**	EVOSTA2 40-70/130 \ EVOSTA2 40-70/180 EVOSTA3 40/130 - EVOSTA3 60/130 - EVOSTA3 80/130 EVOSTA3 40/180 - EVOSTA3 60/180 - EVOSTA3 80/180
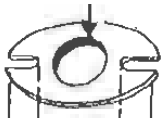	**KIT DE ADAPTACIÓN OVAL** DN40 >> 1" ¼	547121260	**41**	EVOSTA2 40-70/130 \ EVOSTA2 40-70/180 EVOSTA3 40/130 - EVOSTA3 60/130 - EVOSTA3 80/130 EVOSTA3 40/180 - EVOSTA3 60/180 - EVOSTA3 80/180
	KIT DE ADAPTACIÓN OVAL DN50 >> 2"	547121270	**41**	EVOSTA3 40/180X - 60/180X - 80/180X

DAB PUMPS se reserva el derecho de efectuar modificaciones sin la obligación de aviso previo.

ACCESORIOS

CIRCULADORES Y BOMBAS EN LÍNEA

KIT CONTRABRIDAS *	DESCRIPCIÓN	CÓDIGO	PRECIO €	MODELO	PESO Kg
	KIT CONTRABRIDA DN32 PN 10	60153288	56	EVOPLUS B / EVOPLUS D 40/220.32 - 60/220.32 - 80/220-32 - 110/220.32 - 120/220.32	4,7
	KIT CONTRABRIDA DN 32 PN 10 AISI 304	60153296	152	EVOPLUS B SAN 40/220.32 - 60/220.32 - 80/220-32 - 110/220.32 - 120/220.32	4,7
	KIT CONTRABRIDA DN40 PN 10	547121400	60	EVOPLUS B / EVOPLUS D 40/250.40 - 60/250.40 - 80/250.40 - 110/250.40 40/220.40 - 60/220.40 - 80/220-40 - 100/220.40 120/250.40 - 150/250.40 - 180/250.40	2,4
				KLPE 40/600 - DKLPE 40/60 KLPE 40/1200 - DKLPE 40/1200 KLPE 40/1800 - DKLPE 40/1800	
				KLM 40/300 - DKLM 40/300 KLP 40/600 - DKLP 40/600 KLP 40/900 - DKLP 40/900 KLP 40/1200 - DKLP 40/1200 KLP 40/1600 - DKLP 40/1600 KLP 40/1800 - DKLP 40/1800	
	KIT CONTRABRIDA DN 40 PN 10 AISI 304	60153297	224	EVOPLUS B SAN 40/250.40 - 60/250.40 - 80/250.40 - 110/250.40 120/250.40 - 150/250.40 - 180/250.40	2,5
 KIT CONTRABRIDAS DN50 PN 10	**KIT CONTRABRIDA DN50 PN 10**	547121410	67	EVOPLUS B / EVOPLUS D 40/240.50 - 60/240.50 - 80/240.50 100/280.50 - 120/280.50 - 150/280.50 - 180/280.50	3,2
				KLME50/600 - DKLME 50/600 KLPE 50/1200 - DKLPE 50/1200 KLPE 50/2000 - DKLPE 50/2000	
				KLM 50/300 - DKLM 50/300 KLM 50/600 - DKLM 50/600 KLP 50/900 - DKLP 50/900 KLP 50/1200 - DKLP 50/1200 KLP 50/1600 - DKLP 50/1600 KLP 50/2000 - DKLP 50/2000	
	KIT CONTRABRIDA DN 50 PN 10 AISI 304	60153298	260	EVOPLUS B SAN 100/280.50 - 120/280.50 - 150/280.50 - 180/280.50	3
	KIT CONTRABRIDA DN65 PN 10	547121420	83	EVOPLUS B / EVOPLUS D 40/340.65 - 60/340.65 - 80/340.65 100/340.65 - 120/340.65 - 150/340.65	4,0
				KLME 65/600 - DKLME 65/600 KLPE 65/1200 - DKLPE 65/1200 KLPE 65/2000 - DKLPE 65/2000	
				KLM 65/300 - DKLM 65/300 KLM 65/600 - DKLM 65/600 KLP 65/900 - DKLP 65/900 KLP 65/1200 - DKLP 65/1200 KLP 65/1600 - DKLP 65/1600 KLP 65/2000 - DKLP 65/2000	
 KIT CONTRABRIDAS DN 80 PN 16	**KIT CONTRABRIDA DN 65 PN 10 AISI 304**	60153299	294	EVOPLUS B SAN 40/340.65 - 60/340.65 - 80/340.65 100/340.65 - 120/340.65 - 150/340.65	4
	KIT CONTRABRIDA DN80 PN 10	547121430	88	EVOPLUS B / EVOPLUS D 40/360.80 - 60/360.80 - 80/360.80 - 100/360.80 - 120/360.80	4,8
				KLME 80/600 - DKLME 80/600 KLPE 80/1200 - DKLPE 80/1200 KLPE 80/2000 - DKLPE 80/2000	
				KLM 80/300 - DKLM 80/300 KLM 80/600 - DKLM 80/600 KLP 80/900 - DKLP 80/900 KLP 80/1200 - DKLP 80/1200 KLP 80/1600 - DKLP 80/1600 KLP 80/2000 - DKLP 80/2000	
	KIT CONTRABRIDA DN100 PN 10	60153289	112	EVOPLUS B / EVOPLUS D 40/450.100 - 60/450.100 - 80/450.100 - 100/450.100 - 120/450.100	4,3
	KIT CONTRABRIDA DN 40 - PN 16	109620040	68	CME 40 - CPE 40 - CM - CP 40	5,3
	KIT CONTRABRIDA DN 50 - PN 16	109620050	74	CME 50 - CPE 50 - CM - CP 50	6,3
	KIT CONTRABRIDA DN 65 - PN 16	109620060	80	CME 65 - CM-GE 65 - CP-GE 65 - CM 65 - CP 65	7,5
	KIT CONTRABRIDA DN 80 PN 16	109620080	108	EVOPLUS B / EVOPLUS D 40/360.80 - 60/360.80 - 80/360.80 - 100/360.80 - 120/360.80	9,5
				CM-GE 80 - CP-GE 80 - CM 80 - CP 80	
	KIT CONTRABRIDA DN 100 PN 16	109620100	122	EVOPLUS B / EVOPLUS D 40/450.100 - 60/450.100 - 80/450.100 - 100/450.100 - 120/450.100	10,9
				CM-GE 100 - CP-GE 100 - CM 100 - CP 100	
	KIT CONTRABRIDA DN 125 - PN 16	109620120	161	CM-GE 125 - CP-GE 125 - CM 125 - CP 125	14,5
	KIT CONTRABRIDA DN 150 - PN 16	109620150	209	CM-GE 150 - CP-GE 150 -CM 150 - CP 150	18,6

* El juego de contrabridas incluye: 2 contrabridas, tornillos y tuercas.

DAB PUMPS se reserva el derecho de efectuar modificaciones sin la obligación de aviso previo.

ACCESORIOS

CIRCULADORES Y BOMBAS EN LÍNEA

KIT BASE	DESCRIPCIÓN	CÓDIGO	PRECIO €
	KIT BASE MEDIANA	60199816	124
	KIT BASE GRANDE	60199817	149

TABLA DE SELECCIÓN

KIT BASE	CÓDIGO	MODELO BOMBA	CÓDIGO	MODELO BOMBA ELECTRÓNICA MONOFÁSICA	CÓDIGO	MODELO BOMBA ELECTRÓNICA TRIFÁSICA	CÓDIGO
MEDIANA	60199816	CP-G 65-1470/A/BAQE/1,5	1D4111G5U	CP-GE 65-1470/A/BAQE/ 1.5 M	60192030	CP-GE 65-1470/A/BAQE/ 1.5 T	60192041
		CP-G 65-1900/A/BAQE/2,2	1D4111G6U				
		CP-G 65-2280/A/BAQE/3	1D4111G7V			CP-GE 65-2280/A/BAQE/ 3 T	60192031
		CP-G 65-2640/A/BAQE/4	1D4111G8V			CP-GE 65-2640/A/BAQE/ 4 T	60192032
		CP-G 65-3400/A/BAQE/5,5	1D4211G9V			CP-GE 65-3400/A/BAQE/ 5.5 T	60191938
		CP-G 65-4100/A/BAQE/7,5	1D4211GAV			CP-GE 65-4100/A/BAQE/ 7.5 T	60167307
		CP-G 65-4700/A/BAQE/11	1D4311GBV			CP-GE 65-4700/A/BAQE/ 11 T	60167308
		CP-G 65-5500/A/BAQE/15	1D4311GCV			CP-GE 65-5500/A/BAQE/ 15 T	60167309
		CP-G 65-6150/A/BAQE/18,5	1D4311GDV				
		CP-G 65-7350/A/BAQE/22	1D4411GEV				
		CP-G 65-9250/A/BAQE/30	1D4411GFV				
		CP-G 80-1400/A/BAQE/2,2	1D5111G6U	CP-GE 80-1400/A/BAQE/ 2.2 M	60192033	CP-GE 80-1400/A/BAQE/ 2.2 T	60192042
		CP-G 80-1700/A/BAQE/3	1D5111G7V				
		CP-G 80-2050/A/BAQE/4	1D5111G8V			CP-GE 80-2050/A/BAQE/ 4 T	60192034
		CP-G 80-2400/A/BAQE/5,5	1D5111G9V			CP-GE 80-2400/A/BAQE/ 5.5 T	60192035
		CP-G 80-2770/A/BAQE/7,5	1D5211GAV			CP-GE 80-2770/A/BAQE/ 7.5 T	60167310
		CP-G 80-3250/A/BAQE/11	1D5211GBV			CP-GE 80-3250/A/BAQE/ 11 T	60167311
		CP-G 80-4000/A/BAQE/15	1D5211GCV			CP-GE 80-4000/A/BAQE/ 15 T	60167313
		CP-G 80-5150/A/BAQE/18,5	1D5311GDV				
		CP-G 80-5650/A/BAQE/22	1D5311GEV				
		CP-G 80-6850/A/BAQE/30	1D5311GFV				
GRANDE	60199817	CP-G 80-8600/A/BAQE/37	1D5411GGV				
		CP-G 80-9600/A/BAQE/45	1D5411GHV				
		CP-G 80-10200/A/BAQE/55	1D5511GKV				
MEDIANA	60199816	CP-G 100-1600/A/BAQE/4	1D6111G8V			CP-GE 100-1600/A/BAQE/ 4 T	60192036
		CP-G 100-1950/A/BAQE/5,5	1D6111G9V			CP-GE 100-1950/A/BAQE/ 5.5 T	60192037
		CP-G 100-2350/A/BAQE/7,5	1D6111GAV			CP-GE 100-2350/A/BAQE/ 7.5 T	60167315
GRANDE	60199817	CP-G 100-2400/A/BAQE/11	1D6211GBV			CP-GE 100-2400/A/BAQE/ 11 T	60167316
		CP-G 100-3050/A/BAQE/15	1D6211GCV			CP-GE 100-3050/A/BAQE/ 15 T	60167317
		CP-G 100-3550/A/BAQE/18,5	1D6211GDV				
		CP-G 100-3850/A/BAQE/22	1D6211GEV				
		CP-G 100-4800/A/BAQE/30	1D6311GFV				
		CP-G 100-5600/A/BAQE/37	1D6311GGV				
		CP-G 100-6300/A/BAQE/45	1D6311GHV				
		CP-G 100-8300/A/BAQE/55	1D6411GKV				
		CP-G 125-4750/A/BAQE/37	1D7311GGV				
		CP-G 125-5300/A/BAQE/45	1D7311GHV				
		CP-G 125-5800/A/BAQE/55	1D7311GKV				

DAB PUMPS se reserva el derecho de efectuar modificaciones sin la obligación de aviso previo.

ACCESORIOS

CIRCULADORES Y BOMBAS EN LÍNEA

KIT BASE	CÓDIGO	MODELO BOMBA	CÓDIGO	MODELO BOMBA ELECTRÓNICA MONOFÁSICA	CÓDIGO	MODELO BOMBA ELECTRÓNICA TRIFÁSICA	CÓDIGO
MEDIANA	60199816	CM-G 65-420/A/BAQE/0,25	1D4111GXC				
		CM-G 65-540/A/BAQE/0,37	1D4111G1C				
		CM-G 65-660/A/BAQE/0,55	1D4111G2C	CM-GE 65- 660/A/BAQE/0.55 M	60142768		
		CM-G 65-760/A/BAQE/0,55	1D4211G2C				
		CM-G 65-920/A/BAQE/0,75	1D4211G3W	CM-GE 65- 920/A/BAQE/0.75 M	60191977	CM-GE 65- 920/A/BAQE/0.75 T	60199816
		CM-G 65-1080/A/BAQE/1,1	1D4311G4W				
		CM-G 65-1200/A/BAQE/1,5	1D4311G5W	CM-GE 65-1200/A/BAQE/1.5 M	60191978	CM-GE 65-1200/A/BAQE/1.5 T	60199816
		CM-G 65-1530/A/BAQE/2,2	1D4311G6W				
		CM-G 65-1680/A/BAQE/3	1D4311G7X			CM-GE 65-1680/A/BAQE/3 T	60191979
		CM-G 65-2380/A/BAQE/4	1D4411G8X			CM-GE 65-2380/A/BAQE/4 T	60191980
		CM-G 80-550/A/BAQE/0,55	1D5111G2C				
		CM-G 80-650/A/BAQE/0,75	1D5111G3W	CM-GE 80- 650/A/BAQE/0.75 M	60191981	CM-GE 80- 650/A/BAQE/0.75 T	60199816
		CM-G 80-740/A/BAQE/1,1	1D5211G4W				
		CM-G 80-890/A/BAQE/1,5	1D5211G5W	CM-GE 80- 890/A/BAQE/1.5 M	60191982	CM-GE 80- 890/A/BAQE/1.5 T	60199816
		CM-G 80-1050/A/BAQE/2,2	1D5211G6W				
		CM-G 80-1530/A/BAQE/3	1D5311G7X			CM-GE 80-1530/A/BAQE/3 T	60191983
		CM-G 80-1700/A/BAQE/4	1D5311G8X			CM-GE 80-1700/A/BAQE/4 T	60191984
GRANDE	60199817	CM-G 80-2410/A/BAQE/5,5	1D5411G9X			CM-GE 80-2410/A/BAQE/5.5 T	60191985
		CM-G 80-2700/A/BAQE/7,5	1D5511GAX			CM-GE 80-2700/A/BAQE/7.5 T	60167282
		CM-G 80-3420/A/BAQE/11	1D5511GBX			CM-GE 80-3420/A/BAQE/11 T	60167283
MEDIANA	60199816	CM-G 100-510/A/BAQE/0,75	1D6111G3W	CM-GE 100- 510/A/BAQE/0.75 M	60191986	CM-GE 100- 510/A/BAQE/0.75 T	60199816
		CM-G 100-650/A/BAQE/1,1	1D6111G4W				
GRANDE	60199817	CM-G 100-660/A/BAQE/1,5	1D6211G5W				
		CM-G 100-865/A/BAQE/2,2	1D6211G6W	CM-GE 100- 865/A/BAQE/2,2 M	60191987	CM-GE 100- 865/A/BAQE/2,2 T	60199817
		CM-G 100-1020/A/BAQE/3	1D6211G7X			CM-GE 100-1020/A/BAQE/3 T	60191988
		CM-G 100-1320/A/BAQE/4	1D6311G8X			CM-GE 100-1320/A/BAQE/4 T	60191989
		CM-G 100-1650/A/BAQE/5,5	1D6311G9X			CM-GE 100-1650/A/BAQE/5,5 T	60191990
		CM-G 100-2050/A/BAQE/7,5	1D6411GAX			CM-GE 100-2050/A/BAQE/7,5 T	60167284
		CM-G 100-2550/A/BAQE/11	1D6411GBX			CM-GE 100-2550/A/BAQE/11 T	60167285
		CM-G 100-3290/A/BAQE/15	1D6511GCX			CM-GE 100-3290/A/BAQE/15 T	60167286
		CM-G 100-3680/A/BAQE/18,5	1D6511GDX				
		CM-G 100-4100/A/BAQE/22	1D6511GEX				
		CM-G 125-1075/A/BAQE/4	1D7311G8X			CM-GE 125-1075/A/BAQE/4 T	60191991
		CM-G 125-1270/A/BAQE/5,5	1D7311G9X			CM-GE 125-1270/A/BAQE/5.5 T	60191992
		CM-G 125-1560/A/BAQE/7,5	1D7311GAX			CM-GE 125-1560/A/BAQE/7.5 T	60167287
		CM-G 125-2100/A/BAQE/11	1D7411GBX			CM-GE 125-2100/A/BAQE/11 T	60167288
		CM-G 125-2550/A/BAQE/15	1D7411GCX			CM-GE 125-2550/A/BAQE/15 T	60167289
		CM-G 125-3200/A/BAQE/18,5	1D7511GDX				
		CM-G 125-3600/A/BAQE/22	1D7511GEX				
		CM-G 125-4022/A/BAQE/30	1D7511GFX				
		CM-G 150-955/A/BAQE/5,5	1D8411G9X			CM-GE 150- 955/A/BAQE/5.5 T	60191993
		CM-G 150-1322/A/BAQE/7,5	1D8411GAX			CM-GE 150-1322/A/BAQE/7.5 T	60167290
		CM-G 150-1600/A/BAQE/11	1D8411GBX			CM-GE 150-1600/A/BAQE/11 T	60167291
		CM-G 150-1950/A/BAQE/15	1D8411GCX			CM-GE 150-1950/A/BAQE/15 T	60167292
		CM-G 150-2200/A/BAQE/18,5	1D8411GDX				
		CM-G 150-2405/A/BAQE/22	1D8411GEX				

DAB PUMPS se reserva el derecho de efectuar modificaciones sin la obligación de aviso previo.

EBOX

CUADRO ELECTRÓNICO DE MANDO Y PROTECCIÓN

ebox plus D

ebox plus es un cuadro electrónico de control para la protección y funcionamiento automático para una o dos bombas (sumergibles para drenaje o presurización) monofásicas o trifásicas, instaladas en entornos domésticos, civiles e industriales.

ebox basic

ebox basic es un cuadro electrónico de control para la protección y funcionamiento automático para una o dos bombas (sumergibles para drenaje o presurización) monofásicas instaladas en entornos domésticos.

Tensión nominal de alimentación
ebox plus 1x230 V - 3x230 V & 3x400 V (selección automática)
ebox basic 1x230 V
Frecuencia 50 - 60 Hz
Potencia máxima de uso
ebox plus 5,5 kWatt + 5,5 kWatt
ebox basic 2,2 kWatt + 2,2 kWatt
Consumo máximo de uso 12 A + 12 A
Condensador de arranque
KIT suministrado como accesorio
Rango temperatura ambiente
-10° C + 40° C
Rango temperatura de almacenaje
-25° C + 55° C
Humedad relativa del aire 90% a 20° C
Altitud máxima 1000 s.l.m.
Grado de protección IP 55
Normativa referente a la construcción de cuadros EN 60335-1

ebox

D+CONNECT PÁG. 9

EBOX PÁG. 33

3" DISPLAY

- Guía *paso a paso* de configuración durante la primera instalación
- Permite consultar el historial de alarmas tanto del cuadro como de las bombas
- Facilita el seguimiento de las bombas y los sensores y el ajuste de los niveles de arranque / paro de las bombas
- Permite la elección de la lengua y una contraseña para bloquear los ajustes realizados.

SELECCIÓN AUTOMÁTICA DE LA TENSIÓN (ebox plus)

Con un único modelo en stock, es posible controlar de manera totalmente automática tanto bombas monofásicas como trifásicas.

MODELO	CÓDIGO	PRECIO €
EBOX BASIC 230/50-60	60163214	**572**
EBOX PLUS 230-400V/50-60	60163215	**713**
EBOX BASIC D 230/50-60	60163216	**658**
EBOX PLUS D 230-400V/50-60	60163217	**855**

ALIMENTACIÓN 50 HZ	ARRANQUE	P2 NOMINAL		CONSUMO MÁXIMO A	DISPLAY
		kW x2	HP x2		
1 X 230 V	DIRECTO	2,2	3	12+12	
1 X 230 V	DIRECTO	2,2	3	12+12	
3 X 230 V		3	4		
3 X 400 V		5,5	7,5		
1 X 230 V	DIRECTO	2,2	3	12+12	•
1 X 230 V	DIRECTO	2,2	3	12+12	•
3 X 230 V		3	4		
3 X 400 V		5,5	7,5		

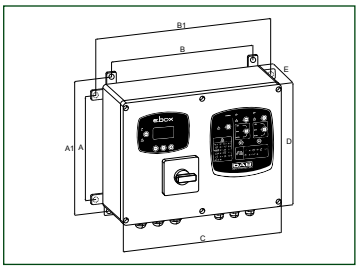

MODELO	A	A1	B	B1	C	D	E	DIMENSIONES EMBALAJE			PESO kg
								L/A	L/B	H	
EBOX BASIC 230/50-60	212	265	282	337	320	260	120	250	430	310	4
EBOX PLUS 230-400V/50-60	212	265	282	337	320	260	120	250	430	310	5
EBOX BASIC D 230/50-60	212	265	282	337	320	260	120	250	430	310	4
EBOX PLUS D 230-400V/50-60	212	265	282	337	320	260	120	250	430	310	5

DAB PUMPS se reserva el derecho de efectuar modificaciones sin la obligación de aviso previo.

ED

CUADRO ELECTROMECÁNICO DE MANDO Y PROTECCIÓN PARA 1 BOMBA

foto indicativa

Cuadro en material termoplástico auto extinguible, completo con soportes para su fijación a la pared. Cuadro auto protegido y que protege a la bomba de sobrecargas, cortocircuitos (rearme manual). Compuesto por:

- Interruptor general seccionador de la línea de alimentación con cierre de seguridad en la puerta (excepto en la versión monofásica)
- Transformador auto protegido para la alimentación de los mandos externos.
- Terminales para la conexión de la electrobomba y de los flotadores/ presostatos de control.
- Terminales libres de tensión para la instalación de alarmas
- Pulsador en la puerta para funcionamiento manual (versión monofásica)
- Selector 0 - Manual - Automático
- Indicadores protección amperimétrica
- Indicador bomba en funcionamiento
- Indicador presencia de tensión

Límites de uso temperatura ambiente
-10°C +40°C

Grado de protección IP55

ED *MONOFÁSICO 1x220 -240 V*

MODELO	CÓDIGO	PRECIO €	ALIMENT. 50 HZ	ARRANQUE	P2 NOMINAL		PROTECCIÓN TÉRMICA A	CONSUMO MÁXIMO A	
					kW	HP			
ED0,1M	60169998	**630**	1 X 220-240 V~	DIRECTO	0,1	0,1	0,63 - 1	1	Etiqueta de la placa del motor Tensión: 1 x 220 - 240 V Intensidad Nominal In: ..A I max = In * 1,1 El valor I máx tiene que estar dentro del rango de protección térmica
ED0,3M	60170001	**630**	1 X 220-240 V~	DIRECTO	0,2	0,3	1 - 1,6	1,6	
ED0,75M	60170003	**630**	1 X 220-240 V~	DIRECTO	0,6	0,75	2,5 - 4	4	

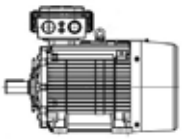

ED *TRIFÁSICO 3x400 V*

MODELO	CÓDIGO	PRECIO €	ALIMENT. 50 HZ	ARRANQUE	P2 NOMINAL		PROTECCIÓN TÉRMICA A	CONSUMO MÁXIMO A	
					kW	HP			
ED0,08T	60170013	**650**	3 x 400 V~	DIRECTO	0,1	0,08	0,4 - 0,63	1	Etiqueta de la placa del motor Tensión: 3 x 400 V Intensidad Nominal In: ..A I max = In * 1,1 El valor I máx tiene que estar dentro del rango de protección térmica
ED0,5T	60170015	**650**	3 x 400 V~	DIRECTO	0,4	0,5	1 - 1,6	2	
ED1T	108320330	**650**	3 x 400 V~	DIRECTO	0,7	1	1,6 - 2,5	3	
ED1,5T	108320340	**650**	3 x 400 V~	DIRECTO	1,1	1,.5	2,5 - 4	4	
ED2,5T	108320350	**657**	3 x 400 V~	DIRECTO	1,8	2,5	4 - 6,3	6	
ED4T	60170054	**692**	3 x 400 V~	DIRECTO	2,9	4	6,3 - 10	10	
ED8T	60170055	**701**	3 x 400 V~	DIRECTO	5,9	8	9 - 14	16	

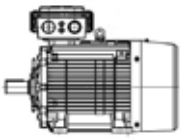

Para cuadros de potencia superior contactar con nuestra red de ventas.

DAB PUMPS se reserva el derecho de efectuar modificaciones sin la obligación de aviso previo.

ÍNDICE - ESYBOX LINE

ESYBOX MINI³
SISTEMA ELECTRÓNICO DE PRESURIZACIÓN
SUMINISTRO HIDRÁULICO EN INSTALACIONES DOMÉSTICAS
E7 **PÁG. 114**

ESYBOX
SISTEMA ELECTRÓNICO DE PRESURIZACIÓN
SUMINISTRO HIDRÁULICO EN INSTALACIONES DOMÉSTICAS
E7 **PÁG. 116**

ESYBOX DIVER
BOMBA SUMERGIDA MULTICELULAR ELECTRÓNICA 7"
CON VARIADOR DE VELOCIDAD
SUMINISTRO HIDRÁULICO EN INSTALACIONES DOMÉSTICAS
E7 **PÁG. 121**

ÍNDICE - BOMBAS AUTOASPIRANTES Y CENTRÍFUGAS MULTICELULARES

JET - JETINOX - JETCOM
BOMBAS CENTRÍFUGAS AUTOASPIRANTES
SUMINISTRO HIDRÁULICO EN INSTALACIONES DOMÉSTICAS
AG - AH - AI **PÁG. 123**

DP
BOMBAS PARA ASPIRACIÓN PROFUNDA
SUMINISTRO HIDRÁULICO EN INSTALACIONES DOMÉSTICAS
A3 **PÁG. 126**

EURO - EUROINOX - EUROCOM
BOMBAS CENTRÍFUGAS MULTICELULARES
SUMINISTRO HIDRÁULICO EN INSTALACIONES DOMÉSTICAS
AJ - AM - AL **PÁG. 128**

AQUAJET - AQUAJETINOX
GRUPOS DE PRESIÓN AUTOMÁTICOS AUTOASPIRANTES
SUMINISTRO HIDRÁULICO EN INSTALACIONES DOMÉSTICAS
A2 **PÁG. 131**

GRUPOS CON SMART PRESS
GRUPOS DE PRESIÓN ELECTRÓNICOS
(SISTEMAS ON/OFF AUTOMÁTICOS)
SUMINISTRO HIDRÁULICO EN INSTALACIONES DOMÉSTICAS
DD **PÁG. 133**

GRUPOS CON CONTROLLER
GRUPOS DE PRESIÓN ELECTRÓNICOS
(SISTEMAS ON/OFF AUTOMÁTICOS)
SUMINISTRO HIDRÁULICO EN INSTALACIONES DOMÉSTICAS
DD **PÁG. 133**

NBB
SISTEMA DE PRESURIZACIÓN CON DEPÓSITO DE ACUMULACIÓN
SUMINISTRO HIDRÁULICO EN INSTALACIONES DOMÉSTICAS
DJ **PÁG. 134**

ACTIVE SWITCH
SISTEMAS DE REUTILIZACIÓN DEL AGUA DE LLUVIA
SUMINISTRO HIDRÁULICO EN INSTALACIONES DOMÉSTICAS
A5 **PÁG. 135**

AQUAPROF
SISTEMAS DE REUTILIZACIÓN DEL AGUA DE LLUVIA
SUMINISTRO HIDRÁULICO EN INSTALACIONES DOMÉSTICAS
A5 **PÁG. 136**

ACCESORIOS
PÁG. 137

ESYBOX MINI ³

SISTEMA ELECTRÓNICO DE PRESURIZACIÓN

ESYBOX MINI ³ es el sistema de presurización automático compacto DAB para el suministro hidráulico en viviendas unifamiliares. **ESYBOX MINI ³** garantiza el confort de la presión constante (regulable de 1 a 5,5 bar) en la instalación y el ahorro energético gracias a la tecnología inverter. Apto para su utilización con agua potable, en instalaciones domésticos y en aplicaciones de riego. **ESYBOX MINI ³** no necesita componentes adicionales para su instalación.
Constituido por una bomba multicelular autoaspirante, **variador de velocidad inverter**, sensores de presión y flujo, display LCD orientable de alta resolución, **vaso de expansión** integrado de 1 litro de capacidad y válvula de retención de cartucho en la impulsión.
Posibilidad de instalarlo tanto vertical como horizontalmente gracias a las diferentes configuraciones de aspiración e impulsión. Gracias a sus reducidas dimensiones, es posible su instalación en pequeños espacios sin ventilación.

Rango de funcionamiento
caudal hasta 80 l/min; altura hasta 55 metros

Líquido bombeado limpio, sin sustancias sólidas ni abrasivas, no viscoso, no agresivo, no cristalizado, químicamente neutro.

Rango de temperatura del líquido
de 0º C a 35º C para uso doméstico
de 0º C a 40°C para otros usos.

Máxima profundidad de aspiración 8 metros.

Máxima temperatura ambiente +50°C

Presión máxima de trabajo
7,5 bar (750 kPa)

Grado de protección del motor IPX4

Clase de aislamiento F

Instalación
Posición horizontal o vertical fija

D+ CONNECT PÁG. 9

MODELO	CÓDIGO	PRECIO €	Nº TURBINAS	DATOS ELÉCTRICOS				DATOS HIDRÁULICOS								
				ALIMENT. 50 Hz	P1 MÁX		In A	m³/h	0,6	1,2	1,8	2,4	3,0	3,6	4,2	4,8
					kW	HP		l/min	10	20	30	40	50	60	70	80
ESYBOX MINI ³	60179457	**863**	3	1x220-240 V ~	0,85	1,1	4,8	H (m)	55,0	55,0	49,0	39,0	31,0	23,0	14,0	4,0

APLICACIONES

Apartamentos de hasta 3 plantas, 2 baños y 50m² de jardín.

CERTIFICADOS

ATTESTATION DE CONFORMITÉ SANITAIRE ACS

WRAS APPROVED PRODUCT

NSF

APTO PARA BOMBEAR AGUA DE:

POZOS DE HASTA 8 M DE PROFUNDIDAD

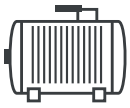

DEPÓSITOS RECOGIDA AGUA DE LLUVIA

DEPÓSITOS

AGUA DE RED
* donde esté permitido

NIVEL SONORO** **45** db(A)

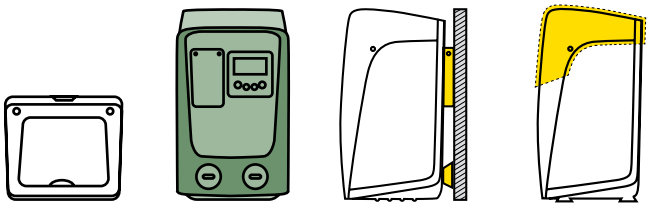

▶ **HORIZONTAL** ▶ **VERTICAL** ▶ **EN PARED con esywall** ▶ **EN EXTERIOR con kit outdoor**

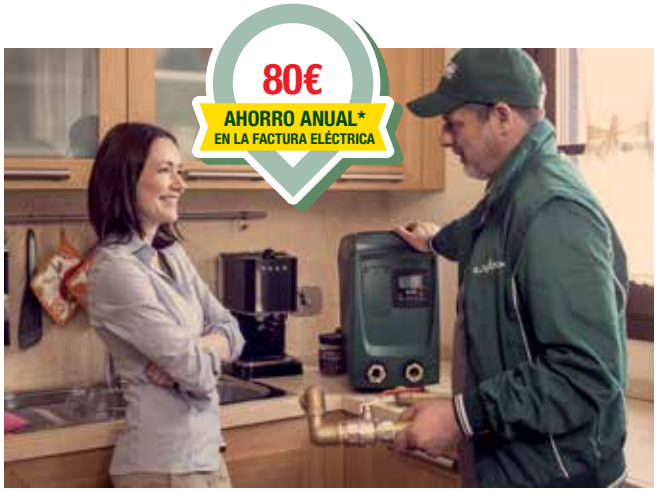

*Comparado con un sistema tradicional en condiciones de uso medio, puede variar en función del precio de la energía.
**nivel sonoro medido a 1 metro de distancia en campo libre

descubre
esybox LINE
https://esyboxline.com

DAB PUMPS se reserva el derecho de efectuar modificaciones sin la obligación de aviso previo.

ESYBOX MINI 3

SISTEMA ELECTRÓNICO DE PRESURIZACIÓN

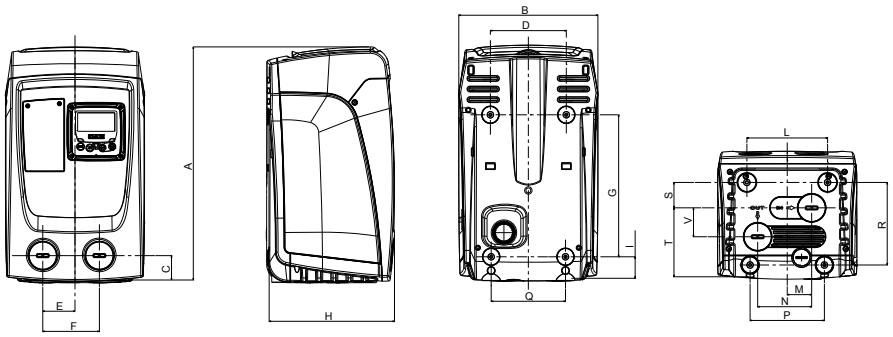

MODELO	A	B	C	D	E	F	G	H	I	L	M	N	P	Q	R	S	T	V	DNA	DNM	DIMENSIONES EMBALAJE			PESO Kg	CANT. x PALÉ
																					L/A	L/B	H		
ESYBOX MINI 3	439	263	46	143	60,7	106,7	279,5	236	40,5	152	46	101,7	140	140	155,5	47,8	133	54,5	1"	1"	300	500	320	14,6	18

ACCESORIOS

PRICE GROUP: **AP - E7**

	MODELO	CÓDIGO	PRECIO €
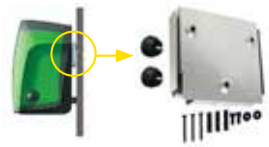	**ESYWALL** Kit completo de soporte, tornillería y dos accesorios para la absorción de las vibraciones.	60161442	76
	KIT RACORES 3PZ MF 1" - LATÓN Kit completo de 2 racores de 3 piezas para facilitar la conexión de las tuberías tanto a la aspiración como a la impulsión del ESYBOX o ESYBOX MINI 3.	SP00000630	37
D+ CONNECT Google play / App Store	**DCONNECT BOX 2** DConnect Box 2 y la nueva App permiten comprobar el estado de la bomba, configurar los parámetros de arranque y paro, ver los detalles de las alarmas y monitorizar el estado del sistema directamente desde un smartphone. DConnect Box 2 permite acceder al servicio cloud (nube) de DAB. Compatibles con todos los productos de la gama Esybox line 	60196424	242

KIT OUTDOOR	MODELO	CÓDIGO	PRECIO €
	ESYCOVER + ESYGRID **KIT OUTDOOR ESYBOX MINI 3** compuesto por esycover + esygrid que permite la instalación del ESYBOX MINI 3 en el exterior, protegiéndolo de la lluvia y de cuerpos extraños. Solo para instalación vertical	60185698	84

ESYGRID

REJILLA ANTI-INSECTOS

Apto tanto para instalación vertical como horizontal

ESYCOVER

INSTALACIÓN EN EL EXTERIOR

Apto solo para instalación vertical.

DAB PUMPS se reserva el derecho de efectuar modificaciones sin la obligación de aviso previo.

ESYBOX

SISTEMA ELECTRÓNICO DE PRESURIZACIÓN

ESYBOX es el sistema integrado de DAB para la presurización hidráulica en instalaciones domésticas y residenciales.
ESYBOX no necesita ningún elemento adicional para su instalación. Se compone de una bomba multicelular autoaspirante, **variador de velocidad inverter**, sensores de presión y flujo, display LCD de alta resolución y un **vaso de expansión** integrado de 2 litros.
Se puede instalar tanto horizontal como verticalmente, e incluso en espacios con poca ventilación. El motor refrigerado por agua, la carcasa protectora de ABS fono- absorbente, los pies antivibraciones y la electrónica lo convierten en un producto extremadamente **silencioso (43 dB)** y compacto.
El dispositivo **wireless** facilita la creación de grupos de presurización sin cables (hasta 4 bombas) y la conexión con otros dispositivos DAB (como el esylink).
Protecciones incorporadas: formación de hielo, marcha en seco, anti-cycling, amperimétrica, sobretemperatura, tensión de alimentación anómala, etc.

Grado de protección IP X4
Clase de aislamiento F
Líquido bombeado limpio, sin sustancias sólidas ni abrasivas, no viscoso, no agresivo, no cristalizado, químicamente neutro.
Máxima temperatura del líquido +40°C
Máxima temperatura ambiente +50°C
Máxima profundidad de aspiración 8 metros.
Presión máxima de trabajo 8 bar (800 kPa).

D+ CONNECT PÁG. 9

MODELO	CÓDIGO	PRECIO €
ESYBOX	60147200	1.377

Nº TURBINAS	DATOS ELÉCTRICOS				DATOS HIDRÁULICOS													
	ALIMENT. 50 Hz	P1 MÁX		I MÁX A	m³/h	0	0,6	1,2	1,8	2,4	3,0	3,6	4,2	4,8	5,4	6	6,6	7,2
		kW	HP		l/min	0	10	20	30	40	50	60	70	80	90	100	110	120
5	1x220-240 V ~	1,55	2,1	10	H (m)	65	63,5	61,5	59,5	57	53	48	41,5	35	27,5	19	10	2

APLICACIONES

esybox

Casas y pequeños edificios de hasta 6 plantas y un máximo de 9 apartamentos.

esybox twin

Pequeños y grandes edificios de hasta 9 plantas y un máximo de 17 apartamentos.

CERTIFICADOS

ATTESTATION DE CONFORMITÉ SANITAIRE ACS
WRAS APPROVED PRODUCT
NSF

APTO PARA BOMBEAR AGUA DE:

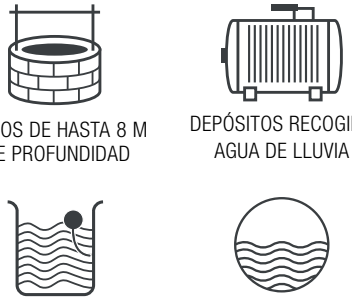

POZOS DE HASTA 8 M DE PROFUNDIDAD

DEPÓSITOS RECOGIDA AGUA DE LLUVIA

DEPÓSITOS

AGUA DE RED
* donde esté permitido

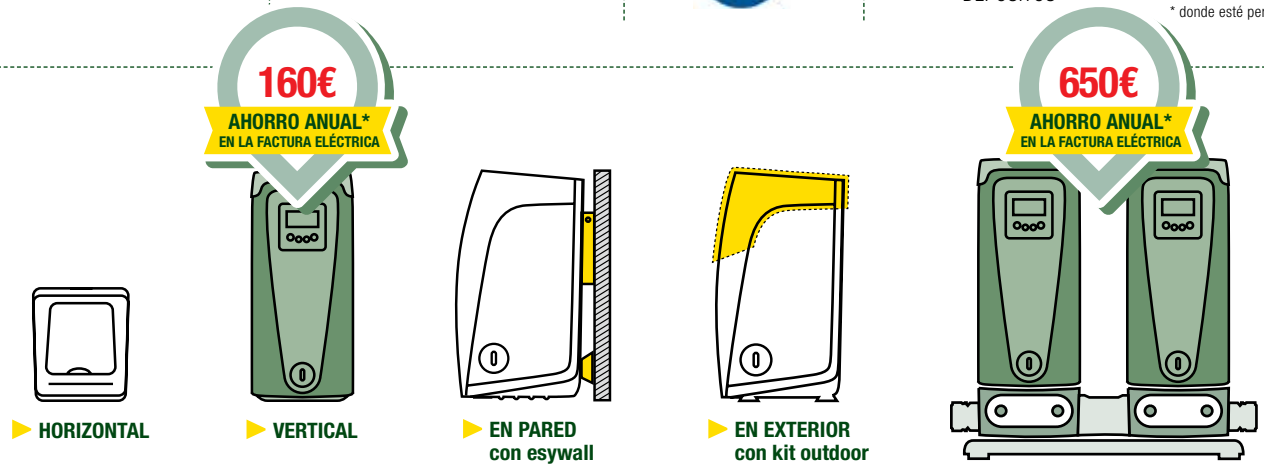

*Comparado con un sistema tradicional en condiciones de uso medio, puede variar en función del precio de la energía.

**nivel sonoro medido a 1 metro de distancia en campo libre

ESYBOX TWIN

MODELO	CÓDIGO	PRECIO €
ESYBOX TWIN ***	60170272	3.216

*** Se suministra desmontado

descubre
esybox LINE
https://esyboxline.com

DAB PUMPS se reserva el derecho de efectuar modificaciones sin la obligación de aviso previo.

ESYBOX

SISTEMA ELECTRÓNICO DE PRESURIZACIÓN

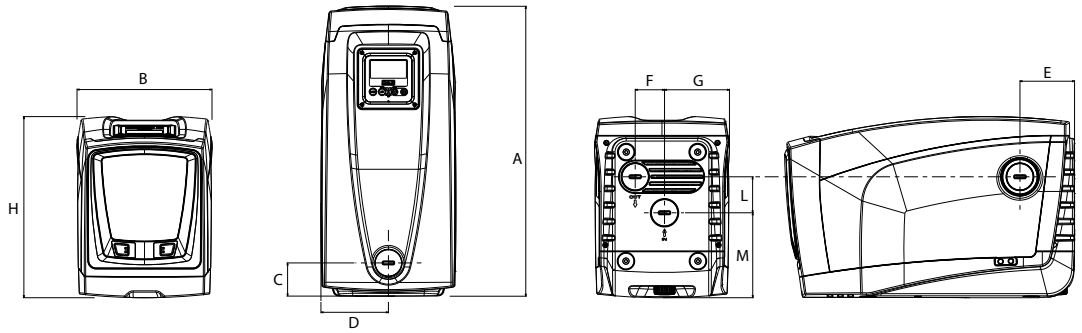

MODELO	A	B	C	D	E	F	G	I Ø	H	L	M	DNA	DNM	DIMENSIONES EMBALAJE			PESO Kg	CANT. x PALÉ
														L/A	L/B	H		
ESYBOX	564	263	65	131,5	106	57	126,2	9	362	70	165,2	1"	1"	685	360	490	27	6

ACCESORIOS

PRICE GROUP: **AP - E7**

	MODELO	CÓDIGO	PRECIO €
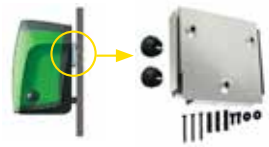	**ESYWALL** Kit completo de soporte, tornillería y dos accesorios para la absorción de las vibraciones.	60161442	76
	KIT RACORES 3PZ MF 1" - LATÓN Kit completo de 2 racores de 3 piezas para facilitar la conexión de las tuberías tanto a la aspiración como a la impulsión del ESYBOX o ESYBOX MINI 3.	SP00000630	37
D+ CONNECT Google play · App Store	**DCONNECT BOX 2** DConnect Box 2 y la nueva App permiten comprobar el estado de la bomba, configurar los parámetros de arranque y paro, ver los detalles de las alarmas y monitorizar el estado del sistema directamente desde un smartphone. DConnect Box 2 permite acceder al servicio cloud (nube) de DAB. Compatibles con todos los productos de la gama Esybox line 	60196424	242

KIT OUTDOOR	MODELO	CÓDIGO	PRECIO €
	ESYCOVER + ESYGRID **KIT OUTDOOR ESYBOX** compuesto por esycover + esygrid que permite la instalación del ESYBOX en el exterior, protegiéndolo de la lluvia y de cuerpos extraños. Solo para instalación vertical	60185697	90

ESYGRID

REJILLA ANTI-INSECTOS

Apto tanto para instalación vertical como horizontal

ESYCOVER

INSTALACIÓN EN EL EXTERIOR

Apto solo para instalación vertical.

DAB PUMPS se reserva el derecho de efectuar modificaciones sin la obligación de aviso previo.

ESYBOX

SISTEMA ELECTRÓNICO DE PRESURIZACIÓN

	MODELO	CÓDIGO	PRECIO €
	ESYDOCK 4 posibilidades de configuración hidráulica, instalación rápida, ágil y flexible	60147247	**240**
	ESYDOCK TWIN Es la evolución del esydock, con los mismos beneficios y características, para la creación de grupos de dos bombas. Grandes prestaciones gracias a la posibilidad de funcionamiento simultáneo, con unas dimensiones un 50% menores respecto a cualquier otro sistema tradicional.	60160491	**462**
	KIT RACORES ESYDOCK TWIN Kit de racores para colectores de aspiración e impulsión con forma de 'T' de 2" para conectar dos esydock twin y crear grupos de hasta 4 bombas. Cada colector (aspiración e impulsión) compuesto por: - 2 tuerca de 1"¼ - 2 reducciones de 1"¼ hembra - 2" macho - 3 racores de 3 piezas de 2" - 1 racor 'T' de 2" hembra	60184281	**425**

RACORES DE IMPULSIÓN Y ASPIRACIÓN DE 1" ¼

68 x 29 x 35 cm

DIMENSIONES KIT
73 x 75 x 35 cm

ESYBOX LINE

ESYBOX

SISTEMA ELECTRÓNICO DE PRESURIZACIÓN

	MODELO	CÓDIGO	PRECIO €
	ESYTANK Depósito estudiado para su utilización con esybox. Incluye: - esydock (versión especial) para conexión rápida. - tubo de aspiración con válvula de pie. - válvula de llenado de la red hidráulica con flotador. - rebosadero - racor de impulsión - predispuesto para su fijación al suelo - compuerta de inspección Capacidad 500 L con posibilidad de ampliación.	60161819	**1.099**
	DEPÓSITO AUXILIAR ESYTANK El DEPÓSITO AUXILIAR se suministra sin ningún accesorio y sin el ESYDOCK. El tanque tiene un diseño modular para acoplarse fácilmente con otras unidades ESYTANK, haciendo que podamos ampliar el sistema hasta la capacidad necesaria. Se puede conectar por tres lados (laterales y parte trasera) con el KIT ACOPLAMIENTO DEPÓSITO ESYTANK	60166063	**819**
	KIT ACOPLAMIENTO DEPÓSITO ESYTANK El KIT DE ACOPLAMIENTO está compuesto por un manguito de PVC con junta (D. 160 mm x L=150), dos tubos de alineación de PVC (D. 50 mm x L=60) y una tuerca de conexión para la opción 2-bomba. Posibilita la conexión entre depósitos ESYTANK o entre el ESYTANK y el DEPÓSITO AUXILIAR ESYTANK	60166008	**91**
	KIT IMPULSIÓN AUXILIAR ESYTANK Compuesto por un tubo de PP de 1”. Permite disponer de una impulsión auxiliar para sistemas con un solo depósito o, junto con el KIT DE ACOPLAMIENTO, permite conectar más sistemas ESYTANK y ESYBOX juntos, o realizar grupos de presión con varios depósitos y varias bombas.	60162079	**71**

	MODELO	CÓDIGO	PRECIO €
	KIT ESYLINK * Accesorio dotado de interfaz wireless 802.15.4, que permite conectar al ESYBOX 4 entradas digitales (presostato, flotador, etc), controlar 2 relés de salida (alarmas, estado, etc) y tener la posibilidad de conectar un sensor de presión auxiliar. Kit completo de cuadro eléctrico y alimentación	60164735	**381**

* SIN CABLEAR

DAB PUMPS se reserva el derecho de efectuar modificaciones sin la obligación de aviso previo.

ESYBOX

SISTEMA ELECTRÓNICO DE PRESURIZACIÓN

ESYDOCK

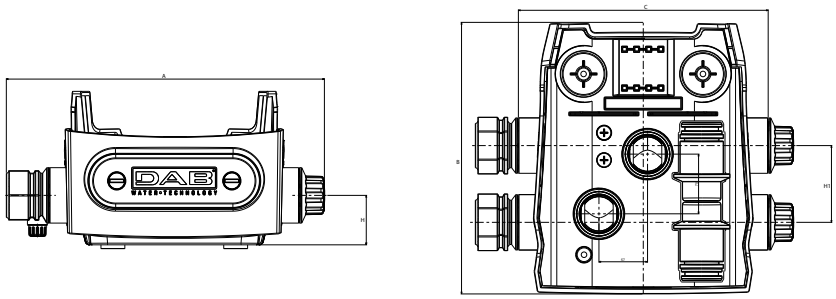

MODELO	A	B	C	H	H1	DNA	DNM	DIMENSIONES EMBALAJE			PESO Kg	CANT. x PALÉ
								L/A	L/B	H		
ESYDOCK	373	318,5	293	58	90	1" ¼	1" ¼	346	295	230	4	32

ESYDOCK TWIN

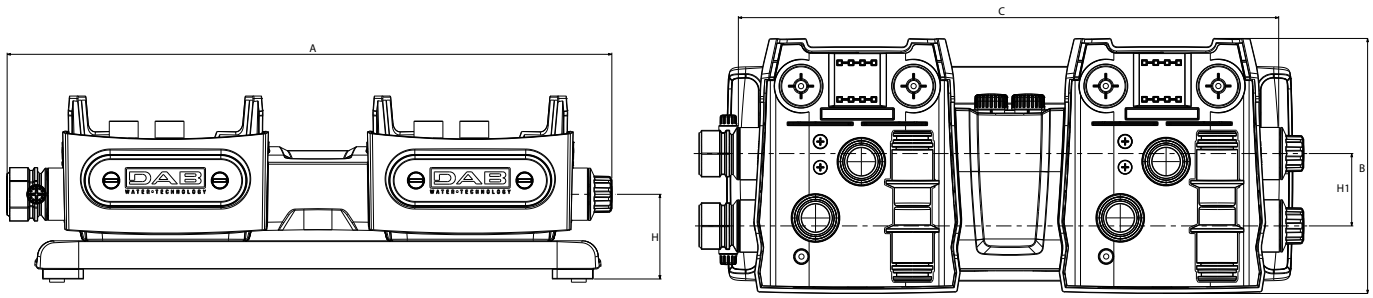

MODELO	A	B	C	H	H1	DNA	DNM	DIMENSIONES EMBALAJE			PESO Kg	CANT. x PALÉ
								L/A	L/B	H		
ESYDOCK TWIN - GAS	752	317	672	105,3	90	1" ¼	1" ¼	734	330	260	11,8	12

ESYTANK

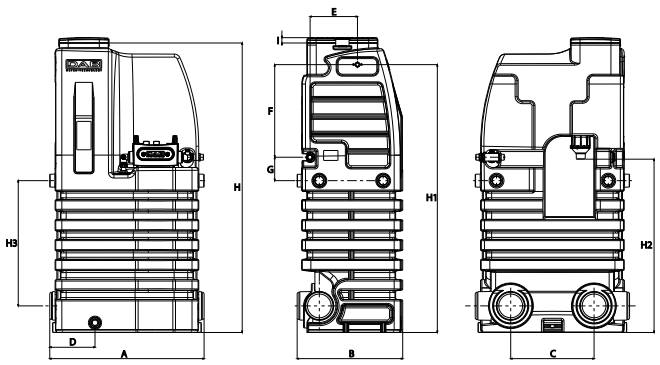

ESYWALL

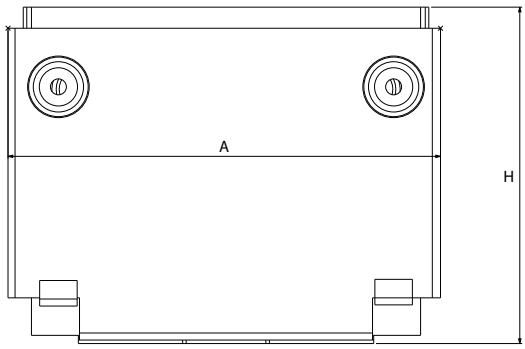

MODELO	A	H	DIMENSIONES EMBALAJE			PESO Kg	CANT. x PALÉ
			L/A	L/B	H		
ESYWALL	184,5	143,5	350	250	46	1	153

MODELO	A	B	C	D	E	F	G	H	H1	H2	H3	I
ESYTANK	870	595	470	255	267	522	132	1632	1510	977	706	30

DESCRIPCIÓN	DIMENSIONES EMBALAJE			PESO KG
	L/A	L/B	H	
KIT ESYLINK - esylink + cable USB + caja eléctrica 8DIN + alimentación + 3 prensaestopa	275	360	200	1,9

DAB PUMPS se reserva el derecho de efectuar modificaciones sin la obligación de aviso previo.

ESYBOX DIVER

BOMBA SUMERGIDA MULTICELULAR ELECTRÓNICA 7" CON VARIADOR DE VELOCIDAD

VERSIÓN X + KIT

Bomba sumergida electrónica multicelular de 7" con variador de frecuencia diseñada para su uso en pozos, cisternas y depósitos de agua limpia. Se puede instalar sumergida, parcialmente sumergida o en superficie (con el accesorio DOC68).
Ideal para su uso en instalaciones domésticas y residenciales de presurización, reutilización del agua de lluvia, jardinería y actividades de riego. Electrónica con variador de velocidad que ajusta el rendimiento en función de las necesidades del sistema, válvula de retención y asa para el transporte. La electrónica también protege la bomba contra el funcionamiento en seco y el inverter ahorra energía. Diseño modular innovador: la parte hidráulica, el motor, la parte eléctrica y el filtro se pueden desmontar por separado, lo que simplifica el mantenimiento. Válvula de sobrepresión para resistir la formación de hielo en la tubería y proteger del golpe de ariete.
Es posible ajustar la altura de aspiración hasta 8 cm. Se puede conectar un flotador sin comprometer la estanqueidad de la bomba gracias al protocolo NFC. Equipado con un pequeño vaso de expansión. Cable de alimentación de 15 metros con enchufe.
Con el DConnect Box 2, suministrado de serie, y la App DConnect para Android o iOS se puede controlar la bomba desde un smartphone.
Disponible también versión X con entrada de 1 " y kit manguera de aspiración de 1 metro más flotador para evitar la succión de impurezas procedentes del fondo del pozo.
Toda la bomba está certificada IP 68. Utilizando el accesorio DOC68 (suministrado por separado), se consigue una bomba de superficie IP 68 que se puede instalar en superficie bajo el nivel del agua (en carga).

Caudal máximo 7,2 m³/h
Altura hasta 55 m
Profundidad máxima de inmersión 12 m
Tipo de líquido bombeado Limpio, libre de sólidos o sustancias abrasivas, no viscoso, no agresivo, no cristalizado y químicamente neutro
Paso libre 2 mm
Rango de temperatura del líquido de +0°C a +50°C
Profundidad máxima de trabajo 15 m
Configuración de fábrica - Arranque 2,4 bar (±0,2)
Impulsión Roscada 1" ¼
Diámetro máximo de la bomba 185 mm
Grado de protección IP 68
Clasificación aislamiento motor F
Cable de alimentación 15 m con enchufe
Instalación Fija, horizontal o vertical. Sumergida o semisumergida. Puede instalarse en superficie bajo el nivel del agua (en carga) en posición vertical con el accesorio DOC68 (se suministra por separado)

esybox DIVER

D+ CONNECT PÁG. 9

MODELO	CÓDIGO	PRECIO €	VERSIÓN X		VERSIÓN X +KIT ASPIRACIÓN 1m	
			CÓDIGO	PRECIO €	CÓDIGO	PRECIO €
ESYBOX DIVER	60188296	**1.447**	60195078	**1.491**	60196494	**1.561**

DATOS ELÉCTRICOS					DATOS HIDRÁULICOS												
ALIMENT. 50 Hz	P1 MAX kW	P2 NOM.		In A	m³/h	0	0,6	1,2	1,8	2,4	3,0	3,6	4,2	4,8	5,4	6	6,6
		kW	HP		l/min	0	10	20	30	40	50	60	70	80	90	100	110
1x220-240V~	1,3	0,95	1,3	5,5	H (m)	55	55	55	55	55	55	53	44	34	26	17	7,5

APLICACIONES

Casas y pequeños edificios de hasta 6 plantas y un máximo de 9 apartamentos.

CERTIFICados

APTO PARA BOMBEAR AGUA DE:

POZOS INMERSIÓN MÁXIMA 12M

DEPÓSITOS RECOGIDA AGUA DE LLUVIA

DEPÓSITOS

descubre esybox LINE
https://esyboxline.com

DAB PUMPS se reserva el derecho de efectuar modificaciones sin la obligación de aviso previo.

ESYBOX DIVER

BOMBA SUMERGIDA MULTICELULAR ELECTRÓNICA 7" CON VARIADOR DE VELOCIDAD

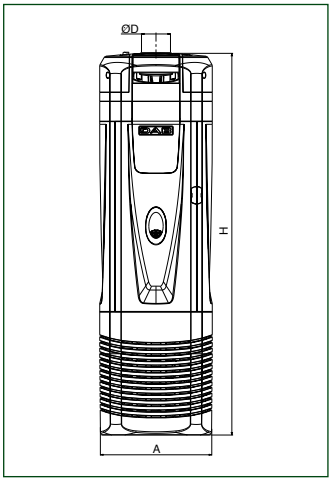

MODELO	A	Ø D	H	DNM	DIMENSIONES EMBALAJE			VOLUMEN EMBALAJE m^3	CANTIDAD POR PALÉ	PESO Kg
					L/A	L/B	H			
ESYBOX DIVER	185	1" ¼	651	32	780	230	300	0,05382	15	17

ACCESORIOS

PRICE GROUP: **AA**

	DESCRIPCIÓN	CÓDIGO	PRECIO €
	FLOTADOR NFC Detecta el nivel de agua en el depósito, evitando el vaciado de este último y el funcionamiento en seco de la bomba debido a un nivel de agua demasiado bajo.	60184577	**68**
	KIT ASPIRACIÓN PARA VERSIÓN X Se utiliza con la versión X para recoger agua a un nivel tal que se evite el bombeo de la arena y del lodo que normalmente se encuentran en el fondo de pozos y tanques.	60195974	**168**
	DOC68 El DOC68 permite la instalación de Esybox diver incluso fuera del agua, como una bomba de superficie con certificación IP68.	60192274	**76**

PRICE GROUP: **E7**

	DCONNECT BOX 2* DConnect Box 2 y la nueva App permiten comprobar el estado de la bomba, configurar los parámetros de arranque y paro, ver los detalles de las alarmas y monitorizar el estado del sistema directamente desde un smartphone. Utilizando el sensor de nivel también es posible controlar el agua restante en el depósito. DConnect Box 2 permite acceder al servicio cloud (nube) de DAB. *Se suministra de serie con esybox diver Compatibles con todos los productos de la gama Esybox line	60196424	**242**
	SENSOR NIVEL DE AGUA NFC Conectado al DConnect Box 2, controla el nivel del agua en el depósito y se lo notifica al usuario a través de la App.	60184570	**55**

JET - JETINOX - JETCOM

BOMBAS CENTRÍFUGAS AUTOASPIRANTES

JET

JETINOX

JETCOM

Bomba centrífuga autoaspirante con una excelente capacidad de aspiración incluso con presencia de burbujas de aire en el líquido. Idónea para el suministro de agua en instalaciones domésticas, pequeña agricultura, jardinería, y en todas las aplicaciones en las que es necesaria la función de autoaspiración.

Jet: cuerpo bomba de fundición.
Jetinox: cuerpo bomba de acero inoxidable.
Jetcom: cuerpo bomba de tecnopolímero.

Soporte motor de aluminio fundido. Turbina, difusor, tubo Venturi y filtro de tecnopolímero. Anillos de ajuste de acero inoxidable. Cierre mecánico de carbón/cerámica. Motor asíncrono hermético refrigerado por ventilación externa. Protección termo amperimétrica incorporada y condensador permanente en la versión monofásica. Para la protección del motor trifásico se recomienda el uso de un dispositivo de protección contra sobrecargas que respete las normas vigentes.

Rango de funcionamiento
de 0,4 a 10,5 m³/h con altura de elevación de hasta 62 metros

Rango de temperatura del líquido
de 0°C a +35°C para uso doméstico (EN 60335-2-41).
de 0°C a +40°C para otros usos

Líquido bombeado limpio, sin sustancias sólidas ni abrasivas, no viscoso, no agresivo, no cristalizado, químicamente neutro.

Máxima temperatura ambiente + 40°C.

Presión máxima de trabajo
6 bar (600 kPa) - Jet y Jetcom
8 bar (800 kPa) - Jetinox y Jet 200-300-151-251.

Grado de protección
IP 44 (IP 55 - protección caja de conexiones).

Clase de aislamiento F.

IE3 ≥ 0,75 kW

JET

MODELO	CÓDIGO	PRECIO €	DATOS ELÉCTRICOS						DATOS HIDRÁULICOS									
			ALIMENTACIÓN 50 Hz	P2 NOMINAL		In	CONDENSADOR		m³/h	0	0,6	1,2	1,8	2,4	3,0	3,6	4,2	4,8
				kW	HP	A	µF	Vc	l/min	0	10	20	30	40	50	60	70	80
JET 62 M	102660000	**246**	1X220-240 V~	0,44	0,6	3,12	12,5	450	H (m)	42	35	29,2	25,6	22,9	21,1			
JET 82 M	102660020	**244**	1X220-240 V~	0,6	0,8	3,8	12,5	450		47	40	34	30	26,2	23,5	20,3		
JET 102 M	102660040	**284**	1X220-240 V~	0,75	1	5,1	16	450		53,8	47	41	36,3	32,4	28,8	25,8		
JET 112 M	102660060	**311**	1X220-240 V~	1	1,36	6,2	25	450		61	54	47,8	42,8	38,8	34,8	20		
JET 92 M	102660080	**276**	1X220-240 V~	0,75	1	4,2	14	450		36,2	33,5	31	28,4	26	24	21,8	19,6	17
JET 132 M	102660100	**307**	1X220-240 V~	1	1,36	6,6	25	450		48,3	45,6	42,8	40	37,6	35	32,5	30	27,2
JET 82 T	60204049	**244**	3X230-400 V~	0,6	0,8	2,8-1,6	-	-		47	40	34	30	26,2	23,5	20,3		
JET 102 T	60179394	**319**	3X230-400 V~	0,75	1	3,4-2	-	-		53,8	47	41	36,3	32,4	28,8	25,8		
JET 112 T	60179414	**338**	3X230-400 V~	1	1,36	4,1-2,4	-	-		61	54	47,8	42,8	38,8	34,8	20		
JET 132 T	60179413	**333**	3X230-400 V~	1	1,36	4,3-2,5	-	-		48,3	45,6	42,8	40	37,6	35	32,5	30	27,2

JETINOX

MODELO	CÓDIGO	PRECIO €	DATOS ELÉCTRICOS						DATOS HIDRÁULICOS									
			ALIMENTACIÓN 50 Hz	P2 NOMINAL		In	CONDENSADOR		m³/h	0	0,6	1,2	1,8	2,4	3,0	3,6	4,2	4,8
				kW	HP	A	µF	Vc	l/min	0	10	20	30	40	50	60	70	80
JETINOX 82 M	102640020	**289**	1X220-240 V~	0,6	0,8	3,8	12,5	450	H (m)	47	40	34	30	26,2	23,5	20,3		
JETINOX 102 M	102640040	**333**	1X220-240 V~	0,75	1	5,1	16	450		53,8	47	41	36,3	32,4	28,8	25,8		
JETINOX 112 M	102640060	**350**	1X220-240 V~	1	1,36	6,2	25	450		61	54	47,8	42,8	38,8	34,8	20		
JETINOX 92 M	102640080	**317**	1X220-240 V~	0,75	1	4,2	14	450		36,2	33,5	31	28,4	26	24	21,8	19,6	17,5
JETINOX 132 M	102640100	**350**	1X220-240 V~	1	1,36	6,6	25	450		48,3	45,6	42,8	40	37,6	35	32,5	30	27,2
JETINOX 102 T	60179395	**359**	3X230-400 V~	0,75	1	3,3-1,9	-	-		53,8	47	41	36,3	32,4	28,8	25,8		
JETINOX 132 T	60179415	**375**	3X230-400 V~	1	1,36	4,7-2,7	-	-		48,3	45,6	42,8	40	37,6	35	32,5	30	27,2

DAB PUMPS se reserva el derecho de efectuar modificaciones sin la obligación de aviso previo.

JET - JETINOX - JETCOM

BOMBAS CENTRÍFUGAS AUTOASPIRANTES

JETCOM

MODELO	CÓDIGO	PRECIO €	DATOS ELÉCTRICOS						DATOS HIDRÁULICOS									
			ALIMENTACIÓN 50 Hz	P2 NOMINAL		In A	CONDENSADOR		m³/h	0	0,6	1,2	1,8	2,4	3,0	3,6	4,2	4,8
				kW	HP		µF	Vc	l/min	0	10	20	30	40	50	60	70	80
JETCOM 62 M	102670000	**232**	1X220-240 V~	0,44	0,6	3,12	12,5	450	H (m)	42	35	29,2	25,6	22,9				
JETCOM 82 M	102670020	**242**	1X220-240 V~	0,6	0,8	3,8	12,5	450		47	40	34	30	26,2	23,5	20		
JETCOM 102 M	102670040	**282**	1X220-240 V~	0,75	1	5,1	16	450		53,8	47	41	36,3	32,4	28,8	25,8		
JETCOM 132 M	102670100	**300**	1X220-240 V~	1	1,36	6,6	25	450		48,3	45,6	42,8	40	37,6	35	32,5	30	27,2

JET 200...251

JET 151-251

JET 200-300

MODELO	CÓDIGO	PRECIO €	DATOS ELÉCTRICOS						DATOS HIDRÁULICOS															
			ALIMENTACIÓN 50 Hz	P2 NOMINAL		In A	CONDENSADOR		m³/h	0	0,6	1,2	1,8	2,4	3,0	3,6	4,2	4,8	6	7,2	9	9,6	10,5
				kW	HP		µF	Vc	l/min	0	10	20	30	40	50	60	70	80	100	120	150	160	175
JET 151 M	102160062	**637**	1X220-240 V~	1,1	1,5	7,2	31,5	450	H (m)	61	58,2	56	53	50	46	43	36						
JET 251 M	102160092	**726**	1X220-240 V~	1,85	2,5	10	40	450		62	60	58	56	54	51	48,5	46	43,5	39	34,2			
JET 200 M	102160142	**634**	1X220-240 V~	1,5	2	9	31,5	450		41			37,5	36,5	35,2	34	33	31,8	29,5	27,2	24	22,8	21,3
JET 300 M	102160162	**667**	1X220-240 V~	2,2	3	12	40	450		51			48	47	46	44,5	43	42	40	37	33	32	29
JET 151 T	60179886	**636**	3X230-400 V~	1,1	1,5	5,5-3,2	-	-		61	58,2	56	53	50	46	43	36						
JET 251 T	60179885	**721**	3X230-400 V~	1,85	2,5	6,4-3,7	-	-		62	60	58	56	54	51	48,5	46	43,5	39	34,2			
JET 200 T	60179888	**629**	3X230-400 V~	1,5	2	6,4-3,7	-	-		41			37,5	36,5	35,2	34	33	31,8	29,5	27,2	24	22,8	21,3
JET 300 T	60179887	**651**	3X230-400 V~	2,2	3	7,4-4,3	-	-		51			48	47	46	44,5	43	42	40	37	33	32	29

DAB PUMPS se reserva el derecho de efectuar modificaciones sin la obligación de aviso previo.

JET - JETINOX - JETCOM

BOMBAS CENTRÍFUGAS AUTOASPIRANTES

JET 62 -82-102-112-92-132

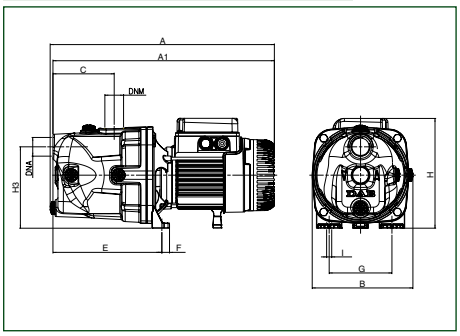

JET 151 - 251

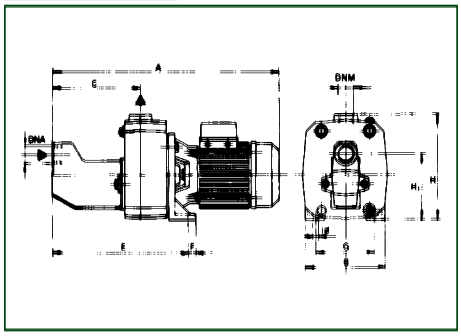

JET 200 - 300

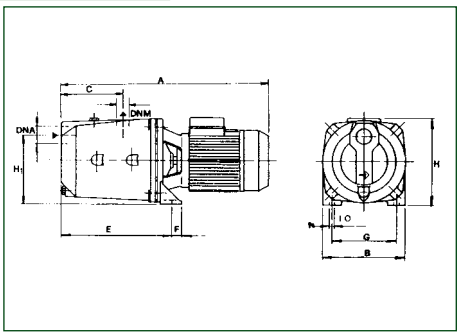

JETINOX

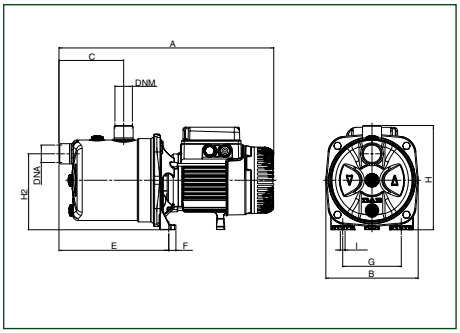

JETCOM

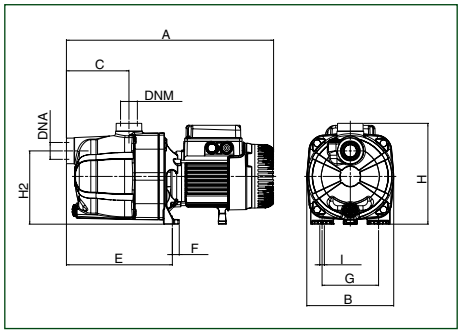

MODELO	A	A1	B	C	E	F	G	H	H1	H2	H3	I Ø	DNA	DNM	DIMENSIONES EMBALAJE			VOLUMEN m^3	PESO KG	CANT. x PALÉ
															L/A	L/B	H			
JET 62 M	395	390	178	108	192	14	111	193	–	–	144	9	1"	1"	470	240	240	0,022	10,5	28
JET 82	395	395	178	108	192	14	111	193	–	–	144	9	1"	1"	470	240	240	0,022	10,7	28
JET 102	414	409	178	108	197	14	111	203	–	–	144	9	1"	1"	470	240	240	0,022	12,5	28
JET 112 M	414	409	178	108	192	14	111	203	–	–	144	9	1"	1"	470	240	240	0,022	13,5	28
JET 112 T	430	409	178	108	192	14	111	203	–	–	144	9	1"	1"	470	240	240	0,022	15,1	28
JET 92 M	395	390	178	108	192	14	111	193	–	–	144	9	1"	1"	470	240	240	0,022	11,7	28
JET 132 M	414	409	263	108	192	14	111	203	–	–	144	9	1"	1"	470	240	240	0,022	13,5	28
JET 132 T	430	409	263	108	192	14	111	203	–	–	144	9	1"	1"	470	240	240	0,022	15,1	28
JET 151	558	–	210	221	350	20	145	255	158	–	–	11	1"¼	1"	612	248	279	0,042	31	18
JET 251 M	632	–	210	221	350	20	145	255	158	–	–	11	1"¼	1"	657	248	279	0,045	35	15
JET 251 T	558	–	210	221	350	20	145	255	158	–	–	11	1"¼	1"	612	248	279	0,042	30,8	18
JET 200 M	521	–	214	151	282	20	160	227	175	–	–	11	1"½	1"¼	612	248	279	0,042	27,1	18
JET 200 T	521	–	214	151	282	20	160	227	175	–	–	11	1"½	1"¼	612	248	279	0,042	27,6	18
JET 300 M	521	–	214	151	282	20	160	235	175	–	–	11	1"½	1"¼	612	248	279	0,045	31,5	15
JET 300 T	595	–	214	151	282	20	160	227	175	–	–	11	1"½	1"¼	657	248	279	0,042	30	18
JETINOX 82 M	406	–	174	122	207	14	111	197	–	144	–	9	1"	1"	470	240	240	0,027	7,8	28
JETINOX 102	424	–	174	122	207	14	111	197	–	144	–	9	1"	1"	470	240	240	0,027	9,6	28
JETINOX 112 M	424	–	174	122	207	14	111	197	–	144	–	9	1"	1"	470	240	240	0,027	10,6	28
JETINOX 92 M	406	–	174	122	207	14	111	197	–	144	–	9	1"	1"	470	240	240	0,027	8,8	28
JETINOX 132 M	424	–	174	122	207	14	111	197	–	144	–	9	1"	1"	470	240	240	0,027	10,6	28
JETINOX 132 T	440	–	174	122	207	14	111	197	–	144	–	9	1"	1"	470	240	240	0,027	12,6	28
JETCOM 62 M	406	–	170	122	208	14	111	198	–	144	–	9	1"	1"	470	240	240	0,027	7,5	28
JETCOM 82 M	406	–	170	122	208	14	111	198	–	144	–	9	1"	1"	470	240	240	0,027	7,7	28
JETCOM 102 M	425	–	170	122	208	14	111	203	–	144	–	9	1"	1"	470	240	240	0,027	9,5	28
JETCOM 132 M	425	–	170	122	208	14	111	203	–	144	–	9	1"	1"	470	240	240	0,027	10,5	28

DAB PUMPS se reserva el derecho de efectuar modificaciones sin la obligación de aviso previo.

DP

BOMBAS PARA ASPIRACIÓN PROFUNDA

DP 82-102

DP 151-251

Bomba centrífuga autoaspirante para aspiraciones de hasta 27 metros utilizando el eyector (suministrado por separado).
Cuerpo de la bomba y soporte del motor de fundición. Rodete y difusor de tecnopolímero. Anillos de ajuste de acero inoxidable. Cierre mecánico de carbón/cerámica.
Cuerpo del eyector de fundición, tubo venturi de tecnopolímero y boquilla de latón. Motor asíncrono hermético y refrigerado por ventilación externa. Protección termo amperimétrica incorporada y condensador permanente en la versión monofásica. Para la protección del motor trifásico se recomienda montar un dispositivo remoto de protección del motor de acuerdo con las normas vigentes.

Rango de funcionamiento hasta 4,3 m^3/h.

Rango de temperatura del líquido
de 0°C a +35°C para uso doméstico
de 0°C a +40°C para otros usos

Líquido bombeado limpio, sin sustancias sólidas ni abrasivas, no viscoso, no agresivo, no cristalizado, químicamente neutro.

Máxima temperatura ambiente + 40°C.

Presión máxima de trabajo
6 bar (600 kPa) para DP 80 - DP 102
8 bar (800 kPa) para DP 151 - DP 251

Grado de protección
IP 44 (IP 55 - protección caja de conexiones).

Clase de aislamiento F

IE3 ≥ 0,75 kW

MODELO	CÓDIGO	PRECIO €	DATOS ELÉCTRICOS					
			ALIMENTACIÓN 50 Hz	P2 NOMINAL		In A	CONDENSADOR	
				kW	HP		µF	Vc
DP 82 M	102660860	**342**	1x220-240 V ~	0,6	0,8	3,4	12,5	450
DP 102 M	102660880	**396**	1x220-240 V ~	0,75	1	3,8	16	450
DP 151 M	102161042	**624**	1x220-240 V ~	1,1	1,5	7	31,5	450
DP 251 M	102161072	**752**	1x220-240 V ~	1,85	2,5	8,3	40	450
DP 151 T	60179923	**610**	3x230-400 V ~	1,1	1,5	5,4-3,1	–	–
DP 251 T	60179924	**741**	3x230-400 V ~	1,85	2,5	5,7-3,3	–	–

PRICE GROUP: **AP**

EYECTORES DP*

MODELO	CÓDIGO	PRECIO €
EYECTOR E 20	109200000	**67**
EYECTOR E 25	109200020	**67**
EYECTOR E 30	109200010	**67**

*NO INCLUIDO EN LA BOMBA, SE SUMINISTRA POR SEPARADO

INSTRUCCIONES PARA LA TRANSFORMACIÓN

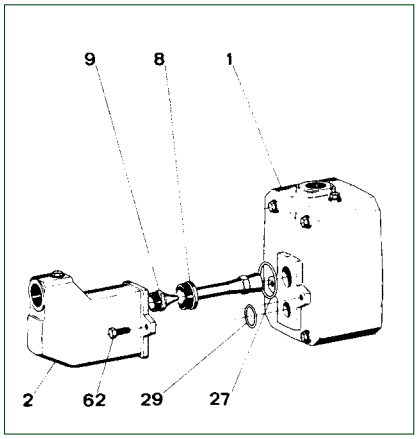

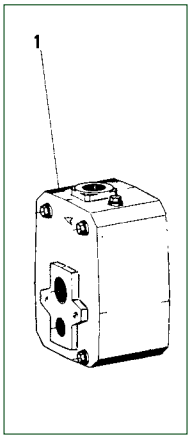

Transformación de DP 151-251 a JET 151-251
Enrosque la boquilla (9) en el alojamiento del cuerpo del eyector (2) y el tubo venturi (8).
Coloque en los respectivos alojamientos las juntas tóricas OR (27) y (29) y fije el cuerpo del eyector (2) al cuerpo de la bomba (1) con los dos tornillos (62).

Transformación de JET 151-251 a DP 151-251
Afloje y quite los dos tornillos (62) que unen el cuerpo del eyector (2) con el cuerpo de la bomba (1).
Guarde las juntas tóricas OR (27 - 29), el tubo venturi (8) y la boquilla (9).

DAB PUMPS se reserva el derecho de efectuar modificaciones sin la obligación de aviso previo.

DP

BOMBAS PARA ASPIRACIÓN PROFUNDA

MODELO	P2 NOMINAL kW	P2 NOMINAL HP	TIPO EYECTOR	PROFUNDIDAD ASPIRACIÓN	DATOS HIDRÁULICOS (n ~ 2800 1/min.) Presión de impulsión en bar 1,5	2	2,5	3	3,5	4	4,5	5	5,5	6	6,5	7
					Tabla de caudales en l/h											
DP 82 M	0,6	0,8	E 25	9	1813	1080	446	33	–	–	–	–	–	–	–	–
				12	1426	225	–	–	–	–	–	–	–	–	–	–
				15	900	326	–	–	–	–	–	–	–	–	–	–
			E 30	9	1753	1286	812	524	261	12	–	–	–	–	–	–
				12	1345	965	608	329	162	0	–	–	–	–	–	–
				15	1166	761	452	228	45	–	–	–	–	–	–	–
DP 102 M	0,75	1	E 25	9	2386	1756	1097	515	126	–	–	–	–	–	–	–
				12	1930	1190	536	87	–	–	–	–	–	–	–	–
				15	1459	773	252	–	–	–	–	–	–	–	–	–
			E 30	12	–	1240	872	566	329	156	–	–	–	–	–	–
				15	–	1028	701	449	255	96	–	–	–	–	–	–
				18	–	785	527	302	150	15	–	–	–	–	–	–
				21	–	635	374	180	39	–	–	–	–	–	–	–
DP 151 M - T	1,1	1,5	E 20	9	–	–	–	3470	2890	2220	1500	750	–	–	–	–
				12	–	–	–	3110	2510	1850	1100	300	–	–	–	–
				15	–	–	–	2710	2100	1380	640	–	–	–	–	–
				18	–	–	–	2360	1700	950	–	–	–	–	–	–
			E 25	15	–	–	–	2800	2330	1830	1350	900	520	–	–	–
				18	–	–	–	2530	2050	1550	1090	680	300	–	–	–
				21	–	–	–	2280	1800	1300	860	470	–	–	–	–
			E 30	21	–	–	–	1820	1650	1410	1160	910	700	520	–	–
				24	–	–	–	1680	1520	1260	1020	780	580	420	–	–
				27	–	–	–	1550	1360	1110	880	680	490	330	–	–
DP 251 M - T	1,85	2,5	E 20	9	–	–	–	4300	3600	2900	2180	1400	640	–	–	–
				12	–	–	–	3750	3140	2540	1700	940	–	–	–	–
				15	–	–	–	–	2780	2040	1300	500	–	–	–	–
				18	–	–	–	–	2340	1610	820	–	–	–	–	–
			E 25	15	–	–	–	–	2920	2400	1900	1400	950	570	–	–
				18	–	–	–	–	2600	2110	1620	1150	720	360	–	–
				21	–	–	–	–	2350	1850	1350	900	510	–	–	–
				24	–	–	–	–	2050	1550	1080	660	300	–	–	–
			E 30	21	–	–	–	–	–	1710	1480	1220	980	770	590	420
				24	–	–	–	–	–	1580	1330	1080	850	670	490	330
				27	–	–	–	–	–	1440	1200	950	750	560	400	250

DP 82 - 102

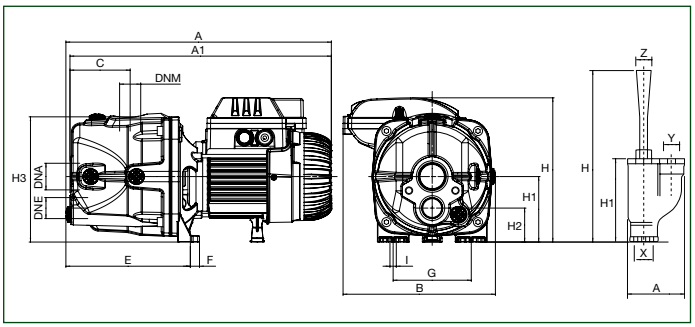

DP 151 - 251 (CONVERTIBLE)

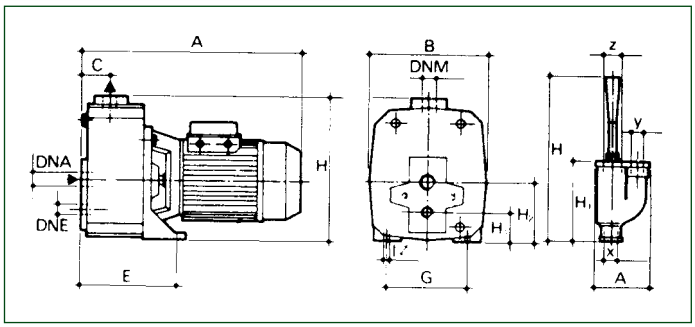

MODELO	A	A1	B	C	E	F	G	H	H1	H2	H3	I Ø	DNA	DNM	DNE	EYECTOR A	EYECTOR H	EYECTOR H1	EYECTOR x	EYECTOR y	EYECTOR z	DIMENSIONES EMBALAJE L/A	L/B	H	VOL. m³	PESO Kg	CANT. x PALÉ
DP 82	377	371	175	86	177	13	111	194	94	49	179	9	1"¼	1"	1"	97	295	143	1" G	1" G	1"¼ G	480	240	240	0,03	10,7	28
DP 102	398	392	175	86	177	13	111	203	94	49	179	9	1"¼	1"	1"	97	295	143	1" G	1" G	1"¼ G	480	240	240	0,03	13	28
DP 151	388	210	50	197	145	-	11	155	52	108	-	-	1"¼	1"	1"	97	295	143	1" G	1" G	1"¼ G	427	246	307	0,3	28,5	21
DP 251 M	462	210	50	197	145	-	11	155	53	108	-	-	1"¼	1"	1"	97	295	143	1" G	1" G	1"¼ G	522	246	307	0,4	32,5	21
DP 251 T	388	210	50	197	145	-	11	155	53	108	-	-	1"¼	1"	1"	97	295	143	1" G	1" G	1"¼ G	427	246	307	0,3	27,9	21

DAB PUMPS se reserva el derecho de efectuar modificaciones sin la obligación de aviso previo.

EURO - EUROINOX - EUROCOM

BOMBAS CENTRÍFUGAS MULTICELULARES

EURO

EUROINOX
auto aspirante

EUROCOM

Bomba centrífuga multicelular horizontal, caracterizada por un funcionamiento extremadamente silencioso idónea para el suministro hidráulico en instalaciones domésticas y presurización, riego, movimiento de agua en general.

Euro: cuerpo bomba de fundición 200 UNI ISO 185
Euroinox: cuerpo bomba de acero inoxidable
Eurocom: cuerpo bomba tecnopolímero

Soporte motor de aluminio fundido a presión, disco porta cierre de acero AISI 304. Cierre mecánico de carbón/cerámica. Eje rotor de acero AISI 304. Turbinas, cuerpos difusores y difusores de tecnopolímero. Anillos de ajuste de acero inoxidable.

Grado de protección motor IP 44.
Grado de protección caja de conexiones IP 55.
Clase de aislamiento F.
Rango de funcionamiento de 10 a 120 l/min. con altura de elevación de hasta 72 m.
Líquido bombeado limpio, sin sustancias sólidas ni abrasivas, no viscoso, no agresivo, no cristalizado, químicamente neutro, con características similares al agua.
Rango de temperatura del líquido
de 0°C a +35°C para uso doméstico (EN 60335-2-41)
de 0°C a +40°C para otros usos
Presión máxima de trabajo
8 bar (800 kPa).
Versión Euroinox autoaspirante

IE3 ≥ 0,75 kW

EURO

MODELO	CÓDIGO	PRECIO €	N° TURBINAS	DATOS ELÉCTRICOS						DATOS HIDRÁULICOS											
				ALIMENTACIÓN 50 Hz	P2 NOMINAL		In A	CONDENSADOR		m³/h	0	0,6	1,2	1,8	2,4	3,0	3,6	4,2	4,8	6	7,2
					kW	HP		µF	Vc	l/min	0	10	20	30	40	50	60	70	80	100	120
EURO 25/30 M	102970000	**263**	3	1x220-240 V ~	0,37	0,5	2,4	10	450	H (m)	34,4	31,7	28,3	23,5	17,5	11					
EURO 30/30 M	60169377	**297**	4	1x220-240 V ~	0,45	0,6	3,9	12,5	450		46	42,2	37,8	31,2	23,3	14,3					
EURO 40/30 M	102970040	**325**	5	1x220-240 V ~	0,55	0,75	3,9	12,5	450		57	52,7	47	38,8	29	17,7					
EURO 30/50 M	102970060	**306**	3	1x220-240 V ~	0,55	0,75	3,9	12,5	450		42,5	40,2	38,2	36,2	33,8	30	24,8	19,5	14		
EURO 40/50 M	102970080	**363**	4	1x220-240 V ~	0,75	1	5,3	25	450		57,5	55,3	52,8	50,1	47,1	42,7	35,8	28	19		
EURO 50/50 M	102970100	**381**	5	1x220-240 V ~	1	1,36	6,3	25	450		72	68,5	65,5	62,1	58,2	52,2	43,6	34,5	26		
EURO 30/80 M	102970140	**403**	4	1x220-240 V ~	0,8	1,1	5,2	25	450		47		46,5	45	43,5	41	38	34,5	31	23	12
EURO 40/80 M	102970160	**421**	5	1x220-240 V ~	1	1,36	6,3	25	450		59		57	56	54	51	47	43,5	39	29,5	16,5
EURO 40/50 T	60179428	**405**	4	3x230-400 V ~	0,75	1	3,6-2,1	-	-		57,5	55,3	52,8	50,1	47,1	42,7	35,8	28	19		
EURO 50/50 T	60179426	**420**	5	3x230-400 V ~	1	1,36	4,1-2,4	-	-		72	68,5	65,5	62,1	58,2	52,2	43,6	34,5	26		
EURO 30/80 T	60179424	**439**	4	3x230-400 V ~	0,8	1,1	3,6-2,1	-	-		47		46,5	45	43,5	41	38	34,5	31	23	12
EURO 40/80 T	60179422	**460**	5	3x230-400 V ~	1	1,36	4,1-2,4	-	-		59		57	56	54	51	47	43,5	39	29,5	16,5

DAB PUMPS se reserva el derecho de efectuar modificaciones sin la obligación de aviso previo.

EURO - EUROINOX - EUROCOM

BOMBAS CENTRÍFUGAS MULTICELULARES

EUROINOX

MODELO	CÓDIGO	PRECIO €	N° TURBINAS	DATOS ELÉCTRICOS						DATOS HIDRÁULICOS											
				ALIMENTACIÓN 50 Hz	P2 NOMINAL		In A	CONDENSADOR		m³/h	0	0,6	1,2	1,8	2,4	3,0	3,6	4,2	4,8	6	7,2
					kW	HP		µF	Vc	l/min	0	10	20	30	40	50	60	70	80	100	120
EUROINOX 25/30 M	102970200	**318**	3	1x220-240 V ~	0,37	0,5	2,4	10	450		34	31,7	28,3	23,5	17,5	11					
EUROINOX 30/30 M	102970220	**343**	4	1x220-240 V ~	0,45	0,6	3,2	12,5	450		46	42,2	37,8	31,2	23,3	14,3					
EUROINOX 40/30 M	102970240	**375**	5	1x220-240 V ~	0,55	0,75	3,9	12,5	450		57	52,7	47	38,8	29	17,7					
EUROINOX 30/50 M	102970260	**356**	3	1x220-240 V ~	0,55	0,75	3,9	12,5	450		42	40,2	38,2	36,2	33,8	30	24,8	19,5	14		
EUROINOX 40/50 M	102970280	**410**	4	1x220-240 V ~	0,75	1	5,3	25	450		58	55,3	52,8	50,1	47,1	42,7	35,8	28	19		
EUROINOX 50/50 M	102970300	**431**	5	1x220-240 V ~	1	1,36	6,3	25	450		72	68,5	65,5	62,1	58,2	52,2	43,6	34,5	26		
EUROINOX 30/80 M	102970340	**452**	4	1x220-240 V ~	0,8	1,1	5,2	25	450	H (m)	47		46,5	45	43,5	41	38	34,5	31	23	12
EUROINOX 40/80 M	102970360	**474**	5	1x220-240 V ~	1	1,36	6,3	25	450		59		57	56	54	51	47	43,5	39	29,5	16,5
EUROINOX 30/50 T	60204059	**351**	3	3x230-400 V ~	0,55	0,75	2,8-1,6	-	-		42	40,2	38,2	36,2	33,8	30	24,8	19,5	14		
EUROINOX 40/50 T	60179419	**455**	4	3x230-400 V ~	0,75	1	3,6-2,1	-	-		58	55,3	52,8	50,1	47,1	42,7	35,8	28	19		
EUROINOX 50/50 T	60179421	**474**	5	3x230-400 V ~	1	1,36	4,1-2,4	-	-		72	68,5	65,5	62,1	58,2	52,2	43,6	34,5	26		
EUROINOX 30/80 T	60179423	**497**	4	3x230-400 V ~	0,8	1,1	3,6-2,06	-	-		47		46,5	45	43,5	41	38	34,5	31	23	12
EUROINOX 40/80 T	60179418	**519**	5	3x230-400 V ~	1	1,36	4,1-2,4	-	-		59		57	56	54	51	47	43,5	39	29,5	16,5

EUROCOM

MODELO	CÓDIGO	PRECIO €	N° TURBINAS	DATOS ELÉCTRICOS						DATOS HIDRÁULICOS									
				ALIMENTACIÓN 50 Hz	P2 NOMINAL		In A	CONDENSADOR		m³/h	0	0,6	1,2	1,8	2,4	3,0	3,6	4,2	4,8
					kW	HP		µF	Vc	l/min	0	10	20	30	40	50	60	70	80
EUROCOM 25/30 M	102960000	**263**	3	1x220-240 V ~	0,37	0,5	2,4	10	450		34,4	31,7	28,3	23,5	17,5	11			
EUROCOM 30/50 M	102960060	**299**	3	1x220-240 V ~	0,55	0,75	3,9	12,5	450	H (m)	42,2	40,2	38,2	36,2	33,8	30	24,8	19,5	14
EUROCOM 40/50 M	102960080	**351**	4	1x220-240 V ~	0,75	1	5,3	25	450		57,7	55,3	52,8	50,1	47,1	42,7	35,8	28	19,2

DAB PUMPS se reserva el derecho de efectuar modificaciones sin la obligación de aviso previo.

EURO - EUROINOX - EUROCOM

BOMBAS CENTRÍFUGAS MULTICELULARES

EURO

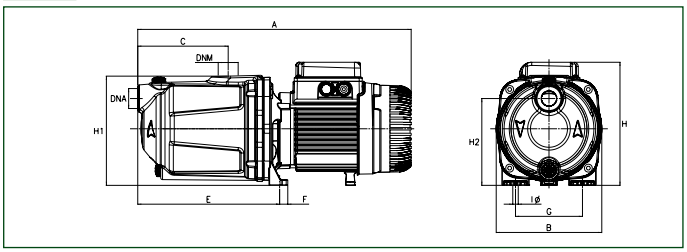

EUROINOX

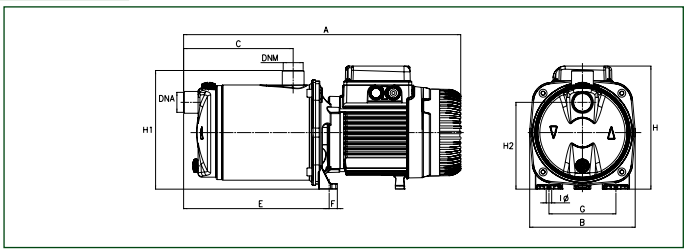

EUROCOM

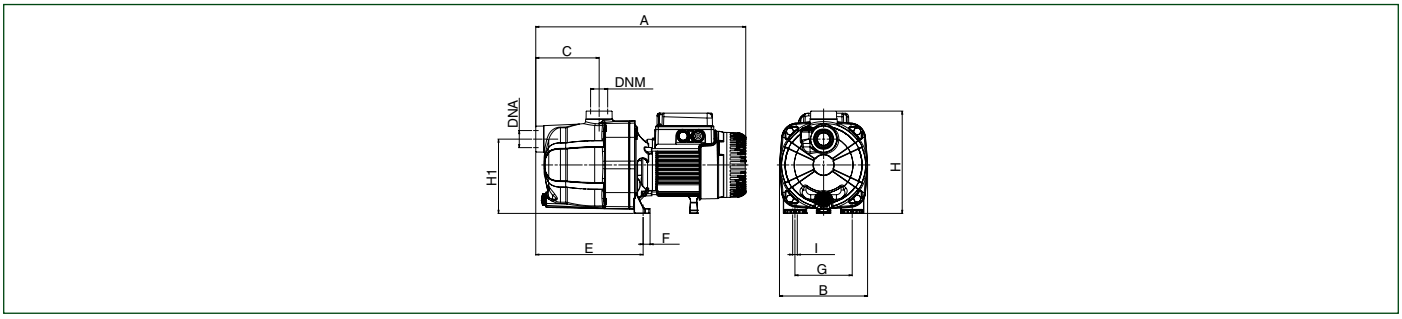

MODELO	A	B	C	E	F	G	IØ 4 Agujeros	H	H1	H2	DNA	DNM	DIMENSIONES EMBALAJE			VOLUMEN m^3	PESO Kg	CANT. x PALÉ
													L/A	L/B	H			
EURO 25/30 M	378	175	94,5	180	13,5	111	9	194	179	143,5	1"	1"	440	206	245	0,025	10,7	28
EURO 30/30 M	433	175	149,5	235	13,5	111	9	194	179	143,5	1"	1"	480	212	265	0,031	12,7	28
EURO 40/30 M	433	175	149,5	235	13,5	111	9	194	179	143,5	1"	1"	480	212	265	0,031	12,8	28
EURO 30/50 M	378	175	94,5	180	13,5	111	9	194	179	143,5	1"	1"	440	206	245	0,025	11,7	28
EURO 40/50 M	452	175	149,5	235	13,5	111	9	204	179	143,5	1"	1"	480	212	265	0,031	15,6	28
EURO 40/50 T	468	175	149,5	235	13,5	111	9	204	179	143,5	1"	1"	560	240	227	0,031	15,6	28
EURO 50/50 M	452	175	149,5	235	13,5	111	9	204	179	143,5	1"	1"	480	212	265	0,031	16,2	28
EURO 50/50 T	468	175	149,5	235	13,5	111	9	204	179	143,5	1"	1"	560	240	227	0,031	16,2	28
EURO 30/80 M	452	175	149,5	235	13,5	111	9	204	179	143,5	1"	1"	440	212	265	0,031	15,6	28
EURO 30/80 T	468	175	149,5	235	13,5	111	9	204	179	143,5	1"	1"	560	240	227	0,031	15,6	28
EURO 40/80 M	452	175	149,5	235	13,5	111	9	204	179	143,5	1"	1"	480	212	265	0,031	16,2	28
EURO 40/80 T	468	175	149,5	235	13,5	111	9	204	179	143,5	1"	1"	560	240	227	0,031	16,2	28

MODELO	A	B	C	E	F	G	IØ 4 Agujeros	H	H1	H2	DNA	DNM	DIMENSIONES EMBALAJE			VOLUMEN m^3	PESO Kg	CANT. x PALÉ
													L/A	L/B	H			
EUROINOX 25/30 M	384	174	108	186	13,5	111	9	193	196	143	1"	1"	440	206	245	0,025	9,7	28
EUROINOX 30/30 M	439	174	166	241	13,5	111	9	193	196	143	1"	1"	480	212	265	0,031	11,7	28
EUROINOX 40/30 M	439	174	166	241	13,5	111	9	193	196	143	1"	1"	480	212	265	0,031	11,9	28
EUROINOX 30/50 MT	384	174	108	186	13,5	111	9	193	196	143	1"	1"	440	206	245	0,025	10,5	28
EUROINOX 40/50 M	458	174	166	241	13,5	111	9	203	196	143	1"	1"	480	212	265	0,031	14,6	28
EUROINOX 40/50 T	474	174	166	241	13,5	111	9	203	196	143	1"	1"	560	240	227	0,031	14,6	28
EUROINOX 50/50 M	458	174	166	241	13,5	111	9	203	196	143	1"	1"	480	212	265	0,031	15,1	28
EUROINOX 50/50 T	474	174	166	241	13,5	111	9	203	196	143	1"	1"	560	240	227	0,031	15,1	28
EUROINOX 30/80 M	458	174	166	241	13,5	111	9	203	196	143	1"	1"	480	212	265	0,031	14,6	28
EUROINOX 30/80 T	474	174	166	241	13,5	111	9	203	196	143	1"	1"	560	240	227	0,031	14,6	28
EUROINOX 40/80 M	458	174	166	241	13,5	111	9	203	196	143	1"	1"	480	212	265	0,031	15,1	28
EUROINOX 40/80 T	474	174	166	241	13,5	111	9	203	196	143	1"	1"	560	240	227	0,031	15,1	28

MODELO	A	B	C	E	F	G	IØ 4 Agujeros	H	H1	H2	DNA	DNM	DIMENSIONES EMBALAJE			VOLUMEN m^3	PESO Kg	CANT. x PALÉ
													L/A	L/B	H			
EUROCOM 25/30 M	406	170	122	208	14	111	9	198	144	–	1"	1"	470	240	240	0,027	8	28
EUROCOM 30/50 M	406	170	122	208	14	111	9	198	144	–	1"	1"	470	240	240	0,027	8,8	28
EUROCOM 40/50 M	406	170	122	208	14	111	9	203	144	–	1"	1"	470	240	240	0,027	11	28

DAB PUMPS se reserva el derecho de efectuar modificaciones sin la obligación de aviso previo.

AQUAJET - AQUAJETINOX

GRUPOS DE PRESIÓN AUTOMÁTICOS AUTOASPIRANTES

Grupos de presión automáticos, apropiados para instalaciones domésticas, pequeñas instalaciones para uso civil, industrial, agricultura, sistemas de lavado y aplicaciones de bricolaje.
El equipo se compone de una bomba autoaspirante tipo JET o JETINOX, depósito de membrana, presostato para funcionamiento automático, manómetro, kit de acoplamiento bomba-motor, todo completamente ensamblado.
Depósito: horizontal, 20 litros, membrana de butilo y revestimiento de polipropileno virgen, con soportes de apoyo en la parte inferior y soportes en la parte superior para la fijación de la bomba.

Rango de funcionamiento hasta 5,4 m³/h con altura de elevación de hasta 61 metros.

Líquido bombeado limpio, sin sustancias sólidas ni abrasivas, no viscoso, no agresivo, no cristalizado y químicamente neutro, con características similares a las del agua.

Rango de temperatura del líquido
de 0°C a +35°C para uso doméstico (EN 60335-2-41)
de 0°C a +40°C para otros usos.

Profundidad máxima de aspiración 8 metros

Temperatura ambiente máxima +40°C

Presión máxima de trabajo
6 bar (600 kPa) para Jet
8 bar (800 kPa) para Jetinox

Instalación
fija o portátil en posición horizontal

Grado de protección
IP 44 (IP 55 - protección caja de conexiones).

Clase de aislamiento F

DEPÓSITO CON **5 AÑOS** DE GARANTÍA

AQUAJET

MODELO	CÓDIGO	PRECIO €	DATOS ELÉCTRICOS							DATOS HIDRÁULICOS									
			ALIMENT. 50 Hz	P1 MAX kW	P2 NOMINAL		In A	CONDENSADOR		m³/h	0	0,6	1,2	1,8	2,4	3,0	3,6	4,2	4,8
					kW	HP		µF	Vc	l/min	0	10	20	30	40	50	60	70	80
AQUAJET 82 M - G	60121345	**404**	1x220-240 V ~	0,85	0,6	0,8	3,8	12,5	450	H (m)	47	40	34	30	26,2	23,5	20,3		
AQUAJET 102 M - G	60121344	**444**	1x220-240 V ~	1,13	0,75	1	5,1	16	450		53,8	47	41	36,3	32,4	28,8	25,8		
AQUAJET 112 M - G	60141881	**457**	1x220-240 V ~	1,4	1	1,36	6,2	25	450		61	54	47,8	42,8	38,8	34,8	20		
AQUAJET 132 M - G	60141883	**457**	1x220-240 V ~	1,49	1	1,36	6,6	25	450		48,3	45,6	42,8	40	37,6	35	32,5	30	27,2

AQUAJETINOX

MODELO	CÓDIGO	PRECIO €	DATOS ELÉCTRICOS							DATOS HIDRÁULICOS									
			ALIMENT. 50 Hz	P1 MAX kW	P2 NOMINAL		In A	CONDENSADOR		m³/h	0	0,6	1,2	1,8	2,4	3,0	3,6	4,2	4,8
					kW	HP		µF	Vc	l/min	0	10	20	30	40	50	60	70	80
AQUAJET-INOX 82 M - G	60141884	**448**	1x220-240 V ~	0,85	0,6	0,8	3,8	12,5	450	H (m)	47	40	34	30	26,2	23,5	20,3		
AQUAJET-INOX 102 M - G	60141885	**488**	1x220-240 V ~	1,13	0,75	1	5,1	16	450		53,8	47	41	36,3	32,4	28,8	25,8		
AQUAJET-INOX 112 M - G	60141886	**502**	1x220-240 V ~	1,4	1	1,36	6,2	25	450		61	54	47,8	42,8	38,8	34,8	20		
AQUAJET-INOX 132 M - G	60141888	**502**	1x220-240 V ~	1,49	1	1,36	6,6	25	450		48,3	45,6	42,8	40	37,6	35	32,5	30	27,2

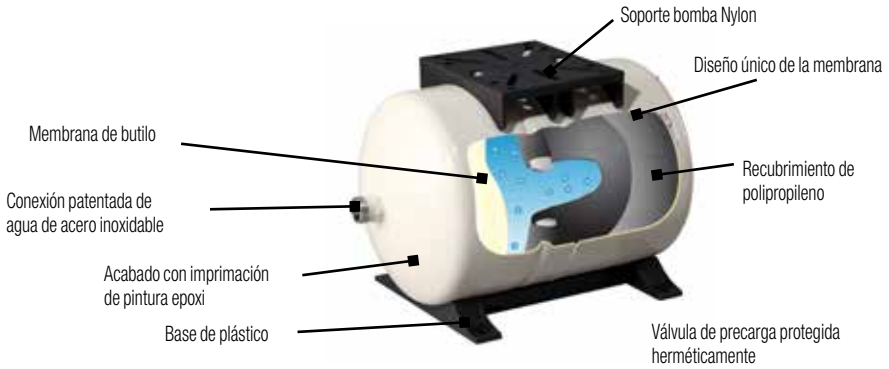

DAB PUMPS se reserva el derecho de efectuar modificaciones sin la obligación de aviso previo.

AQUAJET - AQUAJETINOX

GRUPOS DE PRESIÓN AUTOMÁTICOS AUTOASPIRANTES

AQUAJET

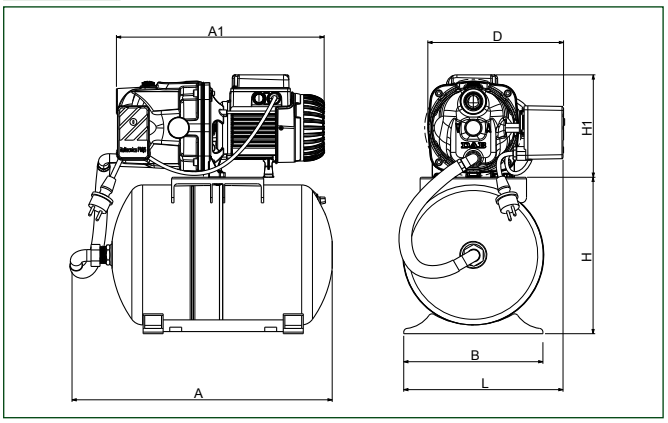

AQUAJET-INOX

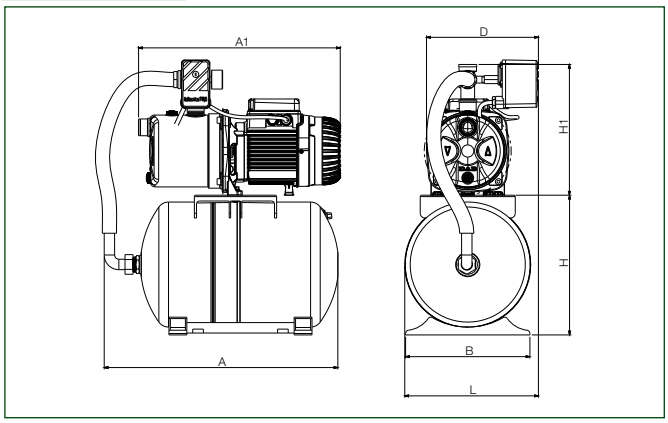

MODELO	A	A1	B	D	H	H1	L	Ø		DIMENSIONES EMBALAJE			VOLUMEN m^3	PESO KG	CANT. x PALÉ
								DNA	DNM	L/A	L/B	H			
AQUAJET 82 M - G	492	393	263	256	296	194	301	1"	1"	566	360	554	0,104	18,2	12
AQUAJET 102 M - G	492	413	263	256	296	204	301	1"	1"	566	360	554	0,104	20,0	12
AQUAJET 112 M - G	492	413	263	256	296	204	301	1"	1"	566	360	554	0,104	21,0	12
AQUAJET 132 M - G	492	413	263	256	296	204	301	1"	1"	566	360	554	0,104	21,0	12
AQUAJET-INOX 82 M - G	494	406	263	237	296	277	283	1"	1"	566	360	629	0,102	15,3	12
AQUAJET-INOX 102 M - G	494	426	263	237	296	277	283	1"	1"	566	360	629	0,102	17,1	12
AQUAJET-INOX 112 M - G	494	426	263	237	296	277	283	1"	1"	566	360	629	0,102	18,1	12
AQUAJET-INOX 132 M - G	494	426	263	237	296	277	283	1"	1"	566	360	629	0,102	18,1	12

DAB PUMPS se reserva el derecho de efectuar modificaciones sin la obligación de aviso previo.

GRUPOS CON SMART PRESS

GRUPOS DE PRESIÓN ELECTRÓNICOS (SISTEMAS ON/OFF AUTOMÁTICOS)

Grupos automáticos de presión, ideales para uso doméstico y en instalaciones pequeñas para uso civil, agrícola, industrial, sistemas de lavado y aplicaciones de bricolaje.
Se caracterizan por el empleo de:

- electrobombas autoaspirantes JET, EUROINOX, capaces de trabajar incluso cuando hay burbujas de aire o gas en el líquido. Son indispensables para la elevación de agua de pozos o cuando existen dificultades de aspiración.
- las bombas centrífugas multicelulares EURO se caracterizan por su funcionamiento silencioso.
- contribuye a aumentar la presión en la instalación cuando es insuficiente o discontinua.

El sistema SMART PRESS es un dispositivo fácil de instalar, listo para su uso.

Características:

- rearme automático
- instalación en cualquier posición
- arranque ajustable (de 1,2 a 2 bares)
- listo para funcionar
- el grupo se entrega montado y cableado
- paro por flujo

SMART PRESS PÁG. 34

MODELO	CÓDIGO	PRECIO €	DATOS ELÉCTRICOS								DATOS HIDRÁULICOS									
			ALIMENT. 50 Hz	P2 NOM.		Ø		VOLUMEN EMBALAJE m³	PESO KG	CANT. x PALÉ	m³/h	0	0,6	1,2	1,8	2,4	3,0	3,6	4,2	4,8
				kW	HP	DNA	DNM				l/min	0	10	20	30	40	50	60	70	80
EURO 30/50 M + SP 220-240/50	60118712	**405**	1 x 230 V ~	0,55	0,75	1"	1 ¼"	0,046	11,7	14	H (m)	42,5	40,2	38,2	36,2	33,8	30	24,8	19,5	14
EURO 40/50 M + SP 220-240/50	60118713	**487**	1 x 230 V ~	0,75	1	1"	1 ¼"	0,046	15,7	14		57,5	55,3	52,8	50,1	47,1	42,7	35,8	28	19
EUROINOX 30/50 M + SP 220-240/50	60118714	**484**	1 x 230 V ~	0,55	0,75	1"	1 ¼"	0,046	9,5	14		42	40,2	38,2	36,2	33,8	30	24,8	19,5	14
EUROINOX 40/50 M + SP 220-240/50	60118715	**538**	1 x 230 V ~	0,75	1	1"	1 ¼"	0,046	11,0	14		58	55,3	52,8	50,1	47,1	42,7	35,8	28	19
JET 82 M + SP 220/240/50	60118716	**377**	1 x 230 V ~	0,6	0,8	1"	1 ¼"	0,046	13,2	14		47	40	34	30	26,2	23,5	20,3		
JET 102 M + SP 220/240/50	60118717	**405**	1 x 230 V ~	0,75	1	1"	1 ¼"	0,046	12,5	14		53,8	47	41	36,3	32,4	28,8	25,8		

GRUPOS CON CONTROLLER

GRUPOS DE PRESIÓN ELECTRÓNICOS (SISTEMAS ON/OFF AUTOMÁTICOS)

Grupos automáticos de presión, ideales para uso doméstico y en instalaciones pequeñas para uso civil, agrícola, industrial, sistemas de lavado y aplicaciones de bricolaje.
Se caracterizan por el empleo de:

- electrobombas autoaspirantes JET, EUROINOX, capaces de trabajar incluso cuando hay burbujas de aire o gas en el líquido. Son indispensables para la elevación de agua de pozos o cuando existen dificultades de aspiración.
- las bombas centrífugas multicelulares EURO se caracterizan por su funcionamiento silencioso.
- contribuye a aumentar la presión en la instalación cuando es insuficiente o discontinua.

El sistema CONTROLLER es un dispositivo fácil de instalar, listo para su uso.

Características:

- rearme automático
- listo para funcionar
- el grupo se entrega montado y cableado
- paro por flujo

CONTROLLER PÁG. 34

MODELO	CÓDIGO	PRECIO €	DATOS ELÉCTRICOS								DATOS HIDRÁULICOS									
			ALIMENT. 50 Hz	P2 NOM.		Ø		VOLUMEN EMBALAJE m³	PESO KG	CANT. x PALÉ	m³/h	0	1,2	1,8	3,0	3,6	4,2	4,8	6	7,2
				kW	HP	DNA	DNM				l/min	0	20	30	50	60	70	80	100	120
EURO 30/50 M + PC 220-240/50	60180630	**445**	1 x 230 V ~	0,55	0,75	1"	1"	0,046	11,7	14	H (m)	42,5	38,2	36,2	30	24,8	19,5	14		
EURO 40/50 M + PC 220-240/50	60180631	**527**	1 x 230 V ~	0,75	1	1"	1"	0,046	15,7	14		57,5	52,8	50,1	42,7	35,8	28	19		
EUROINOX 30/50 M + PC 220-240/50	60180632	**523**	1 x 230 V ~	0,55	0,75	1"	1"	0,046	9,5	14		42	38,2	36,2	30	24,8	19,5	14		
EUROINOX 40/50 M + PC 220-240/50	60180633	**578**	1 x 230 V ~	0,75	1	1"	1"	0,046	11,0	14		58	52,8	50,1	42,7	35,8	28	19		
EUROINOX 40/80 M + PC 220-240/50	60180634	**586**	1 x 230 V ~	1	1,36	1"	1"	0,046	14,0	14		59	57	56	51	47	43,5	39	29,5	16,5
JET 82 M + PC 220/240/50	60180635	**417**	1 x 230 V ~	0,6	0,8	1"	1"	0,046	13,2	14		47	34	30	23,5	20,3				
JET 102 M + PC 220/240/50	60180636	**444**	1 x 230 V ~	0,75	1	1"	1"	0,046	12,5	14		53,8	41	36,3	28,8	25,8				

DAB PUMPS se reserva el derecho de efectuar modificaciones sin la obligación de aviso previo.

NBB

SISTEMA DE PRESURIZACIÓN CON DEPÓSITO DE ACUMULACIÓN

NBB es la solución para la creación de un sistema de presurización en instalaciones domésticas.

El concepto en el cual se basa es la modularidad de sus componentes: el KIT DEPÓSITO NBB, bomba sumergida o de superficie, el inverter (en aquellos casos en los que la bomba no tenga electrónica) y el kit de montaje que incluye vaso de expansión, cuando no esté integrado en la bomba.

Las diferentes configuraciones del NBB se caracterizan por sus dimensiones reducidas, su gran confort y, en la versión con inverter, también por un importante ahorro energético.

El KIT DEPÓSITO NBB consiste en:

- Depósito de 280 Lt. apto para agua potable - en línea con las normativas europeas EN1717 y EN13077
- Equipado con válvula de llenado y rebosadero, rejilla de protección.

Eligiendo el KIT DEPÓSITO ADICIONAL, depósito de 280 litros, elementos de conexión y juntas, es posible doblar la capacidad del sistema. Aparte del NBB es necesario elegir el kit de montaje correspondiente al tipo de bomba (o bomba con inverter) a utilizar. La bomba a instalar, así como el inverter, no están incluidos dentro del kit, por lo que se deben solicitar por separado. El kit de instalación incluye todos los accesorios necesarios para la instalación de la bomba y del inverter (en los casos en los que éste sea necesario) en el depósito NBB. En el kit de instalación Pulsar y Euroinox se incluye también un vaso de expansión de 5 litros.

Rango de funcionamiento
de 10 a 120 l/min; hasta 72 m.

Rango de temperatura del líquido
de 0°c a +35°C para uso doméstico.

Líquido bombeado Idóneo para agua potable según las normativas europeas EN1717 e EN13077.

Máxima temperatura ambiente +40°C

Presión máxima de trabajo 8 bar (800 kPa) para la configuración de bomba de superficie.

Presión máxima de entrada 6 bar

Grado de protección
IP44 para las bombas de superficie.
IP68 para las bombas sumergidas.

Clase de aislamiento F

WRAS APPROVED PRODUCT

MODELO	CÓDIGO	PRECIO €
KIT NBB - DEPÓSITO 280 LT.	60149355	**756**
KIT DEPÓSITO ADICIONAL	60123556	**489**
KIT INSTALACIÓN ACTIVE - NBB	60116646	**75**
KIT INSTALACIÓN EUROINOX - NBB	60123882	**198**
KIT INSTALACIÓN PULSAR - NBB	60116638	**430**
KIT INSTALACIÓN DIVERTRON - NBB	60123662	**157**

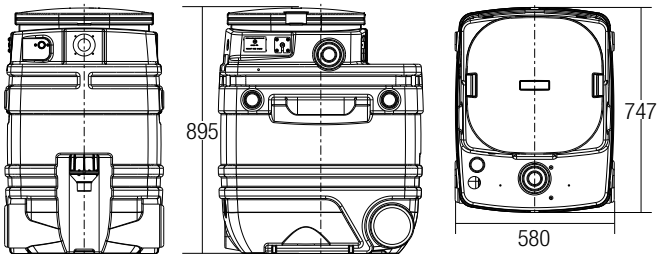

DNA GAS		¾"
DNM GAS		1"
EMBALAJE	L/A	590
	L/B	790
	H	910
PESO KG		16,9

TABLA DE SELECCIÓN KIT NBB = A + B + C

Los Kits de instalación están diseñados específicamente para las bombas indicadas.

A	B				C	
DEPÓSITO NBB	**MODELO BOMBA**		**ACTIVE DRIVER**		**KIT INSTALACIÓN***	
 60149355 KIT DEPÓSITO NBB 280 litros Ampliable con: 60123556 KIT DEPÓSITO ADICIONAL		**EUROINOX M** (cualquier modelo)	60149661 AD PLUS M/M 1.1		60123882 KIT INSTALACIÓN EUROINOX	- tubo de aspiración - racores - tornillería - soporte AD - vaso de expansión de 5 l - válvula de esfera
		EUROINOX T (cualquier modelo)	60169777 AD PLUS M/T 1.0			
		EUROINOX M (cualquier modelo)	SMART PRESS 60113308		60116646 KIT INSTALACIÓN ACTIVE	- tubo de aspiración - racores - tornillería
			CONTROL-D 60180508			
			CONTROL-D SET 60180511			
			CONTROL-D G SET 60180931			
		104160070 - PULSAR 50/50 M-NA	60149661 AD PLUS M/M 1.1		60116638 KIT INSTALACIÓN PULSAR	- racores - válvula de retención - barra de fijación bomba - soporte AD - válvula de esfera - tornillería - vaso de expansión de 5 l
		104160270 - PULSAR 40/80 M-NA				
		104160480 - PULSAR 50/50 T-NA (3X230V)	60169777 AD PLUS M/T 1.0			
		104160680 - PULSAR 40/80 T-NA (3X230V)				
		60122626 - DIVERTRON 1200 M			60123662 KIT INSTALACIÓN DIVERTRON	- racores - barra de fijación bomba - válvula de esfera - tornillería

* Todos los kits se suministran desmontados (incluyen libro de instrucciones)

Los Kits de instalación están diseñados específicamente para las bombas indicadas.

DAB PUMPS se reserva el derecho de efectuar modificaciones sin la obligación de aviso previo.

ACTIVE SWITCH

SISTEMAS DE REUTILIZACIÓN DEL AGUA DE LLUVIA

Sistema completo y premontado para utilizar el agua de lluvia en viviendas mono y bifamiliares.
Se compone de un depósito de polietileno de 15 litros de capacidad, una electrobomba automática tipo Active EI 30/50M y una válvula automática de tres vías instalada en la aspiración de la bomba. Suministrado de serie con soporte de fijación a la pared y sensor de nivel de agua (flotador) con 20 m de cable.

Temperatura ambiente mín. +5°C - máx. +40°C
Caudal máximo 80 l/min.
Altura de elevación máxima 42,2 m.
Temperatura líquido bombeado de +5°C a +35°C.
Presión máxima del sistema 6 bar (600 KpA).
Presión máxima de red 4 bar (400 KpA).
Altura máxima punto de utilización más alto 15 m.
Diámetro del tubo de agua de red ¾".
Diámetro tubos de impulsión y aspiración 1".
Diámetro del rebosadero DN50.

MODELO	CÓDIGO	PRECIO €	DATOS ELÉCTRICOS						DATOS HIDRÁULICOS									
			ALIMENTACIÓN 50 Hz	P2 NOMINAL		In A	CONDENSADOR		m³/h	0	0,6	1,2	1,8	2,4	3,0	3,6	4,2	4,8
				kW	HP		µF	Vc	l/min	0	10	20	30	40	50	60	70	80
ACTIVE SWITCH 30/50 M	503150100	**1.250**	1x220-240 V ~	0,55	0,75	3,9	12,5	450	H (m)	42,2	40,2	38,2	36,2	33,8	30	24,8	19,5	14

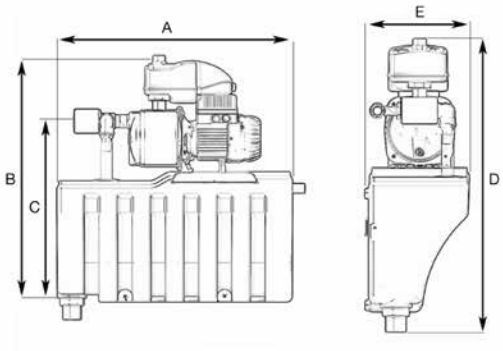

MODELO	A	B	C	D	E	DNA GAS	DNM GAS	PESO KG	CANT. x PALÉ
ACTIVE SWITCH 30/50	650	666,5	501,5	731,5	260	1"	1"	18	4

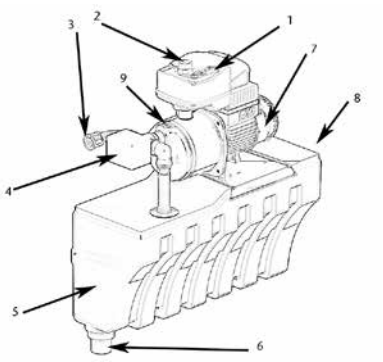

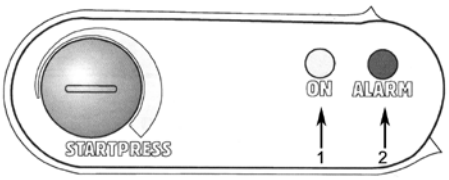

PANEL DE CONTROL

1. panel de control de la bomba
2. salida de agua presurizada
3. aspiración depósito de recuperación
4. válvula de 3 vías
5. depósito de recogida del agua de red
6. descarga sifón rebosadero
7. bomba
8. entrada agua de red
9. tapón de llenado de la bomba

DAB PUMPS se reserva el derecho de efectuar modificaciones sin la obligación de aviso previo.

AQUAPROF

SISTEMAS DE REUTILIZACIÓN DEL AGUA DE LLUVIA

Sistema completo y premontado para utilizar el agua de lluvia en viviendas mono y bifamiliares.
Está formado por una cubierta de protección de polipropileno expandido, centralita electrónica para el funcionamiento automático, válvula automática de tres vías, electrobomba Euroinox 30/50 o Euroinox 40/50.
Suministrado de serie con soporte de fijación a la pared, sensor de nivel de agua con 20 m de cable (Aquaprof Basic), o sonda de nivel de 20 m de cable (versión Aquaprof Top).

Grado de protección IP42.
Temperatura ambiente
mín. +5°C - máx. +40°C
Caudal máximo 80 l/min.
Altura de elevación máxima
42,2 m. (Aquaprof 30/50)
57,7 m. (Aquaprof 40/50)
Rango temperatura líquido
de +5°C a +35°C.
Presión máxima del sistema 6 bar (600 KpA).
Presión máxima de red 4 bar (400 KpA).
Altura máx. del punto de utilización más alto
15 m.
Diámetro del tubo de agua de red ¾".
Diámetro tubos de impulsión y aspiración 1".
Diámetro del rebosadero DN50.

WRAS APPROVED PRODUCT

MODELO	CÓDIGO	PRECIO €	DATOS ELÉCTRICOS						DATOS HIDRÁULICOS									
			ALIMENTACIÓN 50 Hz	P2 NOMINAL		In A	CONDENSADOR		m³/h	0	0,6	1,2	1,8	2,4	3,0	3,6	4,2	4,8
				kW	HP		µF	Vc	l/min	0	10	20	30	40	50	60	70	80
AQUAPROF BASIC 30/50	503150200	**1.924**	1x220-240 V ~	0,55	0,75	3,9	12,5	450	H (m)	42,2	40,2	38,2	36,2	33,8	30	24,8	19,5	14
AQUAPROF BASIC 40/50	503150210	**1.991**	1x220-240 V ~	0,75	1	5,3	20	450		57,7	55,3	52,8	50,1	47,1	42,7	35,8	28	19,2
AQUAPROF TOP 30/50	503150300	**2.209**	1x220-240 V ~	0,55	0,75	3,9	12,5	450		42,2	40,2	38,2	36,2	33,8	30	24,8	19,5	14
AQUAPROF TOP 40/50	503150310	**2.274**	1x220-240 V ~	0,75	1	5,3	20	450		57,7	55,3	52,8	50,1	47,1	42,7	35,8	28	19,2

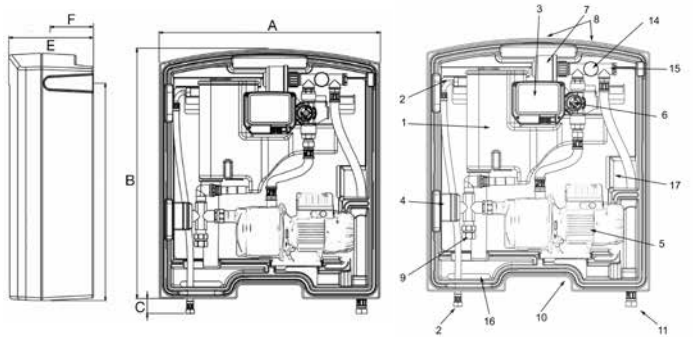

1.depósito del agua de red
2.entrada agua de red
3.panel de control
4.válvula de 3 vías
5.bomba
6.sistema de control hidráulico de la bomba
7.unidad antigoteo
8.salida de aire caliente
9.aspiración de agua de lluvia
10.entrada aire de refrigeración de la bomba
11.salida de agua presurizada
12.revestimiento trasero
13.rebosadero de emergencia
14.manómetro
15.salida horizontal
16.ranura de paso de los tubos y cables eléctricos
17.ranura de paso del tubo de impulsión

MODELO	A	B	C	D	E	F	DNA GAS	DNM GAS	PESO KG	CANT. x PALÉ
AQUAPROF BASIC 30/50	750	850	50,5	747	290	148	1"	1"	28	3
AQUAPROF BASIC 40/50	750	850	50,5	747	290	148	1"	1"	32	3
AQUAPROF TOP 30/50	750	850	50,5	747	290	148	1"	1"	28	3
AQUAPROF TOP 40/50	750	850	50,5	747	290	148	1"	1"	32	3

PANEL DE CONTROL

AQUAPROF BASIC

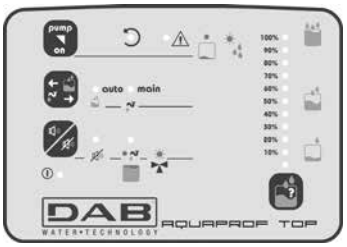

AQUAPROF TOP

ACCESORIOS

BOMBAS AUTOASPIRANTES Y CENTRÍFUGAS MULTICELULARES

DAB PUMPS se reserva el derecho de efectuar modificaciones sin la obligación de aviso previo.

ACCESORIOS

BOMBAS AUTOASPIRANTES Y CENTRÍFUGAS MULTICELULARES

VASOS DE EXPANSIÓN	DESCRIPCIÓN	CÓDIGO	PRECIO €	CANT. x PALÉ
DEPÓSITO CON **5 AÑOS** DE GARANTÍA	**PWB 20LH** GRUPOS AQUAJET - AQUAJETINOX	60160138	**112**	46

KIT MONTAJE AQUABOX	DESCRIPCIÓN	CÓDIGO	PRECIO €	CANT. x CAJA
	KIT MONTAJE AQUAJET - VASO 20 L ROJO	547120530	**28**	1
	KIT MONTAJE AQUAJETINOX - VASO 20 L ROJO	547120510	**35**	1
	KIT MONTAJE AQUAJET - VASO 20 L BLANCO	60126040	**38**	1
	KIT MONTAJE AQUAJETINOX - VASO 20 L BLANCO / 60 L ROJO	547120570	**39**	1

KIT MEMBRANA AQUABOX	DESCRIPCIÓN	CÓDIGO	PRECIO €	CANT. x CAJA
	MEMBRANA AQUABOX V. 8 LT. BUTILO	002139828	**19**	1
	MEMBRANA AQUABOX V. 20 LT. / 16 BAR	002139833	**64**	1
	MEMBRANA AQUABOX V. 19-20 LT. BUTILO	002139831	**35**	1

MANÓMETROS	DESCRIPCIÓN	CÓDIGO	PRECIO €	CANT. x CAJA
	MANÓMETRO AXIAL 6 BAR D.50 - ¼"	002125051	**8**	100
	MANÓMETRO AXIAL 12 BAR D.63 - ¼"	002126007	**15**	100
	MANÓMETRO RADIAL 12 BAR D.63 - ¼"	002126037	**15**	100

PRESOSTATOS	DESCRIPCIÓN	CÓDIGO	PRECIO €	CANT. x CAJA
	PRESOSTATO 6 BAR	002716710	**20**	10
	PRESOSTATO 6 BAR - XMP	60110618	**32**	10
	PRESOSTATO 12 BAR - XMP	60110619	**37**	10
	PRESOSTATO PROTECCIÓN FUNCIONAMIENTO EN SECO	002717002	**94**	–

DAB PUMPS se reserva el derecho de efectuar modificaciones sin la obligación de aviso previo.

ACCESORIOS

BOMBAS AUTOASPIRANTES Y CENTRÍFUGAS MULTICELULARES

RACORES	DESCRIPCIÓN	CÓDIGO	PRECIO €	CANT. x CAJA
	RACOR 3 VÍAS LATÓN 1"	167320100	7	125
	RACOR 5 VÍAS LATÓN 1"	60110862	12	100

VÁLVULAS DE PIE	DESCRIPCIÓN	CÓDIGO	PRECIO €	CANT. x CAJA
	VÁLVULA DE PIE ¾"	002130903	29	10
	VÁLVULA DE PIE 1"	002130904	33	10
	VÁLVULA DE PIE 1 ¼"	002130905	41	5

VÁLVULAS DE RETENCIÓN	DESCRIPCIÓN	CÓDIGO	PRECIO €	CANT. x CAJA
	VÁLVULA DE RETENCIÓN ¾"	002130063	15	14
	VÁLVULA DE RETENCIÓN 1"	002130064	24	10
	VÁLVULA DE RETENCIÓN 1 ¼"	002130065	31	8
	VÁLVULA DE RETENCIÓN 1 ½"	002130066	36	–
	VÁLVULA DE RETENCIÓN 2"	002130007	71	-

SMART PRESS (pág. 34)	DESCRIPCIÓN	CÓDIGO	PRECIO €	PRESIÓN REGULACIÓN bar
	SMART PRESS WG 1,5 - AUTOM. RESET - CON CABLE	60113308	137	REGULABLE de 1,2 a 2
	SMART PRESS WG 3.0 - AUTOM. RESET - CON CABLE	60113922	202	REGULABLE de 1,2 a 2

CONTROLLER (pág. 34)	DESCRIPCIÓN	CÓDIGO	PRECIO €	PRESIÓN REGULACIÓN bar
	CONTROL-D 1,5 BAR 1.5 KW CON CABLE	60180508	156	1,5
	CONTROL-D SET 1.5 KW CON CABLE	60180511	187	PROGRAMABLE 1,5 / 2 / 2,5
	CONTROL -D G SET 1.5 KW SIN CABLE*	60180931	187	PROGRAMABLE 1,5 / 2 / 2,5

* Versión "G" - Manómetro incluido

DAB PUMPS se reserva el derecho de efectuar modificaciones sin la obligación de aviso previo.

EBOX

CUADRO ELECTRÓNICO DE MANDO Y PROTECCIÓN

ebox plus D

ebox plus es un cuadro electrónico de control para la protección y funcionamiento automático para una o dos bombas (sumergibles para drenaje o presurización) monofásicas o trifásicas, instaladas en entornos domésticos, civiles e industriales.

ebox basic

ebox basic es un cuadro electrónico de control para la protección y funcionamiento automático para una o dos bombas (sumergibles para drenaje o presurización) monofásicas instaladas en entornos domésticos.

Tensión nominal de alimentación
ebox plus 1x230 V - 3x230 V & 3x400 V (selección automática)
ebox basic 1x230 V
Frecuencia 50 - 60 Hz
Potencia máxima de uso
ebox plus 5,5 kWatt + 5,5 kWatt
ebox basic 2,2 kWatt + 2,2 kWatt
Consumo máximo de uso 12 A + 12 A
Condensador de arranque
KIT suministrado como accesorio
Rango temperatura ambiente
-10° C + 40° C
Rango temperatura de almacenaje
-25° C + 55° C
Humedad relativa del aire 90% a 20° C
Altitud máxima 1000 s.l.m.
Grado de protección IP 55
Normativa referente a la construcción de cuadros EN 60335-1

ebox

D CONNECT PÁG. 9 EBOX PÁG. 33

3" DISPLAY

- Guía *paso a paso* de configuración durante la primera instalación
- Permite consultar el historial de alarmas tanto del cuadro como de las bombas
- Facilita el seguimiento de las bombas y los sensores y el ajuste de los niveles de arranque / paro de las bombas
- Permite la elección de la lengua y una contraseña para bloquear los ajustes realizados.

SELECCIÓN AUTOMÁTICA DE LA TENSIÓN (ebox plus)

Con un único modelo en stock, es posible controlar de manera totalmente automática tanto bombas monofásicas como trifásicas.

MODELO	CÓDIGO	PRECIO €	ALIMENTACIÓN 50 HZ	ARRANQUE	P2 NOMINAL kW x2	P2 NOMINAL HP x2	CONSUMO MÁXIMO A	DISPLAY
EBOX BASIC 230/50-60	60163214	**572**	1 X 230 V	DIRECTO	2,2	3	12+12	
EBOX PLUS 230-400V/50-60	60163215	**713**	1 X 230 V	DIRECTO	2,2	3	12+12	
			3 X 230 V		3	4		
			3 X 400 V		5,5	7,5		
EBOX BASIC D 230/50-60	60163216	**658**	1 X 230 V	DIRECTO	2,2	3	12+12	•
EBOX PLUS D 230-400V/50-60	60163217	**855**	1 X 230 V	DIRECTO	2,2	3	12+12	•
			3 X 230 V		3	4		
			3 X 400 V		5,5	7,5		

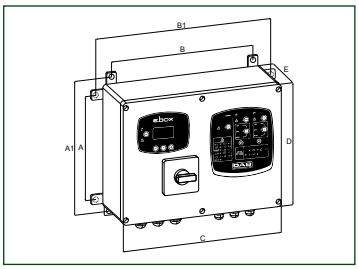

MODELO	A	A1	B	B1	C	D	E	DIMENSIONES EMBALAJE L/A	L/B	H	PESO kg
EBOX BASIC 230/50-60	212	265	282	337	320	260	120	250	430	310	4
EBOX PLUS 230-400V/50-60	212	265	282	337	320	260	120	250	430	310	5
EBOX BASIC D 230/50-60	212	265	282	337	320	260	120	250	430	310	4
EBOX PLUS D 230-400V/50-60	212	265	282	337	320	260	120	250	430	310	5

DAB PUMPS se reserva el derecho de efectuar modificaciones sin la obligación de aviso previo.

ÍNDICE - BOMBAS PARA PISCINAS, ESTANQUES Y AGUA SALADA

BOMBAS PARA PISCINAS

ESWIM
BOMBAS ELECTRÓNICAS PARA PISCINAS
FILTRACIÓN DE PISCINAS PRIVADAS Y PÚBLICAS
BA **PÁG. 142**

EUROSWIM
BOMBAS CENTRÍFUGAS PARA PISCINAS
FILTRACIÓN DE PISCINAS PRIVADAS Y PÚBLICAS
BA **PÁG. 144**

EUROPRO
BOMBAS CENTRÍFUGAS PARA PISCINAS
FILTRACIÓN DE PISCINAS PRIVADAS Y PÚBLICAS
BA **PÁG. 144**

EUROPRO HIGH FLOW
BOMBAS CENTRÍFUGAS PARA PISCINAS
FILTRACIÓN DE GRANDES PISCINAS
BA **PÁG. 147**

GAMA CON PREFILTRO
BOMBAS CENTRÍFUGAS NORMALIZADAS MONOBLOCK CON PREFILTRO DE FUNDICIÓN
FILTRACIÓN DE GRANDES PISCINAS
BE - AP **PÁG. 149**

EUROCOVER
BOMBAS SUMERGIBLES PARA PISCINAS
DRENAJE CUBIERTA DE PISCINAS
BB **PÁG. 153**

JETCOM SP - EUROCOM SP
BOMBAS PARA PISCINAS
ELECTROBOMBAS CENTRÍFUGAS PARA PISCINAS
B9 - B8 **PÁG. 154**

BOMBAS PARA AGUA SALADA

MULTI 4 SW
BOMBAS CENTRÍFUGAS MULTICELULARES AUTOASPIRANTES
AGUA SALADA
B8 **PÁG. 155**

NOVA SALT W
BOMBAS SUMERGIBLES
AGUA SALADA
A7 **PÁG. 155**

BOMBAS PARA ESTANQUES

NOVAPOND
BOMBAS SUMERGIBLES
BOMBAS PARA FUENTES Y ESTANQUES
D8 **PÁG. 156**

ESWIM

BOMBAS ELECTRÓNICAS PARA PISCINAS

APTA PARA AGUA SALADA

ESWIM

Bombas electrónicas con variador de velocidad para piscinas y piscifactorías adecuadas para filtrar agua salada o clorada en instalaciones residenciales y comerciales.
Bombas silenciosas, programables y equipadas con un gran prefiltro inspeccionable, de fácil acceso.
ESwim 150 SVRS dispone de una placa electrónica de 12 pines compatible con cualquier cuadro de control, tanto analógico como digital. Tapa del prefiltro en policarbonato transparente y en material antioxidante para una fácil inspección visual. Motor síncrono de imanes permanente, sin escobillas. El motor se refrigera por el líquido bombeado, no tiene ventilador externo, por lo que el ruido que emite la bomba es mínimo. Es posible controlar remotamente las bombas a través de señales 0-10 V, 4-20 mA y PWM.
Gracias al variador de frecuencia, las bombas pueden funcionar a velocidad constante o con caudal constante (sin sensores) para optimizar el rendimiento y minimizar el consumo de energía. El panel de control tiene 4 botones con 8 velocidades programables y LEDs de estado y señalización de alarma. Dispone de programación semanal y estacional. La versión SVRS está equipada con una función de software que desactiva la succión de la bomba si se detecta una obstrucción. "SVRS" es un acrónimo que significa Sistema de alivio de vacío de seguridad .

Caudal máximo
eswim 150: 32 m³/h
eswim 300: 42,6 m³/h

Altura hasta
eswim 150: 16 metros
eswim 300: 26 metros

Líquido bombeado agua limpia, o agua ligeramente contaminada con desechos sólidos en suspensión, o fibras largas; agua agresiva con alto porcentaje de cloro / bromo y PHMB (Polihexametileno Biguanida), o agua tratada con la electrólisis de cloro.

PH Rango 6,5-8,4

Rango temperatura líquido bombeado
hasta 40°C

Máxima temperatura ambiente 50°C

Máxima presión de trabajo
eswim 150: 2.5 bar
eswim 300: 2.8 bar

Grado de protección
eswim 150: IP 55
eswim 300: IP 56

Clase de aislamiento motor F

Tensión de serie monofásica 230 V - 50/60 Hz.

NSF Certified to NSF/ANSI Standard 50

40 dB

ESWIM 150 SRVS

LA SEGURIDAD ES LO PRIMERO

La función SVRS deshabilita la aspiración de la bomba de tal modo que, si un cuerpo o un objeto queda atrapado en la toma de aspiración, éste no sea succionado garantizando seguridad y tranquilidad durante el baño.

MODELO	CÓDIGO	PRECIO €	DATOS ELÉCTRICOS					NIVEL RUIDO PUNTO MEDIO DE TRABAJO dB (A)	DATOS HIDRÁULICAS								
			ALIMENT. 50 Hz	P1 MAX kW	P2 NOM. kW	P2 NOM. HP	In A		m³/h	0	6	12	18	21	24	27	30
									l/min	0	100	200	300	350	400	450	500
ESWIM 150 SVRS	60194427	**1.706**	230 V	1,25	1,1	1,5	5,6	50 db(A)	H (m)	15,9	15,7	14,4	12,2	10,9	9,4	7,9	6,3

ESWIM 300

MODELO	CÓDIGO	PRECIO €	DATOS ELÉCTRICOS					NIVEL RUIDO PUNTO MEDIO DE TRABAJO dB (A)	DATOS HIDRÁULICAS										
			ALIMENT. 50 Hz	P1 MAX kW	P2 NOM. kW	P2 NOM. HP	In A		m³/h	0	5	10	15	20	25	30	35	40	42,6
									l/min	0	83	166	250	333	416	500	583	666	710
ESWIM 300	60174704	**1.962**	230 V	2,25	1,9	2,6	10	44 db(A)	H (m)	26	25,4	24,8	23,2	20,6	17,4	14,4	11,5	7,8	6

REFRIGERACIÓN POR AGUA

Motor refrigerado por el agua bombeada, que permite la eliminación del ventilador externo consiguiendo un producto más compacto e instalable en pequeños espacios con poca ventilación.

MOTOR SÍNCRONO IMANES PERMANENTES

El nuevo motor síncrono de imanes permanentes define un nuevo punto de referencia en el mercado en eficiencia y fiabilidad.

CONTROL A VELOCIDAD O CAUDAL CONSTANTE

Placa electrónica con inverter que permite trabajar a velocidad o caudal constante para optimizar las prestaciones y minimizar el consumo sin la necesidad de emplear sensores.

PANEL DE INTERFAZ USUARIO

Panel de control intuitivo para un control inmediato de la bomba, lo que permite una programación apta para cualquier exigencia. Display LCD de alta resolución.

HIDRÁULICA DE ALTA EFICIENCIA

Dotada de turbina y voluta (difusor), estudiados específicamente para mejorar/optimizar el rendimiento hidráulico.

PIES ANTI-VIBRACIONES

Gran base de apoyo que garantiza estabilidad reduciendo las vibraciones gracias a sus pies de goma.

DAB PUMPS se reserva el derecho de efectuar modificaciones sin la obligación de aviso previo.

ESWIM

BOMBAS ELECTRÓNICAS PARA PISCINAS

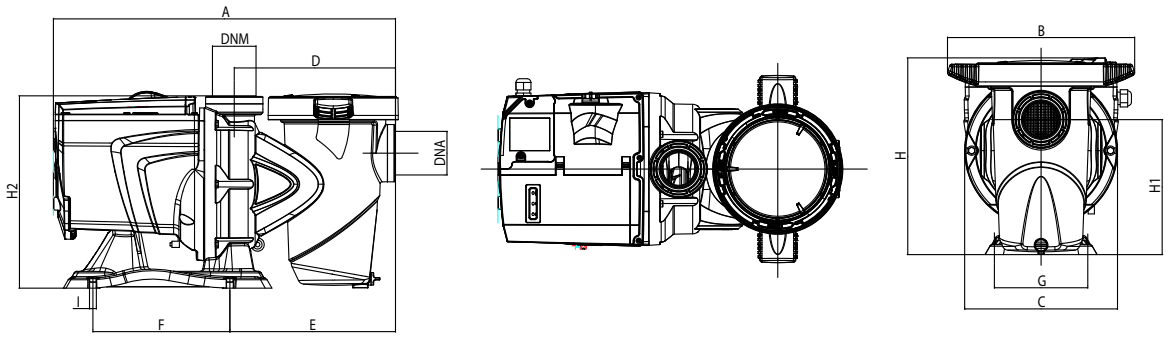

MODELO	A	B	C	D	E	F	G	H	H1	H2	I	DNA	DNM	DIMENSIONES EMBALAJE			PESO Kg	CANT. x PALÉ
														L	B	H		
ESWIM 150 M	550	300	245	259	266	220	150	316	217	309	11	2"	2"	720	350	430	19	8
ESWIM 300 M	574	304	290	269	276	220	150	354	252	344	11	2"	2"	720	350	430	21,3	6

KIT CABLE DE CONEXIÓN

PRICE GROUP: **BA**

	DESCRIPCIÓN	CÓDIGO	PRECIO €
Necesario para la utilización de las entradas y salidas disponibles en la bomba	**KIT CABLE DE CONEXIÓN ESWIM 12 pin (kit 16 metros)**	60194430	**88**

KIT RACORES

PRICE GROUP: **AP**

	DESCRIPCIÓN	CÓDIGO	PRECIO €
	KIT RACORES DE UNIÓN 2" / DN 50-63 ESWIM - EUROSWIM - EUROPRO	60120005	**39**

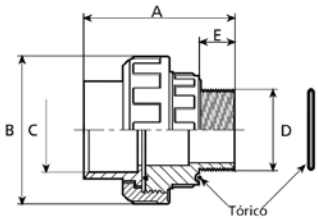

MODELO	A	B	C	D	E
2" KIT RACORES DE UNIÓN	99	99	50/63	2"	20

DAB PUMPS se reserva el derecho de efectuar modificaciones sin la obligación de aviso previo.

EUROSWIM / EUROPRO

BOMBAS CENTRÍFUGAS PARA PISCINAS

EUROSWIM

APTA PARA AGUA SALADA

EUROPRO

Electrobombas centrífugas autoaspirantes de **alto rendimiento** con prefiltro incorporado de gran capacidad. **Motor totalmente aislado del agua.**
Sumamente **silenciosa** y **muy fiable**, diseñada para la circulación y filtración de agua en piscinas domésticas y residenciales. Adecuada también para aplicaciones especiales que requieren el manejo de líquidos agresivos, criaderos de peces, agricultura e industria.
Cuerpo de la bomba y rosca prefiltro de tecnopolímero reforzado con fibra de vidrio. Tapa prefiltro de policarbonato transparente y antioxidante para garantizar la visibilidad. Filtro de nylon. Turbina de tecnopolímero reforzado con fibra de vidrio, diseñada para garantizar la cobertura y el aislamiento total del eje motor del líquido bombeado. Difusor de tecnopolímero reforzado. Cierre mecánico de carbón/alúmina/NBR/AISI 316. Junta tórica cuerpo bomba de NBR, tornillería y tuercas de refuerzo de acero AISI 304. La apertura del filtro no requiere utilizar herramientas.
Construcción del motor según las normas EN 60335-2-41.

Grado protección motor IP 55.
Grado protección caja de conexiones IP 55.
Clase de aislamiento F.
Tensión de serie
Monofásica 220-240V 50Hz
Trifásica 230/400V 50Hz
Rango de funcionamiento hasta 42 m³/h con alturas de elevación de hasta 22 m
Líquido bombeado limpio o ligeramente contaminado con partículas en suspensión, fibras largas; agua agresiva con un alto porcentaje de cloro/bromo y PHMB (polihexametileno biguanida) o agua tratada con un proceso electrolítico de cloro.
Temperatura líquido bombeado hasta 60° C.
Temperatura ambiente máxima +50°C.
Presión máxima de trabajo 2,5 bar.
Instalación
fija o portátil en posición horizontal
Accesorios bajo pedido
2"/50 - 63 (dos racores + O-ring - ver "Accesorios")
Normativa de referencia IEC - 60364.

IE3 ≥ 0,75 kW

60 dB

MODELO	CÓDIGO EUROSWIM	CÓDIGO EUROPRO	PRECIO €	DATOS ELÉCTRICOS: ALIMENT. 50 Hz	P2 NOMINAL kW	P2 NOMINAL HP	In A	CONDENSADOR µF	CONDENSADOR Vc	NIVEL MÁX. DE RUIDO dB (A)	DATOS HIDRÁULICAS m³/h	0	6	9	12	18	21	24	30	36	42
											l/min	0	100	150	200	300	350	400	500	600	700
EUROSWIM/EUROPRO 50M	60118028	60189898	**383**	1x220-240 V ~	0,33	0,5	4,2	16	450	53	H (m)	12,0	11,2	10,5	9,3	5,3					
EUROSWIM/EUROPRO 75M	60118029	60189899	**411**	1x220-240 V ~	0,5	0,75	5	20	450	56		13,8	13,1	12,4	11,1	7,5	5				
EUROSWIM/EUROPRO 100M	60118030	60189900	**427**	1x220-240 V ~	0,75	1	6,3	25	450	57		15,4	15	14,2	13,1	10,0	7,8	5,6			
EUROSWIM/EUROPRO 150M	60118032	60189901	**507**	1x220-240 V ~	1,1	1,5	7	31,5	450	59		16,2	15,4	14,9	14,2	12,4	11,1	9,3	5,3		
EUROSWIM/EUROPRO 200M	60118033	60189902	**562**	1x220-240 V ~	1,5	2	8,6	40	450	62		18,6	17,7	17,1	16,5	15,0	14,1	12,8	9,0	4	
EUROSWIM/EUROPRO 300M	60122213	60189903	**574**	1x220-240 V ~	2,2	3	12	40	450	64		22,0	21,7	21,3	20,8	19,6	18,9	18,1	15,9	12,5	8,6
EUROSWIM/EUROPRO 75T	60179393	60189909	**433**	3x230-400 V ~	0,5	0,75	3,5/2	–	–	56		13,8	13,1	12,4	11,1	7,5	5				
EUROSWIM/EUROPRO 100T	60179412	60189905	**450**	3x230-400 V ~	0,75	1	4/2,4	–	–	57		15,4	15	14,2	13,1	10,0	7,8	5,6			
EUROSWIM/EUROPRO 150T	60179850	60189906	**521**	3x230-400 V ~	1,1	1,5	6,5/3,7	–	–	59		16,2	15,2	14,6	13,9	12,4	11,1	9,3	5,3		
EUROSWIM/EUROPRO 200T	60179849	60189907	**571**	3x230-400 V ~	1,5	2	7,2/4	–	–	62		18,6	17,7	17,1	16,5	15,0	14,1	12,8	9,0	4	
EUROSWIM/EUROPRO 300T	60179851	60189908	**588**	3x230-400 V ~	2,2	3	8,7/5	–	–	64		22,0	21,7	21,3	20,8	19,6	18,9	18,1	15,9	12,5	8,6

KIT RACORES

KIT UNIÓN	DESCRIPCIÓN	CÓDIGO	PRECIO €
	KIT RACORES DE UNIÓN 2" / DN 50-63 ESWIM - EUROSWIM - EUROPRO	60120005	**39**

DAB PUMPS se reserva el derecho de efectuar modificaciones sin la obligación de aviso previo.

EUROSWIM / EUROPRO

BOMBAS CENTRÍFUGAS PARA PISCINAS

EUROSWIM

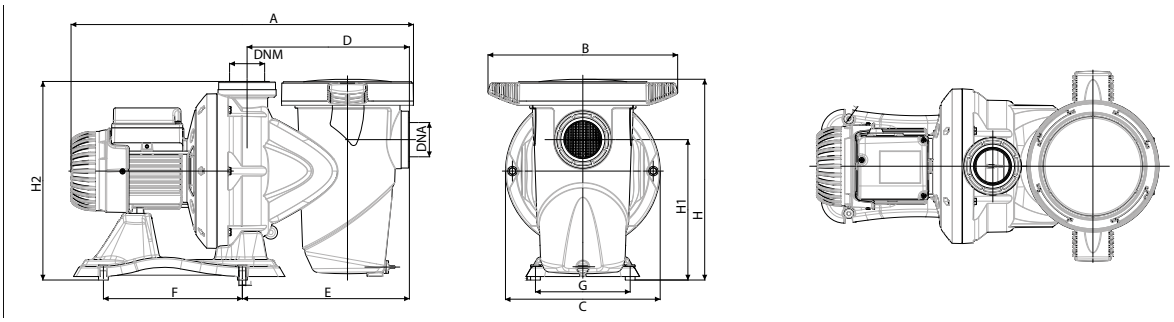

MODELO	A	B	C	D	E	F	G	H	H1	H2	DNA GAS	DNM GAS	DIMENSIONES EMBALAJE			PESO KG	CANT. x PALÉ
													L	B	H		
EUROSWIM 50 M	536	242	242	257	265	220	150	351	222	314	2"	2"	600	360	400	16	8
EUROSWIM 75 M	552	242	245	257	265	220	150	351	222	314	2"	2"	600	360	400	16,5	8
EUROSWIM 75 T	552	242	245	257	265	220	150	351	222	314	2"	2"	600	360	400	16,5	8
EUROSWIM 100 M	552	242	245	257	265	220	150	351	222	314	2"	2"	600	360	400	17	8
EUROSWIM 100 T	552	242	245	257	265	220	150	351	222	314	2"	2"	600	360	400	17	8
EUROSWIM 150 M	574	250	290	267	274	220	150	387	258	350	2"	2"	720	350	430	22	6
EUROSWIM 150 T	574	250	290	267	274	220	150	387	258	350	2"	2"	720	350	430	22	6
EUROSWIM 200 M	648	250	290	267	274	220	150	387	258	350	2"	2"	720	350	430	24	6
EUROSWIM 200 T	574	250	290	267	274	220	150	387	258	350	2"	2"	720	350	430	22	6
EUROSWIM 300 M	648	252	290	267	274	220	150	387	258	350	2"	2"	720	350	430	24,5	6
EUROSWIM 300 T	648	252	290	267	274	220	150	387	258	350	2"	2"	720	350	430	25	6

KIT RACORES DE UNIÓN 2" / DN50-63

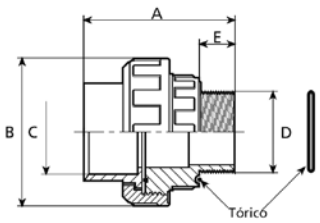

MODELO	A	B	C	D	E
2" KIT RACORES DE UNIÓN	99	99	50/63	2"	20

DAB PUMPS se reserva el derecho de efectuar modificaciones sin la obligación de aviso previo.

EUROSWIM / EUROPRO

BOMBAS CENTRÍFUGAS PARA PISCINAS

EUROPRO

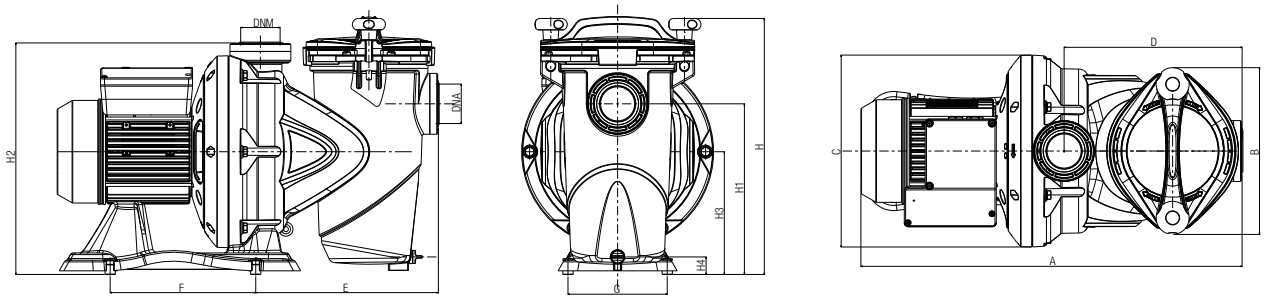

MODELO	A	B	C	D	E	F	G	H	H1	H2	H3	H4	DNA GAS	DNM GAS	DIMENSIONES EMBALAJE			PESO KG	CANT. x PALÉ
															L	B	H		
EUROPRO 50 M	536	242	245	258	266	220	150	354,4	222,3	314,4	172,5	21	2"	2"	600	360	400	16	8
EUROPRO 75 M	552	242	245	258	266	220	150	354,4	222,3	314,4	172,5	21	2"	2"	600	360	400	16,5	8
EUROPRO 75 T	552	242	245	258	266	220	150	354,4	222,3	314,4	172,5	21	2"	2"	600	360	400	16,5	8
EUROPRO 100 M	552	242	245	258	266	220	150	354,4	222,3	314,4	172,5	21	2"	2"	600	360	400	17	8
EUROPRO 100 T	552	242	245	258	266	220	150	354,4	222,3	314,4	172,5	21	2"	2"	600	360	400	17	8
EUROPRO 150 M	576	252	290	-	276	220	150	390	258	350	185,5	26,5	2"	2"	720	350	430	22	6
EUROPRO 150 T	650	252	290	-	276	220	150	390	258	350	185,5	26,5	2"	2"	720	350	430	22	6
EUROPRO 200 M	650	252	290	-	276	220	150	390	258	350	185,5	26,5	2"	2"	720	350	430	24	6
EUROPRO 200 T	650	252	290	-	276	220	150	390	258	350	185,5	26,5	2"	2"	720	350	430	22	6
EUROPRO 300 M	650	252	290	-	276	220	150	390	258	350	185,5	26,5	2"	2"	720	350	430	24,5	6
EUROPRO 300 T	650	252	290	-	276	220	150	390	258	350	185,5	26,5	2"	2"	720	350	430	25	6

KIT RACORES DE UNIÓN 2" / DN50-63

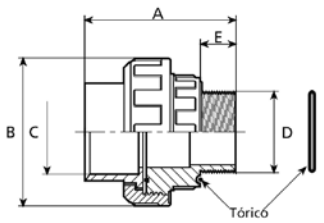

MODELO	A	B	C	D	E
2" KIT RACORES DE UNIÓN	99	99	50/63	2"	20

DAB PUMPS se reserva el derecho de efectuar modificaciones sin la obligación de aviso previo.

EUROPRO HIGH FLOW

BOMBAS CENTRÍFUGAS PARA PISCINAS

Electrobombas centrífugas autoaspirantes de grandes prestaciones con prefiltro incorporado de gran capacidad. Motor de 2 ó 4 polos totalmente aislado del agua. Sumamente silenciosa y muy fiable, diseñada para la circulación y filtración de agua en grandes piscinas. Adecuada también para aplicaciones especiales que requieren el manejo de **agua salada** gracias a su cierre mecánico de AISI 316.
Cuerpo prefiltro, cuerpo de la bomba, voluta, contravoluta y tapa cuerpo bomba de polipropileno resistente a los productos químicos presentes en las piscinas y reforzado con fibra de vidrio. Cesta prefiltro de polietileno. Tapa prefiltro de policarbonato transparente con sistema de cierre de 4 pomos.
Cierre mecánico en carbón/cerámica/acero inoxidable AISI 316. Tornillería y eje en AISI 316. Turbina de Noryl o Bronce.

Rango de funcionamiento hasta 195 m³/h con alturas de elevación de hasta 25 m

Tensión de serie
trifásica 3x230/400V 50Hz hasta 4kW
trifásica 3x400/690V 50Hz a partir de 4kW

Clase de aislamiento F

Rango temperatura líquido hasta 40°C

Líquido bombeado agua limpia o ligeramente sucia con cuerpos en suspensión, fibras largas; particularmente agresiva con grandes concentraciones de cloro/bromo y PHMB (polihexametileno biguanida) o agua tratada con un proceso electrolítico de cloro.

Temperatura ambiente máxima 40°C

Instalación posición horizontal

Grado protección motor-caja conexiones IP55

IE3 ≥ 0,75 kW

MODELO	CÓDIGO	PRECIO €	DATOS ELÉCTRICOS							DATOS HIDRÁULICOS														DNA	DNM	MÍNIMO DIÁMETRO TUBERÍA ASPIRACIÓN
			ALIMENT. 50 Hz	P2 NOM.		In A			N. rpm	m³/h	0	20	60	80	90	120	140	160	170	180	190	195				
				KW	HP	230	400	690		l/min	0	333	1000	1333	1500	2000	2333	2666	2833	3000	3166	3250				
EUROPRO 350 T	60169120	**1.359**	3x230-400V	2,2	3	9,4	5,3	-	1450	H (m)	14,7	13	6,3	2,1									110	110	125
EUROPRO 400 T	60169121	**1.391**	3x230-400V	3	4	12,5	6,9	-	1450		16,5	14,9	8,5	4	1,6								110	110	140
EUROPRO 550 T	60169123	**1.554**	3x230-400V	4	5,5	15,3	8,8	-	1450		14	13,5	11,8	10,4	9,5	6,3	4,1						110	110	160
EUROPRO 550 T - BR	60169143	**1.986**	3x230-400V	4	5,5	15,3	8,8	-	1450		14	13,5	11,8	10,4	9,5	6,3	4,1						110	110	160
EUROPRO 750 T	60169124	**2.104**	3x400-690V	5,5	7,5	-	12	7	1450		16,2	15,6	13,8	12,4	11,5	8,65	6,47	3,5					110	110	180
EUROPRO 750 T - BR	60169144	**2.499**	3x400-690V	5,5	7,5	-	12	7	1450		16,2	15,6	13,8	12,4	11,5	8,65	6,47	3,5					110	110	180
EUROPRO 1000 T	60169139	**2.163**	3x400-690V	7,5	10	-	16,2	9,6	1450		17,6	17	15,4	14,2	13,5	10,8	8,6	6,1	4,7				110	110	180
EUROPRO 1000 T - BR	60169145	**2.543**	3x400-690V	7,5	10	-	16,2	9,6	1450		17,6	17	15,4	14,2	13,5	10,8	8,6	6,1	4,7				110	110	180
EUROPRO 1250 T - BR	60169140	**2.574**	3x400-690V	9,2	12,5	-	17,9	10,1	2850		22,4	21,5	19,4	18,1	17,4	14,7	12,6	10,3	9	7,6	5,5		110	110	180
EUROPRO 1500 T - BR	60169142	**2.606**	3x400-690V	11	15	-	19,9	11	2850		25,5	24,5	22,4	21,3	20,6	17,4	14,8	12,1	10,6	9,1	7,4	6	110	110	200

BR - RODETE BRONCE

ACCESORIOS

PRICE GROUP: **AP**

KIT CONTRABRIDA	DESCRIPCIÓN	CÓDIGO	PRECIO €
	KIT CONTRABRIDA (ASPIRACIÓN + IMPULSIÓN)	60165456	**135**

DAB PUMPS se reserva el derecho de efectuar modificaciones sin la obligación de aviso previo.

EUROPRO HIGH FLOW

BOMBAS CENTRÍFUGAS PARA PISCINAS

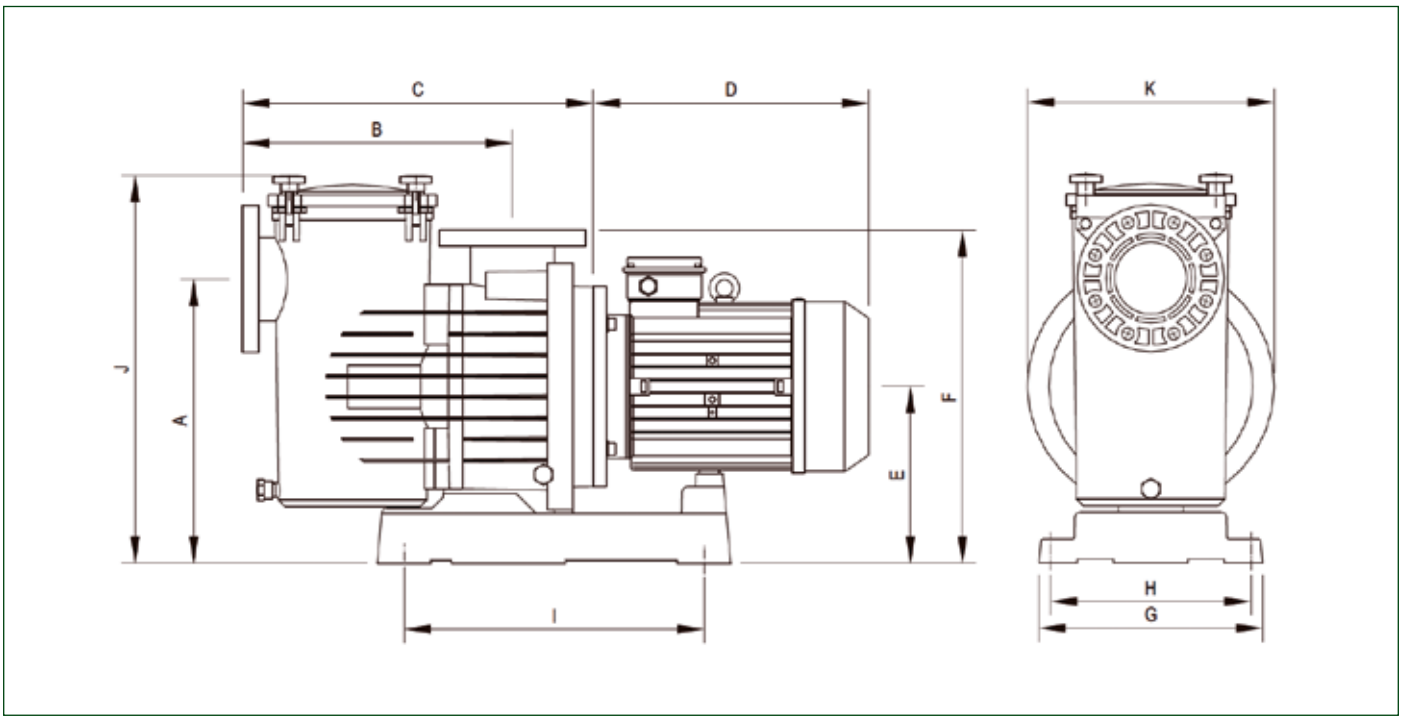

MODELO	A	B	C	D	E	F	G	H	I	J	K	DN	DIMENSIONES EMBALAJE			PESO Kg	CANT. POR PALÉ
													L	B	H		
EUROPRO 350 T	420	405	530	310	265	495	335	300	450	590	370	110	840	385	595	42,5	3
EUROPRO 400 T	420	405	530	310	265	495	335	300	450	590	370	110	840	385	595	44,5	3
EUROPRO 550 T	420	405	530	335	265	495	335	300	450	590	370	110	1170	385	715	53,5	2
EUROPRO 750 T	420	405	508	380	265	495	335	300	450	590	370	110	1170	385	715	66	2
EUROPRO 1000 T	420	405	508	380	265	495	335	300	450	590	370	110	1170	385	715	76	2
EUROPRO 1250 T	420	405	508	380	265	495	335	300	450	590	370	110	1170	385	715	84,5	2
EUROPRO 1500 T	420	405	508	380	265	495	335	300	450	590	370	110	1170	385	715	85,5	2

DAB PUMPS se reserva el derecho de efectuar modificaciones sin la obligación de aviso previo.

GAMA CON PREFILTRO

BOMBAS CENTRÍFUGAS NORMALIZADAS MONOBLOCK CON PREFILTRO DE FUNDICIÓN

PREFILTRO

Gama de prefiltros de fundición en línea con la norma DIN 2501, de DN 65 a DN 200. Provisto de 3 ó 4 pernos de cierre en función del modelo para asegurar un perfecto sellado de la tapa. Prefiltro y tapa de hierro fundido, cesta en acero inoxidable AISI 316. La gama de prefiltros permite el uso de bombas centrífugas monoblock serie NKM-G / NKP-G, de DN 40 a DN 150, para la circulación de agua en sistemas de filtración de gran tamaño. Los mismos prefiltros pueden ser utilizados con bombas normalizadas sobre bancada (KDN) o con variador de velocidad MCE.

PREFILTRO + BOMBA

Electrobombas centrífugas monoblock con acoplamiento a las que se les añade un prefiltro en la aspiración para la circulación de agua en grandes sistemas de filtración (agua con cloro o salada). **La bomba y el prefiltro se venden por separado.**
Cuerpo en espiral monoturbina de fundición en línea con la norma DIN-EN 733 (ex DIN2455), soporte de hierro fundido, bridas según norma DIN 2533. Turbina de fundición de hierro, bronce versión TOP, cerrada y equilibrada dinámicamente con compensación del empuje axial mediante agujeros de equilibrio. Cierre mecánico BAQV, carbón/carburo de silicio con juntas OR de Vitón. Eje de acero inoxidable AISI 304.
Motor asíncrono hermético con ventilación externa, forma constructiva B3/B5, de 2 polos para NKP-G y de 4 polos para NKM-G.

Velocidad de rotación 1450-2900 1/min

Rango de funcionamiento
de 1 a 440 m3 / h con altura de elevación de hasta 24 metros.

Líquido bombeado limpio o ligeramente sucio o ligeramente agresivo, siempre que se compruebe la compatibilidad de los materiales de fabricación de la bomba y que la potencia del motor instalado sea adecuada al peso específico y a la viscosidad del líquido.

Rango temperatura del líquido
de -10 ° C a +140 ° C

Temperatura ambiente máxima +40°C

Instalación en posición horizontal

Versión TOP
rodete de bronce y tratamiento de cataforesis

IE3 ≥ 0,75 kW

NKM-G 4 POLOS *1450 l/min*

MODELO	DNA	DNM	DATOS ELÉCTRICOS					DATOS HIDRÁULICOS								
			ALIMENT. 50 Hz	P2 NOM.		In A		m³/h	0	6	12	18	24	30	36	42
				kW	HP	230V	400V	l/min	0	100	200	300	400	500	600	700
NKM-G 40-200/200/ 1,1 /4	65	40	3x230-400V~	1.1	1.5	4,68	2,7	H (m)	12.5	12.5	12.3	11.2	9.7	7.7		
NKM-G 40-200/219/ 1,5 /4	65	40	3x230-400V~	1.5	2	6,24	3,6		15.6	15.6	15.3	14.7	13.4	11.8	9.8	
NKM-G 40-250/245/ 2,2 /4	65	40	3x230-400V~	2.2	3	8,75	5,05		20.6	20.5	20.1	19.2	17.8	16		

MODELO	DNA	DNM	DATOS ELÉCTRICOS					DATOS HIDRÁULICOS										
			ALIMENT. 50 Hz	P2 NOM.		In A		m³/h	0	12	18	24	30	36	42	48	54	60
				kW	HP	230V	400V	l/min	0	200	300	400	500	600	700	800	900	1000
NKM-G 50-160/177/ 1,5 /4	65	50	3x230-400V~	1.5	2	6,24	3,6	H (m)	10.7	10.7	10.7	10.5	10.2	9.8	9.2	8.3		
NKM-G 50-200/210/ 2,2 /4	65	50	3x230-400V~	2.2	3	8,75	5,05		15.3	15.3	15.2	14.8	14	13.3	12.1	10.8	9.4	
NKM-G 50-200/219/ 3 /4	65	50	3x400 V Δ	3	4	–	6,25		16.8	16.8	16.5	16.1	15.5	14.6	13.6	12.4	10.9	
NKM-G 50-250/263/ 4 /4	65	50	3x400 V Δ	4	5.5	–	7,95		23.8	23.8	23.8	23.4	22.7	21.6	20.4	19	17.1	

MODELO	DNA	DNM	DATOS ELÉCTRICOS				DATOS HIDRÁULICOS											
			ALIMENT. 50 Hz	P2 NOM.		In A 400V		m³/h	0	24	30	36	42	48	54	60	66	72	78
				kW	HP			l/min	0	400	500	600	700	800	900	1000	1100	1200	1300
NKM-G 65-200/210/ 3 /4	80	65	3x400 V Δ	3	4	6,25	H (m)		15.3	15.2	15.2	15.1	14.6	14.1	13.5	12.9	12.2	11.3	
NKM-G 65-200/219/ 4 /4	80	65	3x400 V Δ	4	5.5	7,95			17	17	16.9	16.8	16.4	16.2	15.8	15.2	14.3	13.8	12.6
NKM-G 65-250/263/ 5,5 /4	80	65	3x400 V Δ	5.5	7.5	10,6			24.1	23.8	23.6	23.3	22.8	22.3	21.5	20.8	19.7	18.6	17.3

MODELO	DNA	DNM	DATOS ELÉCTRICOS				DATOS HIDRÁULICOS												
			ALIMENT. 50 Hz	P2 NOM.		In A 400V		m³/h	0	42	48	54	60	66	72	78	84	90	102	114	120
				kW	HP			l/min	0	700	800	900	1000	1100	1200	1300	1400	1500	1700	1900	2000
NKM-G 80-200/200/ 4 /4	100	80	3x400 V Δ	4	5.5	7,95	H (m)		13.2	13.1	13	12.9	12.8	12.7	12.4	12	11.7	11.3	10.4	9.3	8.7
NKM-G 80-200/222/ 5,5 /4	100	80	3x400 V Δ	5.5	7.5	10,6			16.6	16.5	16.5	16.4	16.2	16.1	16	15.7	15.4	15	14.3	13.3	12.7
NKM-G 80-250/240/ 7,5 /4	100	80	3x400 V Δ	7.5	10	14,6			20.4	20.3	20.3	20.2	20.1	20	19.9	19.8	19.5	19	18	16.7	16
NKM-G 80-250/270/11 /4	100	80	3x400 V Δ	11	15	20,5			25.6	25.5	25.5	25.4	25.1	25	24.8	24.6	24.2	24	23	21.5	21

DAB PUMPS se reserva el derecho de efectuar modificaciones sin la obligación de aviso previo.

GAMA CON PREFILTRO

BOMBAS CENTRÍFUGAS NORMALIZADAS MONOBLOCK CON PREFILTRO DE FUNDICIÓN

MODELO	DNA	DNM	DATOS ELÉCTRICOS				DATOS HIDRÁULICOS													
			ALIMENT. 50 Hz	P2 NOM.		In A 400V	m³/h	0	60	66	72	78	84	90	102	114	120	150	180	210
				kW	HP		l/min	0	1000	1100	1200	1300	1400	1500	1700	1900	2000	2500	3000	3500
NKM-G100-200/200/ 5.5 /4	125	100	3x400 V Δ	5.5	7.5	10,6	H (m)	12.7	12.6	12.6	12.5	12.5	12.4	12.3	12	11.5	11.4	10.1	8.5	
NKM-G100-200/214/ 7.5 /4	125	100	3x400 V Δ	7.5	10	14,6		15.6	15.4	15.4	15.3	15.2	15.1	15	14.7	14.5	14.3	13.3	11.6	9.8
NKM-G100-250/250/11 /4	125	100	3x400 V Δ	11	15	20,5		21.1	21	21	21	21	21	21	20.9	20	19.8	18	16	

MODELO	DNA	DNM	DATOS ELÉCTRICOS				DATOS HIDRÁULICOS														
			ALIMENT. 50 Hz	P2 NOM.		In A 400V	m³/h	0	102	114	120	150	180	210	240	270	300	330	360	390	420
				kW	HP		l/min	0	1700	1900	2000	2500	3000	3500	4000	4500	5000	5500	6000	6500	7000
NKM-G125-250/243/15 /4	150	125	3x400 V Δ	15	20	28	H (m)	19.5	19.3	19.3	19.2	19.2	18.7	17.8	16.8	15.5	14.1	12.5	10.9		
NKM-G125-250/256/18,5 /4	150	125	3x400 V Δ	18.5	25	34		21.9	21.8	21.8	21.7	21.6	21.3	20.5	19.5	18.5	17.2	15.6	14	12	
NKM-G150-200/218/11 /4	200	150	3x400 V Δ	11	15	20,5		13.2	13.1	13	13	12.8	12.5	12.1	11.5	11	10.4	9.7	9	8	7

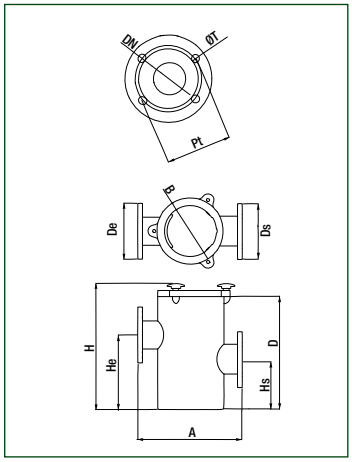

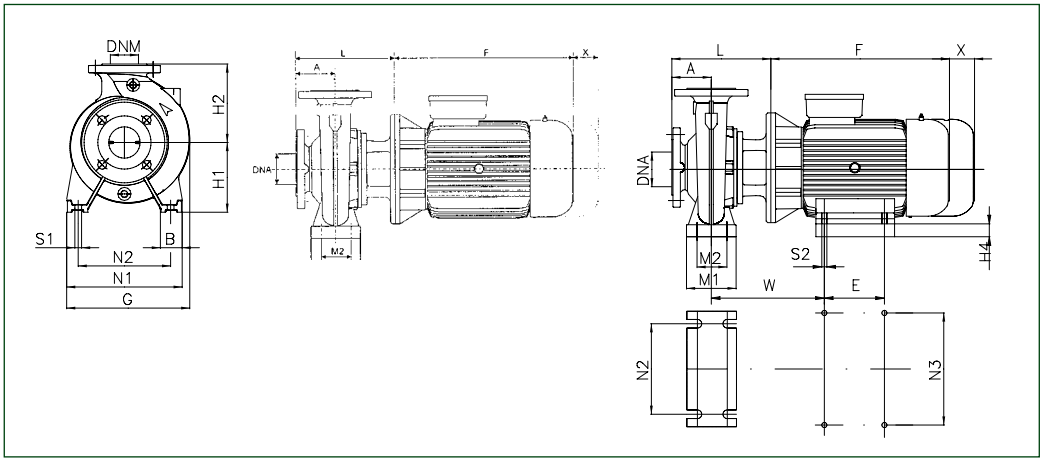

TIPO	DN	Pt	A	B	H	D	De	He	Ds	Hs	øT	N°T	Kg	VOLUMEN litros
PRE FILTRO 65/65	65	145	380	260	415	360	185	250	185	120	18	4	38,5	18
PRE FILTRO 80/80	80	160	380	260	415	360	200	250	200	120	18	4-8	39	18
PRE FILTRO 100/100	100	180	380	260	415	360	200	270	220	155	18	8	40,5	18
PRE FILTRO 125/125	125	210	380	260	415	360	250	270	250	155	18	8	41	18
PRE FILTRO 150/150	150	240	460	340	555	500	285	380	285	190	22	8	71	42
PRE FILTRO 200/200	200	295	460	340	555	500	340	380	340	190	22	8	72	42

MODELO	A	B	E	F (mín)	G	H1	H2	L	M1	M2	N1	N2	N3	S1	S2	W	X	H4	Ø CIERRE	DNA	DNM	DIMENSIONES EMBALAJE			VOL. m³	PESO Kg
																						L/A	L/B	H		
NKM-G40-200/200/1,1/4	100	50	–	287,5	296	160	180	246	100	70	265	212	–	M10	–	–	100	–	28	65	40	620	370	480	0,11	41
NKM-G40-200/219/1,5/4	100	50	–	287,5	296	160	180	246	100	70	265	212	–	M10	–	–	100	–	28	65	40	620	370	480	0,11	42
NKM-G40-250/245/2,2/4	100	65	–	319	336	180	225	274	125	95	320	250	–	M10	–	–	100	–	28	65	40	670	420	540	0,152	63
NKM-G50-160/177/1,5/4	100	50	–	287,5	282	160	180	274	100	70	265	212	–	M10	–	–	100	–	28	65	50	620	370	480	0,11	35
NKM-G50-200/210/2,2/4	100	50	–	319	302	160	200	274	100	70	265	212	–	M10	–	–	100	–	28	65	50	670	420	540	0,152	55
NKM-G50-200/219/3/4	100	50	–	321	302	160	200	274	100	70	265	212	–	M10	–	–	100	–	28	65	50	670	420	540	0,152	52
NKM-G50-250/263/4/4	100	65	–	328	343	180	225	274	125	95	320	250	–	M10	–	–	100	–	28	65	50	670	420	540	0,152	56
NKM-G65-200/210/3/4	100	65	–	321	333	180	225	274	125	95	320	250	–	M10	–	–	140	–	28	80	65	670	420	540	0,152	56
NKM-G65-200/219/4/4	100	65	–	328	333	180	225	274	125	95	320	250	–	M10	–	–	140	–	28	80	65	670	420	540	0,152	58
NKM-G65-250/263/5,5/4	100	80	–	365	370	200	250	343	160	120	360	280	–	M14	–	–	140	–	38	80	65	1030	530	640	0,349	142
NKM-G80-200/200/4/4	125	65	–	328	365	180	250	368	125	95	345	280	–	M10	–	–	140	–	38	100	80	1030	530	640	0,349	84
NKM-G80-200/222/5,5/4	125	65	–	365	365	180	250	368	125	95	345	280	–	M10	–	–	140	–	38	100	80	1030	530	640	0,349	130
NKM-G80-250/240/7,5/4	125	80	–	350	410	200	280	368	160	120	400	315	–	M14	–	–	140	–	38	100	80	1030	530	640	0,349	153
NKM-G80-250/270/11/4	125	80	210	498	410	200	280	398	160	120	400	315	254	M14	M12	381	140	40	38	100	80	1030	530	640	0,349	205
NKM-G100-200/200/5.5/4	125	80	–	365	392	200	280	368	160	120	360	280	–	M14	–	–	140	–	38	125	100	1030	530	640	0,349	142
NKM-G100-200/214/7.5/4	125	80	–	350	392	200	280	368	160	120	360	280	–	M14	–	–	140	–	38	125	100	1030	530	640	0,349	149
NKM-G100-250/250/11/4	140	80	210	498	424	225	280	413	160	120	400	315	254	M14	M12	381	140	65	38	125	100	1030	530	640	0,349	213
NKM-G125-250/243/15/4	140	80	254	542	472	250	355	413	160	120	400	315	254	M14	M12	381	140	90	38	150	125	1130	580	740	0,485	274
NKM-G125-250/256/18,5/4	140	80	241	577	472	250	355	413	160	120	400	315	279	M14	M12	394	140	70	38	150	125	1130	580	740	0,485	290
NKM-G150-200/218/11/4	160	100	210	498	593	280	400	433	200	150	550	450	254	M20	–	381	140	120	38	200	150	1130	650	900	0,661	280

DAB PUMPS se reserva el derecho de efectuar modificaciones sin la obligación de aviso previo.

GAMA CON PREFILTRO

BOMBAS CENTRÍFUGAS NORMALIZADAS MONOBLOCK CON PREFILTRO DE FUNDICIÓN

NKP-G 2 POLOS *2900 l/min*

MODELO	DNA	DNM	DATOS ELÉCTRICOS					DATOS HIDRÁULICOS																		
			ALIMENT. 50 Hz	P2 NOM.		In A		m³/h	0	6	12	18	24	30	36	42	48	54	60	66	72	78	84	90	102
				kW	HP	230V	400V	l/min	0	100	200	300	400	500	600	700	800	900	1000	1100	1200	1300	1400	1500	1700
NKP-G 40-125/107/1.5/2	65	40	3x230-400V~	1.5	2	5,8	3,35	H (m)	14.7	14.5	14.3	13.8	13	11.8	10.5	8.6	7								
NKP-G 40-125/120/2.2/2	65	40	3x230-400V~	2.2	3	8,23	4,75		19	18.7	18.4	17.8	17	15.9	14.6	13	11								
NKP-G 40-125/130/3/2	65	40	3x400 V Δ	3	4	–	5,95		22.8	22.5	22.3	22	21.2	20.2	19	17.4	15.5	13.5							
NKP-G 50-125/115/3/2	65	50	3x400 V Δ	3	4	–	5,95		17				16.5	16	15.5	15	14.5	13.7	13	12	11	10	9		
NKP-G 50-125/125/4/2	65	50	3x400 V Δ	4	5.5	–	8,05		20.5				20	19.5	19.1	18.5	18	17.5	16.5	15.8	14.8	14	12.5	11.5	
NKP-G 50-125/135/5,5/2	65	50	3x400 V Δ	5.5	7.5	–	10.4		24				23.6	23.5	23.2	22.8	22.2	21.5	21	20	19.1	18.5	17.5	16.5	13.4

MODELO	DNA	DNM	DATOS ELÉCTRICOS				DATOS HIDRÁULICOS																	
			ALIMENT. 50 Hz	P2 NOM.		In A 400V	m³/h	0	36	42	48	54	60	66	72	78	84	90	102	114	120	150	180	210
				kW	HP		l/min	0	600	700	800	900	1000	1100	1200	1300	1400	1500	1700	1900	2000	2500	3000	3500
NKP-G 65-125/120-110/4/2	80	65	3x400 V Δ	4	5,5	8,05	H (m)	16	15	14.6	14.2	13.7	13.3	12.8	12.3	12	11.4	10	8.5	8				
NKP-G 65-125/127/5,5/2	80	65	3x400 V Δ	5.5	7,5	10.4		19.5	19	18.9	18.7	18.4	18.1	17.5	17.2	16.9	16.5	15.8	14.5	13	12			
NKP-G 65-125/137/7,5/2	80	65	3x400 V Δ	7.5	10	13,4		23.5	23.1	23	22.8	22.6	22.5	22	21.6	21.1	20.7	20.2	19	17.5	14.8	12		
NKP-G 80-160/147-127/11/2	100	80	3x400 V Δ	11	15	19,4		24										22	21.4	20.4	20	17.4	16.8	12

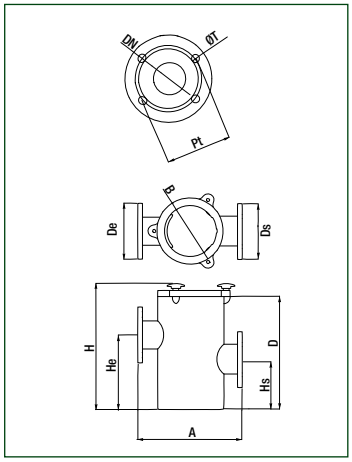

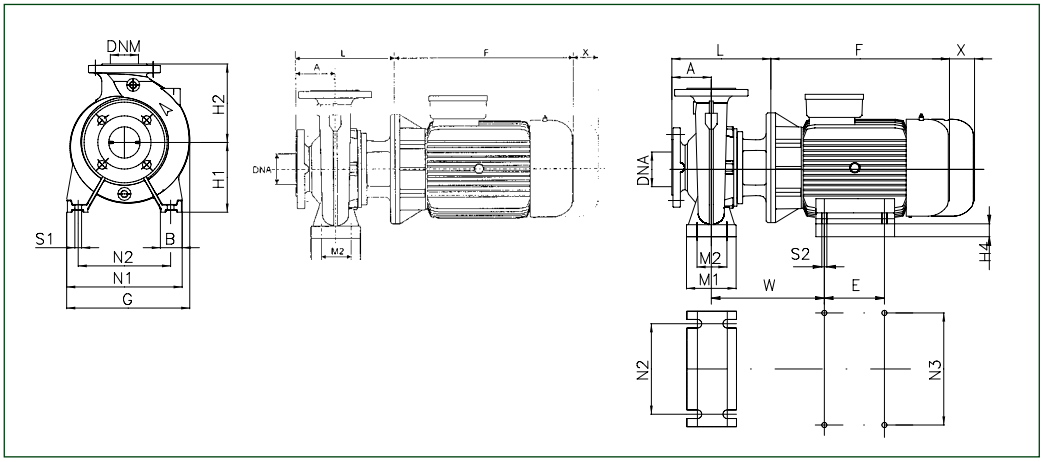

TIPO	DN	Pt	A	B	H	D	De	He	Ds	Hs	øT	N°T	Kg	VOLUMEN litros
PRE FILTRO 65/65	65	145	380	260	415	360	185	250	185	120	18	4	38,5	18
PRE FILTRO 80/80	80	160	380	260	415	360	200	250	200	120	18	4-8	39	18
PRE FILTRO 100/100	100	180	380	260	415	360	200	270	220	155	18	8	40,5	18
PRE FILTRO 125/125	125	210	380	260	415	360	250	270	250	155	18	8	41	18
PRE FILTRO 150/150	150	240	460	340	555	500	285	380	285	190	22	8	71	42
PRE FILTRO 200/200	200	295	460	340	555	500	340	380	340	190	22	8	72	42

MODELO	A	B	E	F mín	G	H1	H2	L	M1	M2	N1	N2	N3	S1	S2	W	X	H3	H4	Ø CIERRE	DNA	DNM	DIMENSIONES EMBALAJE			VOL. m³	PESO Kg
																							L/A	L/B	H		
NKP-G40-125/107/1.5/2	80	50	–	287,5	234	112	140	226	100	70	210	160	–	M10	–	–	100	–	–	28	65	40	620	370	480	0,11	34
NKP-G40-125/120/2.2/2	80	50	–	287,5	234	112	140	226	100	70	210	160	–	M10	–	–	100	–	–	28	65	40	620	370	480	0,11	36
NKP-G40-125/130/3/2	80	50	–	319	300	112	140	254	100	70	210	160	–	M10	–	–	100	20	–	28	65	40	670	420	540	0,152	47
NKP-G50-125/115/3/2	100	50	–	319	251	132	160	274	100	70	240	190	–	M10	–	–	100	–	–	28	65	50	670	420	540	0,152	48
NKP-G50-125/125/4/2	100	50	–	306	251	132	160	274	100	70	240	190	–	M10	–	–	100	–	–	28	65	50	670	420	540	0,152	42
NKP-G50-125/135/5,5/2	100	50	–	328	300	132	160	313	100	70	240	190	–	M10	–	–	100	20	–	28	65	50	830	430	520	0,186	53
NKP-G65-125/120-110/4/2	100	65	–	306	286	160	180	274	125	95	280	212	–	M10	–	–	100	–	–	28	80	65	670	420	540	0,152	40
NKP-G65-125/127/5,5/2	100	65	–	328	300	160	180	313	125	95	280	212	–	M10	–	–	100	–	–	28	80	65	830	430	520	0,186	55
NKP-G65-125/137/7,5/2	100	65	–	350	300	160	180	313	125	95	280	212	–	M10	–	–	100	–	–	28	80	65	830	430	520	0,186	94
NKP-G80-160/147-127/11/2	125	67	210	498	350	160	225	368	–	–	314	254	–	M12	–	351	140	–	20	28	100	80	1030	530	640	0,349	179

DAB PUMPS se reserva el derecho de efectuar modificaciones sin la obligación de aviso previo.

GAMA CON PREFILTRO

BOMBAS CENTRÍFUGAS NORMALIZADAS MONOBLOCK CON PREFILTRO DE FUNDICIÓN

TABLA DE SELECCIÓN = BOMBA + FILTRO + KIT DE FIJACIÓN

POLOS		TIPO DE BOMBA					PREFILTRO			KIT DE FIJACIÓN FILTRO-BOMBA		
2	4	MODELO	CÓDIGO VERSIÓN BASE	PRECIO €	CÓDIGO VERSIÓN TOP	PRECIO €	MODELO	CÓDIGO	PRECIO €	MODELO	CÓDIGO	PRECIO €
	•	**NKM-G40-200/200/1,1/4**	1D2317B4W	**1.313**	60180148	**1.735**	**PREFILTRO 65/65 38,5 Kg - 18 Litros**	60164699	**756**	**KIT FIJACIÓN PREFILTRO DN 65**	60166309	**53**
	•	**NKM-G40-200/219/1,5/4**	1D2317B5W	**1.376**	60180149	**1.810**						
	•	**NKM-G40-250/245/2,2/4**	1D2417B6W	**1.735**	60180150	**2.275**						
	•	**NKM-G50-160/177/1,5 /4**	1D3217B5W	**1.353**	60180151	**1.758**						
	•	**NKM-G50-200/210/2,2/4**	1D3317B6W	**1.666**	60180152	**2.123**						
	•	**NKM-G50-200/219/3/4**	1D3317B7X	**1.833**	60180153	**2.291**						
	•	**NKM-G50-250/263/4/4**	1D3417B8X	**2.087**	60180154	**2.638**						
•		**NKP-G 40-125/107/1,5/2**	1D2117B5U	**980**	60180161	**1.303**						
•		**NKP-G 40-125/120/2,2/2**	1D2117B6U	**1.067**	60180162	**1.393**						
•		**NKP-G 40-125/130/3/2**	1D2117B7V	**1.229**	60180163	**1.554**						
•		**NKP-G 50-125/115/3/2**	1D3117B7V	**1.346**	60180164	**1.678**						
•		**NKP-G 50-125/125/4/2**	1D3117B8V	**1.525**	60180165	**1.861**						
•		**NKP-G 50-125/135/5,5/2**	1D3117B9V	**1.671**	60180166	**2.007**						
	•	**NKM-G65-200/210/3/4**	1D4317B7X	**2.081**	60180155	**2.618**	**PREFILTRO 80/80 39 Kg - 18 Litros**	60164700	**756**	**KIT FIJACIÓN PREFILTRO DN 80-100-125**	60166312	**117**
	•	**NKM-G65-200/219/4/4**	1D4317B8X	**2.297**	60180156	**2.837**						
	•	**NKM-G65-250/263/5,5/4**	1D4417B9X	**3.162**	60180157	**3.895**						
•		**NKP-G 65-125/120-110/4/2**	1D4117B8V	**2.181**	60180167	**2.585**						
•		**NKP-G 65-125/127/5,5/2**	1D4117B9V	**2.535**	60180168	**2.947**						
•		**NKP-G 65-125/137/7,5/2**	1D4117BAV	**2.724**	60168378	**3.135**						
	•	**NKM-G80-200/200/4/4**	1D5317B8X	**2.583**	60180158	**3.180**	**PREFILTRO 100/100 40,5 Kg - 18 Litros**	60164701	**837**			
	•	**NKM-G80-200/222/5,5/4**	1D5317B9X	**3.018**	60180159	**3.503**						
	•	**NKM-G80-250/240/7,5/4**	1D5417BAX	**3.736**	60168350	**4.813**						
	•	**NKM-G80-250/270/11/4**	1D5417BBX	**4.372**	60168351	**5.155**						
•		**NKP-G 80-160/147-127/11/2**	1D5217BBV	**3.567**	60168379	**4.131**						
	•	**NKM-G100-200/200/ 5.5/4**	1D6317B9X	**3.341**	60180160	**4.051**	**PREFILTRO 125/125 41 Kg - 18 Litros**	60164702	**837**			
	•	**NKM-G100-200/214/ 7.5/4**	1D6317BAX	**3.675**	60168353	**4.375**						
	•	**NKM-G100-250/250/11 /4**	1D6417BBX	**4.625**	60168369	**5.487**						
	•	**NKM-G125-250/243/15/4**	1D7417BCX	**5.547**	60168370	**6.480**	**PREFILTRO 150/150 71 Kg - 42 Litros**	60164703	**1.918**	**KIT FIJACIÓN PREFILTRO DN150-200**	60166313	**169**
	•	**NKM-G125-250/256/18,5/4**	1D7417BDX	**5.925**	60168371	**6.863**						
	•	**NKM-G150-200/218/11/4**	1D8317BBX	**6.454**	60168376	**7.349**	**PREFILTRO 200/200 72 Kg - 42 Litros**	60164704	**1.943**			

Versión TOP: rodete de bronce y tratamiento de cataforesis.

PREFILTRO

KIT FIJACIÓN PREFILTRO DN 65

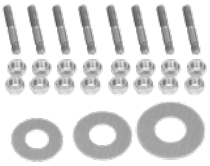
KIT FIJACIÓN PREFILTRO DN 80-100-125

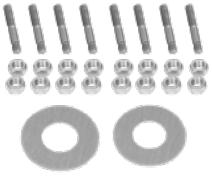
KIT FIJACIÓN PREFILTRO DN 150-200

DAB PUMPS se reserva el derecho de efectuar modificaciones sin la obligación de aviso previo.

EUROCOVER

BOMBAS SUMERGIBLES PARA PISCINAS

Electrobomba sumergible totalmente automática, amplia base de apoyo diseñada con precisión para aumentar su estabilidad y la posibilidad de funcionar incluso en una posición que no quede perfectamente perpendicular respecto al suelo.
Adecuada para su uso durante el invierno, sobre las cubiertas de las piscinas, para eliminar el agua de lluvia, así evitando que la cubierta se rompa a causa del peso excesivo del agua acumulada.
Electrobomba construida completamente de material termoplástico resistente.
Motor, eje motor y tornillería de acero inoxidable.
Triple cierre de anillos interpuestos con precámara de aceite.
Flotador integrado para el funcionamiento automático.
Motor sumergible asincrónico de servicio continuo.
Estator albergado en una envoltura de acero inoxidable y cubierto por una carcasa que contiene los cables y el condensador.

Grado de protección IP68.
Clase de aislamiento F.
Tensión de alimentación
230V - 50Hz monofásica
Se suministra con 10m cable con enchufe Schuko junto con 10m de cuerda para facilitar su colocación.
Racor portatubo múltiple con válvula antirretorno.
Rango de funcionamiento de 0.5 a 6 m³/h con altura de elevación de hasta 6.5 m
Rango de temperatura del líquido
de 0 a 35 °C (EN 60335-2-41)
Instalación fija o portátil en posición vertical (inclinación máx. 10°)
Granulometría de paso 5 mm.
Arranque/Paro automáticos
arranque 55 mm - paro 35 mm

MODELO	CÓDIGO	PRECIO €	DATOS ELÉCTRICOS				DATOS HIDRÁULICOS						
			ALIMENTACIÓN 50 Hz	P1 MAX kW	P2 NOMINAL		m³/h	0	1,2	2,4	3,6	4,8	6
					kW	HP	l/min	0	20	40	60	80	100
EUROCOVER	60115704	**336**	230 V ~	0,25	0,22	0,3	H (m)	6,5	5,1	4	3	1,9	0,5

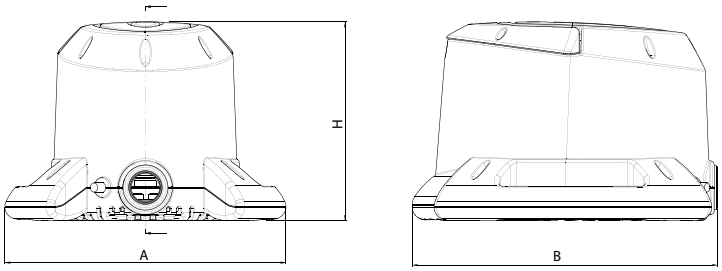

MODELO	A	B	H	DIMENSIONES EMBALAJE			PESO KG	CANT. x PALÉ
				L	B	H		
EUROCOVER	280,2	304,4	198,1	290	230	320	4,6	36

DAB PUMPS se reserva el derecho de efectuar modificaciones sin la obligación de aviso previo.

JETCOM SP - EUROCOM SP

ELECTROBOMBAS CENTRÍFUGAS PARA PISCINAS

Bomba centrífuga con excelente capacidad de aspiración incluso con presencia de burbujas de aire en el líquido (Jetcom) o multicelular (Eurocom). Idónea para ser utilizada con agua con pequeñas impurezas arenosas. Diseñada para el suministro de agua en instalaciones domésticas: circulación de agua agresiva en general que contenga cloro (agua de piscina).
Cuerpo de la bomba de tecnopolímero.
Soporte y tapa porta-cierre de ACERO INOXIDABLE AISI 316.
Cierre mecánico de carbón/cerámica.
Eje del rotor de ACERO INOXIDABLE AISI 316.
Turbinas, difusor, tubo de Venturi y filtro para arena de tecnopolímero.
Anillos de fricción de acero inoxidable.
Motor asincrónico de servicio continuo.
Protección termoamperimétrica incorporada y condensador conectado permanentemente en la versión monofásica.
Protección a cargo del usuario para la versión trifásica.

Grado de protección motor IP 44.
Grado de protección caja de conexiones IP 55.
Clase de aislamiento F.
Tensión de serie
220/240V - 50 Hz monofásica
230/400V - 50 Hz trifásica
Rango de funcionamiento de 10 a 80 l/min con alturas de elevación de hasta 58 m dependiendo del modelo
Líquido bombeado limpio, libre de cuerpos sólidos o abrasivos, agua de piscina (con cloro).
Rango de temperatura del líquido
de 0°C a +35°C para uso doméstico (EN 60335-2-41)
de 0°C a +40°C para otros usos.
Temperatura ambiente máxima +40°C.
Presión máxima de trabajo 6 bar (600 kPa).
Instalación fija o portátil en posición horizontal.

MODELO	CÓDIGO	PRECIO €	DATOS ELÉCTRICOS						DATOS HIDRÁULICOS										
			ALIMENTACIÓN 50 Hz	P2 NOMINAL		In A	CONDENSADOR		m³/h	0	0,6	1,2	1,8	2,4	3	3,3	3,6	4,2	4,8
				kW	HP		µF	Vc	l/min	0	10	20	30	40	50	55	60	70	80
JETCOM 82 SP M	60115706	**280**	1x220-240 V ~	0,6	0,8	3,8	12,5	450		47	40	34	30	26,2	23,5		20		
JETCOM 102 SP M	102676030	**320**	1x220-240 V ~	0,75	1	5,1	16	450		53,8	47	41	36,3	32,4	28,8		25,8		
JETCOM 102 SP T	60181157	**343**	3x230-400 V ~	0,75	1	3,4-2	–	–		53,8	47	41	36,3	32,4	28,8		25,8		
EUROCOM SP 30/50 M	102966260	**376**	1x220-240 V ~	0,55	0,75	3,9	12,5	450	H (m)	42,2	40,2	38,2	36,2	33,8	30	27,5	24,8	19,5	14
EUROCOM SP 40/50 M	102966280	**437**	1x220-240 V ~	0,75	1	5,3	25	450		57,7	55,3	52,8	50,1	47,1	42,7	39,5	35,8	28	19,2
EUROCOM SP 30/50 T	60204056	**370**	3x230-400 V ~	0,55	0,75	2,8-1,6	–	–		42,2	40,2	38,2	36,2	33,8	30	27,5	24,8	19,5	14
EUROCOM SP 40/50 T	60179420	**472**	3x230-400 V ~	0,75	1	3,6-2,1	–	–		57,7	55,3	52,8	50,1	47,1	42,7	39,5	35,8	28	19,2

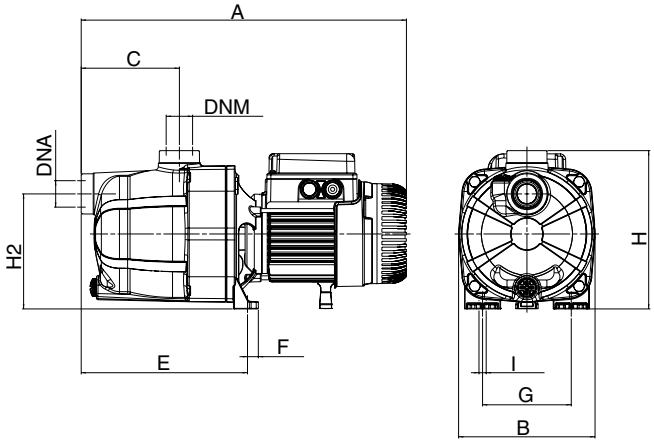

MODELO	A	B	C	E	F	G	IØ / 4 AGUJEROS	H	H2	DNA GAS	DNM GAS	DIMENSIONES EMBALAJE			PESO KG	CANT. x PALÉ
												L/A	L/B	H		
JETCOM SP 82	406	170	122	208	14	111	9	198	144	1"	1"	470	240	240	7,7	28
JETCOM SP 102	425	170	122	208	14	111	9	203	144	1"	1"	470	240	240	9,5	28
EUROCOM SP 30/50	406	170	122	208	14	111	9	198	144	1"	1"	470	240	240	8,8	28
EUROCOM SP 40/50	425	170	122	208	14	111	9	203	144	1"	1"	470	240	240	11,3	28

DAB PUMPS se reserva el derecho de efectuar modificaciones sin la obligación de aviso previo.

MULTI 4 SW

BOMBAS CENTRÍFUGAS MULTICELULARES AUTOASPIRANTES

Bomba auto aspirante multicelular ideal para el suministro hidráulico en aplicaciones domésticas y de riego. Se caracteriza por un funcionamiento silencioso de grandes prestaciones. 4 turbinas de Noryl. Materiales anti-oxidación y anti-corrosión.
Motor con protección térmica anti-calentamiento.
Sistema aislante doble entre motor y la parte hidráulica.
Óptima resistencia a bajas temperaturas.
Se suministra con cable de alimentación con enchufe.

Rango de funcionamiento
caudal hasta 90 l/min; altura hasta 46 m.
Rango de temperatura del líquido
de 0°C a +35°C para uso doméstico.
de 0°C a +40°C para otros usos.
Líquido bombeado diseñada específicamente para bombear agua salada.
Profundidad máxima de aspiración 8 metros.
Temperatura ambiente máxima +40°C.
Grado de protección IPX4.
Clase de aislamiento F.
Instalación
fija o portátil en posición horizontal.

MODELO	CÓDIGO	PRECIO €
MULTI 4 SW M	60122695	**518**

N° TURBINAS	DATOS ELÉCTRICOS							DATOS HIDRÁULICOS										
	ALIMENT. 50 Hz	P1 MAX KW	P2 NOMINAL		In A	CONDENSADOR		m³/h	0	0,6	1,2	1,8	2,4	3	3,6	4,2	4,8	5,4
			kW	HP		µF	Vc	l/min	0	10	20	30	40	50	60	70	80	90
4	1x220-240 V ~	1,00	0,75	1	4,5	16	450	H (m)	46	45	43	40	38	33	28	22	16	9

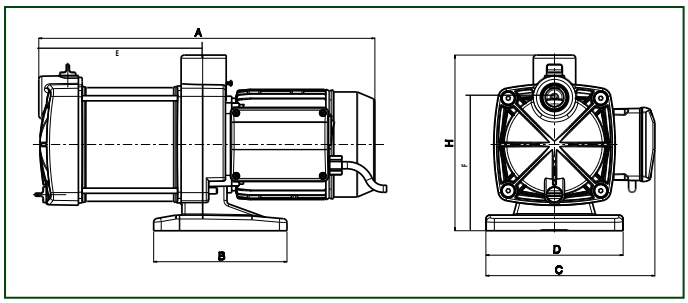

MODELO	A	B	C	D	E	F	H
MULTI 4 SW M	430	170	215	175	209	170	224

DNA GAS	DNM GAS	DIMENSIONES EMBALAJE			PESO Kg	CANT. x PALÉ
		L/A	L/B	H		
1"	1"	460	230	270	10,6	21

NOVA SALT W

BOMBAS SUMERGIBLES

La Nova Salt W M-A es una bomba sumergible multiuso fabricada especialmente para ser utilizada con **agua salada.**
Materiales anticorrosión y antioxidación. Carcasa del motor, eje motor y tornillería de acero inoxidable AISI 316. Cables con conductores estancos. Motor con protección térmica a prueba de sobrecalentamiento. Eje motor y rodete antidesgaste.
Excelente refrigeración del motor que permite el funcionamiento de la bomba incluso parcialmente sumergida
Versión automática equipada con flotador de nivel para el arranque y la parada automáticos de la bomba.
Equipadas con cable de alimentación con enchufe y racor de autosellado.

Rango de funcionamiento
de 1 a 7.5 m³/h con alturas de hasta 6 metros
Rango de temperatura del líquido
de 0°C a +35°C para uso doméstico
Líquido bombeado agua turbia sin fibras, agua salada.
Inmersión máxima 7 metros.

MODELO	CÓDIGO	PRECIO €
NOVA SALT W M-A	60122652	**244**

DATOS ELÉCTRICOS					DATOS HIDRÁULICOS									
ALIMENTACIÓN 50 HZ	P1 MAX kW	P2 NOMINAL		In A	m³/h	0	1	2	3	4,5	5	6	7	7,5
		kW	HP		l/min	0	16,6	33,3	50	75	83,3	100	116,6	125
1x230 V~	0,28	0,2	0,28	1,3	H (m)	6	5,4	4,7	3,9	2,8	2,5	1,7	1	0,5

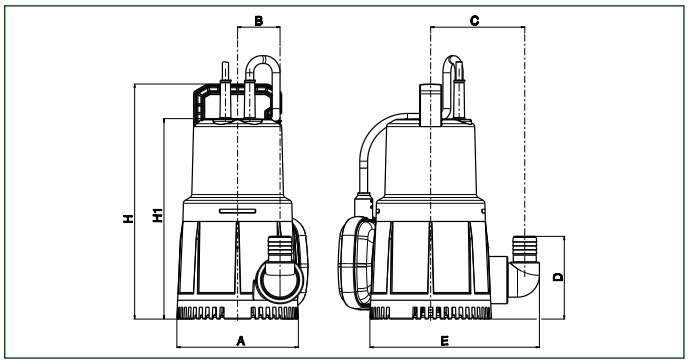

MODELO	A	B	C	D	E	H	H1
NOVA SALT W M-A	140	48	107	95	195	270	230

DNM GAS	DIMENSIONES EMBALAJE			CABLE	CANT. x PALÉ	PESO KG
	L/A	L/B	H			
1¼"	193	193	330	10 mt.	48	3,9

DAB PUMPS se reserva el derecho de efectuar modificaciones sin la obligación de aviso previo.

NOVAPOND

BOMBAS SUMERGIBLES

Los modelos NovaPond son bombas sumergibles diseñadas especialmente para la recirculación de agua en estanques de jardín, para crear cascadas y juegos de agua.
Diseñadas para bombear agua limpia que contenga sólidos de diámetro máximo 10 mm.
Posibilidad de funcionamiento continuo.
Diseñadas para instalación horizontal o vertical.
Respetan el medio ambiente.
Materiales anti-corrosión y anti-oxidación.
Motor con protección térmica a prueba de sobrecalentamiento.
Filtro de aspiración regulable que permite el paso de sólidos con un diámetro comprendido entre 5 y 10 mm.
Equipadas con cable de alimentación con enchufe y racor de autosellado.

Rango de funcionamiento
de 1 a 14 m³/h; altura hasta 9.4 metros.
Apta para funcionamiento continuo.

Rango de temperatura del líquido
de 0°C a +35°C.

Líquido bombeado
agua limpia sin fibras con partículas de diámetro máximo 10 mm.

Inmersión máxima 7 metros

MODELO	CÓDIGO	PRECIO €	DATOS ELÉCTRICOS					DATOS HIDRÁULICOS											
			ALIMENT. 50 HZ	P1 MAX W	P2 NOMINAL		In A	m³/h	0	1	2	3	4,5	6	7,5	9	10,5	12	14
					kW	HP		l/min	0	16,6	33,3	50	75	100	125	150	175	200	233
NOVAPOND 200 M	60122681	**208**	1X230 V~	280	0,2	0,28	1,3	H (m)	6,98	6,35	5,55	4,75	3,6	2,2	0,65				
NOVAPOND 550 M	60122684	**344**	1X230 V~	750	0,55	0,75	3,3		9,4	9,15	8,95	8,58	7,86	6,9	5,9	4,8	3,53	2,1	0,44

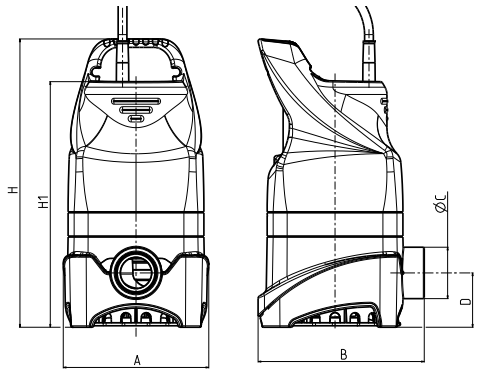

MODELO	A	B	ØC	D	H	H1	DNM GAS
NOVAPOND 200 M	150	170	53	56	300	255	1¼"
NOVAPOND 550 M	150	170	53	56	330	285	1¼"

DIMENSIONES EMBALAJE			CABLE	PESO KG	CANT. x PALÉ
L/A	L/B	H			
193	193	375	10 mt.	4,3	48
193	193	375	10 mt.	6,2	48

ACCESORIOS

JUEGOS DE AGUA	DESCRIPCIÓN	CÓDIGO	PRECIO €
	TUBO TELESCÓPICO	LP050001	**10**
	3 NIVELES	LP050003	**9**
	ESPUMA	LP050004	**27**
	FLOR	LP050005	**49**
	CAMPANA	LP050006	**49**

DAB PUMPS se reserva el derecho de efectuar modificaciones sin la obligación de aviso previo.

ÍNDICE - BOMBAS CENTRÍFUGAS

KPA

BOMBAS PERIFÉRICAS AUTOASPIRANTES

SUMINISTRO HIDRÁULICO EN INSTALACIONES DOMÉSTICAS

AB — PÁG. 171

KPS - KPF NOVEDAD

BOMBAS PERIFÉRICAS

SUMINISTRO HIDRÁULICO EN INSTALACIONES DOMÉSTICAS

AB — PÁG. 172

KP

BOMBAS PERIFÉRICAS

SUMINISTRO HIDRÁULICO EN INSTALACIONES DOMÉSTICAS

AB — PÁG. 173

NKM-GE / NKP-GE

ELECTROBOMBAS ELECTRÓNICAS CENTRÍFUGAS MONOBLOCK PARA USO EN CIRCUITOS CERRADOS — CON MCE/C

ACONDICIONAMIENTO, REFRIGERACIÓN, RIEGO, APLICACIONES INDUSTRIALES

BG — PÁG. 174

KDNE 4-2 POLOS

ELECTROBOMBAS ELECTRÓNICAS CENTRÍFUGAS SOBRE BANCADA PARA USO EN CIRCUITOS CERRADOS — CON MCE/C

ACONDICIONAMIENTO, REFRIGERACIÓN, RIEGO, APLICACIONES INDUSTRIALES

BC — PÁG. 174

KE

BOMBAS CENTRÍFUGAS ELECTRÓNICAS MONOTURBINA — CON MCE/P

SUMINISTRO HIDRÁULICO EN INSTALACIONES DOMÉSTICAS, CIVILES E INDUSTRIALES

BO — PÁG. 175

KE

BOMBAS CENTRÍFUGAS ELECTRÓNICAS BITURBINA — CON MCE/P

SUMINISTRO HIDRÁULICO EN INSTALACIONES DOMÉSTICAS, CIVILES E INDUSTRIALES

BP — PÁG. 175

NKM-GE / NKP-GE

ELECTROBOMBAS ELECTRÓNICAS CENTRÍFUGAS MONOBLOCK PARA USO EN CIRCUITOS DE PRESURIZACIÓN — CON MCE/P

SUMINISTRO HIDRÁULICO EN INSTALACIONES DOMÉSTICAS, CIVILES E INDUSTRIALES

BG — PÁG. 176

KDNE 4-2 POLOS

ELECTROBOMBAS ELECTRÓNICAS CENTRÍFUGAS SOBRE BANCADA PARA USO EN CIRCUITOS DE PRESURIZACIÓN — CON MCE/P

SUMINISTRO HIDRÁULICO EN INSTALACIONES DOMÉSTICAS, CIVILES E INDUSTRIALES

BC — PÁG. 176

KVCE 30-50-80-120

BOMBAS ELECTRÓNICAS MULTICELULARES DE EJE VERTICAL — CON MCE/P

INSTALACIONES DE PRESURIZACIÓN CIVILES E INDUSTRIALES, GRUPOS DE PRESIÓN

BL — PÁG. 177

NKVE 1-3-6-10-15-20 S

BOMBAS ELECTRÓNICAS MULTICELULARES DE EJE VERTICAL — CON MCE/P

INSTALACIONES DE PRESURIZACIÓN CIVILES E INDUSTRIALES, GRUPOS DE PRESIÓN

FG - FH — PÁG. 179

NKVE 32-45-65-95

BOMBAS ELECTRÓNICAS MULTICELULARES DE EJE VERTICAL — CON MCE/P

INSTALACIONES DE PRESURIZACIÓN CIVILES E INDUSTRIALES, GRUPOS DE PRESIÓN

FI — PÁG. 184

KI

BOMBAS CENTRÍFUGAS MONOTURBINA EN ACERO INOXIDABLE AISI 304

SUMINISTRO HIDRÁULICO EN INSTALACIONES DOMÉSTICAS, CIVILES E INDUSTRIALES

EP — PÁG. 187

K

BOMBAS CENTRÍFUGAS MONOTURBINA

SUMINISTRO HIDRÁULICO EN INSTALACIONES DOMÉSTICAS, CIVILES E INDUSTRIALES

BO — PÁG. 188

K

BOMBAS CENTRÍFUGAS BITURBINA

SUMINISTRO HIDRÁULICO EN INSTALACIONES DOMÉSTICAS, CIVILES E INDUSTRIALES

BP — PÁG. 190

KC / KCV

BOMBAS CENTRÍFUGAS

ACONDICIONAMIENTO, REFRIGERACIÓN, RIEGO Y TRANSVASE DE AGUAS

BX — PÁG. 192

NKM-G / NKP-G

BOMBAS CENTRÍFUGAS NORMALIZADAS MONOBLOCK

ACONDICIONAMIENTO, REFRIGERACIÓN, RIEGO, APLICACIONES INDUSTRIALES

BE — PÁG. 194

KDN

BOMBAS CENTRÍFUGAS NORMALIZADAS

ACONDICIONAMIENTO, REFRIGERACIÓN, RIEGO, APLICACIONES INDUSTRIALES

BC — PÁG. 201

KDN OVERSIZE

BOMBAS CENTRÍFUGAS NORMALIZADAS

ACONDICIONAMIENTO, REFRIGERACIÓN, RIEGO, APLICACIONES INDUSTRIALES

BF — PÁG. 204

KVC - KVCX

BOMBAS CENTRÍFUGAS MULTICELULARES DE EJE VERTICAL

INSTALACIONES DE PRESURIZACIÓN CIVILES E INDUSTRIALES, GRUPOS DE PRESIÓN

BL - BM — PÁG. 206

NKV 1-3-6-10-15-20

BOMBAS CENTRÍFUGAS MULTICELULARES DE EJE VERTICAL CON ACOPLAMIENTO

INSTALACIONES DE PRESURIZACIÓN CIVILES E INDUSTRIALES, GRUPOS DE PRESIÓN

FG - FH — PÁG. 209

NKV 32-45-65-95

BOMBAS CENTRÍFUGAS MULTICELULARES DE EJE VERTICAL CON ACOPLAMIENTO

INSTALACIONES DE PRESURIZACIÓN CIVILES E INDUSTRIALES, GRUPOS DE PRESIÓN

FI — PÁG. 216

ACCESORIOS

PÁG. 221

BOMBAS CENTRÍFUGAS HORIZONTALES

TABLA DE SELECCIÓN

KPA - KPS - KPF - KP

MODELO	P2 NOMINAL		m³/h	0	0,3	0,6	0,9	1,2	1,8	2,4	3,6
	kW	HP	l/min	0	5	10	15	20	30	40	60
KPA 40/20	0,75	1	H (m)	53	51	48	43	38	27	16	
KPS 30/16	0,37	0,5		32,5	31	25	22	17,5	10		
KPF 30/16	0,37	0,5		32,5	31	25	22	17,5	10		
KPS 38/18	0,6	0,8		54	50	46	41	36	27,5	17,5	
KPF 45/20	1,0	1,34		84	76	68	62	56	38	24	
KP 60/6	0,37	0,5		87	57	33	13				
KP 60/12	0,75	1		107	91	74	58	43	17		

KI - K

MODELO	P2 NOMINAL		m³/h	0	1,2	3	4,8	5,4	6,6	7,8	8,4	9,6	10,8
	kW	HP	l/min	0	20	50	80	90	110	130	140	160	180
KI 30/90	0,75	1	H (m)	31,4	30,1	27,8	25,1	24,0	21,7	19,0	17,5		
KI 30/120	1	1,36		32,0	30,7	28,9	27,0	26,3	24,8	22,8	21,6	19,2	16,5

MODELO	P2 NOMINAL		m³/h	0	0,3	0,6	0,9	1,2	1,8	2,4	3,6	4,8	6	7,2	9	9,6	10,8	12	15	18	24	30	36	42	60	72	84	96
	kW	HP	l/min	0	5	10	15	20	30	40	60	80	100	120	150	160	180	200	250	300	400	500	600	700	1000	1200	1400	1600
K 20/41	0,37	0,5	H (m)	22					20,3	19,4	16,9	13,6	8,3															
K 30/70	0,75	1		31,8					29,5	28,9	27	24,2	19,8	13,5														
K 30/100	1,1	1,5		29,2						29	28,8	28	26,8	25,3	22,5	21,5	18,5											
K 36/100	1,85	2,5		34,9						34,8	34,6	34	33	32	29,8	29	26,5											
K 12/200	0,75	1		18,4						17,2	16,5	16	15,3	14,7	13,5	13,1	12,3	11,4	8,9	5,5								
K 36/200 *MCE/P	2,2	3		36,6								36	35,5	35	34	33,3	32,5	31,5	28	23,5								
K 40/200 *MCE/P	3	4		41,3								41	40,5	40	39	38,8	38	37	33,5	29								
K 55/200 *MCE/P	4	5,5		54									54	53,9	53,2	53	52	51,5	48,5	45								
K 14/400	1,85	2,5		19														18,8	18,5	18	16,3	13,8	10					
K 11/500	2,2	3		24,5														22,5	21,5	20	16,5	11,5	6,5					
K 18/500	3	4		31											30,9			30,7	30,4	30	28	24	17,9					
K 28/500	4	5,5		35														34,5	34	32,8	29,3	25,2	20					
K 40/400 *MCE/P	5,5	7,5		50,5														49	48	45	37	24						
K 50/400 *MCE/P	7,5	10		62														61	60	59	54,5	46						
K 30/800 *MCE/P	7,5	10		44																	42	40	38	35	21,5			
K 40/800 *MCE/P	9,2	12,5		51,5																	50	48	47	43,5	32,5	21		
K 50/800 *MCE/P	11	15		58																	56,5	55	53,5	51	41	31		
K 20/1200	7,5	10		37,5																	36,5	36	35	34	30	26	21	15
K 25/1200 *MCE/P	9,2	12,5		40,7																	39	38,5	38	37	33,5	30	25	18
K 35/1200 *MCE/P	11	15		45																			43	42,5	38,5	35	31,5	27
K 35/40 *MCE/P	0,75	1		43,5				41,5	40	38	33	23,5																
K 45/50 *MCE/P	1,1	1,5		51				49	47,5	46	42	37	30															
K 55/50 *MCE/P	1,85	2,5		62				60	58	57	52	45	34															
K 35/100	1,1	1,5		38,5						37,5	36,5	35	32	28,5	18,5	17,5												
K 40/100	1,85	2,5		44						43,4	42,5	41	39	35,7	29	26	18,5											
K 55/100 *MCE/P	2,2	3		62						59,5	57	54,5	51	47	39	36												
K 66/100 *MCE/P	3	4		73						70	67,5	64	60,5	57	49	47												
K 90/100 *MCE/P	4	5,5		83,5						82	79,5	76,5	72,5	68	61	58												
K 70/300 *MCE/P	5,5	7,5		76									74	73	72	71,5	70	69	65	60,5	43,5							
K 80/300 *MCE/P	7,5	10		95									93	92,2	91	90,5	90	89,5	87	82	68							
K 70/400 *MCE/P	9,2	12,5		86											84	83,2	82,5	82	79	76	65	47						
K 80/400 *MCE/P	11	15		97												95	94,5	94	92	89	80	64						

KC - KCV

MODELO	m³/h	0	10	15	20	25	30	40
	l/min	0	167	250	333	417	500	667
KC / KCV 150 T *MCE/C	H (m)	13,6	12,8	11,5	9,5	6,5		
KC / KCV 200 T *MCE/C		16,8	15,7	15	14	11,8	9	
KC / KCV 250 T *MCE/C		21	20	19,1	17,7	15,5	12	
KC / KCV 350 T *MCE/C		24,3		23,4	22,5	21,3	19,5	13,9

*MCE - DISPONIBLE VERSIÓN ELECTRÓNICA

DAB PUMPS se reserva el derecho de efectuar modificaciones sin la obligación de aviso previo.

BOMBAS CENTRÍFUGAS NORMALIZADAS MONOBLOCK

TABLA DE SELECCIÓN

NKM-G - 4 POLOS ≅ 1450 1/min

MODELO	P2 NOMINAL		m³/h	0	6	12	18	24	30	36	42	48	54	60	66	72	78	84	90	102	114	120	150	180	210	240	270	300	330	360	390	420
	kW	HP	l/min	0	100	200	300	400	500	600	700	800	900	1000	1100	1200	1300	1400	1500	1700	1900	2000	2500	3000	3500	4000	4500	5000	5500	6000	6500	7000
NKM-G 32-125.1/140 *MCE/C	0.25	0.33		6.2	5.8	4.2																										
NKM-G 32-125/142 *MCE/C	0.37	0.5		7	6.75	5.85	4.2																									
NKM-G 32-160.1/169 *MCE/C	0.37	0.5		8.9	8.2	4.6																										
NKM-G 32-160/169 *MCE/C	0.55	0.75		9.4	9	7.9	5.6																									
NKM-G 32-200.1/200 *MCE/C	0.55	0.75		12.7	11.2	7.2																										
NKM-G 32-200/200	0.75	1		13	12.5	11.1	8.45																									
NKM-G 32-200/219 *MCE/C	1.1	1.5		16	15.4	14.3	12.2																									
NKM-G 40-125/115	0.25	0.33		4.2	4.1	3.7	3	2.1																								
NKM-G 40-125/130	0.37	0.5		5.4	5.3	5	4.4	3.5																								
NKM-G 40-125/142 *MCE/C	0.55	0.75		6.6	6.5	6.2	5.7	4.8																								
NKM-G 40-160/153	0.55	0.75		7.6	7.6	7.5	6.7	5.5																								
NKM-G 40-160/166 *MCE/C	0.75	1		9.2	9.2	9	8.4	7.4	5.7																							
NKM-G 40-200/200	1.1	1.5		12.5	12.5	12.3	11.2	9.7	7.7																							
NKM-G 40-200/219 *MCE/C	1.5	2		15.6	15.6	15.3	14.7	13.4	11.8	9.8																						
NKM-G 40-250/245 *MCE/P	2.2	3		20.6	20.5	20.1	19.2	17.8	16																							
NKM-G 40-250/260 *MCE/P-C	3	4		23.3	23.1	22.8	22.2	20.8	19																							
NKM-G 50-125/130	0.55	0.75		5.5		5.2	5	4.7	4.3	3.9	3.3	2.6																				
NKM-G 50-125/141 *MCE/C	0.75	1		6.5		6.3	6.1	5.8	5.5	5	4.5	3.9																				
NKM-G 50-160/161	1.1	1.5		8.6		8.6	8.5	8.2	7.8	7.3	6.7	5.7																				
NKM-G 50-160/177 *MCE/C	1.5	2		10.7		10.7	10.7	10.5	10.2	9.8	9.2	8.3																				
NKM-G 50-200/210	2.2	3		15.3		15.3	15.2	14.8	14	13.3	12.1	10.8	9.4																			
NKM-G 50-200/219 *MCE/C	3	4		16.8		16.8	16.5	16.1	15.5	14.6	13.6	12.4	10.9																			
NKM-G 50-250/263 *MCE/P-C	4	5.5		23.8		23.8	23.8	23.4	22.7	21.6	20.4	19	17.1																			
NKM-G 65-125/130	0.75	1		5.1		4.9	4.8	4.75	4.7	4.4	4.2	3.8	3.4	3	2.5																	
NKM-G 65-125/144 *MCE/C	1.1	1.5		6.5		6.4	6.4	6.3	6.2	6	5.75	5.5	5.1	4.65	4.2	3.75																
NKM-G 65-160/153 *MCE/C	1.1	1.5		7.4		7.4	7.3	7.15	6.9	6.65	6.25	5.8	5.3	4.4																		
NKM-G 65-160/165	1.5	2	H (m)	8.9			8.8	8.7	8.6	8.3	8	7.6	7.15	6.6	6																	
NKM-G 65-160/177 *MCE/C	2.2	3		10.5				10.4	10.3	10.2	9.9	9.6	9.2	8.75	8.2	7.4	6.6															
NKM-G 65-200/210 *MCE/C	3	4		15.3				15.2	15.2	15.1	14.6	14.1	13.5	12.9	12.2	11.3																
NKM-G 65-200/219 *MCE/C	4	5.5		17				17	16.9	16.8	16.4	16.2	15.8	15.2	14.3	13.8	12.6															
NKM-G 65-250/263 *MCE/P-C	5.5	7.5		24.1				23.8	23.6	23.3	22.8	22.3	21.5	20.8	19.7	18.6	17.3															
NKM-G 65-315/279 *MCE/P	7.5	10		27							26	25.5	25	24.5	23.6	22.7	21.5	20.2	19													
NKM-G 65-315/309 *MCE/P-C	11	15		34.2							33.2	33	32.5	32	31.5	30.7	29.8	29	28	25	21.7											
NKM-G 80-160/153-136	1.5	2		6.5					6.35	6.3	6.2	5.95	5.75	5.55	5.3	5	4.7	4.5	4.25	3.65	3											
NKM-G 80-160/163 *MCE/C	2.2	3		8.65					8.5	8.45	8.3	8.15	7.9	7.7	7.4	7.2	6.9	6.65	6.3	5.7	4.9	4.6										
NKM-G 80-160/177 *MCE/C	3	4		10.2					10.2	10.1	10	9.9	9.75	9.65	9.5	9.25	9	8.8	8.6	7.9	7.2	6.7										
NKM-G 80-200/200	4	5.5		13.2							13.1	13	12.9	12.8	12.7	12.4	12	11.7	11.3	10.4	9.3	8.7										
NKM-G 80-200/222 *MCE/C	5.5	7.5		16.6							16.5	16.5	16.4	16.2	16.1	16	15.7	15.4	15	14.3	13.3	12.7										
NKM-G 80-250/240 *MCE/P	7.5	10		20.4							20.3	20.3	20.2	20.1	20	19.9	19.8	19.5	19	18	16.7	16										
NKM-G 80-250/270 *MCE/P-C	11	15		25.6							25.5	25.5	25.4	25.1	25	24.8	24.6	24.2	24	23	21.5	21										
NKM-G 80-315/305 *MCE/P-C	15	20		32.9									32.7	32.6	32.6	32.5	32.4	32	31.6	30.5	29.5	28.9	24									
NKM-G 80-315/320	18.5	25		36.8									36.7	36.7	36.6	36.5	36.5	36.5	36.1	35.5	34.5	34	29.5									
NKM-G 80-315/334	22	30		41									40.8	40.8	40.7	40.6	40.6	40.4	40.2	39.8	39	38.5	34.8	29								
NKM-G100-200/200 *MCE/C	5.5	7.5		12.7										12.6	12.6	12.5	12.5	12.4	12.3	12	11.5	11.4	10.1	8.5								
NKM-G100-200/214 *MCE/C	7.5	10		15.6										15.4	15.4	15.3	15.2	15.1	15	14.7	14.5	14.3	13.3	11.6	9.8							
NKM-G100-250/250 *MCE/P-C	11	15		21.1										21	21	21	21	21	21	20.9	20	19.8	18	16								
NKM-G100-250/270 *MCE/P-C	15	20		25.5										25.5	25.5	25.5	25.3	25.1	25.1	25	24.5	24	22.5	20.5	17.5							
NKM-G100-315/300	18.5	25		32														31.5	31.4	31	30.5	28.8	26	23								
NKM-G100-315/316	22	30		36														35.5	35.2	35	34.6	33.2	31	28	24							
NKM-G125-250/243 *MCE/P-C	15	20		19.5																19.3	19.3	19.2	19.2	18.7	17.8	16.8	15.5	14.1	12.5	10.9		
NKM-G125-250/256	18.5	25		21.9																21.8	21.8	21.7	21.6	21.3	20.5	19.5	18.5	17.2	15.6	14	12	
NKM-G125-250/266	22	30		24.6																24.4	24.2	24.1	24	23.5	22.9	22	21	19.8	18.5	16.7	15	
NKM-G150-200/218 *MCE/C	11	15		13.2																13.1	13	13	12.8	12.5	12.1	11.5	11	10.4	9.7	9	8	7

*MCE - DISPONIBLE VERSIÓN ELECTRÓNICA

DAB PUMPS se reserva el derecho de efectuar modificaciones sin la obligación de aviso previo.

BOMBAS CENTRÍFUGAS NORMALIZADAS MONOBLOCK

TABLA DE SELECCIÓN

NKP-G - 2 POLOS ≅ 2900 1/min

MODELO	P2 NOM.		m³/h	0	6	12	18	24	30	36	42	48	54	60	66	72	78	84	90	102	114	120	150	180	210	240
	kW	HP	l/min	0	100	200	300	400	500	600	700	800	900	1000	1100	1200	1300	1400	1500	1700	1900	2000	2500	3000	3500	4000
NKP-G 32-125.1/102	0.75	1		13	12.5	11	8																			
NKP-G 32-125.1/115 *MCE/C	1.1	1.5		17.2	17	15	12.5																			
NKP-G 32-125.1/125 *MCE/P-C	1.5	2		21	20.8	19	16.8																			
NKP-G 32-125.1/140 *MCE/P-C	2.2	3		27	26.9	25.9	23	19.5																		
NKP-G 32-125/110 *MCE/C	1.1	1.5		15.8	15.2	14.5	12.9	9.9																		
NKP-G 32-125/120 *MCE/C	1.5	2		19.3	18.9	18.2	16.8	14.5																		
NKP-G 32-125/130 *MCE/P-C	2.2	3		23.6	23.1	23	21.6	19.6	16.8																	
NKP-G 32-125/142 *MCE/P-C	3	4		28.6	28	27.6	26.5	24.6	21.8	17.9																
NKP-G 32-160.1/155 *MCE/P	2.2	3		31.7	32.4	31	26.7																			
NKP-G 32-160.1/166 *MCE/P-C	3	4		36.7	37.3	36.3	32.8	27																		
NKP-G 32-160.1/177 *MCE/P-C	4	5.5		42.7	43.4	42.6	38.5	33.9																		
NKP-G 32-160/151 *MCE/P-C	3	4		30.5	30	29	27	24	19.5																	
NKP-G 32-160/163 *MCE/P	4	5.5		36.2	36	35	33.5	30.5	27	22																
NKP-G 32-160/177 *MCE/P-C	5.5	7.5		43.5	43.2	42.6	41.5	39	36	31.5	25.5															
NKP-G 32-200.1/188 *MCE/P	4	5.5		45.3	44.4	40.8	34.4	26.8																		
NKP-G 32-200.1/205 *MCE/P-C	5.5	7.5		56.6	55.7	52	45.8	36.2																		
NKP-G 32-200/190 *MCE/P-C	5.5	7.5		46.9	46.5	45	43	40	35	29																
NKP-G 32-200/210 *MCE/P-C	7.5	10		58.8	58	57	56	53	49	44																
NKP-G 40-125/107 *MCE/C	1.5	2		14.7	14.5	14.3	13.8	13	11.8	10.5	8.6	7														
NKP-G 40-125/120 *MCE/P-C	2.2	3		19	18.7	18.4	17.8	17	15.9	14.6	13	11														
NKP-G 40-125/130 *MCE/P-C	3	4		22.8	22.5	22.3	22	21.2	20.2	19	17.4	15.5	13.5													
NKP-G 40-125/139 *MCE/P-C	4	5.5		26.4	26.2	26	25.6	25	24	23	21.5	19.5	17.5	15												
NKP-G 40-160/158 *MCE/P-C	5.5	7.5		33.7			34	33.4	32.4	31	29.5	27	24													
NKP-G 40-160/172 *MCE/P-C	7.5	10		40.7			40.2	40.1	39.8	38.5	37.5	35.5	33	30	26.5											
NKP-G 40-200/210 *MCE/P-C	11	15		57.1	57	57	56.8	56.5	56	55	53	50	47	43.5	39											
NKP-G 40-250/230 *MCE/P-C	15	20	H (m)	72.5			72.5	72	70	68	66	62.5	60	56	51.5											
NKP-G 40-250/245	18.5	25		83			83	82.5	81.5	80	77	74	71.5	67.5	63.5	58.5										
NKP-G 40-250/260	22	30		96			95	94.5	93.5	92	90	87.5	84	81	76.5	71.5										
NKP-G 50-125/115 *MCE/C	3	4		17				16.5	16	15.5	15	14.5	13.7	13	12	11	10	9								
NKP-G 50-125/125 *MCE/P	4	5.5		20.5				20	19.5	19.1	18.5	18	17.5	16.5	15.8	14.8	14	12.5	11.5							
NKP-G 50-125/135 *MCE/P-C	5.5	7.5		24				23.6	23.5	23.2	22.8	22.2	21.5	21	20	19.1	18.5	17.5	16.5	13.4						
NKP-G 50-125/144 *MCE/P-C	7.5	10		28				27.8	27.5	27.3	27	26.5	25.8	25.3	24.5	23.5	23	21.5	20.5	18	15.5					
NKP-G 50-160/153 *MCE/P	7.5	10		31.9				31.5	31.5	31.5	31.2	31	30.5	29.5	28.5	27.5	26	25	23.5							
NKP-G 50-160/169 *MCE/P-C	11	15		39.6					39.5	39.3	39.1	39	38.5	38	37.2	36.5	35	34	32.5							
NKP-G 50-200/200 *MCE/P-C	15	20		55.1					54.7	54.6	54	53.5	52	51	49	47.5	45.5	43	41							
NKP-G 50-200/210	18.5	25		61.7					61.7	61.6	61.5	60.5	59	58	56.5	55	53	51	48.5	43						
NKP-G 50-200/219	22	30		67.7					67.5	67.4	66.5	66	65.5	64	62.5	61	59.5	57	55	50						
NKP-G 50-250/230	22	30		73.6					73.2	73.1	72.8	72	71	68.5	67	65	62.5	60	57	49						
NKP-G 50-250/257	30	40		93					92.5	92.3	92	91.5	91	89	87.5	86	83	81	78	72						
NKP-G 65-125/120-110	4	5.5		16						15	14.6	14.2	13.7	13.3	12.8	12.3	12	11.4	10	8.5	8					
NKP-G 65-125/127 *MCE/P-C	5.5	7.5		19.5						19	18.9	18.7	18.4	18.1	17.5	17.2	16.9	16.5	15.8	14.5	13	12				
NKP-G 65-125/137 *MCE/P-C	7.5	10		23.5						23.1	23	22.8	22.6	22.5	22	21.6	21.1	20.7	20.2	19	17.5	14.8	12			
NKP-G 65-160/157 *MCE/P-C	11	15		32.5								32.3	32	31.9	31.3	30.2	30	29.2	28.7	27	24.8	23.6				
NKP-G 65-160/173 *MCE/P-C	15	20		40.1								39.7	39.6	39.5	39.5	39	38.5	38.2	37.5	36	34.5	33.5	26.9			
NKP-G 65-200/190	18.5	25		51.1								51	50.8	50.5	50	49	48.5	48	47.5	45	42.5	41				
NKP-G 65-200/200	22	30		56.4								56.1	56.1	56	55.8	55.5	55	54.8	54.5	53	51	49				
NKP-G 65-200/219	30	40		68.9								68.8	68.8	68.7	68.7	68.6	68.5	68.4	67.5	66	64	63.1	57			
NKP-G 80-160/147-127 *MCE/P-C	11	15		24.5															22	21.4	20.4	20	17.4	16.8	12	
NKP-G 80-160/153 *MCE/P-C	15	20		30.5															29	28.4	27.5	27	24.5	21.3	18.3	
NKP-G 80-160/163	18.5	25		35.5															34.3	33.6	32.6	32.3	29.8	26.8	23.6	20
NKP-G 80-160/169	22	30		38.5															37.2	36.8	36	35.8	33.5	30.8	27.5	24
NKP-G 80-200/190	30	40		48.3															47.9	47.6	47.5	47.3	44.7	41	36	29

*MCE - DISPONIBLE VERSIÓN ELECTRÓNICA

DAB PUMPS se reserva el derecho de efectuar modificaciones sin la obligación de aviso previo.

BOMBAS CENTRÍFUGAS NORMALIZADAS SOBRE BANCADA

TABLA DE SELECCIÓN

KDN - 4 POLOS ≅ 1450 1/min

MODELO	m³/h	0	3	6	12	18	24	30	36	42	48	54
	l/min	0	50	100	200	300	400	500	600	700	800	900
KDN 32-125.1/105		3.5	3.4	3.1								
KDN 32-125.1/110		3.9	3.8	3.5								
KDN 32-125.1/115		4.25	4.2	3.9								
KDN 32-125.1/120		4.7	4.6	4.3								
KDN 32-125.1/125		5.1	5.1	4.8								
KDN 32-125.1/130		5.6	5.6	5.3								
KDN 32-125.1/135		6.1	6	5.8	4.4							
KDN 32-125.1/140 *MCE/C		6.6	6.6	6.4	5.1							
KDN 32-125/115		4.3		4.1	3.2							
KDN 32-125/120		4.75		4.6	3.75							
KDN 32-125/125		5.2		5.05	4.2							
KDN 32-125/130		5.7		5.5	4.8							
KDN 32-125/135		6.2		6	5.3	3.65						
KDN 32-125/142 *MCE/C		6.9		6.75	6.15	4.5						
KDN 32-160.1/137		5.3	5.3	4.7								
KDN 32-160.1/145		6.2	6.1	5								
KDN 32-160.1/153		7	7	6.6								
KDN 32-160.1/161		8	7.9	7.6								
KDN 32-160.1/169		8.9	8.9	8.6	5.5							
KDN 32-160.1/177 *MCE/C		9	9.8	9.5	6.6							
KDN 32-160/137		5.9		5.6	4.4							
KDN 32-160/145		6.7		6.5	5.3							
KDN 32-160/153		7.6		7.4	6.25							
KDN 32-160/161		8.5		8.25	7.25							
KDN 32-160/169		9.5		9.3	8.4	6.6						
KDN 32-160/177 *MCE/C		10.5		10.4	9.6	7.8						
KDN 32-200.1/170		8.6	8.5	7.2								
KDN 32-200.1/180		9.8	9.8	9								
KDN 32-200.1/190		11.3	11.1	10.5								
KDN 32-200.1/200	H	12.8	12.7	11.7	8.3							
KDN 32-200.1/207 *MCE/C	(m)	13.8	13.8	13	8.9							
KDN 32-200/170		8.6		8.2	6.7							
KDN 32-200/180		9.9		9.6	8.2							
KDN 32-200/190		11.2		10.9	9.7	7						
KDN 32-200/200 *MCE/C		12.6		12.3	11.1	8.7						
KDN 32-200/210		14.3		14	13.1	10.7						
KDN 32-200/219 *MCE/C		15.7		15.4	14.8	13	9.8					
KDN 40-125/115		4.2		4.1	3.8	3.2	2.4					
KDN 40-125/120		4.6		4.5	4.2	3.7	2.9					
KDN 40-125/125		5.1		4.9	4.7	4.1	3.3					
KDN 40-125/130		5.5		5.4	5.2	4.7	3.9					
KDN 40-125/135		6		5.9	5.8	5.3	4.6					
KDN 40-125/142 *MCE/C		6.7		6.6	6.5	6	5.3	4.1				
KDN 40-160/137		5.9		5.8	5.8	5	3.7					
KDN 40-160/145		6.7		6.6	6.5	6	4.8					
KDN 40-160/153		7.6		7.6	7.5	7	6.8					
KDN 40-160/161 *MCE/C		8.6		8.5	8.4	8	7.1	5.6				
KDN 40-160/169		9.6		9.5	9.5	9.1	8.3	7				
KDN 40-160/177 *MCE/C		10.7		10.7	10.6	10.2	9.5	8.3				
KDN 40-200/170		8.4		8.4	8.2	7.4	5.7					
KDN 40-200/180 *MCE/C		9.7		9.7	9.4	8.8	7.2					
KDN 40-200/190		10.9		10.8	10.7	10.2	8.8	6.8				
KDN 40-200/200 *MCE/C		12.2		12.1	12	11.7	10.4	8.6				
KDN 40-200/210		13.6		13.5	13.5	13.2	12.1	10.6				
KDN 40-200/219 *MCE/C		15		15	15	14.7	13.8	12.4	10.4			
KDN 40-250/220		15.8			15.6	14.8	13.6	12				
KDN 40-250/230 *MCE/C		17.4			17.2	16.5	15.3	13.7				
KDN 40-250/240 *MCE/P-C		19.1			19	18.2	17	15.5				
KDN 40-250/250 *MCE/P		20.7			20.6	20	18.9	17.5				
KDN 40-250/260 *MCE/C		22.7			22.6	22.1	21	19.5				

*MCE - DISPONIBLE VERSIÓN ELECTRÓNICA

DAB PUMPS se reserva el derecho de efectuar modificaciones sin la obligación de aviso previo.

BOMBAS CENTRÍFUGAS NORMALIZADAS SOBRE BANCADA

TABLA DE SELECCIÓN

KDN - 4 POLOS ≅ 1450 1/min

MODELO	m³/h	0	3	6	12	18	24	30	36	42	48	54	60	66	72	78	84	90	102	114
	l/min	0	50	100	200	300	400	500	600	700	800	900	1000	1100	1200	1300	1400	1500	1700	1900
KDN 50-125/115		4.2			4.1	3.9	3.6	3.3	2.9	2.3										
KDN 50-125/120		4.6			4.4	4.3	4	3.7	3.3	2.8										
KDN 50-125/125		5			4.9	4.7	4.5	4.2	3.7	3.3										
KDN 50-125/130		5.6			5.4	5.2	5	4.7	4.2	3.8	3.2									
KDN 50-125/135		6			5.8	5.7	5.5	5.2	4.8	4.3	3.8									
KDN 50-125/139 *MCE/C		6.3			6.2	6.1	5.9	5.6	5.2	4.8	4.2									
KDN 50-125/144 *MCE/C		6.7			6.7	6.6	6.4	6.2	5.8	5.3	4.8	4.1								
KDN 50-160/137 *MCE/C		6			6	5.9	5.6	5.2	4.8											
KDN 50-160/145		6.8			6.7	6.7	6.5	6.2	5.8											
KDN 50-160/153 *MCE/C		7.6			7.6	7.5	7.4	7.2	6.7											
KDN 50-160/161		8.4			8.4	8.3	8.2	8.1	7.7											
KDN 50-160/169 *MCE/C		9.4			9.3	9.2	9.2	9.1	8.8											
KDN 50-160/177 *MCE/C		10.4			10.3	10.3	10.2	10.1	9.95											
KDN 50-200/170 *MCE/C		9.5			9.3	9.2	8.8	8	6.85											
KDN 50-200/180		10.6			10.6	10.5	10.1	9.5	8.6	7.3										
KDN 50-200/190 *MCE/C		11.8			11.7	11.6	11.4	10.8	10.1	8.9										
KDN 50-200/200		13.1			13	13	12.8	12.3	11.6	10.6	9.4									
KDN 50-200/210 *MCE/C		14.6			14.6	14.5	14.4	13.9	13.2	12.2	11									
KDN 50-200/219 *MCE/C		16			16	16	15.9	15.4	14.2	13.8	12.7	11.4								
KDN 50-250/220 *MCE/C		15.9			15.7	15.6	15.4	14.9	13.8	12.4	10.5									
KDN 50-250/230		17.4			17.3	17.2	17	16.5	15.5	14.2	12.6	10.3								
KDN 50-250/240		19			19	19	18.8	18.2	17.4	16.2	14.7	12.4								
KDN 50-250/250		20.8			20.8	20.7	20.6	20.1	19.2	18.1	17	14.8								
KDN 50-250/263 *MCE/P-C		23			23	22.9	22.8	22.5	21.7	20.6	19.4	17.5								
KDN 65-125/120/110		3.75					3.5	3.3	3.2	2.9	2.7	2.3	1.9							
KDN 65-125/120		4.25					3.9	3.8	3.6	3.3	3.1	2.7	2.3							
KDN 65-125/125	H (m)	4.7					4.4	4.25	4.1	3.8	3.6	3.25	2.8							
KDN 65-125/130 *MCE/C		5.1					4.9	4.75	4.6	4.3	4.1	3.8	3.3	2.8						
KDN 65-125/135		5.6					5.4	5.3	5.2	4.9	4.7	4.3	3.9	3.5	3					
KDN 65-125/140		6					5.9	5.8	5.7	5.5	5.2	4.9	4.5	4.1	3.6					
KDN 65-125/144 *MCE/C		6.4					6.35	6.25	6.2	5.9	5.7	5.4	5	4.65	4.2	3.7				
KDN 65-160/137 *MCE/C		5.8					5.7	5.4	5.2	4.75	4.3	3.7								
KDN 65-160/145		6.5					6.5	6.3	6	5.7	5.3	4.75	4.1							
KDN 65-160/153 *MCE/C		7.3					7.2	7.2	6.9	6.7	6.3	5.8	5.25							
KDN 65-160/161		8.2					8.1	8.1	7.9	7.7	7.3	6.85	6.3	5.8						
KDN 65-160/169 *MCE/C		9.1					9.1	9	8.9	8.7	8.4	8	7.6	7.1	6.4					
KDN 65-160/177 *MCE/C		10					10	9.9	9.8	9.7	9.45	9.1	8.7	8.2	7.5					
KDN 65-200/170		9.3				9.3	9.2	9.2	9	8.5	7.9	7.1	6.3							
KDN 65-200/180 *MCE/C		10.4				10.4	10.4	10.3	10.2	10	9.5	8.8	8.1							
KDN 65-200/190 *MCE/C		12.1				12	12	12	11.9	11.5	11.1	10.5	9.8	8.8						
KDN 65-200/200		13.3				13.3	13.3	13.2	13.1	13	12.8	12.3	11.6	10.8						
KDN 65-200/210		14.8				14.7	14.7	14.7	14.6	14.6	14.3	13.8	13.4	12.7	12					
KDN 65-200/219 *MCE/C		16.2				16.2	16.2	16.1	16	15.9	15.8	15.4	15	14.4	13.5	12.7				
KDN 65-250/220		15.8					15.8	15.5	15.1	14.5	14	13.2	12	10.7						
KDN 65-250/230		17.4					17.4	17.2	16.8	16.3	15.7	15	14.1	12.7	11.4					
KDN 65-250/240 *MCE/P-C		19					19	18.9	18.5	18.1	17.5	16.8	16	14.7	13.6					
KDN 65-250/250		20.7					20.7	20.6	20.4	20	19.5	18.8	18	17	15.9	14.5				
KDN 65-250/263 *MCE/P-C		23.2					23	23	22.9	22.5	22.2	21.6	20.8	19.8	18.6	17.4	16			
KDN 65-315/260 *MCE/P-C		22.3					22.2	22.1	22	21.5	21	20.5	20	19.2	18.4	17	16	15		
KDN 65-315/275		25.1					25.1	25	24.8	24.6	24.1	23.5	23	22.5	21.5	20.5	19.4	18.1		
KDN 65-315/290 *MCE/P-C		28.2					28.2	28.1	28	27.8	27.3	27	26.5	25.5	25	24	23.1	22	19.5	
KDN 65-315/305		31.7					31.5	31.4	31.4	31.3	31.2	30.8	30.4	29.6	29	28	27.2	26.1	23.5	
KDN 65-315/320 *MCE/P-C		35.7					35.4	35.3	35.2	35.1	35	34.8	34.5	33.8	33.5	32.5	31.5	30.8	28	24.8

*MCE - DISPONIBLE VERSIÓN ELECTRÓNICA

DAB PUMPS se reserva el derecho de efectuar modificaciones sin la obligación de aviso previo.

BOMBAS CENTRÍFUGAS NORMALIZADAS SOBRE BANCADA

TABLA DE SELECCIÓN

KDN - 4 POLOS ≅ 1450 1/min

MODELO	m³/h	0	42	48	54	60	66	72	78	84	90	102	114	120	150	180	210	240	270	300	330	360	390	420
	l/min	0	700	800	900	1000	1100	1200	1300	1400	1500	1700	1900	2000	2500	3000	3500	4000	4500	5000	5500	6000	6500	7000
KDN 80-160/147/127		5.7	5.4	5.25	5.05	4.8	4.6	4.35	4.15	3.85	3.6	3.1	2.5	2.2										
KDN 80-160/153/136		6.4	6.2	6.05	5.85	5.7	5.4	5.15	4.8	4.65	4.4	3.85	3.3	3										
KDN 80-160/153 *MCE/C		7.3	7.1	6.9	6.7	6.5	6.3	6	5.75	5.4	5.2	4.55	3.9	3.6										
KDN 80-160/161 *MCE/C		8.2	8	7.9	7.75	7.5	7.3	7.05	6.8	6.5	6.25	5.6	4.9	4.6										
KDN 80-160/169		9.1	9	8.85	8.7	8.6	8.35	8.1	7.85	7.6	7.3	6.75	6	5.7										
KDN 80-160/177 *MCE/C		10	9.9	9.85	9.8	9.7	9.5	9.3	9.1	8.85	8.7	8.1	7.25	6.9										
KDN 80-200/170 *MCE/C		9.2	9.1	9	8.7	8.5	8.2	7.8	7.5	7.1	6.7	5.6												
KDN 80-200/180		10.3	10.2	10.2	10	9.9	9.6	9.2	9	8.6	8.2	7.2												
KDN 80-200/190		11.4	11.4	11.3	11.2	11.1	11	10.7	10.5	10.1	9.8	8.7	6.8											
KDN 80-200/200 *MCE/C		12.7	12.6	12.6	12.6	12.5	12.4	12.3	12	11.6	11.4	10.5	9.4	8.8										
KDN 80-200/210		14.1	14	14	14	13.9	13.8	13.7	13.6	13.3	13.1	12.1	11.2	10.6										
KDN 80-200/222 *MCE/C		15.9	15.9	15.8	15.7	15.6	15.6	15.5	15.4	15.3	15	14.3	13.4	12.8										
KDN 80-250/220		16	15.9	15.8	15.7	15.6	15.5	15.2	14.9	14.5	13.9	12.8												
KDN 80-250/230 *MCE/P-C		17.3	17.3	17.2	17.1	17	16.9	16.8	16.5	16	15.5	14.3	12.4											
KDN 80-250/240		19	19	19	18.9	18.8	18.7	18.6	18.4	18	17.6	16.6	15.3	14.6										
KDN 80-250/250		20.8	20.7	20.7	20.7	20.6	20.5	20.4	20.3	19.9	19.6	18.6	17.4	16.8										
KDN 80-250/260 *MCE/P-C		22.6	22.5	22.5	22.4	22.3	22.2	22.1	22	21.8	21.4	20.6	19.6	19	15.1									
KDN 80-250/270 *MCE/P-C		24.5	24.4	24.4	24.4	24.3	24.2	24.1	24	23.7	23.3	22.4	21.4	20.7	16.3									
KDN 80-315/275		24.8		24.8	24.8	24.7	24.6	24.5	24.4	24.3	24	23	21.4	20.5										
KDN 80-315/290 *MCE/P-C		27.8		27.8	27.8	27.7	27.7	27.6	27.6	27.5	27.4	26.5	25	24.6	19.1									
KDN 80-315/305		31.4		31.4	31.3	31.2	31.2	31.2	31.2	31.2	30.9	30	29	28.5	24									
KDN 80-315/320		34.8		34.7	34.6	34.6	34.5	34.4	34.3	34	33.9	33.8	33.2	32.8	28.8									
KDN 80-315/334		38.3		38.2	38.2	38.2	38.2	38.2	38.1	38	37.9	37.6	37	36.9	33.1	28								
KDN 100-200/180 *MCE/C		10.1				10.1	10.1	10	9.9	9.7	9.5	9.1	8.5	8.3	7	5.4								
KDN 100-200/190	H	11.6				11.5	11.4	11.3	11.2	11.1	11	10.5	10.1	10	8.6	7								
KDN 100-200/200 *MCE/C	(m)	12.9				12.8	12.8	12.8	12.7	12.6	12.5	12.2	11.8	11.6	10.4	8.8								
KDN 100-200/210		14.3				14.2	14.2	14.2	14.2	14.1	14	13.8	13.5	13.3	12.3	10.7	9							
KDN 100-200/219 *MCE/C		16				15.7	15.7	15.6	15.6	15.5	15.5	15.3	15.1	15	14	12.5	10.8							
KDN 100-250/220		15.2				14.9	14.9	14.9	14.8	14.7	14.6	14.3	13.7	13.4	11.4									
KDN 100-250/230		16.9				16.7	16.7	16.6	16.5	16.4	16.3	16.1	15.7	15.3	13.6	11.1								
KDN 100-250/240 *MCE/C		18.5				18.3	18.3	18.3	18.2	18.1	18	17.9	17.6	17.4	15.7	13.3								
KDN 100-250/250		20.1				20	20	19.9	19.8	19.7	19.6	19.5	19.4	19.2	17.6	15.4								
KDN 100-250/260 *MCE/P-C		22.3				22.1	22.1	22.1	22	21.9	21.8	21.7	21.5	21.4	19.8	17.7	15.1							
KDN 100-250/270		24.3				24.3	24.3	24.3	24.3	24.3	24.2	24.1	23.7	23.5	22.1	20.1	17.3							
KDN 100-315/275 *MCE/P-C		25.1				25	25	25	24.9	24.8	24.7	24.6	24.4	24	22	19								
KDN 100-315/290		28				27.9	27.9	27.9	27.9	27.8	27.7	27.6	27.5	27	25.5	23								
KDN 100-315/305		31.3				31.1	31.1	31.1	31	30.9	30.8	30.7	30.6	30.5	29	27	24							
KDN 100-315/320		34.5				34.4	34.4	34.4	34.4	34.4	34.3	34.2	34.1	34	33	31	28.1							
KDN 100-315/334		38.2				38.2	38.1	38.1	38.1	38	38	37.7	37.5	37.3	36.5	34.8	32	28.8						
KDN 125-250/220		15										14.9	14.9	14.8	14.5	14	13	11.8	10.5	9.2				
KDN 125-250/230 *MCE/C		16.6										16.6	16.6	16.5	16.3	15.6	14.8	13.8	12.5	12.3	9.5			
KDN 125-250/240		18.2										18.1	18.1	18.1	18	17.7	16.8	15.8	14.5	13.3	11.6	10.1		
KDN 125-250/250		19.9										19.8	19.8	19.7	19.6	19.4	18.7	17.8	16.6	15.5	14	12.3		
KDN 125-250/260		21.7										21.7	21.6	21.5	21.4	21.3	20.6	19.9	18	17.7	16.3	14.6	13	
KDN 125-250/269		23.9										23.9	23.9	23.8	23.6	23.2	22.7	22.1	22.2	20.2	19	17.5	15.6	14
KDN 150-200/210/170		8.9										8.9	8.9	8.8	8.7	8.6	8.3	7.9	7.4	6.8	6.2	5.4	4.5	
KDN 150-200/218/182 *MCE/C		10.4										10.4	10.4	10.3	10.2	9.9	9.5	9.1	8.6	8.1	7.4	6.6	5.8	
KDN 150-200/218/200		11.4										11.4	11.4	11.4	11.2	10.9	10.6	10.1	9.7	9.2	8.5	7.8	6.9	5.9
KDN 150-200/218		12.9										12.7	12.7	12.6	12.4	12.1	11.7	11.2	10.7	10.2	9.6	8.8	8	7.1
KDN 150-200/224 *MCE/C		13.8										13.6	13.6	13.5	13.3	13	12.6	12.2	11.7	11.2	10.6	9.9	9.2	8.2

*MCE - DISPONIBLE VERSIÓN ELECTRÓNICA

DAB PUMPS se reserva el derecho de efectuar modificaciones sin la obligación de aviso previo.

BOMBAS CENTRÍFUGAS NORMALIZADAS SOBRE BANCADA

TABLA DE SELECCIÓN

KDN - 2 POLOS ≅ 2900 1/min

MODELO	m³/h	0	6	12	18	24	30	36	42	48	54
	l/min	0	100	200	300	400	500	600	700	800	900
KDN 32-125.1/105		13.8	13.6	12.3	9.7						
KDN 32-125.1/110 *MCE/C		15.5	15.2	13.9	11.5						
KDN 32-125.1/115		17.1	16.8	15.5	13.2						
KDN 32-125.1/120		18.8	18.5	17.3	15.1						
KDN 32-125.1/125		20.5	20.3	19.1	17						
KDN 32-125.1/130 *MCE/P-C		22.3	22.2	21.3	19						
KDN 32-125.1/135		24.4	24.1	23.3	21.1	17.8					
KDN 32-125.1/140 *MCE/P-C		26.5	26.4	25.6	23.4	20.1					
KDN 32-125/115		17.3		16.5	15.1	12.9					
KDN 32-125/120		19		18.2	17	14.9	11.1				
KDN 32-125/125 *MCE/P-C		20.9		20.1	18.9	16.9	13.5				
KDN 32-125/130 *MCE/P-C		22.9		22	21	19.1	16.2				
KDN 32-125/135		24.9		24	22.1	21.5	18.5	14.7			
KDN 32-125/142 *MCE/P-C		27.8		27	26.1	24.5	21.7	18			
KDN 32-160.1/137 *MCE/P-C		21.5	21.2	19.3							
KDN 32-160.1/145 *MCE/P-C		24.7	24.5	22.3	16.5						
KDN 32-160.1/153 *MCE/P-C		28.3	28	26	20.5						
KDN 32-160.1/161		32	31.8	30	25						
KDN 32-160.1/169	H (m)	36	35.7	34.4	29.5						
KDN 32-160.1/177 *MCE/P-C		39.5	39.3	38.2	34.5	26					
KDN 32-160/137		23.7		22.6	20.7	17.6					
KDN 32-160/145 *MCE/P-C		27		25.8	23.9	21.2	16.9				
KDN 32-160/153		30.4		29.5	27.7	25.8	21.2				
KDN 32-160/161 *MCE/P-C		34		33	31.7	29.1	25.5				
KDN 32-160/169		38		37.3	36	33.6	35.7	26.5			
KDN 32-160/177 *MCE/P-C		41.8		41.5	40.5	38.4	35.3	31.4			
KDN 32-200.1/170 *MCE/P-C		34.3	34.2	31.9	23.5						
KDN 32-200.1/180		39.4	39.2	36.7	30						
KDN 32-200.1/190 *MCE/P-C		45.3	44.7	41.5	35.5						
KDN 32-200.1/200		51.5	51	47.3	41	35					
KDN 32-200.1/207 *MCE/P-C		55.3	55	51.8	46.4	37					
KDN 32-200/170		34		33	31	27	21				
KDN 32-200/180 *MCE/P-C		39		38.5	36.5	32.5	28				
KDN 32-200/190		45		43.5	42	39	34	28.5			
KDN 32-200/200 *MCE/P-C		51		49	48	45	40.5	35			
KDN 32-200/210 *MCE/P-C		57		56	55	52.5	48.5	43	36		
KDN 32-200/219 *MCE/P-C		63		62	61	59	56.5	52.5	46.5	39.5	

*MCE - DISPONIBLE VERSIÓN ELECTRÓNICA

DAB PUMPS se reserva el derecho de efectuar modificaciones sin la obligación de aviso previo.

BOMBAS CENTRÍFUGAS NORMALIZADAS SOBRE BANCADA

TABLA DE SELECCIÓN

KDN - 2 POLOS ≅ 2900 1/min

MODELO	m³/h	0	6	12	18	24	30	36	42	48	54	60	66	72	78	84	90	102	114
	l/min	0	100	200	300	400	500	600	700	800	900	1000	1100	1200	1300	1400	1500	1700	1900
KDN 40-125/115		16.8		13.3	15.6	15	14.3	13.2	12.6	9.8									
KDN 40-125/120 *MCE/C		18.5		18	17.5	17	16	15	13.5	11.8									
KDN 40-125/125		20.4		20	19.5	19	18	16.7	15.3	13.5									
KDN 40-125/130		22		21.8	21.5	21	20	19	17.5	15.7	14								
KDN 40-125/135		24.1		24	23.9	23.4	22.5	21.5	20	18.3	16.4								
KDN 40-125/142 *MCE/P-C		26.8		26.6	26.4	26	25.3	24.4	23	21.4	19.4	17							
KDN 40-160/137		23.9			23.8	23	22	20.5	18	15									
KDN 40-160/145 *MCE/P-C		27.5			27.4	27	25.7	24.2	22.1	19.5									
KDN 40-160/153		31.1			31	30.5	29.5	28	26.5	24	21								
KDN 40-160/161 *MCE/P-C		34.5			34.5	34.4	33.7	32.3	30.5	28.5	25.8	22.5							
KDN 40-160/169		38.4			38.4	38.2	38	37	35	33.5	31	28							
KDN 40-160/177 *MCE/P-C		42.6			42.5	42.4	42	41.5	40	38.5	35	33	30						
KDN 40-200/170		33.6			33	32.6	32	30	26.5	22.5									
KDN 40-200/180 *MCE/P-C		38.8			38.5	38	37	35	32.5	29	25								
KDN 40-200/190		43.4			43.1	43	42.7	41	38	35	31.5	27							
KDN 40-200/200 *MCE/P-C		48.7			48.4	48.2	47.5	46.5	44	41.5	38.5	34.5							
KDN 40-200/210		54.3			54.1	54	53.6	53	51	48.5	46	42.5	38						
KDN 40-200/219 *MCE/P-C		60			59.8	59.7	59.4	59	57	55	52.5	49.5	46	40					
KDN 40-250/220 *MCE/P-C		63.1			62.8	62.5	61	59	57	55	52	48							
KDN 40-250/230		69.5			69.3	68.5	67.8	66	63.5	61	58	55	51						
KDN 40-250/240		76.3			76	75.8	75	73	70.5	68	65	62	58.5						
KDN 40-250/250		82.8			82.5	82	81.8	80	78	75.5	72.5	69	66						
KDN 40-250/260		91			90.5	90	89.5	88.5	86.5	84	81	78	74						
KDN 50-125/115	H (m)	17.1					15.9	15.5	15	14.3	13.6	13	12.2	11.5	10.4	9			
KDN 50-125/120		18.2					17.5	17	16.5	16	15.3	14.7	14	13.2	12	11.2	10		
KDN 50-125/125 *MCE/C		19.8					19.4	19	18.5	17.9	17.4	16.6	16	15.1	14	13	11.8		
KDN 50-125/130		21.5					21.1	20.8	20.5	19.8	19.2	18.5	17.8	17	16.5	15.2	14		
KDN 50-125/135		23.2					23	22.6	22.3	21.8	21.2	20.6	19.9	19.3	18.4	17.5	16.3	13.7	
KDN 50-125/139 *MCE/P-C		24.7					24.5	24.3	24	23.5	23	22.4	21.6	20.8	20	19.2	18	15.5	
KDN 50-125/144 *MCE/P-C		25.9					26.5	26.4	26.1	25.6	25.1	24.5	24	23.2	22.3	21.5	20.5	17.8	15
KDN 50-160/137		24.2					23.8	23.7	23.5	22.5	22	21	20.3	19	18	16.8	15		
KDN 50-160/145 *MCE/P-C		27.2					27	26.9	26.6	26.4	25.5	25	23.8	23	21.5	20.5	19		
KDN 50-160/153		30.3					30.3	30.2	30	29.9	29.5	28.5	27.7	26.5	25.5	24.5	23		
KDN 50-160/161 *MCE/P-C		33.8					33.7	33.7	33.6	33.6	33.3	32.5	31.8	31	29.8	28.5	27.5		
KDN 50-160/169		37.7					37.7	37.5	37.5	37.4	37	36.2	35.7	35.5	34.2	33	31.5	29	
KDN 50-160/177 *MCE/P-C		41.6					41.5	41.5	41.3	41.2	41	40.6	40.5	39.5	38.8	38	36.7	33.5	
KDN 50-200/170		37.9					37	36.8	36.4	35	34	32	30	27	25				
KDN 50-200/180 *MCE/P-C		42.5					42	41.7	41.4	40.5	39.5	38	36	34	32	29			
KDN 50-200/190 *MCE/P-C		47.2					46.8	46.6	46	45.7	44.5	43.5	42	40	38	35.5	33		
KDN 50-200/200		52.4					52.2	52	18	51.5	50.5	49	47.5	46	44.5	42	40		
KDN 50-200/210		58.4					58.4	58.2	58	57.5	56.5	55.5	54	52.5	51	49	46.5	41.5	
KDN 50-200/219		64					64	64	64	63.5	62.5	61.5	60	58.5	57	55	53	48.5	
KDN 50-250/220		63.7					63.3	63.1	63	62	61	59	57.5	55	53	50	46.5	36	
KDN 50-250/230		69.6					69.3	69	68.8	68.5	68	66	64	62	60	57	54	45	
KDN 50-250/240		76					75.8	75.5	75.3	75	74.5	73	71.5	69	67	65	62	55	
KDN 50-250/250		83.2					83	82.9	82.8	83.5	82	80.5	78.5	77	75	72.5	70	64	
KDN 50-250/263		92.1					92	91.8	91.6	91.5	91.3	89.9	88.5	86.5	84.5	82.5	80	75	61

*MCE - DISPONIBLE VERSIÓN ELECTRÓNICA

DAB PUMPS se reserva el derecho de efectuar modificaciones sin la obligación de aviso previo.

BOMBAS CENTRÍFUGAS NORMALIZADAS SOBRE BANCADA

TABLA DE SELECCIÓN

KDN - 2 POLOS ≅ 2900 1/min

MODELO	m³/h	0	48	54	60	66	72	78	84	90	102	114	120	150	180	210	240	270	300	330	360	390	420
	l/min	0	800	900	1000	1100	1200	1300	1400	1500	1700	1900	2000	2500	3000	3500	4000	4500	5000	5500	6000	6500	7000
KDN 65-125/120/110 *MCE/C	H (m)	16	14.4	14	13.6	13.1	12.8	12.2	11.9	11.4	10.2	8.7	8										
KDN 65-125/120		17.8	16	15.8	15.3	14.9	14.4	13.9	13.4	13	11.5	10.3	9.4										
KDN 65-125/125		19.4	17.8	17.5	17.1	16.8	16.4	16	15.4	15	13.5	12.2	11.4										
KDN 65-125/130 *MCE/P-C		21	19.6	19.5	19.1	18.9	18.5	18	17.5	17	15.7	14.2	13.2										
KDN 65-125/135		22.6	21.8	21.5	21.3	21	20.5	20.1	19.6	19.2	18	16.5	15.6										
KDN 65-125/140		24	23.6	23.5	23.4	23	22.8	22.3	22	21.4	20.3	18.9	18	13.8									
KDN 65-125/144 *MCE/P-C		25.6	25.5	25.4	25.2	25	24.6	24.3	24	23.4	22.5	21.1	20.2	16									
KDN 65-160/137 *MCE/P-C		23.1	22.4	22	21.7	21.3	20.5	19.7	19	18	16												
KDN 65-160/145		26.2	25.7	25.5	25	24.6	24	23.5	22.7	22	20	17.8	16.5										
KDN 65-160/153 *MCE/P-C		29.1	28.8	28.5	28.6	28.5	28	27.5	26.6	26	24	22	21										
KDN 65-160/161		32.6	32.5	32.4	32.3	32	31.7	31.3	30.5	30	28.5	26.5	25.5										
KDN 65-160/169 *MCE/P-C		36.4	36.3	36.2	36.1	36	35.7	35.3	34.7	34	32.7	31	30										
KDN 65-160/177		40.1	39.9	39.8	39.7	40	39.8	39.5	39	38.5	37.2	35.5	34.7	28.5									
KDN 65-200/170 *MCE/P-C		37.2	36.8	36.7	36.6	36.5	36	35	34	32.5	30	27	25										
KDN 65-200/180		41.7	41.4	41.3	41.2	41.1	41	40.5	40	39	36.5	34	32										
KDN 65-200/190		48.3	48.2	48.1	48	47.9	47.5	47	41	45	43	40.5	39										
KDN 65-200/200		53.2	53.1	52.9	52.8	52.7	52.5	52.3	52	51.8	50	48	46.5										
KDN 65-200/210		59.2	59.1	59	58.9	58.8	58.7	58.5	58.2	58	56.5	54.5	53.5										
KDN 65-200/219		64.9	64.9	64.8	64.5	64.3	64.1	64	63.8	62.5	62.4	61	60	52.5									
KDN 65-250/220		63.2	62.8	62.5	62	61	60	59.5	58	57	54	50.5	48										
KDN 65-250/230		69.5	69.5	69	68.5	68	67	66	65	64	63	58.5	56.5										
KDN 65-250/240		76	75.7	75.5	75	75	74	73	72	71	69	66	64										
KDN 65-250/250		83	82.3	82.3	82.2	82	81.5	81	80	79	76.5	73.5	72	60									
KDN 65-250/263		92.6	91.8	91.8	91.7	91.5	91.5	91	90	89.5	87.5	85	83	72.5									
KDN 65-315/260		92.8				92.7	91.9	90.9	89.7	88.5	85.5	81.9	79.9	67.8									
KDN 65-315/275		105				104.5	103.9	103.1	102.1	101.1	98.5	95.5	93.8	83.3	69.5								
KDN 65-315/290		117.1				117.0	116.5	115.9	115.1	114.3	112.2	109.7	108.3	99.4	87.6								
KDN 65-315/305		130				129.6	129.2	128.7	128.0	127.3	125.5	123.2	121.9	113.8	103.0	89.6							
KDN 65-315/320		143				142.9	142.6	142.1	141.6	140.9	139.3	137.3	136.2	128.9	119.1	106.8	92.0						
KDN 80-160/147-127		23								21.5	20.7	20	19.5	17	14.5	11.8	8.8						
KDN 80-160/153-136 *MCE/P-C		25.6								24.5	23.8	23	22.5	20.2	17.5	15	11.8						
KDN 80-160/153 *MCE/C		29.3								28	27.3	26.5	26	23.5	20.7	16.5	14.5						
KDN 80-160/161		32.8								32	31.5	30.5	30	27.8	25	21.5	18.5						
KDN 80-160/169		36.5								35.7	35.2	34.5	34.2	32	29.5	26.5	22.6	18.5					
KDN 80-160/177		40								39.5	39.2	38.7	38.5	37	34.8	31.8	27.8	23					
KDN 80-200/170		36.6								35.7	35.5	34.5	34	31	27	21.5							
KDN 80-200/180		41								40.6	40.5	40	39.5	37	33	27.5							
KDN 80-200/190		45.7								45.4	45	44.5	44	42	29	34							
KDN 80-200/200		50.8								50.4	50.2	50	49.6	49	46.5	41	35						
KDN 80-200/210		56.3								55.9	55.8	55.7	55.6	54.8	52	48	43						
KDN 80-200/222		63.6								63.4	63.3	63.2	63.1	63	60	56.5	51.5	45					
KDN 80-250/220		62.6								62.5	62.4	62	61.8	60	55.5	49							
KDN 80-250/230		68.3								68.2	68.1	68	67.9	67	63	57	50						
KDN 80-250/240		75.5								75.4	75.3	75.2	75	74.5	71	65.5	58.5						
KDN 80-250/250		82.5								82.3	82	81.9	81.7	82	78.5	74	67.5	60.5					
KDN 80-250/260		90								89.7	89.6	86.5	89.3	89	86.5	82	77	70	61.5				
KDN 80-250/270		97.9								97.8	97.5	91.3	97	96.5	94	89	84	77	69				
KDN 80-315/275		101								101	100.8	100.8	100.7	100.1	97.6	92	82.7	73.5					
KDN 80-315/290		114								113.9	113.8	113.8	113.7	112	109.8	106.6	99.3	92.5	80.1				
KDN 100-200/180		40.4												40	38	36	33	30.5	28	25			
KDN 100-200/190		46.5												45	44	42	39	37	34.5	31	28		
KDN 100-200/200		51.5												51	50	48.5	46	44	42	39	35	31.5	
KDN 100-200/210		57.5												57	56	55	53	51	49	46	43	39	36
KDN 100-200/219		64												62.5	62	61	60	58	56	53	50	47	43
KDN 100-250/220		61.1												60	59.5	57	54	50.5	46.5	42			
KDN 100-250/230		67.4												66.9	66.5	64	61	58	54	49	44		
KDN 100-250/240		73.5												72.9	71	70.5	69	66	63	58.5	53		
KDN 100-250/250		79.7												79.5	79	78.8	77	74	71	67	62.5		
KDN 100-250/260		88.6												88.2	88.1	88	86	83	79.5	76	71.5	66	

*MCE - DISPONIBLE VERSIÓN ELECTRÓNICA

DAB PUMPS se reserva el derecho de efectuar modificaciones sin la obligación de aviso previo.

BOMBAS CENTRÍFUGAS VERTICALES

TABLA DE SELECCIÓN

KVC - KVCX

MODELO	P2 NOMINAL		m³/h	0	0,6	1,2	1,8	2,4	3	3,3	3,6	3,9	4,2	4,8	5,4	6	7,2	8,4	9	9,6	10,8	12
	KW	HP	l/min	0	10	20	30	40	50	55	60	65	70	80	90	100	120	140	150	160	180	200
KVC-KVCX 15/30	0,25	0,33		21,5	21,3	20,5	19,0	16,9	14,2	12,6	10,8	8,9										
KVC-KVCX 25/30	0,37	0,5		29,0	28,6	27,4	25,3	22,4	18,5	16,3	13,6	10,7										
KVC-KVCX 35/30 *MCE/P	0,45	0,6		40,2	39,3	37,3	34,1	29,8	24,3	21,0	17,4	13,5										
KVC-KVCX 45/30 M *MCE/P	0,65	0,88		49,7	48,7	46,5	43,1	38,4	32,1	28,5	24,2	19,6										
KVC-KVCX 45/30 T	0,65	0,88		47,1	45,9	43,5	39,8	34,7	28,0	24,0	19,6	14,7										
KVC-KVCX 50/30 *MCE/P	0,75	1,0		61,5	59,9	56,8	52,2	46,0	38,0	33,5	28,3	22,7										
KVC-KVCX 60/30 *MCE/P	0,9	1,2		69,6	67,6	64,0	58,5	51,1	41,8	36,2	30,3	23,8										
KVC-KVCX 65/30 *MCE/P	1	1,36		78,4	76,8	73,5	68,4	61,2	51,9	46,0	40,1	33,3										
KVC-KVCX 20/50	0,37	0,5		27,4	26,9	26,0	24,9	23,1	21,1	19,8		16,9		11,4								
KVC-KVCX 30/50 *MCE/P	0,55	0,75		41,1	40,3	39,0	37,3	34,7	31,6	29,7		25,3		17,1								
KVC-KVCX 40/50 *MCE/P	0,8	1,1		54,9	53,7	52,0	49,7	46,3	42,1	39,6		33,7		22,9								
KVC-KVCX 55/50 *MCE/P	1	1,36		68,6	67,1	65,0	62,1	57,9	52,7	49,5		42,1		28,6								
KVC-KVCX 65/50 *MCE/P	1,1	1,5	H (m)	82,3	80,6	78,0	74,6	69,4	63,2	59,4		50,6		34,3								
KVC-KVCX 75/50 *MCE/P	1,5	2		96,0	94,0	91,0	87,0	81,0	73,8	69,3		59,0		40,0								
KVC-KVCX 20/80	0,55	0,75		25,0	24,8	24,4	23,8	23,1	22,3	21,5	21,3		20,1		17,3	16	11,9	7,4	4,8			
KVC-KVCX 30/80 *MCE/P	0,9	1,2		36,9	36,9	36,6	36,1	35,3	34,3	33,6	33,1		31,6		27,8	25,5	20,3	14,2	10,7			
KVC-KVCX 40/80 *MCE/P	1	1,36		50,1	49,7	49,0	48,0	46,7	45,1	44,2	43,2		41,0		35,7	32,5	25,5	17,1	12,5			
KVC-KVCX 45/80 *MCE/P	1,5	2		64,6	64,5	63,9	63,0	61,7	60,0	59,0	57,9		55,5		49,3	45	37,1	26,8	21,1			
KVC-KVCX 55/80 *MCE/P	1,85	2,5		76,1	75,8	75,1	73,9	72,2	70,0	68,5	67,4		64,3		56,7	52	41,8	29,5	22,7			
KVC-KVCX 65/80 *MCE/P	2,2	3		88,6	88,0	86,9	85,5	83,5	81,2	80,0	78,3		75,0		67,0	62	51,1	37,9	30,5			
KVC-KVCX 25/120	1	1,36		30,4	30,3	30,2	30,0	29,9	29,6	29,3		28,7		27,7	26,9	25,9	23,2	19,9	18,2	16,4	12,0	7,0
KVC-KVCX 35/120 *MCE/P	1,1	1,5		46,2	46,1	45,7	45,3	44,8	44,0	43,7		42,7		40,9	39,3	37,4	33,7	29,4	26,8	24,2	18,0	11,0
KVC-KVCX 45/120 *MCE/P	1,85	2,5		62,4	62,0	61,4	60,8	60,1	59,1	58,6		57,5		55,3	53,4	51,4	46,2	40,6	37,5	34,0	26,3	17,0
KVC-KVCX 60/120 *MCE/P	2,2	3		78,0	77,5	76,7	75,9	75,1	73,9	73,3		71,5		68,3	65,9	63,2	58,0	51,0	47	43,4	35,0	24,5
KVC-KVCX 70/120 *MCE/P	3	4		95,0	94,3	93,4	92,5	91,4	89,8	88,9		86,8		83,2	80,5	77,9	71,7	63,9	59,2	54,7	44,0	31,0
KVC-KVCX 85/120 *MCE/P	3	4		112,7	111,6	110,3	109,0	107,6	105,7	104,5		101,9		97,5	94,1	89,9	81,6	72,1	66,7	61,2	48,9	34,0

DAB PUMPS se reserva el derecho de efectuar modificaciones sin la obligación de aviso previo.

BOMBAS CENTRÍFUGAS VERTICALES

TABLA DE SELECCIÓN

NKV 1 - 3 - 6

MODELO	P2 NOMINAL		m³/h	0	0.5	1	1.5	2	2.5	3	3.5	4	4.5	5	5.4	6	7
	kW	HP	l/min	0	8.3	16.7	25.0	33.3	42	50.0	58.3	67	75.0	83.3	90	100.0	116.7
NKV 1/2	0,37	0,50		14.5	13.5	12.5	11.5	9.5	7.5								
NKV 1/3 *MCE/P	0,37	0,50		21.5	20,0	19,0	17,0	14,0	11,0								
NKV 1/4	0,37	0,50		28,0	26.5	24.5	22,0	18.5	14,0								
NKV 1/5 *MCE/P	0,37	0,50		35,0	33,0	30.5	27,0	22.5	17,0								
NKV 1/6	0,37	0,50		41.5	39,0	36,0	32,0	26.5	19.5								
NKV 1/7 *MCE/P	0,37	0,50		48,0	45,0	41.5	36.5	30,0	22,0								
NKV 1/8	0,55	0,75		55,0	52,0	48,0	42.5	35,0	26,0								
NKV 1/9 *MCE/P	0,55	0,75		61.5	58,0	53,0	47,0	39,0	28.5								
NKV 1/10	0,55	0,75		68,0	64,0	58.5	51.5	43,0	31.5								
NKV 1/11 *MCE/P	0,55	0,75		74.5	69.5	64,0	56.5	46.5	34,0								
NKV 1/12	0,75	1,00		83,0	78.5	72,0	64,0	53,0	39.5								
NKV 1/13 *MCE/P	0,75	1,00	H	89.5	84.5	77.5	68.5	57,0	42,0								
NKV 1/14	0,75	1,00	(m)	96,0	90.5	83,0	73,0	60.5	44.5								
NKV 1/15 *MCE/P	0,75	1,00		102.5	96,0	88,0	78,0	64,0	47,0								
NKV 1/17	1,10	1,50		118,0	111.5	103,0	91.5	76,0	56.5								
NKV 1/19 *MCE/P	1,10	1,50		131,0	123.5	114,0	101,0	84,0	62,0								
NKV 1/22 *MCE/P	1,10	1,50		150.5	141.5	130,0	115,0	95,0	69.5								
NKV 1/23	1,50	2,00		160.5	152,0	140,0	124.5	104,0	77.5								
NKV 1/25 *MCE/P	1,50	2,00		174,0	164,0	151.5	134.5	112,0	83.5								
NKV 1/27	1,50	2,00		187,0	176.5	162.5	144,0	120,0	88.5								
NKV 1/30 *MCE/P	1,50	2,00		206.5	194.5	179,0	158,0	131,0	96.5								
NKV 1/32	2,20	3,00		224.5	213,0	197,0	175.5	147.5	110.5								
NKV 1/34 *MCE/P	2,20	3,00		238,0	225.5	208.5	185.5	155.5	116.5								
NKV 1/37 *MCE/P	2,20	3,00		258,0	244,0	225.5	200.5	167.5	125,0								
NKV 3/2	0,37	0,50		15,0		15,0	14,5	13,5	12,5	11,5	10,0	8,0	6,0				
NKV 3/3	0,37	0,50		22,5		22,0	21,0	20,0	18,5	17,0	14,5	12,0	8,5				
NKV 3/4 *MCE/P	0,37	0,50		30,0		28,5	27,5	26,0	24,0	21,5	18,5	15,0	10,5				
NKV 3/5	0,55	0,75		37,5		36,0	34,5	32,5	30,0	27,0	23,5	18,5	13,0				
NKV 3/6 *MCE/P	0,55	0,75		44,5		42,5	40,5	38,5	35,5	32,0	27,0	21,5	15,0				
NKV 3/7	0,75	1,00		52,5		50,5	48,5	46,0	43,0	38,5	33,0	26,5	19,0				
NKV 3/8	0,75	1,00		59,5		57,5	55,0	52,0	48,0	43,5	37,0	29,5	21,0				
NKV 3/9 *MCE/P	0,75	1,00		67,0		64,0	61,5	58,0	53,5	48,0	41,0	32,5	22,5				
NKV 3/10	1,10	1,50		75,0		72,5	70,0	66,5	61,5	55,5	48,0	38,5	27,5				
NKV 3/11 *MCE/P	1,10	1,50		82,5		79,5	76,5	72,5	67,0	60,5	52,0	42,0	29,5				
NKV 3/12	1,10	1,50		89,5		86,0	83,0	78,5	72,5	65,0	56,0	45,0	31,5				
NKV 3/13 *MCE/P	1,10	1,50		96,5		93,0	89,0	84,5	78,0	70,0	60,0	47,5	33,5				
NKV 3/14	1,50	2,00	H	105,5		102,0	98,5	93,5	86,5	78,0	67,5	54,5	39,5				
NKV 3/15 *MCE/P	1,50	2,00	(m)	112,5		109,0	105,0	99,5	92,5	83,0	71,5	58,0	41,5				
NKV 3/16	1,50	2,00		120,0		115,5	111,5	105,5	98,0	88,0	76,0	61,0	43,5				
NKV 3/17 *MCE/P	1,50	2,00		127,0		122,5	118,0	111,5	103,5	93,0	80,0	64,0	45,5				
NKV 3/18	2,20	3,00		136,5		132,5	128,0	121,5	113,5	102,5	89,0	72,5	53,0				
NKV 3/19	2,20	3,00		144,0		139,5	134,5	128,0	119,0	107,5	93,5	76,0	55,5				
NKV 3/21 *MCE/P	2,20	3,00		158,5		153,5	148,0	140,5	130,5	118,0	102,0	83,0	60,0				
NKV 3/23	2,20	3,00		173,0		167,5	161,5	153,0	142,0	128,0	110,5	89,5	64,5				
NKV 3/25 *MCE/P	2,20	3,00		187,5		181,0	174,5	165,5	153,5	138,0	119,0	96,0	68,5				
NKV 3/27	3,00	4,00		205,5		199,5	193,0	184,0	171,5	155,0	135,0	110,5	81,0				
NKV 3/29 *MCE/P	3,00	4,00		220,0		213,5	206,5	196,5	183,5	166,0	144,0	117,5	86,0				
NKV 3/31	3,00	4,00		235,0		228,0	220,5	209,5	195,0	176,5	153,0	124,5	91,0				
NKV 3/33 *MCE/P	3,00	4,00		249,5		242,0	234,0	222,0	206,5	187,0	162,0	131,5	95,5				
NKV 6/2 *MCE/P	0,37	0,50		15,0						13.5	13,0	12.5	12,0	11.5	11,0	10,0	8,0
NKV 6/3	0,37	0,50		22.5						19.5	19,0	18,0	17,0	16,0	15.5	14,0	11,0
NKV 6/4 *MCE/P	0,55	0,75		29.5						26,0	25,0	24,0	22.5	21.5	20.5	18.5	14.5
NKV 6/5	0,75	1,00		37.5						33.5	32,0	30.5	29,0	27.5	26,0	24,0	19,0
NKV 6/6 *MCE/P	0,75	1,00		44.5						39.5	37.5	36,0	34,0	32.5	30.5	28,0	22,0
NKV 6/7	1,10	1,50		52.5						47,0	45,0	43,0	41,0	39,0	37,0	34,0	27,0
NKV 6/8	1,10	1,50		59.5						53.5	51,0	48.5	46.5	44,0	42,0	38.5	30.5
NKV 6/9 *MCE/P	1,10	1,50		67,0						59,0	56.5	54,0	51.5	48.5	46,0	42.5	33.5
NKV 6/10	1,50	2,00		75,0						67.5	65,0	62,0	59,0	56,0	53.5	49,0	39,0
NKV 6/11 *MCE/P	1,50	2,00		82.5						73.5	71,0	67.5	64.5	61,0	58,0	53.5	42.5
NKV 6/12	1,50	2,00		89.5						80,0	76.5	73,0	69.5	65.5	62.5	57.5	45.5
NKV 6/13 *MCE/P	1,50	2,00		97,0						86,0	82,0	78.5	74.5	70.5	67,0	61.5	48.5
NKV 6/14	2,20	3,00	H	105.5						95.5	92,0	88,0	83.5	79.5	76,0	70,0	56,0
NKV 6/15	2,20	3,00	(m)	113,0						102,0	98,0	93.5	89,0	84.5	80.5	74,0	59.5
NKV 6/16 *MCE/P	2,20	3,00		120.5						108,0	104,0	99,0	94.5	89.5	85.5	78.5	62.5
NKV 6/17	2,20	3,00		127.5						114.5	109.5	105,0	99.5	94.5	90,0	83,0	66,0
NKV 6/18	2,20	3,00		135,0						120.5	115.5	110.5	105,0	99.5	94.5	87,0	69,0
NKV 6/19 *MCE/P	2,20	3,00		142,0						126.5	121.5	115.5	110,0	104,0	99,0	91,0	72,0
NKV 6/20	3,00	4,00		152,0						138,0	133,0	127,0	121,0	115,0	110,0	101.5	82,0
NKV 6/21 *MCE/P	3,00	4,00		159,0						144.5	139,0	133,0	127,0	120.5	115,0	106,0	85.5
NKV 6/23	3,00	4,00		174,0						157.5	151.5	144.5	138,0	131,0	125,0	115,0	92.5
NKV 6/25 *MCE/P	3,00	4,00		189,0						170,0	164,0	157.5	150.5	142.5	135.5	123.5	98.5
NKV 6/28 *MCE/P	4,00	5,50		214,0						194.5	188,0	181,0	173.5	164.5	156.5	143,0	115.5
NKV 6/30	4,00	5,50		229,0						207.5	200.5	193,0	184.5	175.5	167,0	152.5	122.5
NKV 6/33 *MCE/P	4,00	5,50		251.5						227,0	219.5	211,0	201.5	191,0	182,0	166,0	133.5
NKV 6/36 *MCE/P	5,50	7,50		275,0						249.5	241.5	232.5	222.5	211.5	201.5	184,0	148.5

*MCE - DISPONIBLE VERSIÓN ELECTRÓNICA

DAB PUMPS se reserva el derecho de efectuar modificaciones sin la obligación de aviso previo.

BOMBAS CENTRÍFUGAS VERTICALES

TABLA DE SELECCIÓN

NKV 10 - 15 - 20

MODELO	P2 NOMINAL		m³/h	0	3	5	6	7	8	9	10	11	12	14	16	18	20	22	24	28
	kW	HP	l/min	0	50.0	83.3	100.0	116.7	133	150.0	166.7	183	200	233	266	300	333	367	400	467
NKV 10/2 *MCE/P	0,75	1,00		20,0	20,0	19,0	18.5	17.5	17,0	16,0	15,0	13.5		9,0						
NKV 10/3 *MCE/P	1,10	1,50		30,0	30,0	28.5	27.5	26.5	25.5	24,0	22.5	20.5		13.5						
NKV 10/4 *MCE/P	1,50	2,00		40.5	40,0	38.5	37,0	35.5	34,0	32.5	30.5	28,0		18,0						
NKV 10/5 *MCE/P	1,50	2,00		50.5	49.5	47,0	45.5	43.5	41.5	39.5	37,0	33.5		21.5						
NKV 10/6 *MCE/P	2,20	3,00		61,0	60.5	57.5	56,0	54,0	51.5	49,0	46,0	42,0		27.5						
NKV 10/7 *MCE/P	2,20	3,00		70.5	70,0	66.5	64.5	62,0	59.5	56,0	52.5	48,0		31,0						
NKV 10/8 *MCE/P	3,00	4,00		81.5	81,0	78,0	75.5	73,0	70,0	66.5	62.5	57.5		38,0						
NKV 10/9 *MCE/P	3,00	4,00		91.5	91,0	87.5	84.5	81.5	78,0	74,0	69.5	64,0		42,0						
NKV 10/10 *MCE/P	4,00	5,50	H	102.5	102.5	99,0	96,0	93,0	89,0	84.5	79.5	73.5		49,0						
NKV 10/11	4,00	5,50	(m)	113,0	112.5	108,0	105,0	101.5	97.5	92.5	87,0	80.5		53.5						
NKV 10/12 *MCE/P	4,00	5,50		123,0	122.5	117.5	114,0	110,0	105.5	100.5	94,0	87,0		57.5						
NKV 10/13	4,00	5,50		133,0	132,0	127,0	123,0	118.5	113.5	108,0	101,0	93.5		61.5						
NKV 10/15 *MCE/P	5,50	7,50		153.5	153,0	147,0	142.5	138,0	132,0	125.5	118,0	109,0		72,0						
NKV 10/17 *MCE/P	5,50	7,50		173.5	172.5	165.5	160.5	155,0	148.5	141,0	132.5	122,0		80.5						
NKV 10/19 *MCE/P	7,50	10,00		195,0	194.5	187.5	182,0	176,0	169,0	160.5	151,0	139.5		93,0						
NKV 10/21	7,50	10,00		215.5	214.5	206,0	200,0	193.5	185.5	176.5	166,0	153,0		101.5						
NKV 10/23 *MCE/P	7,50	10,00		235.5	234,0	225,0	218.5	211,0	202,0	192,0	180.5	166.5		110,0						
NKV 10/24 *MCE/P	11,00	15,00		248,0	247,0	240.5	234,0	227,0	218,0	208,0	196,0	182,0		122.5						
NKV 15/1	1,10	1,50		14.5					13,0		12.5		12,0	11.5	10.5	9.5	8.5	7,0	5.5	
NKV 15/2 *MCE/P	2,20	3,00		29,0					26,0		25,0		24,0	23,0	21.5	19.5	17,0	14,0	11,0	
NKV 15/3 *MCE/P	3,00	4,00		43.5					39,0		38,0		36.5	34.5	32.5	29.5	26,0	21.5	17,0	
NKV 15/4 *MCE/P	4,00	5,50		58,0					52.5		51,0		49,0	46.5	44,0	40.5	35.5	29.5	23.5	
NKV 15/5 *MCE/P	4,00	5,50		72.5					65.5		63.5		60.5	57.5	54.5	49.5	43,0	36,0	28.5	
NKV 15/6 *MCE/P	5,50	7,50		87.5					79.5		77,0		74,0	71,0	67,0	61.5	54,0	46,0	36.5	
NKV 15/7 *MCE/P	5,50	7,50		102,0					92,0		89,0		86,0	82,0	77.5	70.5	62,0	52.5	41.5	
NKV 15/8 *MCE/P	7,50	10,00		117,0					106.5		103,0		99.5	95,0	90,0	82.5	72.5	62,0	49,0	
NKV 15/9 *MCE/P	7,50	10,00	H	131.5					119,0		115.5		111,0	106,0	100.5	92,0	81,0	69,0	54.5	
NKV 15/10 *MCE/P	11,00	15,00	(m)	147.5					134.5		131,0		126.5	121,0	115,0	106,0	94,0	80.5	65,0	
NKV 15/11	11,00	15,00		162,0					148,0		143.5		139,0	133,0	126.5	116.5	103,0	88.5	71,0	
NKV 15/12 *MCE/P	11,00	15,00		176.5					161,0		156.5		151,0	144.5	137.5	126.5	112,0	96,0	77,0	
NKV 15/13	11,00	15,00		191,0					174.5		169,0		163.5	156.5	148.5	136.5	120.5	103,0	82.5	
NKV 15/14 *MCE/P	11,00	15,00		205.5					187.5		182,0		175.5	168,0	159,0	146,0	129,0	110.5	88,0	
NKV 15/15	15,00	20,00		221,0					201,0		195.5		188.5	180.5	171.5	157.5	139.5	119.5	95.5	
NKV 15/16 *MCE/P	15,00	20,00		235.5					214,0		208,0		200.5	192,0	182.5	167.5	148,0	126.5	101.5	
NKV 15/17 *MCE/P	15,00	20,00		249.5					227.5		220.5		213,0	203.5	193,0	177.5	156.5	134,0	107,0	
NKV 20/1	1,10	1,50		15,5							13,5		13,0	13,0	12,5	12,0	11,0	10,0	8,5	6,0
NKV 20/2 *MCE/P	2,20	3,00		31,0							27,5		27,0	26,0	25,0	24,0	22,5	20,5	18,0	12,0
NKV 20/3 *MCE/P	3,00	4,00		46,5							41,5		40,5	39,5	38,0	36,5	34,5	31,0	27,5	18,5
NKV 20/4 *MCE/P	4,00	5,50		62,5							56,0		55,0	53,5	51,5	49,5	46,5	42,5	37,0	25,5
NKV 20/5 *MCE/P	5,50	7,50		78,0							70,0		68,5	66,5	64,5	62,0	58,0	53,0	47,0	32,5
NKV 20/6 *MCE/P	7,50	10,00		94,5							86,5		84,5	82,5	80,0	77,5	73,5	67,5	60,0	42,5
NKV 20/7 *MCE/P	7,50	10,00		110,0							100,5		98,0	95,5	93,0	90,0	85,0	77,5	69,0	48,5
NKV 20/8 *MCE/P	11,00	15,00		126,5							117,0		114,0	112,0	109,0	106,0	100,5	92,5	82,5	59,5
NKV 20/9 *MCE/P	11,00	15,00	H	142,5							131,0		128,0	125,5	122,0	118,5	112,5	103,5	92,5	66,5
NKV 20/10 *MCE/P	11,00	15,00	(m)	158,0							145,5		142,0	139,0	135,0	131,5	124,5	114,0	102,0	73,0
NKV 20/11	15,00	20,00		174,0							160,0		156,5	153,0	149,0	144,5	137,0	126,0	113,0	81,0
NKV 20/12 *MCE/P	15,00	20,00		189,5							174,5		170,5	167,0	162,0	157,5	149,0	137,0	122,5	87,5
NKV 20/13	15,00	20,00		205,0							188,5		184,0	180,0	175,0	170,0	161,0	147,5	132,0	94,0
NKV 20/14 *MCE/P	15,00	20,00		220,5							202,5		198,0	193,5	188,0	182,5	172,5	158,0	141,0	100,5
NKV 20/15	18,50	25,00		237,0							217,5		212,5	208,0	202,0	196,0	185,5	170,5	152,0	108,5
NKV 20/16	18,50	25,00		252,5							231,5		226,0	221,0	215,0	208,5	197,0	181,0	161,5	115,0
NKV 20/17	18,50	25,00		268,0							245,5		240,0	234,5	227,5	221,0	209,0	191,5	171,0	121,5

*MCE - DISPONIBLE VERSIÓN ELECTRÓNICA

DAB PUMPS se reserva el derecho de efectuar modificaciones sin la obligación de aviso previo.

BOMBAS CENTRÍFUGAS VERTICALES

TABLA DE SELECCIÓN

NKV 32 - 45 - 65 - 95

MODELO	P2 NOMINAL		m³/h	0	15	18	22	25	30	35	40	45	54	60	65	70	78	85	96	108	118
	kW	HP	l/min	0	250	300	367	417	500	583	667	750	900	1000	1083	1166	1300	1417	1600	1800	1967
NKV 32/2-2 T	4	5,5		36	33,5	32,5	30,5	29,5	26,5	22,5	18	12,5									
NKV 32/2 T *MCE/P	5,5	7,5		48,5	43,5	42,5	41	39,5	36,5	33,5	29	23,5									
NKV 32/3-2 T *MCE/P	5,5	7,5		60	54,5	53	50,5	48	44	38	31,5	23,5									
NKV 32/3 T *MCE/P	7,5	10		73	65	63,5	61	59	55	50	43,5	35,5									
NKV 32/4-2 T	7,5	10		84,5	76,5	74	70,5	68	62	55	46	35									
NKV 32/4 T *MCE/P	11	15		98	88	86	83	80,5	75	69	60	49,5									
NKV 32/5-2 T *MCE/P	11	15		109,5	99,5	97	93	89,5	83	74	63	49,5									
NKV 32/5 T *MCE/P	15	20		122,5	109,5	107	103,5	100	93,5	85,5	75	61,5									
NKV 32/6-2 T	15	20		134	121,5	118,5	113,5	109,5	101,5	91	78	61,5									
NKV 32/6 T *MCE/P	15	20		146,5	131	128	123,5	119,5	111,5	102	89	73									
NKV 32/7-2 T *MCE/P	15	20		158	142,5	139	133,5	128,5	119	107	91,5	72,5									
NKV 32/7 T	18,5	25	H	171	152,5	149	144	139,5	130	119	103,5	85									
NKV 32/8-2 T	18,5	25	(m)	182,5	164,5	160	154	148,5	137,5	124	106	84,5									
NKV 32/8 T	18,5	25		194,5	174	169,5	164	158,5	147,5	134,5	117	95,5									
NKV 32/9-2 T	22	30		208,5	188,5	184	177	171	159	144	124,5	100,5									
NKV 32/9 T	22	30		221	198	194	187,5	181,5	169,5	155,5	136	112									
NKV 32/10-2 T	22	30		233	210	205	197,5	191	177,5	161	139	112									
NKV 32/10 T	30	40		246,5	221,5	217	210	203,5	190,5	175	153,5	126,5									
NKV 32/11-2 T	30	40		258	233,5	228,5	220,5	213	198,5	180,5	156,5	127									
NKV 32/11 T	30	40		271	243,5	238	230,5	223,5	209	192	168	138,5									
NKV 32/12-2 T	30	40		282,5	255,5	249,5	241	233	217	197,5	171	139									
NKV 32/12 T	30	40		295	265,5	259,5	251	243	227,5	208,5	182,5	150,5									
NKV 32/13-2 T	30	40		307	277,5	271	261,5	252,5	235,5	214	185,5	151									
NKV 32/13 T	30	40		319,5	287	280,5	271,5	263	246	225,5	197	162,5									
NKV 45/2-2 T *MCE/P	5,5	7,5		38,5	37,5	37	36,5	35,5	34,5	33	31	28,5	23	18,5	14,5	10					
NKV 45/2 T *MCE/P	7,5	10		48,5	47,5	47	46	45,5	44	43	41,5	39	34	30,5	26,5	23					
NKV 45/3-2 T	11	15		63	62	61,5	60,5	59,5	58	56	53,5	50	42	36	30	24					
NKV 45/3 T *MCE/P	11	15		73,5	72	71	70	69	67	65,5	63	60	52,5	47	41	34					
NKV 45/4-2 T	15	20		87,5	86	85	83,5	82	80	77,5	74	69,5	59,5	51	43	34					
NKV 45/4 T *MCE/P	15	20		97,5	96	94,5	93	91,5	89	86,5	84	79,5	69,5	62	54,5	45					
NKV 45/5-2 T	18,5	25		112	109,5	108,5	106,5	105	102	99	94,5	89	76,5	66	56	45					
NKV 45/5 T	18,5	25		122	119,5	118	115,5	114	111	108	104,5	99	86,5	77	67,5	56					
NKV 45/6-2 T	22	30		137,5	135	133,5	131	129	126	122	117,5	110,5	95,5	83,5	72	58					
NKV 45/6 T	22	30		147,5	145	143,5	140,5	138,5	135	131,5	127	121	106	95	83,5	71					
NKV 45/7-2 T	30	40		162,5	160	158	155,5	153	149,5	145	139,5	132	115	101	87,5	73					
NKV 45/7 T	30	40	H	172,5	170	168	165	162,5	158,5	154,5	149,5	142,5	125,5	112	99	83					
NKV 45/8-2 T	30	40	(m)	187	184	182	178,5	176	171,5	167	160,5	152	132	116,5	101	83					
NKV 45/8 T	30	40		197	194	191,5	188	185,5	181	176,5	170,5	162,5	142,5	127,5	112,5	94					
NKV 45/9-2 T	37	50		211,5	208	205,5	202	199	194	188,5	181,5	172	149,5	132	114,5	94					
NKV 45/9 T	37	50		221,5	218	215,5	211,5	208	203	198	191,5	182	160	143	126	106					
NKV 45/10-2 T	37	50		235,5	231,5	229	225	221,5	216	210	202	191,5	166,5	147	127,5	106					
NKV 45/10 T	37	50		246	242	239	234	230,5	225	219	212	201,5	177	158	139	117					
NKV 45/11-2 T	45	60		261	256,5	254	249	245,5	239,5	233	224,5	213	186	164,5	143,5	119					
NKV 45/11 T	45	60		271	267	263,5	258,5	255	249	242,5	234,5	223,5	196,5	175,5	155	130					
NKV 45/12-2 T	45	60		285,5	280,5	277,5	272,5	268,5	261,5	254,5	245,5	232,5	203	179,5	156,5	130					
NKV 45/12 T	45	60		295,5	290,5	287,5	282	277,5	271	264	255,5	243	213,5	191	168,5	142					
NKV 45/13-2 T	45	60		309,5	304,5	301	295,5	291	284	276	266	252,5	220,5	195	170	142					
NKV 65/2-2 T *MCE/P	7,5	10		39					37,5			35	33	31			22	17,5			
NKV 65/2 T *MCE/P	11	15		56,5					51			48	46	45			38,5	34,5			
NKV 65/3-2 T *MCE/P	15	20		67,5					63,5			59,5	56,5	54			42	35,5			
NKV 65/3 T	18,5	25		84,5					76			71,5	69	67			57,5	51,5			
NKV 65/4-2 T	18,5	25		95,5					88,5			83	79	75,5			60,5	52			
NKV 65/4 T	22	30		113,5					102,5			96,5	92,5	90,5			78	70			
NKV 65/5-2 T	30	40	H	125					116			109	104,5	101			83	72,5			
NKV 65/5 T	30	40	(m)	142					129			121	116,5	114			98,5	88,5			
NKV 65/6-2 T	30	40		153					141,5			133	127,5	123			102	89,5			
NKV 65/6 T	37	50		170					154			145	139,5	136			117,5	105,5			
NKV 65/7-2 T	37	50		181,5					166,5			156,5	150	145			120,5	106,5			
NKV 65/7 T	45	60		199					180,5			169,5	163,5	159,5			138	124			
NKV 65/8-2 T	45	60		210					193			181,5	174	168,5			141,5	125			
NKV 65/8 T	45	60		227					206			193,5	186	181,5			157	141			
NKV 95/2-2 T *MCE/P	11	15		44,5								43	42	41			36,5	34	28,5	21,5	15
NKV 95/2 T *MCE/P	15	20		62								55,5	53	51,5			47,5	45	41	35	28,5
NKV 95/3-2 T	18,5	25		75,5								70,5	68	66,5			59,5	56	48,5	38,5	28,5
NKV 95/3 T	22	30		93,5								84	80,5	78			72	69	62,5	53,5	44
NKV 95/4-2 T	30	40	H	108								100	97	94,5			85,5	81	71,5	59	46
NKV 95/4 T	30	40	(m)	125,5								112,5	108	105			96,5	92,5	84	72	60
NKV 95/5-2 T	37	50		139								127,5	123,5	120			109	103,5	92	76	60
NKV 95/5 T	37	50		156								140	134,5	130,5			120	114,5	104,5	89	74
NKV 95/6-2 T	45	60		170,5								156	150,5	146,5			134	127	113,5	94,5	75,5
NKV 95/6 T	45	60		188								169	161,5	157			144,5	138,5	126	108	89,5

*MCE - DISPONIBLE VERSIÓN ELECTRÓNICA

DAB PUMPS se reserva el derecho de efectuar modificaciones sin la obligación de aviso previo.

KPA

BOMBAS PERIFÉRICAS AUTOASPIRANTES

Bomba periférica autoaspirante con aspiración lateral y rodete de estrella, con una gran capacidad de aspiración. Cuerpo de fundición con distanciador de latón.
Soporte motor y turbina de latón para evitar el riesgo de bloqueo. Eje del motor de acero inoxidable. Cierre mecánico de carbón/cerámica.
Motor asíncrono, cerrado, refrigerado por ventilación externa. Protección termo amperimétrica incorporada y condensador permanente en la versión monofásica. Para la protección del motor trifásico se recomienda montar un dispositivo externo de protección del motor de acuerdo con las normas vigentes.

Rango de funcionamiento
de 8 a 45 l/min. con altura de elevación de hasta 53 metros.

Rango de temperatura del líquido
de 0°C a +35°C para uso doméstico
de -10°C a +80°C para otros usos

Líquido bombeado limpio, libre de sustancias sólidas ni abrasivas, no viscoso, no agresivo, no cristalizado, químicamente neutro.

Temperatura ambiente máxima +40°C.

Presión máxima de trabajo 10 bar (1000 kPa).

Grado de protección
IP 44 (IP 55 en caja de conexión).

Clase de aislamiento F.

IE3 ≥ 0,75 kW

MODELO	CÓDIGO	PRECIO €	DATOS ELÉCTRICOS							DATOS HIDRÁULICOS						
			ALIMENTACIÓN 50 Hz	P2 NOMINAL		In A	rpm	CONDENSADOR		m³/h	0	0,3	0,6	0,9	1,2	1,8	2,4
				kW	HP			µF	Vc	l/min	0	5	10	15	20	30	40
KPA 40/20 M	101120000	**503**	1 x 230 V ~	0,75	1	5,1	2800	20	450	H (m)	53	51	48	43	38	27	16
KPA 40/20 T	60180169	**531**	3 x 230 - 400 V ~	0,75	1	4-2,3	2800	-	-		53	51	48	43	38	27	16

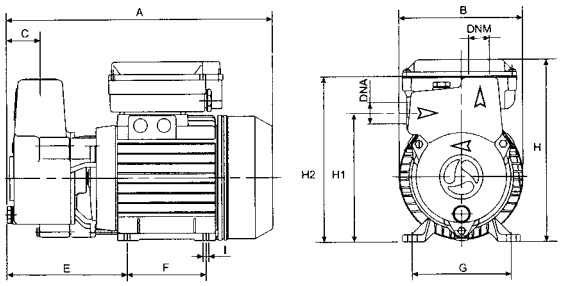

MODELO	A	B	C	E	F	G	IØ	H	H1	H2	DNA GAS	DNM GAS	DIMENSIONES EMBALAJE			VOL. m³	PESO KG	CANT. x PALÉ
													L/A	L/B	H			
KPA 40/20	301	142	38	136	90	112	7	206	146	187	1"	1"	406	267	402	0,044	12,40	39

DAB PUMPS se reserva el derecho de efectuar modificaciones sin la obligación de aviso previo.

KPS - KPF

BOMBAS PERIFÉRICAS

KPS

KPF

Aspiración frontal

NOVEDAD

Bomba centrífuga periférica de pequeño tamaño, capaz de generar grandes alturas de elevación, ideal para aplicaciones domésticas y pequeñas aplicaciones industriales.
Cuerpo de la bomba y soporte del motor de fundición. Tratamiento de cataforesis para los modelos KPF 30/16 y KPF 45/20. **Aspiración lateral para los modelos KP y KPS, frontal para KPF**. Rodete de latón. Cierre mecánico de carbón/cerámica. Motor asíncrono, cerrado y refrigerado por ventilación externa. Protección termoamperimétrica incorporada y condensador permanente en la versión monofásica. Para la protección del motor trifásico se recomienda montar un dispositivo externo de protección del motor de acuerdo con las normas vigentes.

Rango de funcionamiento
de 5 a 50 l/min. con alturas de elevación de hasta 84 metros.

Rango temperatura del líquido
de 0°C a +35°C para uso doméstico
de -10°C a +50°C para otros usos

Líquido bombeado limpio, sin sustancias sólidas ni abrasivas, no viscoso, no agresivo, no cristalizado y químicamente neutro.

Temperatura ambiente máxima +40°C.

Presión máxima de trabajo
10 bar
6 bar - KPS 30/16 - KPF 30/16

Grado de protección IP 44.

Clase de aislamiento F.

IE3 ≥ 0,75 kW

MODELO	CÓDIGO	PRECIO €	DATOS ELÉCTRICOS						DATOS HIDRÁULICOS							
			ALIMENTACIÓN 50 Hz	P2 NOMINAL		In A	CONDENSADOR		m³/h	0	0,3	0,6	0,9	1,2	1,8	2,4
				kW	HP		µF	Vc	l/min	0	5	10	15	20	30	40
KPF 30/16 M	101110400	**182**	1 x 230 V ~	0,37	0,5	2,37	8	450		32,5	31	25	22	17,5	10	
KPF 45/20 M	60141934	**331**	1 x 230 V ~	1,0	1,34	5,9	25	450		84	76	68	62	56	38	24
KPF 30/16 T	60204073	**180**	3 x 230 - 400 V ~	0,37	0,5	1,45-0,82	–	–		32,5	31	25	22	17,5	10	
KPF 45/20 T	60179405	**348**	3 x 230 - 400 V ~	1,0	1,34	4-2,3	–	–		84	76	68	62	56	38	24
KPS 30/16 M	101110024	**182**	1 x 230 V ~	0,37	0,5	2	8	450	H (m)	32,5	31	25	22	17,5	10	
KPS 30/16 M-P[1]	101112224	**252**	1 x 230 V ~	0,37	0,5	2	8	450		32,5	31	25	22	17,5	10	
KPS 30/16 T	60204072	**180**	3 x 230 - 400 V ~	0,37	0,5	1,4-0,8	–	–		32,5	31	25	22	17,5	10	
KPS 38/18 M	60199380	**294**	1 x 230 V ~	0,6	0,8	4,2	12,5	450		54	50	46	41	36	27,5	17,5
KPS 38/18 T	60199379	**278**	3 x 230 - 400 V ~	0,6	0,8	2,9-1,7	–	–		54	50	46	41	36	27,5	17,5

[1] KPS-Bomba predispuesta equipada con presostato, manómetro, cable de alimentación con enchufe y racor de 5 vías para la conexión de un vaso de expansión no incluido.

KPS

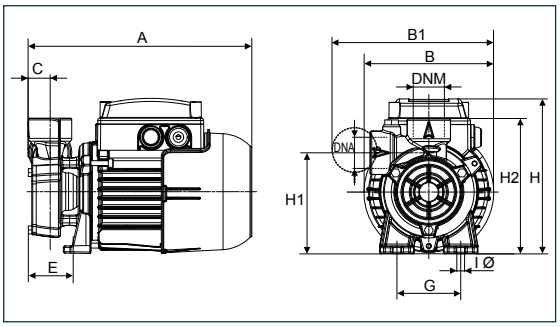

KPF

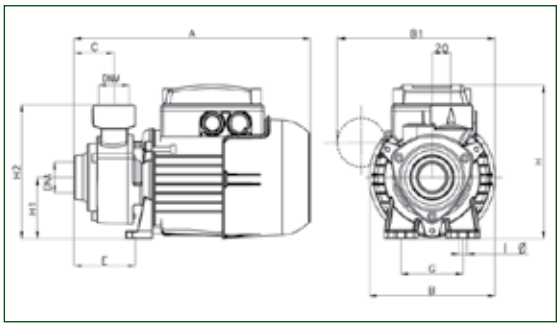

MODELO	A	B	B1	C	E	F	G	IØ	H	H1	H2	DNA	DNM	DIMENSIONES EMBALAJE			VOL. m³	PESO KG	CANT. x PALÉ
														L/A	L/B	H			
KPS 30/16	228	132	165	22	46	–	65	8	158	103	138	1"G	1"G	259	164	197	0,0084	5,4	120
KPS 30/16 M-P	228	132	165	22	46	–	65	8	158	103	138	1"G	1"G	259	164	197	0,0084	5,4	36
KPF 30/16	247	132	165	42	64	–	65	8	158	63	138	1"G	1"G	262	140	180	0,0066	5,3	110
KPS 38/18	276	136	–	26,5	73	–	65	8	170	115	160	1"G	1"G	271	176	209	0,01	7,5	76
KPF 45/20	315	155	–	55	95	–	112	7	188	78	163	1"G	1"G	325	165	198	0,0106	9	39

DAB PUMPS se reserva el derecho de efectuar modificaciones sin la obligación de aviso previo.

KP

BOMBAS PERIFÉRICAS

Cuerpo de la bomba, soporte del motor y rodete de latón. Cierre mecánico en carbón/cerámica. Eje motor de acero inoxidable. Motor asíncrono, cerrado y refrigerado por ventilación externa.
Rotor montado sobre rodamientos de bolas engrasados de por vida, dimensionados y seleccionados para garantizar un funcionamiento silencioso y una larga durabilidad.
Protección termo amperimétrica incorporada y condensador permanente en la versión monofásica. Protección del motor trifásico a cargo del usuario.
Construcción según normativa IEC 2-3 y IEC 61-69 (EN 60335-2-41).

Grado de protección IP 44.
Clase de aislamiento F.
Alimentación de serie
1x230V 50 Hz monofásica
3x230-400V 50 Hz trifásica.
Rango de funcionamiento de 1 a 35 l/min. con alturas de elevación de hasta 107 metros.
Rango temperatura del líquido de 0°C a +35°C para uso doméstico (EN 60335-2-41)
de -10°C a +80°C para otros usos
Líquido bombeado limpio, sin sustancias sólidas ni abrasivas, no agresivo.
Temperatura ambiente máxima +40°C.
Presión máxima de trabajo 12 bar (1200 kPa)
Instalación fija en posición horizontal.

IE3 ≥ 0,75 kW

MODELO	CÓDIGO	PRECIO €	DATOS ELÉCTRICOS						DATOS HIDRÁULICOS						
			ALIMENTACIÓN 50 Hz	P2 NOMINAL		In A	CONDENSADOR		m³/h	0	0,3	0,6	0,9	1,2	1,8
				kW	HP		µF	Vc	l/min	0	5	10	15	20	30
KP 60/6 M	101110280	**435**	1 x 230 V ~	0,37	0,5	2,4	10	450	H (m)	87	57	33	13		
KP 60/12 M	101110320	**493**	1 x 230 V ~	0,75	1	5,2	20	450		107	91	74	58	43	17
KP 60/6 T	101110290	**435**	3 x 230 - 400 V ~	0,37	0,5	1,8-1	–	–		87	57	33	13		
KP 60/12 T	60180170	**478**	3 x 230 - 400 V ~	0,75	1	3,6-2,1	–	–		107	91	74	58	43	17

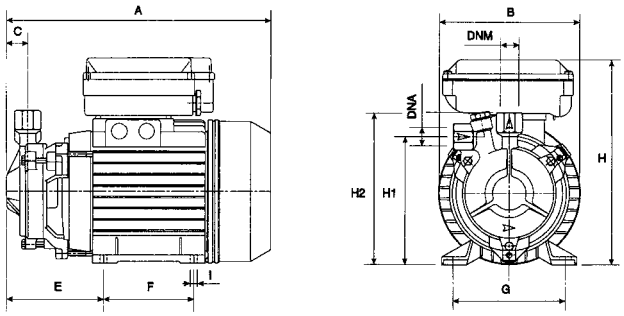

MODELO	A	B	C	E	F	G	IØ	H	H1	H2	DNA	DNM	DIMENSIONES EMBALAJE			VOL. m³	PESO KG	CANT. x PALÉ
													L/A	L/B	H			
KP 60/6 M	262	142	21	96	90	112	7	204	127	151	½" G	½" G	406	267	402	0,043	8,2	39
KP 60/6 T	262	142	21	96	90	112	7	173	127	151	½" G	½" G	406	267	402	0,043	7,9	39
KP 60/12 M	262	142	20	96	90	112	7	204	126	161	¾" G	¾" G	406	267	402	0,043	10,1	39
KP 60/12 T	262	142	20	96	90	112	7	173	126	161	¾" G	¾" G	406	267	402	0,043	9,90	39

DAB PUMPS se reserva el derecho de efectuar modificaciones sin la obligación de aviso previo.

NKM-GE / NKP-GE MCE/C

ELECTROBOMBAS ELECTRÓNICAS CENTRÍFUGAS NORMALIZADAS MONOBLOCK PARA USO EN CIRCUITOS CERRADOS

Electrobombas centrífugas monoblock con acoplamiento, diseñadas para cubrir una amplia gama de aplicaciones, como pueden ser:

- Circulación de agua caliente para calefacción.
- Circulación de agua fría para climatización.
- Circulación de agua fría para refrigeración.

Alta versatilidad gracias al uso del inverter **MCE/C**, que garantiza una adaptación automática de las prestaciones de la bomba en función de las diferentes necesidades de la instalación manteniendo al mismo tiempo la presión diferencial constante. Cuerpo bomba de fundición en espiral, monocelular, en línea con la norma DIN-EN 733 (ex DIN 24255), soporte de fundición, bridas en línea con la norma DIN 2533 (DIN 2532 para el modelo DN 200). Rodete de fundición, cerrado y equilibrado dinámicamente con compensación del empuje axial mediante orificios de equilibrio, funcionamiento (bajo pedido) con anillos de desgaste intercambiables.
Eje bomba de acero inoxidable AISI 304. Cierre mecánico normalizado según norma DIN 24960 de carbón/carburo de silicio con juntas tóricas OR de EPDM. Motor asíncrono, cerrado con ventilación externa, forma constructiva B3/B5, de 2 polos para NKP-GE y de 4 polos para NKM-GE. Rotor montado sobre rodamientos sobredimensionados para garantizar un funcionamiento silencioso y una larga vida útil.

Velocidad de rotación 1450 - 2900 1/min.
Rango de funcionamiento de 1 a 420 m³/h con alturas de elevación de hasta 72 metros.
Rango temperatura del líquido de -10°C a +140°C.
Líquido bombeado limpio, sin sustancias sólidas ni abrasivas, no viscoso, no agresivo, no cristalizado, químicamente neutro, con características similares al agua.
Instalación en posición horizontal o vertical, siempre que el motor quede por encima de la bomba.
Temperatura ambiente máxima +40°C.
Presión máxima de trabajo 16 bar - 1600 kPa (para DN 200 máx. 10 bar).
Grado de protección IP 55.
Clase de aislamiento F.
Bridas PN 16 DIN 2533.

D+ CONNECT PÁG. 9 | MCE/C PÁG. 26 | ACCESORIOS PÁG. 221

PARA AMPLIAR INFORMACIÓN, CONSULTE CON NUESTRA RED DE VENTAS

KDNE 4-2 POLOS MCE/C

ELECTROBOMBAS ELECTRÓNICAS CENTRÍFUGAS NORMALIZADAS SOBRE BANCADA PARA CIRCUITOS CERRADOS

Bombas electrónicas centrífugas normalizadas sobre bancada con acoplamiento elástico, diseñadas para una amplia gama de aplicaciones, como por ejemplo:

- Circulación de agua caliente para calefacción.
- Circulación de agua fría para climatización.
- Circulación de agua fría para refrigeración.

Alta versatilidad gracias al uso del inverter **MCE/C**, que garantiza una adaptación automática de las prestaciones de la bomba en función de las diferentes necesidades de la instalación manteniendo al mismo tiempo la presión diferencial constante. Cuerpo bomba de fundición en espiral, monocelular, en línea con la norma DIN-EN 733 (ex DIN 24255), soporte motor y cubierta porta cierre de fundición, bridas en línea con la norma DIN 2533 (DIN 2532 para el modelo DN 200). Rodete de fundición, cerrado y equilibrado dinámicamente con compensación del empuje axial mediante orificios de equilibrio, funcionamiento (bajo pedido) con anillos de desgaste intercambiables.
Eje bomba de acero inoxidable montado sobre dos rodamientos de bolas sobredimensionados, lubricados de por vida y ubicados en una cámara especial dentro del soporte.
Cierre mecánico normalizado según norma DIN 24960 de carbón/carburo de silicio con juntas tóricas OR de EPDM.
Motor asíncrono, cerrado con ventilación externa, 2-polos o 4-polos. Rotor montado sobre rodamientos sobredimensionados para garantizar un funcionamiento silencioso y una larga vida útil.
Protección eléctrica: de acuerdo con las normas implementadas por la DIRECTIVA DE COMPATIBILIDAD ELECTROMAGNÉTICA CEE 89/336 y sucesivas modificaciones, DIRECTIVA BAJA TENSIÓN CEE 73/23 y sucesivas modificaciones y normativa CEI 2-3.

Forma constructiva B3.
Velocidad de rotación 1450 - 2900 1/min.
Rango de funcionamiento de 1 a 420 m³/h con altura de elevación de hasta 70 metros.
Rango temperatura líquido de -10°C a +140°C.
Líquido bombeado limpio, sin sustancias sólidas ni abrasivas, no viscoso, no agresivo, no cristalizado, químicamente neutro, con características similares al agua.
Temperatura ambiente máxima +40°C.
Presión máxima de trabajo 16 bar - 1600 kPa (para DN 200 máx. 10 bar).
Grado de protección IP 55.
Clase de aislamiento F.
Bridas
PN 16 DIN 2533
PN 10 DIN 2532 para DN 200.
Instalación en posición horizontal.

D+ CONNECT PÁG. 9 | MCE/C PÁG. 26 | ACCESORIOS PÁG. 221

PARA AMPLIAR INFORMACIÓN, CONSULTE CON NUESTRA RED DE VENTAS

KE MONOTURBINA MCE/P

BOMBAS CENTRÍFUGAS ELECTRÓNICAS PARA USO EN CIRCUITOS DE PRESURIZACIÓN

Bomba centrífuga monoturbina, ideal en sistemas domésticos, civiles, industriales y agrícolas.
Particularmente versátil gracias al uso del inverter **MCE/P**, que garantiza una adaptación automática de las prestaciones de la bomba en función de las diferentes necesidades de la instalación manteniendo al mismo tiempo la presión constante. Sensor de presión suministrado de serie. Cuerpo bomba y soporte motor de fundición. Rodete de tecnopolímero para la KE 36/200, KE 40/200 y KE 55/200; rodete de fundición para el resto. Cierre mecánico de carbón/cerámica.
Motor asíncrono cerrado y refrigerado por ventilación externa. Eje del motor montado sobre rodamientos de bola sobredimensionados.

Rango de funcionamiento
de 6 a 100 m³/h con altura de elevación de hasta 60 m.

Rango de temperatura del líquido
de -10°C a +50°C para KE 36/200, KE 40/200
de -15° C a +80°C para el resto.

Líquido bombeado limpio, sin sustancias sólidas ni abrasivas, no agresivo, no viscoso, no cristalizado, químicamente neutro, con características similares al agua.

Instalación normalmente en posición horizontal o vertical siempre que el motor quede sobre la bomba.

Temperatura ambiente máxima +40°C.

Presión máxima de trabajo
KE36/200, KE40/200, KE55/200: **8 bar (800 kPa)**
KE 40/400, KE 50/400, KE 30/800, KE 40/800, KE 50/800, KE 20/1200, KE 25/1200, KE 35/1200: **10 bar (1000 kPa)**

Grado de protección IP 44.

Grado de protección caja de conexiones IP 55.

Clase de aislamiento F.

D+ CONNECT PÁG. 9 MCE/P PÁG. 28

PARA AMPLIAR INFORMACIÓN, CONSULTE CON NUESTRA RED DE VENTAS

KE BITURBINA MCE/P

BOMBAS CENTRÍFUGAS ELECTRÓNICAS PARA USO EN CIRCUITOS DE PRESURIZACIÓN

Bomba centrífuga biturbina, ideal en sistemas domésticos, civiles, industriales y agrícolas.
Particularmente versátil gracias al uso del inverter **MCE/P**, que garantiza una adaptación automática de las prestaciones de la bomba en función de las diferentes necesidades de la instalación manteniendo al mismo tiempo la presión constante. Sensor de presión suministrado de serie. Cuerpo bomba y soporte motor de fundición. Rodete de tecnopolímero. Cierre mecánico de carbón/cerámica. Motor asíncrono cerrado y refrigerado por ventilación externa. Eje del motor montado sobre rodamientos de bola sobredimensionados.

Rango de funcionamiento
de 2 a 30 m³/h con altura de elevación de hasta 95 m.

Rango de temperatura del líquido
de -10°C a +50°C
para KE 35/40, KE 45/50, KE 55/100
de -15°C a +80°C
para KE 55/50, KE 66/100, KE 90/100, KE 70/300, KE 80/300, KE 70/400, KE 80/400.

Líquido bombeado limpio, sin sustancias sólidas ni abrasivas, no agresivo, no viscoso, no cristalizado, químicamente neutro, con características similares al agua.

Instalación normalmente en posición horizontal o vertical siempre que el motor quede sobre la bomba.

Temperatura ambiente máxima +40°C.

Presión máxima de trabajo
KE 35/40: **6 bar (600 kPa)**
KE 45/50, KE 55/50: **8 bar (800 kPa)**
KE 55/100, KE 66/100: **10 bar (1000 kPa)**
KE 90/100, KE 70/300, KE 80/300 KE 70/400, KE 80/400: **12 bar (1200 kPa)**.

Grado de protección IP 44.

Grado de protección caja de conexiones IP 55.

Clase de aislamiento F.

D+ CONNECT PÁG. 9 MCE/P PÁG. 28

PARA AMPLIAR INFORMACIÓN, CONSULTE CON NUESTRA RED DE VENTAS

DAB PUMPS se reserva el derecho de efectuar modificaciones sin la obligación de aviso previo.

NKM-GE / NKP-GE MCE/P

ELECTROBOMBAS ELECTRÓNICAS CENTRÍFUGAS NORMALIZADAS MONOBLOCK PARA USO EN CIRCUITOS DE PRESURIZACIÓN

Electrobombas centrífugas monoblock con acoplamiento, diseñadas para cubrir una amplia gama de aplicaciones, como pueden ser:

- Suministro de agua.
- Instalaciones industriales.
- Instalaciones de reutilización del agua de lluvia
- Trasiego de líquidos en agricultura, horticultura y en la industria.
- Realización de grupos de bombeo de hasta 8 bombas.

Alta versatilidad gracias al uso del inverter **MCE/P**, que garantiza una adaptación automática de las prestaciones de la bomba en función de las diferentes necesidades de la instalación manteniendo al mismo tiempo la presión constante. Sensor de presión suministrado de serie. Cuerpo bomba en espiral de fundición, monocelular, en línea con la norma DIN-EN 733 (ex DIN 24255), soporte de fundición, bridas en línea con la norma DIN 2533 (DIN 2532 para DN 200). Rodete de fundición, cerrado y equilibrado dinámicamente con compensación del empuje axial mediante orificios de equilibrio, funcionamiento (bajo pedido) con anillos de desgaste intercambiables.
Eje bomba de acero inoxidable AISI 304. Cierre mecánico normalizado según norma DIN 24960 de carbón/carburo de silicio con juntas tóricas OR de EPDM. Motor asíncrono, cerrado con ventilación externa, forma constructiva B3/B5, de 2 polos para NKP-GE y de 4 polos para NKM-GE. Rotor montado sobre rodamientos sobredimensionados para garantizar un funcionamiento silencioso y una larga vida útil.

Velocidad de rotación 1450 - 2900 1/min.

Rango de funcionamiento
de 1 a 360 m³/h con alturas de elevación de hasta 72 metros.

Rango temperatura del líquido
de -10°C a +80°C.

Líquido bombeado limpio, sin sustancias sólidas ni abrasivas, no viscoso, no agresivo, no cristalizado, químicamente neutro, con características similares al agua.

Instalación en posición horizontal o vertical, siempre que el motor quede por encima de la bomba.

Temperatura ambiente máxima +40°C.

Presión máxima de trabajo
16 bar - 1600 kPa (para DN 200 máx. 10 bar)

Grado de protección IP 55.

Clase de aislamiento F.

Bridas PN 16 DIN 2533.

D+ CONNECT PÁG. 9 | MCE/P PÁG. 28 | ACCESORIOS PÁG. 221

PARA AMPLIAR INFORMACIÓN, CONSULTE CON NUESTRA RED DE VENTAS

KDNE 4-2 POLOS MCE/P

ELECTROBOMBAS ELECTRÓNICAS CENTRÍFUGAS NORMALIZADAS SOBRE BANCADA PARA USO EN CIRCUITOS DE PRESURIZACIÓN

Bombas electrónicas centrífugas normalizadas sobre bancada con acoplamiento elástico, diseñadas para cubrir una amplia gama de aplicaciones, como pueden ser:

- Suministro de agua.
- Instalaciones industriales.
- Instalaciones de reutilización del agua de lluvia
- Trasiego de líquidos en agricultura, horticultura y en la industria.
- Realización de grupos de bombeo de hasta 8 bombas.

Alta versatilidad gracias al uso del inverter **MCE/P**, que garantiza una adaptación automática de las prestaciones de la bomba en función de las diferentes necesidades de la instalación manteniendo al mismo tiempo la presión constante. Sensor de presión de serie. Cuerpo bomba en espiral de fundición, monocelular, en línea con la norma DIN-EN 733 (ex DIN 24255), soporte motor y cubierta porta cierre de fundición, bridas en línea con la norma DIN 2533 (DIN 2532 para el modelo DN 200). Rodete de fundición, cerrado y equilibrado dinámicamente con compensación del empuje axial mediante orificios de equilibrio, funcionamiento (bajo pedido) con anillos de desgaste intercambiables.
Eje bomba de acero inoxidable montado sobre dos rodamientos de bolas sobredimensionados, lubricados de por vida y ubicados en una cámara especial dentro del soporte. Cierre mecánico normalizado según norma DIN 24960 de carbón/carburo de silicio con juntas tóricas OR de EPDM. Motor asíncrono, cerrado con ventilación externa, 2-polos o 4-polos. Rotor montado sobre rodamientos sobredimensionados para garantizar un funcionamiento silencioso y una larga vida útil.
Protección eléctrica: de acuerdo con las normas implementadas por la DIRECTIVA DE COMPATIBILIDAD ELECTROMAGNÉTICA CEE 89/336 y sucesivas modificaciones, DIRECTIVA BAJA TENSIÓN CEE 73/23 y sucesivas modificaciones y normativa CEI 2-3.

Forma constructiva B3.

Velocidad de rotación 1450 - 2900 1/min.

Rango de funcionamiento
de 1 a 240 m³/h con altura de elevación de hasta 70 metros.

Rango temperatura líquido
de -10°C a +80°C.

Líquido bombeado limpio, sin sustancias sólidas ni abrasivas, no viscoso, no agresivo, no cristalizado, químicamente neutro, con características similares al agua.

Temperatura ambiente máxima +40°C.

Presión máxima de trabajo
16 bar - 1600 kPa (para DN 200 máx. 10 bar).

Grado de protección IP 55.

Clase de aislamiento F.

Bridas
PN 16 DIN 2533.
PN 10 DIN 2532 para DN 200.

Instalación
en posición horizontal.

D+ CONNECT PÁG. 9 | MCE/P PÁG. 28 | ACCESORIOS PÁG. 221

PARA AMPLIAR INFORMACIÓN, CONSULTE CON NUESTRA RED DE VENTAS

KVCE 30-50-80-120 MCE/P

BOMBAS CENTRÍFUGAS ELECTRÓNICAS MULTICELULARES DE EJE VERTICAL

Bomba centrífuga multicelular vertical idónea para suministro hidráulico en pequeñas y medianas instalaciones. Alta versatilidad gracias al uso del inverter **MCE/P**, que garantiza una adaptación automática de las prestaciones de la bomba en función de las diferentes necesidades de la instalación manteniendo al mismo tiempo la presión constante. Sensor de presión suministrado de serie. Apropiadas para grupos de presurización, sistemas de riego por aspersión y de superficie, sistemas de lavado. Diseño innovador y robusto. Cuerpo aspiración/impulsión de tecnopolímero con bocas de aspiración e impulsión en línea con inserción metálica roscada. Rodetes, cuerpos difusores y difusores de tecnopolímero, completamente inoxidables.
Camisa de la bomba, anillos de fricción y disco porta-cierre de acero inoxidable AISI 304. Cierre mecánico de carbón/cerámica, montado en la prolongación del eje del motor de acero inoxidable AISI 303. Motor asíncrono cerrado y refrigerado por ventilación externa. Rotor montado sobre cojinetes de bolas engrasados de por vida y sobredimensionados para garantizar un funcionamiento silencioso y una larga duración.
Construcción según las normativas CEI 2-3//CEI 61-69 (EN 60335-2-41).

Grado de protección IP 55.
Clase de aislamiento F.
Tensión de serie
Monofásico 1x220-240 V / 50 Hz
Trifásico 3x400 V / 50 Hz
Rango de funcionamiento
de 1 a 12 m³/h. con alturas de elevación de hasta 110 m.
Líquido bombeado limpio, sin sustancias sólidas ni abrasivas, no viscoso, no agresivo, no cristalizado, químicamente neutro, con características similares al agua.
Rango de temperatura del líquido
de 0°C a +35°C para uso doméstico
(EN 60335-2-41 normativa seguridad).
de 0°C a +40°C para otros usos.
Temperatura ambiente máxima +40°C.
Presión máxima de trabajo 12 bar (1200 kPa).
Instalación fija, en posición vertical.

D+ CONNECT PÁG. 9 | MCE/P PÁG. 28 | ACCESORIOS PÁG. 221

MODELO	CÓDIGO	PRECIO €	DATOS ELÉCTRICOS				DATOS HIDRÁULICOS																
			ALIMENTACIÓN 50 Hz	P2 NOM.		In A	m³/h	0	0,6	1,2	1,8	2,4	3	3,6	3,9	4,8	5,4	7,2	8,4	9	9,6	10,8	12
				kW	HP		l/min	0	10	20	30	40	50	60	65	80	90	120	140	150	160	180	200
KVCE 35-30 M MCE11/P	60183574	**2.010**	1 x 230V	0,45	0,6	7,6		40,2	39,3	37,3	34,1	29,8	24,3	17,4	13,5								
KVCE 45-30 M MCE11/P	60183658	**2.024**	1 x 230V	0,65	0,88	8,4		49,7	48,7	46,5	43,1	38,4	32,1	24,2	19,6								
KVCE 50-30 M MCE11/P	60183659	**2.130**	1 x 230V	0,75	1,0	9,6		61,5	59,9	56,8	52,2	46,0	38,0	28,3	22,7								
KVCE 60-30 M MCE11/P	60183660	**2.154**	1 x 230V	0,9	1,2	10,7		69,6	67,6	64,0	58,5	51,1	41,8	30,3	23,8								
KVCE 65-30 M MCE11/P	60183661	**2.182**	1 x 230V	1,0	1,36	11,6		78,4	76,8	73,5	68,4	61,2	51,9	40,1	33,3								
KVCE 30-50 M MCE11/P	60144871	**2.012**	1 x 230V	0,55	0,75	8,51		41,1	40,3	39,0	37,3	34,7	31,6		25,3	17,1							
KVCE 40-50 M MCE11/P	60144872	**2.082**	1 x 230V	0,8	1,1	10,2		54,9	53,7	52,0	49,7	46,3	42,1		33,7	22,9							
KVCE 55-50 M MCE11/P	60144873	**2.106**	1 x 230V	1,0	1,36	12		68,6	67,1	65,0	62,1	57,9	52,7		42,1	28,6							
KVCE 65-50 M MCE15/P	60201913	**2.618**	1 x 230V	1,1	1,5	14,6		82,3	80,6	78,0	74,6	69,4	63,2		50,6	34,3							
KVCE 75-50 M MCE15/P	60201914	**2.643**	1 x 230V	1,5	2,0	16,6	H (m)	96,0	94,0	91,0	87,0	81,0	73,8		59,0	40,0							
KVCE 30-80 M MCE11/P	60183754	**2.088**	1 x 230V	0,9	1,2	10,2		36,9	36,9	36,6	36,1	35,3	34,3	33,1	32,2	29,5	27,8	20,3	14,2	10,7			
KVCE 40-80 M MCE11/P	60183745	**2.112**	1 x 230V	1,0	1,36	12,4		50,1	49,7	49,0	48,0	46,7	45,1	43,2	42	38,5	35,7	25,5	17,1	12,5			
KVCE 45-80 M MCE15/P	60201923	**2.629**	1 x 230V	1,5	2	15,5		64,6	64,5	63,9	63,0	61,7	60,0	57,9	56,7	52,5	49,3	37,1	26,8	21,1			
KVCE 55-80 M MCE15/P	60201924	**2.650**	1 x 230V	1,85	2,5	17,8		76,1	75,8	75,1	73,9	72,2	70,0	67,4	66	60,5	56,7	41,8	29,5	22,7			
KVCE 65-80 M MCE22/P	60201925	**2.952**	1 x 230V	2,2	3,0	19,9		88,6	88,0	86,9	85,5	83,5	81,2	78,3	76,5	71	67,0	51,1	37,9	30,5			
KVCE 35-120 M MCE15/P	60201915	**2.564**	1 x 230V	1,1	1,5	16		46,2	46,1	45,7	45,3	44,8	44,0		42,7	40,9	39,3	33,7	29,4	26,8	24,2	18,0	11,0
KVCE 45-120 M MCE22/P	60201916	**2.985**	1 x 230V	1,85	2,5	19,5		62,4	62,0	61,4	60,8	60,1	59,1		57,5	55,3	53,4	46,2	40,6	37,5	34,0	26,3	17,0
KVCE 60-120 T MCE30/P	60201917	**3.422**	3 x 400V	2,2	3,0	6,91		78,0	77,5	76,7	75,9	75,1	73,9		71,5	68,3	65,9	58,0	51,0	47	43,4	35,0	24,5
KVCE 70-120 T MCE30/P	60201918	**3.470**	3 x 400V	3,0	4,0	8,26		95,0	94,3	93,4	92,5	91,4	89,8		86,8	83,2	80,5	71,7	63,9	59,2	54,7	44,0	31,0
KVCE 85-120 T MCE30/P	60201929	**3.516**	3 x 400V	3,0	4,4	9,18		112,7	111,6	110,3	109,0	107,6	105,7		101,9	97,5	94,1	81,6	72,1	66,7	61,2	48,9	34,0

DAB PUMPS se reserva el derecho de efectuar modificaciones sin la obligación de aviso previo.

KVCE 30-50-80-120 MCE/P

BOMBAS CENTRÍFUGAS ELECTRÓNICAS MULTICELULARES DE EJE VERTICAL

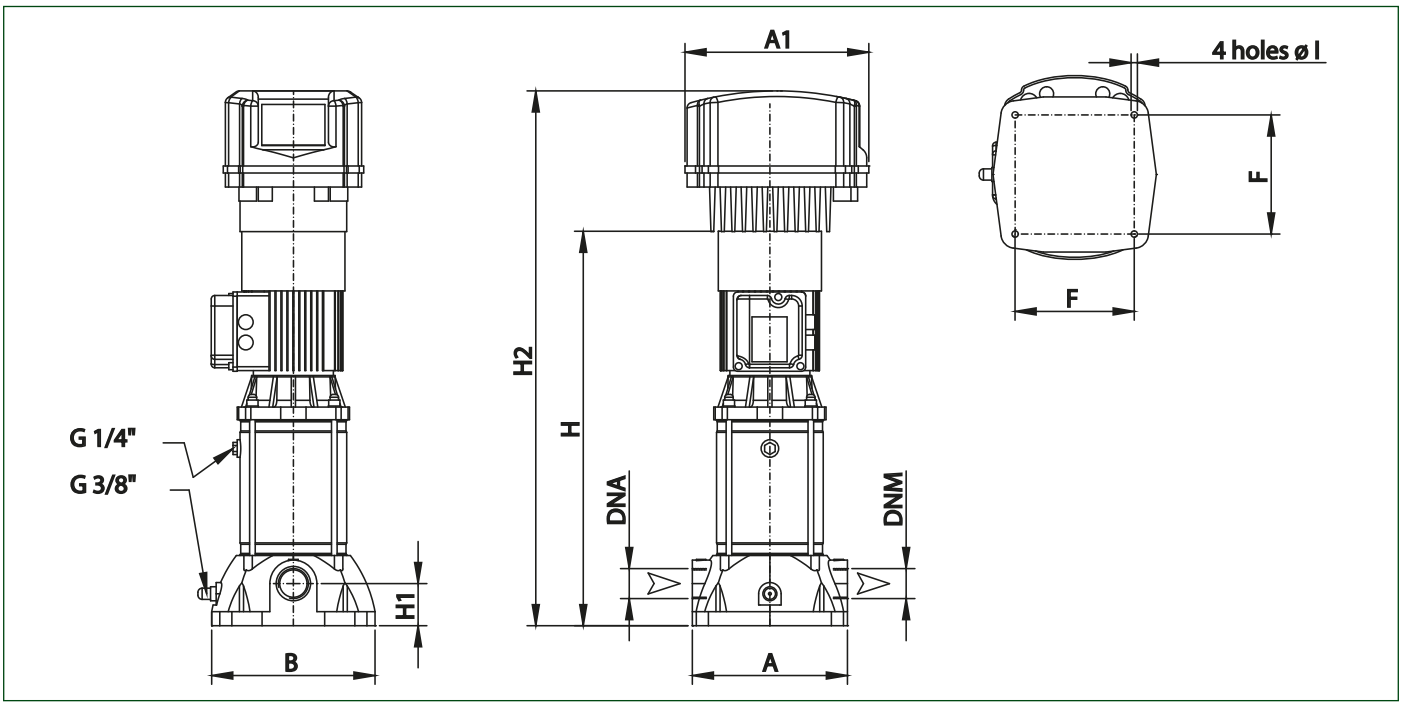

MODELO	A	B	F	H	H1	H2	ØI	DNA GAS	DNM GAS	DIMENSIONES EMBALAJE			VOLUMEN m^3	PESO Kg
										L/A	L/B	H		
KVCE 35-30 M MCE11/P	221	250	170	560	60	762	9	1"¼	1"¼	300	360	856	0,092	19,5
KVCE 45-30 M MCE11/P	221	250	170	560	60	762	9	1"¼	1"¼	300	360	856	0,092	19,9
KVCE 50-30 M MCE11/P	221	250	170	652	60	855	9	1"¼	1"¼	300	360	935	0,101	22,5
KVCE 60-30 M MCE11/P	221	250	170	652	60	855	9	1"¼	1"¼	300	360	935	0,101	22,3
KVCE 65-30 M MCE11/P	221	250	170	679	60	882	9	1"¼	1"¼	300	360	976	0,105	23,9
KVCE 30-50 M MCE11/P	221	235	170	506	60	706	9	1"¼	1"¼	300	360	800	0,086	19,1
KVCE 40-50 M MCE11/P	221	235	170	562	60	762	9	1"¼	1"¼	300	360	856	0,092	22,4
KVCE 55-50 M MCE11/P	221	235	170	562	60	762	9	1"¼	1"¼	300	360	856	0,092	22,4
KVCE 65-50 M MCE15/P	221	235	170	655	60	855	9	1"¼	1"¼	300	360	935	0,101	26,4
KVCE 75-50 M MCE15/P	221	235	170	655	60	855	9	1"¼	1"¼	300	360	935	0,101	26,4
KVCE 30-80 M MCE11/P	221	250	170	505	60	762	9	1"¼	1"¼	300	360	856	0,092	18,7
KVCE 40-80 M MCE11/P	221	250	170	560	60	762	9	1"¼	1"¼	300	360	856	0,092	23
KVCE 45-80 M MCE15/P	221	250	170	634	60	855	9	1"¼	1"¼	300	360	935	0,101	23
KVCE 55-80 M MCE15/P	221	250	170	727	60	855	9	1"¼	1"¼	300	360	935	0,101	27
KVCE 65-80 M MCE22/P	221	250	170	727	60	880	9	1"¼	1"¼	300	360	960	0,104	27
KVCE 35-120 M MCE15/P	221	235	170	505	60	705	9	1"¼	1"¼	300	360	785	0,085	23,8
KVCE 45-120 M MCE22/P	221	235	170	635	60	835	9	1"¼	1"¼	300	360	915	0,099	29,0
KVCE 60-120 T MCE30/P	221	235	170	635	60	835	9	1"¼	1"¼	300	360	915	0,099	27,1
KVCE 70-120 T MCE30/P	221	235	170	730	60	930	9	1"¼	1"¼	300	360	1010	0,109	30,8
KVCE 85-120 T MCE30/P	221	235	170	730	60	930	9	1"¼	1"¼	300	360	1010	0,109	30,8

DAB PUMPS se reserva el derecho de efectuar modificaciones sin la obligación de aviso previo.

NKVE 1-3-6-10-15-20 S MCE/P

BOMBAS CENTRÍFUGAS ELECTRÓNICAS MULTICELULARES DE EJE VERTICAL

Las bombas NKVE 1, 3, 6, 10, 15, 20 S de DAB son bombas centrífugas verticales multicelulares en acero inoxidable AISI 304 con acoplamiento, suministradas con inverters MCE-P, diseñadas para actividades de presurización en instalaciones civiles y comerciales, en agricultura y sistemas de riego.
Particularmente versátil gracias al inverter que garantiza un rendimiento que se adapta automáticamente a las diferentes necesidades del sistema mientras mantiene la presión constante.
Sensor de presión de serie.
Todos los modelos tienen las partes en contacto con el líquido en acero inoxidable AISI 304 (bajo pedido acero inoxidable AISI 316, versión X).
Distancia entre conexiones estándar para facilitar las operaciones de sustitución. Cierre mecánico en carburo de silicio-grafito extraíble sin quitar el motor a partir de los modelos de 5,5 kW.
Previa solicitud, cierres mecánicos para líquidos agresivos y diferentes conexiones.
Ensamblaje motor-bomba mediante acoplamiento rígido. Motores eficiencia energética IE3.
Certificados WRAS y ACS.

Rango de funcionamiento de 1 a 30 m³/h con altura de elevación de hasta 320 metros.
Líquido bombeado limpio, sin sustancias sólidas ni abrasivas, no viscoso, no agresivo, no cristalizado, químicamente neutro.
% máximo de glicol 30%
Rango de temperatura del líquido
de -30°C a +80°C (EPDM)
de -15°C a +80ºC (Viton/FKM)
Temperatura ambiente máxima + 50°C.
Presión máxima de trabajo 25 bar (2500 kPA).
Grado de protección del motor IP 55.
Clase de aislamiento F.
Turbina
Acero inoxidable AISI 304 NKV S
Acero inoxidable AISI 316 NKV X (solo bajo pedido)
Tensión de alimentación
Monofásica 1x230V hasta 2,2 kW
Trifásica 3x380-415V a partir de 3 kW
Instalación fija, en posición vertical.
Versiones especiales bajo pedido
Cierres mecánicos para líquidos agresivos
Diferentes conexiones
Partes en contacto con el líquido AISI 316 (vers.X)
Otros voltajes y frecuencias, versión motor ATEX

WRAS APPROVED PRODUCT | ATTESTATION DE CONFORMITÉ SANITAIRE ACS | **IE3 ≥ 0,75 kW** | D+ CONNECT | PÁG. 9 | MCE/P PÁG. 28 | ACCESORIOS PÁG. 221

ALTA EFICIENCIA

Las nuevas NKVE se suministran con motores IE3 y cumplen con los estándares más altos de eficiencia energética del mercado.

PRESTACIONES PARA CADA APLICACIÓN

temp. ambiente máx **50°C**
Q máx **30 m³/h**
H máx **320 m**

Ofrecen una increíble flexibilidad en cada aplicación gracias a una amplia gama en términos de prestaciones y la capacidad de trabajar con temperaturas ambiente de hasta 50 ° C.

ROBUSTA Y FIABLE

Todas las piezas en contacto con el líquido son de acero inoxidable AISI 304 (versiones X AISI 316).
La calidad de construcción DAB garantiza solidez y mayor resistencia al desgaste.

REEMPLAZAR NUNCA HABÍA SIDO TAN FÁCIL

La nueva gama ha sido diseñada para simplificar la sustitución gracias a la estandarización de las distancias entre conexiones.

NKVE 15 / 10 S 110 E1 IE3

- 15 — CAUDAL NOMINAL (m³/h)
- 10 — NÚMERO DE ETAPAS/TURBINAS
- S — MATERIALES*: S=AISI 304 ; X=AISI 316
- 110 — POTENCIA MOTOR P2 kW x 10 (110 = 11kW)
- E1 — **Tipo de cierre mecánico (E1=ESTÁNDAR)**
  E1 = BQGE = Carbón / Carburo de silicio / AISI 316 / EPDM
  E2 = QQGE = Carburo de silicio / Carburo de silicio / AISI 316 / EPDM
  V3 = QQGV = Carburo de silicio / Carburo de silicio / AISI 316 / FKM-Viton
  V4 = BQGV = Carburo de silicio / Carbón / AISI 316 / FKM-Viton
  E5 = UUGE = Carburo de tungsteno / Carburo de tungsteno / AISI 316 / EPDM
- IE3 — Eficiencia del motor

*MATERIALES:
"S" versión con cuerpo bomba/turbinas/difusores en acero inox AISI 304
"X" versión con cuerpo bomba/turbinas/difusores en acero inox AISI 316

VERSIONES ESPECIALES

MODELO	PRECIO* € TIPO E2 (1)	PRECIO* € TIPO V3 (2)	PRECIO* € TIPO V4 (3)	PRECIO* € TIPO E5 (4)
NKVE 1 - 3 - 6 - 10	105	112	82	392
NKVE 15 - 20	111	207	111	418

* Estos precios se deben sumar al precio de venta al público de la versión estándar *

CIERRES MECÁNICOS ESPECIALES

(1) **tipo E2** = SIC - SIC - EPDM = Carburo de silicio / Carburo de silicio / AISI 316 / EPDM
(2) **tipo V3** = SIC - SIC - VITON = Carburo de silicio / Carburo de silicio / AISI 316 / FKM
(3) **tipo V4** = SIC - CAR - VITON = Carburo de silicio / Carbón / AISI 316 / FKM
(4) **tipo E5** = WC - WC - EPDM = Carburo de tungsteno / Carburo de tungsteno / AISI 316 / EPDM

DAB PUMPS se reserva el derecho de efectuar modificaciones sin la obligación de aviso previo.

NKVE 1-3-6-10-15-20 S MCE/P

BOMBAS CENTRÍFUGAS ELECTRÓNICAS MULTICELULARES DE EJE VERTICAL

NKVE 1 S CON MCE/P

MODELO	CÓDIGO	PRECIO €	DATOS ELÉCTRICOS				DATOS HIDRÁULICOS						
			ALIMENTACIÓN 50 Hz	P2 NOMINAL		In	m³/h	0	0.5	1	1.5	2	2.5
				kW	HP	A	l/min	0	8.3	16.7	25.0	33.3	42
NKVE 1/03 S 003 M MCE11/P	60206471	2.485	1 x 230 V	0,4	0,5	5,5	H (m)	21.5	20,0	19,0	17,0	14,0	11,0
NKVE 1/05 S 003 M MCE11/P	60206472	2.597	1 x 230 V	0,4	0,5	5,5		35,0	33,0	30.5	27,0	22.5	17,0
NKVE 1/07 S 003 M MCE11/P	60206473	2.839	1 x 230 V	0,4	0,5	5,5		48,0	45,0	41.5	36.5	30,0	22,0
NKVE 1/09 S 005 M MCE11/P	60206467	3.031	1 x 230 V	0,6	0,8	7,2		61.5	58,0	53,0	47,0	39,0	28.5
NKVE 1/11 S 005 M MCE11/P	60206468	3.159	1 x 230 V	0,6	0,8	7,2		74.5	69.5	64,0	56.5	46.5	34,0
NKVE 1/13 S 007 M MCE11/P	60190493	3.312	1 x 230 V	0,8	1,0	8,1		89.5	84.5	77.5	68.5	57,0	42,0
NKVE 1/15 S 007 M MCE11/P	60190494	3.556	1 x 230 V	0,8	1,0	8,1		102.5	96,0	88,0	78,0	64,0	47,0
NKVE 1/19 S 011 M MCE11/P	60190495	3.740	1 x 230 V	1,1	1,5	10,9		131,0	123.5	114,0	101,0	84,0	62,0
NKVE 1/22 S 011 M MCE11/P	60190496	3.842	1 x 230 V	1,1	1,5	10,9		150.5	141.5	130,0	115,0	95,0	69.5
NKVE 1/25 S 015 M MCE11/P	60190497	4.180	1 x 230 V	1,5	2,0	13,9		174,0	164,0	151.5	134.5	112,0	83.5
NKVE 1/30 S 015 M MCE11/P	60190498	4.373	1 x 230 V	1,5	2,0	13,9		206.5	194.5	179,0	158,0	131,0	96.5
NKVE 1/34 S 022 M MCE15/P	60190499	4.647	1 x 230 V	2,2	3,0	19,4		238,0	225.5	208.5	185.5	155.5	116.5
NKVE 1/37 S 022 M MCE15/P	60190500	4.787	1 x 230 V	2,2	3,0	19,4		258,0	244,0	225.5	200.5	167.5	125,0

NKVE 3 S CON MCE/P

MODELO	CÓDIGO	PRECIO €	DATOS ELÉCTRICOS				DATOS HIDRÁULICOS									
			ALIMENTACIÓN 50 Hz	P2 NOMINAL		In	m³/h	0	1	1.5	2	2.5	3	3.5	4	4.5
				kW	HP	A	l/min	0	16.7	25.0	33.3	42	50.0	58.3	67	75.0
NKVE 3/04 S 003 M MCE11/P	60206474	2.544	1 x 230 V	0,4	0,5	5,5	H (m)	30,0	28,5	27,5	26,0	24,0	21,5	18,5	15,0	10,5
NKVE 3/06 S 005 M MCE11/P	60206469	2.773	1 x 230 V	0,6	0,8	5,5		44,5	42,5	40,5	38,5	35,5	32,0	27,0	21,5	15,0
NKVE 3/09 S 007 M MCE11/P	60190503	2.913	1 x 230 V	0,8	1,0	5,5		67,0	64,0	61,5	58,0	53,5	48,0	41,0	32,5	22,5
NKVE 3/11 S 011 M MCE11/P	60190504	3.018	1 x 230 V	1,1	1,5	7,2		82,5	79,5	76,5	72,5	67,0	60,5	52,0	42,0	29,5
NKVE 3/13 S 011 M MCE11/P	60190505	3.136	1 x 230 V	1,1	1,5	7,2		96,5	93,0	89,0	84,5	78,0	70,0	60,0	47,5	33,5
NKVE 3/15 S 015 M MCE11/P	60190506	3.317	1 x 230 V	1,5	2,0	8,1		112,5	109,0	105,0	99,5	92,5	83,0	71,5	58,0	41,5
NKVE 3/17 S 015 M MCE11/P	60190507	3.361	1 x 230 V	1,5	2,0	8,1		127,0	122,5	118,0	111,5	103,5	93,0	80,0	64,0	45,5
NKVE 3/21 S 022 M MCE15/P	60190508	3.475	1 x 230 V	2,2	3,0	10,9		158,5	153,5	148,0	140,5	130,5	118,0	102,0	83,0	60,0
NKVE 3/25 S 022 T MCE30/P	60187820	3.953	3 x 380-415 Δ	2,2	3,0	10,9		187,5	181,0	174,5	165,5	153,5	138,0	119,0	96,0	68,5
NKVE 3/29 S 030 T MCE30/P	60187821	4.218	3 x 380-415 Δ	3,0	4,0	13,9		220,0	213,5	206,5	196,5	183,5	166,0	144,0	117,5	86,0
NKVE 3/33 S 030 T MCE30/P	60190509	4.426	3 x 380-415 Δ	3,0	4,0	13,9		249,5	242,0	234,0	222,0	206,5	187,0	162,0	131,5	95,5

NKVE 6 S CON MCE/P

MODELO	CÓDIGO	PRECIO €	DATOS ELÉCTRICOS				DATOS HIDRÁULICOS									
			ALIMENTACIÓN 50 Hz	P2 NOMINAL		In	m³/h	0	3	3.5	4	4.5	5	5.4	6	7
				kW	HP	A	l/min	0	50.0	58.3	67	75.0	83.3	90	100.0	116.7
NKVE 6/02 S 003 M MCE11/P	60206475	2.033	1 x 230 V	0,4	0,5	5,5	H (m)	15,0	13.5	13,0	12.5	12,0	11.5	11,0	10,0	8,0
NKVE 6/04 S 005 M MCE11/P	60206470	2.250	1 x 230 V	0,6	0,8	7,2		29.5	26,0	25,0	24,0	22.5	21.5	20.5	18.5	14.5
NKVE 6/06 S 007 M MCE11/P	60190512	2.346	1 x 230 V	0,8	1,0	8,1		44.5	39.5	37.5	36,0	34,0	32.5	30.5	28,0	22,0
NKVE 6/09 S 011 M MCE11/P	60190513	2.693	1 x 230 V	1,1	1,5	10,9		67,0	59,0	56.5	54,0	51.5	48.5	46,0	42.5	33.5
NKVE 6/11 S 015 M MCE11/P	60190514	3.129	1 x 230 V	1,5	2,0	13,9		82.5	73.5	71,0	67.5	64.5	61,0	58,0	53.5	42.5
NKVE 6/13 S 015 M MCE11/P	60190515	3.081	1 x 230 V	1,5	2,0	13,9		97,0	86,0	82,0	78.5	74.5	70.5	67,0	61.5	48.5
NKVE 6/16 S 022 M MCE15/P	60190516	3.241	1 x 230 V	2,2	3,0	19,4		120.5	108,0	104,0	99,0	94.5	89.5	85.5	78.5	62.5
NKVE 6/19 S 022 M MCE15/P	60190517	3.513	1 x 230 V	2,2	3,0	19,4		142,0	126.5	121.5	115.5	110,0	104,0	99,0	91,0	72,0
NKVE 6/21 S 030 T MCE30/P	60190518	4.073	3 x 380-415 Δ	3,0	4,0	7,1		159,0	144.5	139,0	133,0	127,0	120.5	115,0	106,0	85.5
NKVE 6/25 S 030 T MCE30/P	60190519	4.504	3 x 380-415 Δ	3,0	4,0	7,1		189,0	170,0	164,0	157.5	150.5	142.5	135.5	123.5	98.5
NKVE 6/28 S 040 T MCE30/P	60190520	4.552	3 x 380-415 Δ	4,0	5,5	8,9		214,0	194.5	188,0	181,0	173.5	164.5	156.5	143,0	115.5
NKVE 6/33 S 040 T MCE30/P	60190521	5.078	3 x 380-415 Δ	4,0	5,5	8,9		251.5	227,0	219.5	211,0	201.5	191,0	182,0	166,0	133.5
NKVE 6/36 S 055 T MCE55/P	60190522	5.821	3 x 380-415 Δ	5,5	7,5	12,6		275,0	249.5	241.5	232.5	222.5	211.5	201.5	184,0	148.5

DAB PUMPS se reserva el derecho de efectuar modificaciones sin la obligación de aviso previo.

NKVE 1-3-6-10-15-20 S MCE/P

BOMBAS CENTRÍFUGAS ELECTRÓNICAS MULTICELULARES DE EJE VERTICAL

NKVE 10 S CON MCE/P

MODELO	CÓDIGO	PRECIO €	DATOS ELÉCTRICOS				DATOS HIDRÁULICOS									
			ALIMENTACIÓN 50 Hz	P2 NOMINAL		In	m³/h	0	3	5	6	7	8	9	10	11	14
				kW	HP	A	l/min	0	50.0	83.3	100.0	116.7	133	150.0	166.7	183	233.3
NKVE 10/02 S 007 M MCE11/P	60190523	3.147	1 x 230 V	0,8	1,0	8,1	H (m)	20,0	20,0	19,0	18.5	17.5	17,0	16,0	15,0	13.5	9,0
NKVE 10/03 S 011 M MCE11/P	60185542	3.241	1 x 230 V	1,1	1,5	10,9		30,0	30,0	28.5	27.5	26.5	25.5	24,0	22.5	20.5	13.5
NKVE 10/04 S 015 M MCE11/P	60190524	3.432	1 x 230 V	1,5	2,0	13,9		40.5	40,0	38.5	37,0	35.5	34,0	32.5	30.5	28,0	18,0
NKVE 10/05 S 015 M MCE11/P	60190525	3.674	1 x 230 V	1,5	2,0	13,9		50.5	49.5	47,0	45.5	43.5	41.5	39.5	37,0	33.5	21.5
NKVE 10/06 S 022 M MCE15/P	60188934	3.882	1 x 230 V	2,2	3,0	19,4		61,0	60.5	57.5	56,0	54,0	51.5	49,0	46,0	42,0	27.5
NKVE 10/07 S 022 M MCE15/P	60190526	3.942	1 x 230 V	2,2	3,0	19,4		70.5	70,0	66.5	64.5	62,0	59.5	56,0	52.5	48,0	31,0
NKVE 10/08 S 030 T MCE30/P	60190527	4.421	3 x 380-415 Δ	3,0	4,0	7,1		81.5	81,0	78,0	75.5	73,0	70,0	66.5	62.5	57.5	38,0
NKVE 10/09 S 030 T MCE30/P	60190528	4.082	3 x 380-415 Δ	3,0	4,0	7,1		91.5	91,0	87.5	84.5	81.5	78,0	74,0	69.5	64,0	42,0
NKVE 10/10 S 040 T MCE30/P	60190529	5.275	3 x 380-415 Δ	4,0	5,5	8,9		102.5	102.5	99,0	96,0	93,0	89,0	84.5	79.5	73.5	49,0
NKVE 10/12 S 040 T MCE30/P	60190530	5.726	3 x 380-415 Δ	4,0	5,5	8,9		123,0	122.5	117.5	114,0	110,0	105.5	100.5	94,0	87,0	57.5
NKVE 10/15 S 055 T MCE55/P	60190531	6.342	3 x 380-415 Δ	5,5	7,5	12,6		153.5	153,0	147,0	142.5	138,0	132,0	125.5	118,0	109,0	72,0
NKVE 10/17 S 055 T MCE55/P	60190532	6.420	3 x 380-415 Δ	5,5	7,5	12,6		173.5	172.5	165.5	160.5	155,0	148.5	141,0	132.5	122,0	80.5
NKVE 10/19 S 075 T MCE55/P	60190533	7.533	3 x 380-415 Δ	7,5	10,0	16,5		195,0	194.5	187.5	182,0	176,0	169,0	160.5	151,0	139.5	93,0
NKVE 10/23 S 075 T MCE55/P	60190534	8.263	3 x 380-415 Δ	7,5	10,0	16,5		235.5	234,0	225,0	218.5	211,0	202,0	192,0	180.5	166.5	110,0
NKVE 10/24 S 110 T MCE110/P	60190535	8.965	3 x 380-415 Δ	11,0	15,0	24,8		248,0	247,0	240.5	234,0	227,0	218,0	208,0	196,0	182,0	122.5

NKVE 15 S CON MCE/P

MODELO	CÓDIGO	PRECIO €	DATOS ELÉCTRICOS				DATOS HIDRÁULICOS									
			ALIMENTACIÓN 50 Hz	P2 NOMINAL		In	m³/h	0	8	10	12	14	16	18	20	22	24
				kW	HP	A	l/min	0	133	167	200	233	266	300	333	367	400
NKVE 15/02 S 022 M MCE22/P	60185543	3.779	1 x 230 V	2,2	3,0	8,1	H (m)	29,0	26,0	25,0	24,0	23,0	21.5	19.5	17,0	14,0	11,0
NKVE 15/03 S 030 T MCE30/P	60190536	4.109	3 x 380-415 Δ	3,0	4,0	10,9		43.5	39,0	38,0	36.5	34.5	32.5	29.5	26,0	21.5	17,0
NKVE 15/04 S 040 T MCE55/P	60190537	4.891	3 x 380-415 Δ	4,0	5,5	13,9		58,0	52.5	51,0	49,0	46.5	44,0	40.5	35.5	29.5	23.5
NKVE 15/05 S 040 T MCE55/P	60190538	5.096	3 x 380-415 Δ	4,0	5,5	13,9		72.5	65.5	63.5	60.5	57.5	54.5	49.5	43,0	36,0	28.5
NKVE 15/06 S 055 T MCE55/P	60190539	6.050	3 x 380-415 Δ	5,5	7,5	19,4		87.5	79.5	77,0	74,0	71,0	67,0	61.5	54,0	46,0	36.5
NKVE 15/07 S 055 T MCE55/P	60190540	6.301	3 x 380-415 Δ	5,5	7,5	19,4		102,0	92,0	89,0	86,0	82,0	77.5	70.5	62,0	52.5	41.5
NKVE 15/08 S 075 T MCE55/P	60190541	7.245	3 x 380-415 Δ	7,5	10,0	7,1		117,0	106.5	103,0	99.5	95,0	90,0	82.5	72.5	62,0	49,0
NKVE 15/09 S 075 T MCE55/P	60190542	7.511	3 x 380-415 Δ	7,5	10,0	7,1		131.5	119,0	115.5	111,0	106,0	100.5	92,0	81,0	69,0	54.5
NKVE 15/10 S 110 T MCE110/P	60190543	8.204	3 x 380-415 Δ	11,0	15,0	8,9		147.5	134.5	131,0	126.5	121,0	115,0	106,0	94,0	80.5	65,0
NKVE 15/12 S 110 T MCE110/P	60190544	8.917	3 x 380-415 Δ	11,0	15,0	8,9		176.5	161,0	156.5	151,0	144.5	137.5	126.5	112,0	96,0	77,0
NKVE 15/14 S 110 T MCE110/P	60190545	9.572	3 x 380-415 Δ	11,0	15,0	12,6		205.5	187.5	182,0	175.5	168,0	159,0	146,0	129,0	110.5	88,0
NKVE 15/16 S 150 T MCE150/P	60190546	11.710	3 x 380-415 Δ	15,0	20,0	12,6		235.5	214,0	208,0	200.5	192,0	182.5	167.5	148,0	126.5	101.5
NKVE 15/17 S 150 T MCE150/P	60190547	11.112	3 x 380-415 Δ	15,0	20,0	16,5		249.5	227.5	220.5	213,0	203.5	193,0	177.5	156.5	134,0	107,0

NKVE 20 S CON MCE/P

MODELO	CÓDIGO	PRECIO €	DATOS ELÉCTRICOS				DATOS HIDRÁULICOS									
			ALIMENTACIÓN 50 Hz	P2 NOMINAL		In	m³/h	0	10	12	14	16	18	20	22	24	28
				kW	HP	A	l/min	0	167	200	233	266	300	333	367	400	467
NKVE 20/02 S 022 M MCE15/P	60190548	3.633	1 x 230 V	2,2	3,0	8,1	H (m)	31,0	27,5	27,0	26,0	25,0	24,0	22,5	20,5	18,0	12,0
NKVE 20/03 S 030 T MCE30/P	60190549	4.224	3 x 380-415 Δ	3,0	4,0	10,9		46,5	41,5	40,5	39,5	38,0	36,5	34,5	31,0	27,5	18,5
NKVE 20/04 S 040 T MCE55/P	60190550	5.451	3 x 380-415 Δ	4,0	5,5	13,9		62,5	56,0	55,0	53,5	51,5	49,5	46,5	42,5	37,0	25,5
NKVE 20/05 S 055 T MCE55/P	60189126	5.799	3 x 380-415 Δ	5,5	7,5	13,9		78,0	70,0	68,5	66,5	64,5	62,0	58,0	53,0	47,0	32,5
NKVE 20/06 S 075 T MCE55/P	60190551	6.861	3 x 380-415 Δ	7,5	10,0	19,4		94,5	86,5	84,5	82,5	80,0	77,5	73,5	67,5	60,0	42,5
NKVE 20/07 S 075 T MCE55/P	60190552	7.010	3 x 380-415 Δ	7,5	10,0	19,4		110,0	100,5	98,0	95,5	93,0	90,0	85,0	77,5	69,0	48,5
NKVE 20/08 S 110 T MCE110/P	60190553	7.699	3 x 380-415 Δ	11,0	15,0	7,1		126,5	117,0	114,0	112,0	109,0	106,0	100,5	92,5	82,5	59,5
NKVE 20/09 S 110 T MCE110/P	60190554	8.160	3 x 380-415 Δ	11,0	15,0	7,1		142,5	131,0	128,0	125,5	122,0	118,5	112,5	103,5	92,5	66,5
NKVE 20/10 S 110 T MCE110/P	60190555	8.368	3 x 380-415 Δ	11,0	15,0	8,9		158,0	145,5	142,0	139,0	135,0	131,5	124,5	114,0	102,0	73,0
NKVE 20/12 S 150 T MCE150/P	60190556	10.999	3 x 380-415 Δ	15,0	20,0	8,9		189,5	174,5	170,5	167,0	162,0	157,5	149,0	137,0	122,5	87,5
NKVE 20/14 S 150 T MCE150/P	60190557	10.280	3 x 380-415 Δ	15,0	20,0	12,6		220,5	202,5	198,0	193,5	188,0	182,5	172,5	158,0	141,0	100,5

DAB PUMPS se reserva el derecho de efectuar modificaciones sin la obligación de aviso previo.

NKVE 1-3-6-10-15-20 S MCE/P

BOMBAS CENTRÍFUGAS ELECTRÓNICAS MULTICELULARES DE EJE VERTICAL

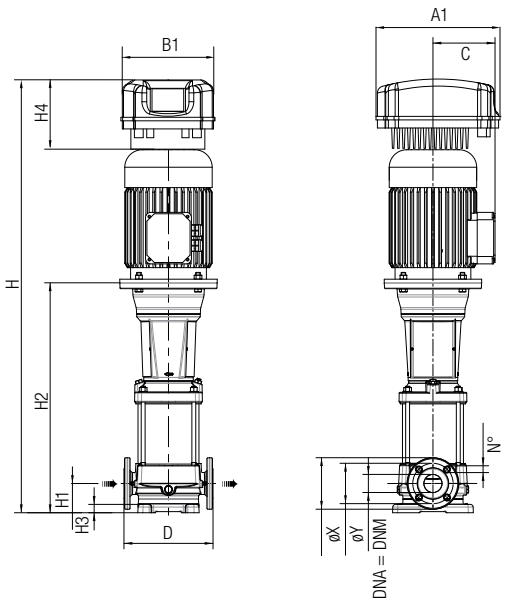

MODELO	Nº TURBINAS	B1	B2	G1	G2	Ø I	C	D	H	H1	H2	H3	X	Y	DNA DNM	N	MCE/P			PESO Kg
																	A1	B1	H4	
NKVE 1/03 S 003 M MCE11/P	3	150	210	100	180	4xØ13	110	250	752	75	336	25	115	85	DN25	4xØ14	262	200	199	23,8
NKVE 1/05 S 003 M MCE11/P	5	150	210	100	180	4xØ13	110	250	797	75	381	25	115	85	DN25	4xØ14	262	200	199	24,8
NKVE 1/07 S 003 M MCE11/P	7	150	210	100	180	4xØ13	110	250	842	75	426	25	115	85	DN25	4xØ14	262	200	199	25,8
NKVE 1/09 S 005 M MCE11/P	9	150	210	100	180	4xØ13	110	250	887	75	471	25	115	85	DN25	4xØ14	262	200	199	27,2
NKVE 1/11 S 005 M MCE11/P	11	150	210	100	180	4xØ13	110	250	932	75	516	25	115	85	DN25	4xØ14	262	200	199	28,2
NKVE 1/13 S 007 M MCE11/P	13	150	210	100	180	4xØ13	129	250	993	75	561	25	115	85	DN25	4xØ14	262	200	199	32,5
NKVE 1/15 S 007 M MCE11/P	15	150	210	100	180	4xØ13	129	250	1038	75	606	25	115	85	DN25	4xØ14	262	200	199	33,0
NKVE 1/19 S 011 M MCE11/P	19	150	210	100	180	4xØ13	129	250	1128	75	696	25	115	85	DN25	4xØ14	262	200	199	36,6
NKVE 1/22 S 011 M MCE11/P	22	150	210	100	180	4xØ13	129	250	1195	75	763	25	115	85	DN25	4xØ14	262	200	199	38,1
NKVE 1/25 S 015 M MCE11/P	25	150	210	100	180	4xØ13	138	250	1308	75	841	25	115	85	DN25	4xØ14	262	200	199	43,0
NKVE 1/30 S 015 M MCE11/P	30	150	210	100	180	4xØ13	138	250	1420	75	953	25	115	85	DN25	4xØ14	262	200	199	45,0
NKVE 1/34 S 022 M MCE15/P	34	150	210	100	180	4xØ13	138	250	1510	75	1043	25	115	85	DN25	4xØ14	262	200	199	49,0
NKVE 1/37 S 022 M MCE15/P	37	150	210	100	180	4xØ13	138	250	1578	75	1111	25	115	85	DN25	4xØ14	262	200	199	50,5
NKVE 3/04 S 003 M MCE11/P	4	150	210	100	180	4xØ13	110	250	774	75	358	25	115	85	DN25	4xØ14	262	200	199	24,3
NKVE 3/06 S 005 M MCE11/P	6	150	210	100	180	4xØ13	110	250	819	75	403	25	115	85	DN25	4xØ14	262	200	199	25,7
NKVE 3/09 S 007 M MCE11/P	9	150	210	100	180	4xØ13	129	250	903	75	471	25	115	85	DN25	4xØ14	262	200	199	30,5
NKVE 3/11 S 011 M MCE11/P	11	150	210	100	180	4xØ13	129	250	948	75	516	25	115	85	DN25	4xØ14	262	200	199	33,1
NKVE 3/13 S 011 M MCE11/P	13	150	210	100	180	4xØ13	129	250	993	75	561	25	115	85	DN25	4xØ14	262	200	199	34,1
NKVE 3/15 S 015 M MCE11/P	15	150	210	100	180	4xØ13	138	250	1083	75	616	25	115	85	DN25	4xØ14	262	200	199	38,5
NKVE 3/17 S 015 M MCE11/P	17	150	210	100	180	4xØ13	138	250	1128	75	661	25	115	85	DN25	4xØ14	262	200	199	39,0
NKVE 3/21 S 022 M MCE15/P	21	150	210	100	180	4xØ13	138	250	1218	75	751	25	115	85	DN25	4xØ14	262	200	199	43,0
NKVE 3/25 S 022 T MCE30/P	25	150	210	100	180	4xØ13	138	250	1308	75	841	25	115	85	DN25	4xØ14	352	267	196	45,0
NKVE 3/29 S 030 T MCE30/P	29	150	210	100	180	4xØ13	145	250	1447	75	941	25	115	85	DN25	4xØ14	352	267	196	57,3
NKVE 3/33 S 030 T MCE30/P	33	150	210	100	180	4xØ13	145	250	1537	75	1031	25	115	85	DN25	4xØ14	352	267	196	59,3

DAB PUMPS se reserva el derecho de efectuar modificaciones sin la obligación de aviso previo.

NKVE 1-3-6-10-15-20 S MCE/P

BOMBAS CENTRÍFUGAS ELECTRÓNICAS MULTICELULARES DE EJE VERTICAL

MODELO	Nº TURBINAS	B1	B2	G1	G2	Ø I	C	D	H	H1	H2	H3	X	Y	DNA DNM	N	MCE/P			PESO Kg
																	A1	B1	H4	
NKVE 6/02 S 003 M MCE11/P	2	150	210	100	180	4xØ13	110	250	736	75	320	25	140	100	DN32	4xØ19	262	200	199	23,8
NKVE 6/04 S 005 M MCE11/P	4	150	210	100	180	4xØ13	110	250	788	75	372	25	140	100	DN32	4xØ19	262	200	199	25,2
NKVE 6/06 S 007 M MCE11/P	6	150	210	100	180	4xØ13	129	250	856	75	424	25	140	100	DN32	4xØ19	262	200	199	29,5
NKVE 6/09 S 011 M MCE11/P	9	150	210	100	180	4xØ13	129	250	934	75	502	25	140	100	DN32	4xØ19	262	200	199	32,6
NKVE 6/11 S 015 M MCE11/P	11	150	210	100	180	4xØ13	138	250	1031	75	564	25	140	100	DN32	4xØ19	262	200	199	37,5
NKVE 6/13 S 015 M MCE11/P	13	150	210	100	180	4xØ13	138	250	1083	75	616	25	140	100	DN32	4xØ19	262	200	199	38,5
NKVE 6/16 S 022 M MCE15/P	16	150	210	100	180	4xØ13	138	250	1161	75	694	25	140	100	DN32	4xØ19	262	200	199	42,0
NKVE 6/19 S 022 M MCE15/P	19	150	210	100	180	4xØ13	138	250	1239	75	772	25	140	100	DN32	4xØ19	262	200	199	43,5
NKVE 6/21 S 030 T MCE30/P	21	150	210	100	180	4xØ13	145	250	1340	75	834	25	140	100	DN32	4xØ19	352	267	196	54,8
NKVE 6/25 S 030 T MCE30/P	25	150	210	100	180	4xØ13	145	250	1444	75	938	25	140	100	DN32	4xØ19	352	267	196	56,8
NKVE 6/28 S 040 T MCE30/P	28	150	210	100	180	4xØ13	145	250	1522	75	1016	25	140	100	DN32	4xØ19	352	267	196	62,0
NKVE 6/33 S 040 T MCE30/P	33	150	210	100	180	4xØ13	145	250	1652	75	1146	25	140	100	DN32	4xØ19	352	267	196	65,0
NKVE 6/36 S 055 T MCE55/P *	36	150	210	100	180	4xØ13	160	250 410	1928	75	1400	25	140	100	DN32 1"¼	4xØ19	352	267	196	93,1
NKVE 10/02 S 007 M MCE11/P	2	185	250	130	215	4xØ13	129	280	773	80	341	27,5	150	110	DN40	4xØ18	262	200	199	28,5
NKVE 10/03 S 011 M MCE11/P	3	185	250	130	215	4xØ13	129	280	803	80	371	27,5	150	110	DN40	4xØ18	262	200	199	31,1
NKVE 10/04 S 015 M MCE11/P	4	185	250	130	215	4xØ13	138	280	878	80	411	27,5	150	110	DN40	4xØ18	262	200	199	35,0
NKVE 10/05 S 015 M MCE11/P	5	185	250	130	215	4xØ13	138	280	908	80	441	27,5	150	110	DN40	4xØ18	262	200	199	35,5
NKVE 10/06 S 022 M MCE15/P	6	185	250	130	215	4xØ13	138	280	938	80	471	27,5	150	110	DN40	4xØ18	262	200	199	38,5
NKVE 10/07 S 022 M MCE15/P	7	185	250	130	215	4xØ13	138	280	968	80	501	27,5	150	110	DN40	4xØ18	262	200	199	39,0
NKVE 10/08 S 030 T MCE30/P	8	185	250	130	215	4xØ13	145	280	1047	80	541	27,5	150	110	DN40	4xØ18	352	267	196	50,3
NKVE 10/09 S 030 T MCE30/P	9	185	250	130	215	4xØ13	145	280	1077	80	571	27,5	150	110	DN40	4xØ18	352	267	196	50,8
NKVE 10/10 S 040 T MCE30/P	10	185	250	130	215	4xØ13	145	280	1107	80	601	27,5	150	110	DN40	4xØ18	352	267	196	55,0
NKVE 10/12 S 040 T MCE30/P	12	185	250	130	215	4xØ13	145	280	1167	80	661	27,5	150	110	DN40	4xØ18	352	267	196	56,5
NKVE 10/15 S 055 T MCE55/P	15	185	250	130	215	4xØ13	160	280	1454	80	926	27,5	150	110	DN40	4xØ18	352	267	196	85,1
NKVE 10/17 S 055 T MCE55/P	17	185	250	130	215	4xØ13	160	280	1514	80	986	27,5	150	110	DN40	4xØ18	352	267	196	86,1
NKVE 10/19 S 075 T MCE55/P	19	185	250	130	215	4xØ13	160	280	1646	80	1046	27,5	150	110	DN40	4xØ18	352	267	196	96,0
NKVE 10/23 S 075 T MCE55/P	23	185	250	130	215	4xØ13	160	280	1766	80	1166	27,5	150	110	DN40	4xØ18	352	267	196	98,5
NKVE 10/24 S 110 T MCE110/P	24	185	250	130	215	4xØ13	194	280	1891	80	1216	27,5	150	110	DN40	4xØ18	425	343	244	124,5
NKVE 15/02 S 022 M MCE22/P	2	185	250	130	215	4xØ13	138	300	878	90	411	27,5	165	127	DN50	4xØ19	262	200	199	43,0
NKVE 15/03 S 030 T MCE30/P	3	185	250	130	215	4xØ13	145	300	975	90	469	27,5	165	127	DN50	4xØ19	352	267	196	54,8
NKVE 15/04 S 040 T MCE55/P	4	185	250	130	215	4xØ13	145	300	1023	90	517	27,5	165	127	DN50	4xØ19	352	267	196	60,0
NKVE 15/05 S 040 T MCE55/P	5	185	250	130	215	4xØ13	145	300	1071	90	565	27,5	165	127	DN50	4xØ19	352	267	196	61,5
NKVE 15/06 S 055 T MCE55/P	6	185	250	130	215	4xØ13	160	300	1328	90	800	27,5	165	127	DN50	4xØ19	352	267	196	90,1
NKVE 15/07 S 055 T MCE55/P	7	185	250	130	215	4xØ13	160	300	1376	90	848	27,5	165	127	DN50	4xØ19	352	267	196	91,6
NKVE 15/08 S 075 T MCE55/P	8	185	250	130	215	4xØ13	160	300	1496	90	896	27,5	165	127	DN50	4xØ19	352	267	196	101,5
NKVE 15/09 S 075 T MCE55/P	9	185	250	130	215	4xØ13	160	300	1544	90	944	27,5	165	127	DN50	4xØ19	352	267	196	103,0
NKVE 15/10 S 110 T MCE110/P	10	185	250	130	215	4xØ13	194	300	1687	90	1012	27,5	165	127	DN50	4xØ19	425	343	244	130,0
NKVE 15/12 S 110 T MCE110/P	12	185	250	130	215	4xØ13	194	300	1783	90	1108	27,5	165	127	DN50	4xØ19	425	343	244	133,0
NKVE 15/14 S 110 T MCE110/P	14	185	250	130	215	4xØ13	194	300	1879	90	1204	27,5	165	127	DN50	4xØ19	425	343	244	136,0
NKVE 15/16 S 150 T MCE150/P	16	185	250	130	215	4xØ13	194	300	2026	90	1300	27,5	165	127	DN50	4xØ19	425	343	244	147,5
NKVE 15/17 S 150 T MCE150/P	17	185	250	130	215	4xØ13	194	300	2074	90	1348	27,5	165	127	DN50	4xØ19	425	343	244	149,0
NKVE 20/02 S 022 M MCE15/P	2	185	250	130	215	4xØ13	138	300	878	90	411	27,5	165	127	DN50	4xØ19	262	200	199	43,0
NKVE 20/03 S 030 T MCE30/P	3	185	250	130	215	4xØ13	145	300	975	90	469	27,5	165	127	DN50	4xØ19	352	267	196	54,8
NKVE 20/04 S 040 T MCE55/P	4	185	250	130	215	4xØ13	145	300	1023	90	517	27,5	165	127	DN50	4xØ19	352	267	196	60,0
NKVE 20/05 S 055 T MCE55/P	5	185	250	130	215	4xØ13	160	300	1280	90	752	27,5	165	127	DN50	4xØ19	352	267	196	89,1
NKVE 20/06 S 075 T MCE55/P	6	185	250	130	215	4xØ13	160	300	1400	90	800	27,5	165	127	DN50	4xØ19	352	267	196	99,0
NKVE 20/07 S 075 T MCE55/P	7	185	250	130	215	4xØ13	160	300	1448	90	848	27,5	165	127	DN50	4xØ19	352	267	196	100,0
NKVE 20/08 S 110 T MCE110/P	8	185	250	130	215	4xØ13	194	300	1591	90	916	27,5	165	127	DN50	4xØ19	425	343	244	127,5
NKVE 20/09 S 110 T MCE110/P	9	185	250	130	215	4xØ13	194	300	1639	90	964	27,5	165	127	DN50	4xØ19	425	343	244	129,0
NKVE 20/10 S 110 T MCE110/P	10	185	250	130	215	4xØ13	194	300	1687	90	1012	27,5	165	127	DN50	4xØ19	425	343	244	130,0
NKVE 20/12 S 150 T MCE150/P	12	185	250	130	215	4xØ13	194	300	1834	90	1108	27,5	165	127	DN50	4xØ19	425	343	244	142,0
NKVE 20/14 S 150 T MCE150/P	14	185	250	130	215	4xØ13	194	300	1930	90	1204	27,5	165	127	DN50	4xØ19	425	343	244	145,0

*NKV 6/36 disponible solo con conexiones VICTAULIC, se suministra junto con kit adaptador

DAB PUMPS se reserva el derecho de efectuar modificaciones sin la obligación de aviso previo.

NKVE 32-45-65-95 MCE/P

BOMBAS CENTRÍFUGAS ELECTRÓNICAS MULTICELULARES DE EJE VERTICAL

Las bombas NKVE 32, 45, 65, 95 de DAB son bombas centrífugas verticales multicelulares con acoplamiento, suministradas con inverters MCE-P, diseñadas para actividades de presurización en instalaciones civiles y comerciales, en agricultura y sistemas de riego. Particularmente versátil gracias al inverter que garantiza un rendimiento que se adapta automáticamente a las diferentes necesidades del sistema mientras mantiene la presión constante.
Sensor de presión de serie.
Cuerpo bomba y brida superior de fundición con tratamiento de cataforesis, turbinas, difusores y camisa bomba en acero inoxidable AISI 304 (bajo pedido en acero inoxidable AISI 316, versión X).
Distancia entre conexiones estándar para facilitar las operaciones de sustitución. Cierre mecánico en carburo de silicio-grafito extraíble sin quitar el motor a partir de los modelos de 5,5 kW.
Previa solicitud, cierres mecánicos para líquidos agresivos y diferentes conexiones.
Todos los modelos en acero inoxidable AISI 316 - versión X - certificados según WRAS y ACS.
Ensamblaje motor-bomba mediante acoplamiento rígido. Motores eficiencia energética IE3.

Rango de funcionamiento
de 4 a 118 m³/h con altura de elevación de hasta 158 metros.

Líquido bombeado limpio, sin sustancias sólidas ni abrasivas, no viscoso, no agresivo, no cristalizado, químicamente neutro.

% máximo de glicol 30%

Rango de temperatura del líquido
de -30°C a +80°C (EPDM)
de -15°C a +80ºC (Viton/FKM)

Presión máxima de trabajo
NKV 65, 95: 25 bar (2500 kPA).
NKV 32, 45: 32 bar (3200 kPA).

Grado protección del motor IP 55.

Clase de aislamiento F.

Turbina
Acero inoxidable AISI 304 NKV S
Acero inoxidable AISI 316 NKV X (solo bajo pedido)

Tensión de alimentación
Trifásica 3x380-415V

Instalación fija, en posición vertical.

Versiones especiales bajo pedido
Cierres mecánicos para líquidos agresivos
Partes en contacto con el líquido AISI 316 (vers.X)
Otros voltajes y frecuencias, versión motor ATEX

WRAS APPROVED PRODUCT | ATTESTATION DE CONFORMITÉ SANITAIRE ACS | IE3 ≥ 0,75 kW | D+ CONNECT | PÁG. 9 | MCE/P PÁG. 28 | ACCESORIOS PÁG. 221

NKVE 32 / 13 - 2 X 300 E1 IE3

- CAUDAL NOMINAL (m³/h) — 32
- NÚMERO DE ETAPAS/TURBINAS — 13
- NÚMERO Y TIPO DE TURBINAS — 2
- MATERIALES*: " "=FUNDICIÓN/AISI 304 ; X=AISI 316 — X
- POTENCIA MOTOR P2 kW x 10 (300 = 30kW) — 300
- **Tipo de cierre mecánico (E1=ESTÁNDAR)** — E1
  - E1 = BQGE = Carbón / Carburo de silicio / AISI 316 / EPDM
  - E2 = QQGE = Carburo de silicio / Carburo de silicio / AISI 316 / EPDM
  - V3 = QQGV = Carburo de silicio / Carburo de silicio / AISI 316 / FKM-Viton
  - V4 = BQGV = Carburo de silicio / Carbón / AISI 316 / FKM-Viton
  - E5 = UUGE = Carburo de tungsteno / Carburo de tungsteno / AISI 316 / EPDM
- Eficiencia del motor — IE3

*MATERIALES:
"X" versión con cuerpo bomba/turbinas/difusores en acero inox AISI 316
" " versión estándar con cuerpo bomba de fundición y turbinas en acero inox AISI 304

VERSIONES ESPECIALES

MODELO	PRECIO* € TIPO E2 (1)	PRECIO* € TIPO V3 (2)	PRECIO* € TIPO V4 (3)	PRECIO* € TIPO E5 (4)
NKVE 32 - 45 - 65 - 95	359	562	225	1.154

* Estos precios se deben sumar al precio de venta al público de la versión estándar *

CIERRES MECÁNICOS ESPECIALES

(1) **tipo E2** = SIC - SIC - EPDM = Carburo de silicio / Carburo de silicio / AISI 316 / EPDM
(2) **tipo V3** = SIC - SIC - VITON = Carburo de silicio / Carburo de silicio / AISI 316 / FKM
(3) **tipo V4** = SIC - CAR - VITON = Carburo de silicio / Carbón / AISI 316 / FKM
(4) **tipo E5** = WC - WC - EPDM = Carburo de tungsteno / Carburo de tungsteno / AISI 316 / EPDM

DAB PUMPS se reserva el derecho de efectuar modificaciones sin la obligación de aviso previo.

NKVE 32-45-65-95 MCE/P

BOMBAS CENTRÍFUGAS ELECTRÓNICAS MULTICELULARES DE EJE VERTICAL

NKVE 32 CON MCE/P

MODELO	CÓDIGO	PRECIO €	DATOS ELÉCTRICOS				DATOS HIDRÁULICOS									
			ALIMENTACIÓN 50 Hz	P2 NOMINAL		In A	m³/h	0	15	18	22	25	30	35	40	45
				kW	HP		l/min	0	250	300	367	417	500	583	667	750
NKVE 32/2 T MCE 55/P	60192237	**6.493**	3 x 380-415 Δ	5,5	7,5	13,1	H (m)	48,5	43,5	42,5	41	39,5	36,5	33,5	29	23,5
NKVE 32/3-2 T MCE 55/P	60192238	**6.624**	3 x 380-415 Δ	5,5	7,5	13,1		60	54,5	53	50,5	48	44	38	31,5	23,5
NKVE 32/3 T MCE 110/P	60167485	**8.453**	3 x 380-415 Δ	7,5	10	17,6		73	65	63,5	61	59	55	50	43,5	35,5
NKVE 32/4 T MCE 110/P	60167486	**9.790**	3 x 380-415 Δ	11	15	25,5		98	88	86	83	80,5	75	69	60	49,5
NKVE 32/5-2 T MCE 110/P	60167487	**10.325**	3 x 380-415 Δ	11	15	25,5		109,5	99,5	97	93	89,5	83	74	63	49,5
NKVE 32/5 T MCE 150/P	60167488	**12.730**	3 x 380-415 Δ	15	20	34		122,5	109,5	107	103,5	100	93,5	85,5	75	61,5
NKVE 32/6 T MCE 150/P	60167489	**13.083**	3 x 380-415 Δ	15	20	34		146,5	131	128	123,5	119,5	111,5	102	89	73
NKVE 32/7-2 T MCE 150/P	60167490	**13.437**	3 x 380-415 Δ	15	20	34		158	142,5	139	133,5	128,5	119	107	91,5	72,5

NKVE 45 CON MCE/P

MODELO	CÓDIGO	PRECIO €	DATOS ELÉCTRICOS				DATOS HIDRÁULICOS										
			ALIMENTACIÓN 50 Hz	P2 NOMINAL		In A	m³/h	0	18	25	30	35	40	45	54	60	65	70
				kW	HP		l/min	0	300	417	500	583	667	750	900	1000	1083	1166
NKVE 45/2-2 T MCE 55/P	60192239	**6.496**	3 x 380-415 Δ	5,5	7,5	13,1	H (m)	38,5	37	35,5	34,5	33	31	28,5	23	18,5	14,5	10
NKVE 45/2 T MCE 110/P	60167491	**8.279**	3 x 380-415 Δ	7,5	10	17,6		48,5	47	45,5	44	43	41,5	39	34	30,5	26,5	23
NKVE 45/3 T MCE 110/P	60167492	**9.816**	3 x 380-415 Δ	11	15	25,5		73,5	71	69	67	65,5	63	60	52,5	47	41	34
NKVE 45/4 T MCE 150/P	60167493	**12.507**	3 x 380-415 Δ	15	20	34		97,5	94,5	91,5	89	86,5	84	79,5	69,5	62	54,5	45

NKVE 65 CON MCE/P

MODELO	CÓDIGO	PRECIO €	DATOS ELÉCTRICOS				DATOS HIDRÁULICOS										
			ALIMENTACIÓN 50 Hz	P2 NOMINAL		In A	m³/h	0	30	36	42	45	54	60	72	78	85
				kW	HP		l/min	0	500	600	700	750	900	1000	1200	1300	1417
NKVE 65/2-2 T MCE 110/P	60192240	**7.571**	3 x 380-415 Δ	7,5	10	17,6	H (m)	39	37,5	36,5	35,5	35	33	31	25	22	17,5
NKVE 65/2 T MCE 110/P	60192241	**8.218**	3 x 380-415 Δ	11	15	25,5		56,5	51	49,5	48,5	48	46	45	41	38,5	34,5
NKVE 65/3-2 T MCE 150/P	60192242	**10.923**	3 x 380-415 Δ	15	20	34		67,5	63,5	62	60,5	59,5	56,5	54	46,5	42	35,5

NKVE 95 CON MCE/P

MODELO	CÓDIGO	PRECIO €	DATOS ELÉCTRICOS				DATOS HIDRÁULICOS										
			ALIMENTACIÓN 50 Hz	P2 NOMINAL		In A	m³/h	0	45	54	60	72	78	85	96	108	118
				kW	HP		l/min	0	750	900	1000	1200	1300	1417	1600	1800	1967
NKVE 95/2-2 T MCE 110/P	60192243	**8.960**	3 x 380-415 Δ	11	15	25,5	H (m)	44,5	43	42	41	38,5	36,5	34	28,5	21,5	15
NKVE 95/2 T MCE 150/P	60192244	**11.488**	3 x 380-415 Δ	15	20	34		62	55,5	53	51,5	49	47,5	45	41	35	28,5

DAB PUMPS se reserva el derecho de efectuar modificaciones sin la obligación de aviso previo.

NKVE 32-45-65-95 MCE/P

BOMBAS CENTRÍFUGAS ELECTRÓNICAS MULTICELULARES DE EJE VERTICAL

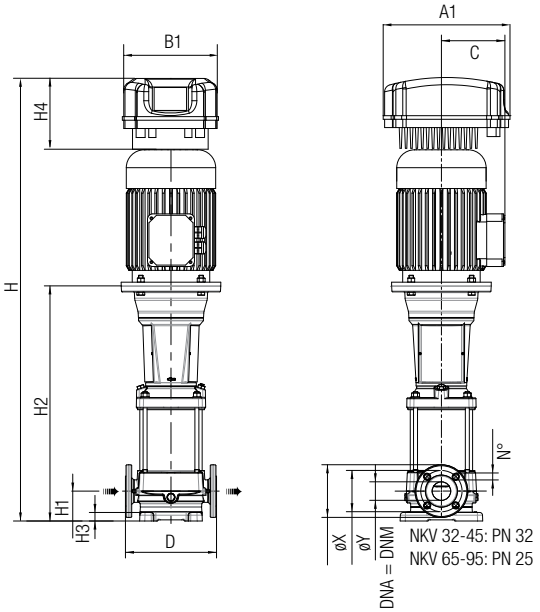

MODELO	Nº TURBINAS	B1	B2	G1	G2	Ø I	C	D	H	H1	H2	H3	X	Y	DNA DNM	N	MCE/P			PESO Kg
																	A1	B1	H4	
NKVE 32/2 T MCE 55/P	2	220	290	170	240	4xØ15	210	320	1311	105	724	30	185	145	DN65	8xØ19	352	267	196	148
NKVE 32/3-2 T MCE 55/P	3	220	290	170	240	4xØ15	210	320	1392	105	806	30	185	145	DN65	8xØ19	352	267	196	152
NKVE 32/3 T MCE 110/P	3	220	290	170	240	4xØ15	188	320	1440	105	806	30	185	145	DN65	8xØ19	425	343	244	163
NKVE 32/4 T MCE 110/P	4	220	290	170	240	4xØ15	242	320	1657	105	908	30	185	145	DN65	8xØ19	425	343	244	218
NKVE 32/5-2 T MCE 110/P	5	220	290	170	240	4xØ15	242	320	1739	105	990	30	185	145	DN65	8xØ19	425	343	244	222
NKVE 32/5 T MCE 150/P	5	220	290	170	240	4xØ15	242	320	1739	105	990	30	185	145	DN65	8xØ19	425	343	244	236
NKVE 32/6 T MCE 150/P	6	220	290	170	240	4xØ15	242	320	1821	105	1072	30	185	145	DN65	8xØ19	425	343	244	240
NKVE 32/7-2 T MCE 150/P	7	220	290	170	240	4xØ15	242	320	1903	105	1154	30	185	145	DN65	8xØ19	425	343	244	244
NKVE 45/2-2 T MCE 55/P	2	240	316	190	265	4xØ15	161	365	1345	140	759	45	200	160	DN80	8xØ19	352	267	196	154
NKVE 45/2 T MCE 110/P	2	240	316	190	265	4xØ15	188	365	1393	140	759	45	200	160	DN80	8xØ19	425	343	244	165
NKVE 45/3 T MCE 110/P	3	240	316	190	265	4xØ15	242	365	1610	140	861	45	200	160	DN80	8xØ19	425	343	244	220
NKVE 45/4 T MCE 150/P	4	240	316	190	265	4xØ15	242	365	1692	140	943	45	200	160	DN80	8xØ19	425	343	244	238
NKVE 65/2-2 T MCE 110/P	2	240	316	190	265	4xØ15	161	365	1484	140	829,2	45	230	180	DN100	8xØ19	425	343	244	169,5
NKVE 65/2 T MCE 110/P	2	240	316	190	265	4xØ15	198	365	1619	140	849,2	45	230	180	DN100	8xØ19	425	343	244	220,5
NKVE 65/3-2 T MCE 150/P	3	240	316	190	265	4xØ15	198	365	1711	140	941,3	45	230	180	DN100	8xØ19	425	343	244	239,0
NKVE 95/2-2 T MCE 110/P	2	260	341	199	280	4xØ15	198	380	1619	140	849,2	45	230	180	DN100	8xØ19	425	343	244	221
NKVE 95/2 T MCE 150/P	2	260	341	199	280	4xØ15	198	380	1619	140	849,2	45	230	180	DN100	8xØ19	425	343	244	235

DAB PUMPS se reserva el derecho de efectuar modificaciones sin la obligación de aviso previo.

KI

BOMBAS CENTRÍFUGAS MONOTURBINA EN ACERO INOXIDABLE AISI 304

Bomba centrífuga de acero inoxidable AISI 304 de un rodete con aspiración axial, adecuada para presurización civil e industrial (para líquido frío, caliente y refrigerante), aguas termales, lavados industriales, etc.
Los materiales constructivos garantizan una mayor resistencia a la oxidación y a la consiguiente erosión, y sobre todo el funcionamiento a temperatura elevada (90ºC).
Otros posibles usos son: en las plantas de refrigeración con propilenglicol (versión V) y etileno (versión E); en el lavado industrial con agua fría, caliente, refrigerante o instalaciones con fluidos moderadamente aceitosos y agresivos (versión V y VS).

Campo de funcionamiento hasta 10 m³/h con altura de elevación de hasta 32 metros.

Líquido bombeado limpio, libre de sustancias sólidas o abrasivas, no viscoso, no agresivo, no cristalizado, químicamente neutro y con características similares al agua.

Campo de temperatura del líquido
de -10°C a +90°C

Temperatura ambiente máxima +40°C

Presión de trabajo máxima 8 bar (800 kPa)

Grado de protección IP 55

Clase de aislamiento F

Tensión de serie
monofásica 220-230 V / 50 Hz
trifásica 230-400 V / 50 Hz

Instalación fija horizontal o vertical a condición de que el motor esté situado sobre la bomba.

Ejecuciones especiales bajo pedido
Cierres mecánicos especiales:
Versión V: Cerámica Alox/Carbono/FKM - para líquidos aceitosos (hasta 110ºC) y propilenglicol
Versión VS: SiC/SiC/FKM - para líquidos aceitosos (hasta 110ºC) y con partículas abrasivas.
Versión E: SiC/Carbono/EPDM - agua hasta 120°C y etilenglicol

IE3 ≥ 0,75 kW

MODELO	CÓDIGO	PRECIO €	DATOS ELÉCTRICOS						DATOS HIDRÁULICOS										
			ALIMENTACIÓN 50 Hz	P2 NOMINAL		In A	CONDENSADOR		m³/h	0	1,2	3	4,8	5,4	6,6	7,8	8,4	9,6	10,8
				kW	HP		µF	Vc	l/min	0	20	50	80	90	110	130	140	160	180
KI 30/90 M	60173605	**379**	1x220-230 V	0,75	1	6,5	25	450	H (m)	31,4	30,1	27,8	25,1	24,0	21,7	19,0	17,5		
KI 30/120 M	60173606	**460**	1x220-230 V	1	1,36	7	25	450		32,0	30,7	28,9	27,0	26,3	24,8	22,8	21,6	19,2	16,5
KI 30/90 T	60184269	**408**	3x230-400 V	0,75	1	4 - 2,3	-	-		31,4	30,1	27,8	25,1	24,0	21,7	19,0	17,5		
KI 30/120 T	60179404	**478**	3x230-400 V	1	1,36	4,7 - 2,7	-	-		32,0	30,7	28,9	27,0	26,3	24,8	22,8	21,6	19,2	16,5

INCREMENTO DE PRECIO - VERSIONES ESPECIALES

DESCRIPCIÓN	MATERIAL CIERRE	JUNTAS	PRECIO €
- V	Cerámica Alox/Carbono/FKM	FKM	**25**
- VS	SiC/SiC/FKM	FKM	**64**
- E	SiC/Carbono/EPDM	EPDM	**74**

EJEMPLO: KI 30/90 M con cierre versión V se convierte en KI 30/90 M-V

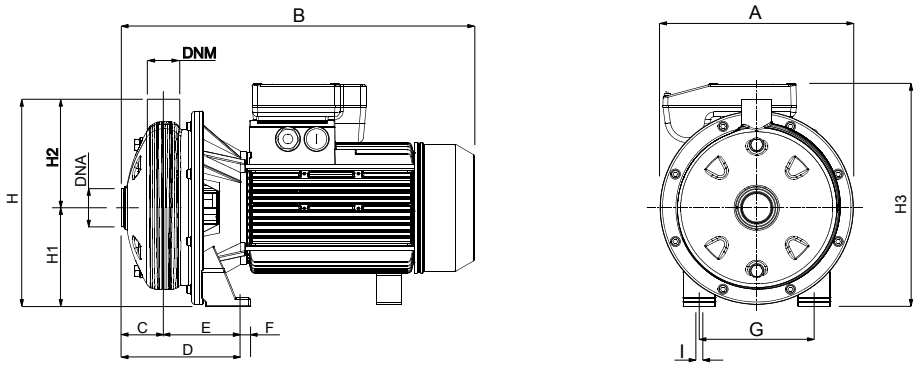

MODELO	A	B	C	D	E	F	G	H	H1	H2	ø I	DNA	DNM	DIMENSIONES EMBALAJE			PESO kg	CANT. POR PALÉ
														L/A	L/B	H		
KI 30/90 M	214	337	53	143,5	90,5	13	130	232	108	124	9	1"¼ G	1" G	400	240	275	13,4	27
KI 30/90 T	214	354	53	143,5	90,5	13	130	232	108	124	9	1"¼ G	1" G	400	240	275	12,2	27
KI 30/120 M	214	337	53	143,5	90,5	13	130	232	108	124	9	1"¼ G	1" G	400	240	275	13,4	27
KI 30/120 T	214	354	53	143,5	90,5	13	130	232	108	124	9	1"¼ G	1" G	400	240	275	12,3	27

DAB PUMPS se reserva el derecho de efectuar modificaciones sin la obligación de aviso previo.

K MONOTURBINA

BOMBAS CENTRÍFUGAS

K 35/1200 T

Bomba centrífuga monoturbina, ideal en sistemas domésticos, civiles, industriales y agrícolas, para aplicaciones de trasiego, mezcla y riego. Cuerpo bomba y soporte motor de fundición. Rodete de tecnopolímero o fundición en función del modelo.
Eje motor de acero inoxidable. Cierre mecánico de carbón/cerámica. Motor asíncrono cerrado y refrigerado por ventilación externa. Protección termoamperimétrica incorporada y condensador permanente en la versión monofásica. Para la protección del motor trifásico se recomienda montar un dispositivo externo de protección del motor de acuerdo con las normas vigentes.

Rango de funcionamiento de 1,8 a 96 m³/h con altura de elevación de hasta 62 metros.

Líquido bombeado limpio, sin sustancias sólidas ni abrasivas, no agresivo, no viscoso, no cristalizado, químicamente neutro, con características similares al agua.

Rango de temperatura del líquido
de -10°C a +50°C para
K 20/41, K 30/70, K 30/100, K 36/100
K 12/200, K 36/200, K 40/200
de -15° C a +110°C para el resto de bombas

Temperatura ambiente máxima + 40°C.

Presión máxima de trabajo
6 bar (600 kPa)
K 20/41, K 30/70, K 30/100, K 36/100
K 12/200, K 14/400
8 bar (800 kPa)
K 36/200, K 40/200, K 55/200, K 11/500
K 18/500, K 28/500
10 bar (1000 kPa)
K 40/400, K 50/400, K 30/800, K 40/800
K 50/800, K 20/1200, K 25/1200, K 35/1200

Grado de protección IP 44.

Grado de protección caja de conexiones IP 55.

Clase de aislamiento F.

IE3 ≥ 0,75 kW

MODELO	CÓDIGO	PRECIO €	DATOS ELÉCTRICOS						DATOS HIDRÁULICOS																
			ALIMENT. 50 Hz	P2 NOMINAL		In	CONDEN.		m³/h	0	2,4	3,6	4,8	6	7,2	9	10,8	12	18	30	36	60	72	84	96
				kW	HP	A	µF	Vc	l/min	0	40	60	80	100	120	150	180	200	300	500	600	1000	1200	1400	1600
K 20/41 M	102110004	**250**	1x220-240 V ~	0,37	0,5	3	10	450		22	19,4	16,9	13,6	8,3											
K 30/70 M	102110024	**328**	1x220-240 V ~	0,75	1	6	25	450		31,8	28,9	27	24,2	19,8	13,5										
K 30/100 M	102110042	**437**	1x220-240 V ~	1,1	1,5	7,1	31,5	450		29,2	29	28,8	28	26,8	25,3	22,5	18,5								
K 36/100 M	102110162	**492**	1x220-240 V ~	1,85	2,5	8,8	40	450		34,9	34,8	34,6	34	33	32	29,8	26,5								
K 12/200 M	60168883	**328**	1x220-240 V ~	0,75	1	5,2	25	450		18,4	17,2	16,5	16	15,3	14,7	13,5	12,3	11,4	5,5						
K 36/200 M	60152451	**1.170**	1x220-240 V ~	2,2	3	13,5	80	450		36,6			36	35,5	35	34	32,5	31,5	23,5						
K 40/200 M	60152452	**1.209**	1x220-240 V ~	3	4	17,5	160	450		41,3			41	40,5	40	39	38	37	29						
K 55/200 M	60152453	**1.416**	1x220-240 V ~	4	5,5	21,8	160	450		54				54	53,9	53,2	52	51,5	45						
K 14/400 M	102130402	**612**	1x220-240 V ~	1,85	2,5	9,5	40	450		19								18,8	18	13,8	10				
K 11/500 M	60168869	**1.291**	1x220-240 V ~	2,2	3	12,5	80	450		24,5								22,5	20	11,5	6,5				
K 18/500 M	60168870	**1.327**	1x220-240 V ~	3	4	18	160	450		31						30,9		30,7	30	24	17,9				
K 28/500 M	60168871	**1.482**	1x220-240 V ~	4	5,5	21,4	160	450		35								34,5	32,8	25,2	20				
K 20/41 T	60204037	**243**	3x230-400 V ~	0,37	0,5	2,3-1,3	-	-		22	19,4	16,9	13,6	8,3											
K 30/70 T	60179407	**349**	3x230-400 V ~	0,75	1	4-2,3	-	-		31,8	28,9	27	24,2	19,8	13,5										
K 30/100 T	60179858	**448**	3x230-400 V ~	1,1	1,5	5,4-3,1	-	-		29,2	29	28,8	28	26,8	25,3	22,5	18,5								
K 36/100 T	60179861	**476**	3x230-400 V ~	1,85	2,5	6-3,5	-	-		34,9	34,8	34,6	34	33	32	29,8	26,5								
K 12/200 T	60179406	**354**	3x230-400 V ~	0,75	1	3,5-2	-	-	H (m)	18,4	17,2	16,5	16	15,3	14,7	13,5	12,3	11,4	5,5						
K 36/200 T	60179375	**797**	3x230-400 V ~	2,2	3	9,7-5,6	-	-		36,6			36	35,5	35	34	32,5	31,5	23,5						
K 40/200 T	60179374	**825**	3x230-400 V ~	3	4	10,9-6,3	-	-		41,3			41	40,5	40	39	38	37	29						
K 55/200 T	60179853	**964**	3x230-400 V ~	4	5,5	15,9-9,2	-	-		54				54	53,9	53,2	52	51,5	45						
K 14/400 T	60179855	**603**	3x230-400 V ~	1,85	2,5	6-3,5	-	-		19								18,8	18	13,8	10				
K 11/500 T	60179379	**881**	3x230-400 V ~	2,2	3	9,3-5,4	-	-		24,5								22,5	20	11,5	6,5				
K 18/500 T	60179380	**905**	3x230-400 V ~	3	4	11,4-6,6	-	-		31						30,9		30,7	30	24	17,9				
K 28/500 T	60179882	**1.012**	3x230-400 V ~	4	5,5	14,2-8,2	-	-		35								34,5	32,8	25,2	20				
K 40/400 T	60180172	**2.211**	3x400 V ~ [1]	5,5	7,5	11,7	-	-		50,5								49	45	24					
K 50/400 T	60167622	**2.306**	3x400 V ~ [1]	7,5	10	14,5	-	-		62								61	59	46					
K 30/800 T	60167623	**2.348**	3x400 V ~ [1]	7,5	10	14,4	-	-		44										40	38	21,5			
K 40/800 T	60167624	**2.864**	3x400 V ~ [1]	9,2	12,5	17,1	-	-		51,5										48	47	32,5	21		
K 50/800 T	60167625	**2.977**	3x400 V ~ [1]	11	15	21	-	-		58										55	53,5	41	31		
K 20/1200 T	60167626	**2.793**	3x400 V ~ [1]	7,5	10	14,3	-	-		37,5										36	35	30	26	21	15
K 25/1200 T	60167627	**2.952**	3x400 V ~ [1]	9,2	12,5	16,2	-	-		40,7										38,5	38	33,5	30	25	18
K 35/1200 T	60167628	**3.061**	3x400 V ~ [1]	11	15	20	-	-		45											43	38,5	35	31,5	27

[1] Posibilidad de arranque en estrella

En los modelos embridados, el precio incluye la contrabrida

DAB PUMPS se reserva el derecho de efectuar modificaciones sin la obligación de aviso previo.

K MONOTURBINA

BOMBAS CENTRÍFUGAS

K 20/41 - 30/70 - 12/200

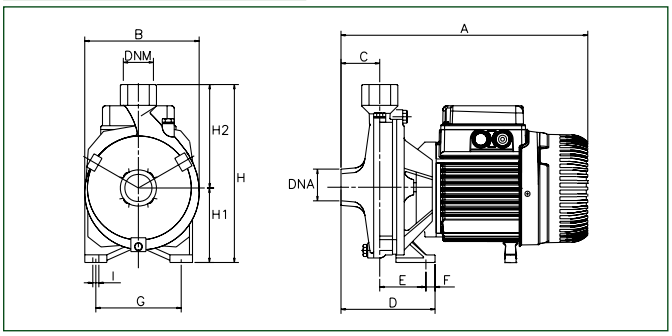

K 30/100 - 36/100

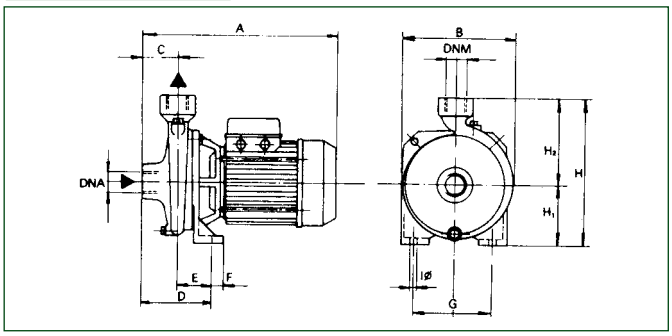

K 36/200 - 40/200 - 55/200
K 14/400 - 11/500 - 18/500 - 28/500

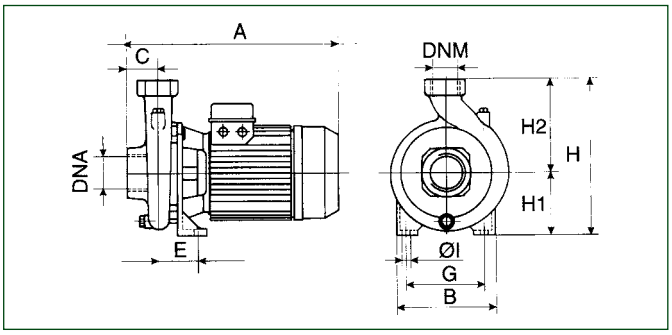

K 40/400 - 50/400 - 30/800 - 40/800
K 50/800 - 20/1200 - 25/1200 - 35/1200

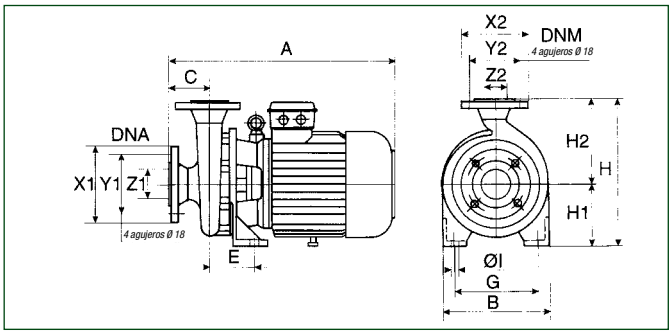

MODELO	A	B	C	D	E	F	G	ØI	H	H1	H2	DNA	DNA			DNM	DNM			DIMENSIONES EMBALAJE			VOL. m^3	PESO Kg	CANT. x PALÉ
													x1	y1	z1		x2	y2	z2	L/A	L/B	H			
K 20/41 M	275	160	50	100	50	15	110	9	205	85	120	1" G	-	-	-	1" G	-	-	-	332	202	257	0,024	10	39
K 20/41 T	275	160	50	100	50	15	110	9	205	85	120	1" G	-	-	-	1" G	-	-	-	332	202	257	0,024	9,3	39
K 30/70 M	330	185	50	108	58	15	140	9	235	100	135	1" G	-	-	-	1" G	-	-	-	386	226	272	0,024	13,9	30
K 30/70 T	330	185	50	108	58	15	140	9	235	100	135	1" G	-	-	-	1" G	-	-	-	386	226	272	0,024	13,7	30
K 30/100 M	333	200	50	114	64	15	140	9	255	105	150	1½" G	-	-	-	1" G	-	-	-	427	246	307	0,032	18,5	21
K 30/100 T	333	200	50	114	64	15	140	9	255	105	150	1½" G	-	-	-	1" G	-	-	-	427	246	307	0,032	18,2	21
K 36/100 M	333	200	50	114	64	15	140	9	255	105	150	1½" G	-	-	-	1" G	-	-	-	427	246	307	0,032	23,3	18
K 36/100 T	333	200	50	114	64	15	140	9	255	105	150	1½" G	-	-	-	1" G	-	-	-	427	246	307	0,032	19,7	21
K 12/200 M	325	173	45	118	58	15	110	9.5	218	85	125	1½" G	-	-	-	1½" G	-	-	-	392	232	280	0,026	13,7	30
K 12/200 T	325	173	45	118	58	15	110	9.5	218	85	125	1½" G	-	-	-	1½" G	-	-	-	392	232	280	0,026	13,8	30
K 36/200 M	425	250	55	-	86	-	175	14	320	135	185	2" G	-	-	-	1¼" G	-	-	-	512	276	345	0,049	33,1	18
K 36/200 T	425	250	55	-	86	-	175	14	320	135	185	2" G	-	-	-	1¼" G	-	-	-	512	276	345	0,049	21	18
K 40/200 M	425	250	55	-	86	-	175	14	320	135	185	2" G	-	-	-	1¼" G	-	-	-	512	276	345	0,049	34,9	18
K 40/200 T	425	250	55	-	86	-	175	14	320	135	185	2" G	-	-	-	1¼" G	-	-	-	512	276	345	0,049	19	18
K 55/200 M	425	250	55	-	86	-	175	14	320	135	185	2" G	-	-	-	1¼" G	-	-	-	512	276	345	0,049	39	18
K 55/200 T	425	250	55	-	86	-	175	14	320	135	185	2" G	-	-	-	1¼" G	-	-	-	512	276	345	0,049	39	18
K 14/400 M	430	200	62	-	74	-	120	11	270	105	165	2" G	-	-	-	2" G	-	-	-	427	246	307	0,032	24,5	18
K 14/400 T	358	200	62	-	74	-	120	11	270	105	165	2" G	-	-	-	2" G	-	-	-	427	246	307	0,032	22	21
K 11/500 M	440	240	62	-	100	-	155	14	312	132	180	2½" G	-	-	-	2" G	-	-	-	512	286	345	0,049	34,2	18
K 11/500 T	440	240	62	-	100	-	155	14	312	132	180	2½" G	-	-	-	2" G	-	-	-	512	286	345	0,049	21	18
K 18/500 M	440	240	62	-	100	-	155	14	312	132	180	2½" G	-	-	-	2" G	-	-	-	512	286	345	0,049	34,9	18
K 18/500 T	440	240	62	-	100	-	155	14	312	132	180	2½" G	-	-	-	2" G	-	-	-	512	286	345	0,049	19	18
K 28/500 M	440	240	62	-	100	-	155	14	312	132	180	2½" G	-	-	-	2" G	-	-	-	512	286	345	0,049	42	18
K 28/500 T	440	240	62	-	100	-	155	14	312	132	180	2½" G	-	-	-	2" G	-	-	-	512	286	345	0,049	40,6	18
K 40/400 T	560	273	100	-	110	-	212	14	360	160	200	65	185	145	65	50	165	125	50	680	330	572	0,128	79	6
K 50/400 T	560	273	100	-	110	-	212	14	360	160	200	65	185	145	65	50	165	125	50	680	330	572	0,128	78,8	6
K 30/800 T	600	273	100	-	110	-	212	14	385	160	225	80	200	160	80	65	185	145	65	680	330	572	0,128	90,2	6
K 40/800 T	600	273	100	-	110	-	212	14	385	160	225	80	200	160	80	65	185	145	65	680	330	572	0,128	95	6
K 50/800 T	600	273	100	-	110	-	212	14	385	160	225	80	200	160	80	65	185	145	65	680	330	572	0,128	104,3	6
K 20/1200 T	600	273	100	-	110	-	212	14	385	160	225	80	200	160	80	65	185	145	65	680	330	572	0,128	88	6
K 25/1200 T	600	273	100	-	110	-	212	14	385	160	225	80	200	160	80	65	185	145	65	680	330	572	0,128	94	6
K 35/1200 T	600	273	100	-	110	-	212	14	385	160	225	80	200	160	80	65	185	145	65	680	330	572	0,128	100	6

DAB PUMPS se reserva el derecho de efectuar modificaciones sin la obligación de aviso previo.

K BITURBINA

BOMBAS CENTRÍFUGAS

K 35/40 M

K 70/300 T

Bomba centrífuga biturbina, ideal para la realización de grupos de presurización en instalaciones hidráulicas domésticas, civiles e industriales. Adecuada para el riego por aspersión y otras aplicaciones de abastecimiento de agua en general. Cuerpo bomba y soporte motor de fundición. Rodete de tecnopolímero.
Eje de acero inoxidable. Cierre mecánico de carbón/cerámica. Motor asíncrono, cerrado y refrigerado por ventilación externa. Protección termoamperimétrica incorporada y condensador permanente en la versión monofásica. Para la protección del motor trifásico se recomienda montar un dispositivo externo de protección del motor de acuerdo con las normas vigentes.

Rango de funcionamiento
de 1.2 a 30 m³/h con altura de elevación de hasta 97 metros.

Líquido bombeado limpio, sin sustancias sólidas ni abrasivas, no agresivo, no viscoso, no cristalizado y químicamente neutro, con características similares a las del agua.

Rango de temperatura del líquido
de -10°C a +50°C para K 35/40, K 45/50, K 35/100, K 40/100, K 55/100
de -15°C a +110°C para K 55/50, K 66/100, K 90/100, K 70/300, K 80/300, K 70/400, K 80/400.

Presión máxima de trabajo
K 35/40, K 35/100, K 40/100: **6 bar (600 kPa)**
K 45/50, K 55/50: **8 bar (800 kPa)**
K 55/100, K 66/100: **10 bar (1000 kPa)**
K 90/100, K 70/300, K 80/300 K 70/400, K 80/400: **12 bar (1200 kPa).**

Temperatura ambiente máxima +40°C.

Grado de protección IP 44.

Grado de protección caja de conexiones IP 55.

Clase de aislamiento F.

IE3 ≥ 0,75 kW

MODELO	CÓDIGO	PRECIO €	DATOS ELÉCTRICOS							DATOS HIDRÁULICOS																
			ALIMENT. 50 Hz	P2 NOM.		In A	CONDEN.			m³/h	0	1,2	1,8	2,4	3,6	4,8	6	7,2	9	9,6	10,8	12	15	18	24	30
				kW	HP		µF	Vc		l/min	0	20	30	40	60	80	100	120	150	160	180	200	250	300	400	500
K 35/40 M	102120004	**391**	1x220-240 V ~	0,75	1	5,5	20	450			43,5	41,5	40	38	33	23,5										
K 45/50 M	102120022	**506**	1x220-240 V ~	1,1	1,5	8,3	31,5	450			51	49	47,5	46	42	37	30									
K 55/50 M	102120162	**613**	1x220-240 V ~	1,85	2,5	12,8	40	450			62	60	58	57	52	45	34									
K 35/100 M	102121002	**473**	1x220-240 V ~	1,1	1,5	7,1	25	450			38,5			37,5	36,5	35	32	28,5	18,5	17,5						
K 40/100 M	102121032	**525**	1x220-240 V ~	1,85	2,5	9	40	450			44			43,4	42,5	41	39	35,7	29	26	18,5					
K 55/100 M	60152448	**1.396**	1x220-240 V ~	2,2	3	14,9	80	450			62			59,5	57	54,5	51	47	39	36						
K 66/100 M	60152449	**1.574**	1x220-240 V ~	3	4	19,5	160	450			73			70	67,5	64	60,5	57	49	47						
K 90/100 M	60152450	**1.639**	1x220-240 V ~	4	5,5	21,9	160	450			83,5			82	79,5	76,5	72,5	68	61	58						
K 35/40 T	60179870	**417**	3x230-400 V ~	0,75	1	3,8-2,2	-	-			43,5	41,5	40	38	33	23,5										
K 45/50 T	60179854	**541**	3x230-400 V ~	1,1	1,5	7,2-4	-	-		H (m)	51	49	47,5	46	42	37	30									
K 55/50 T	60179852	**608**	3x230-400 V ~	1,85	2,5	8,4-4,8	-	-			62	60	58	57	52	45	34									
K 35/100 T	60179877	**504**	3x230-400 V ~	1,1	1,5	6,5-3,5	-	-			38,5			37,5	36,5	35	32	28,5	18,5	17,5						
K 40/100 T	60179869	**513**	3x230-400 V ~	1,85	2,5	7-4	-	-			44			43,4	42,5	41	39	35,7	29	26	18,5					
K 55/100 T	60179373	**969**	3x230-400 V ~	2,2	3	11,6-6,7	-	-			62			59,5	57	54,5	51	47	39	36						
K 66/100 T	60179857	**1.093**	3x230-400 V ~	3	4	14,6-8,4	-	-			73			70	67,5	64	60,5	57	49	47						
K 90/100 T	60179859	**1.139**	3x230-400 V ~	4	5,5	16,5-9,5	-	-			83,5			82	79,5	76,5	72,5	68	61	58						
K 70/300 T	60179381	**2.303**	3x400 V ~ [1]	5,5	7,5	12,9	-	-			76						74	73	72	71,5	70	69	65	60,5	43,5	
K 80/300 T	60167629	**2.370**	3x400 V ~ [1]	7,5	10	15,2	-	-			95						93	92,2	91	90,5	90	89,5	87	82	68	
K 70/400 T	60167630	**2.912**	3x400 V ~ [1]	9,2	12,5	15,5	-	-			86								84	83,2	82,5	82	79	76	65	47
K 80/400 T	60167631	**3.023**	3x400 V ~ [1]	11	15	18,5	-	-			97									95	94,5	94	92	89	80	64

[1] Posibilidad de arranque en estrella

DAB PUMPS se reserva el derecho de efectuar modificaciones sin la obligación de aviso previo.

K BITURBINA

BOMBAS CENTRÍFUGAS

K 35/40

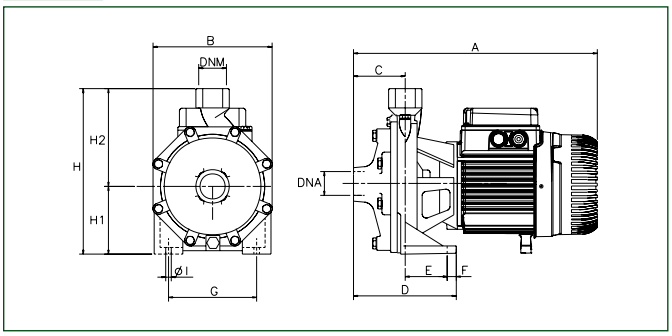

K 45/50 - 55/50 - 66/100 - 90/100

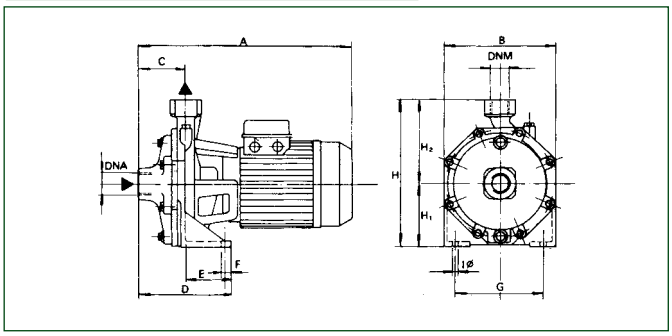

K 35/100 - 40/100

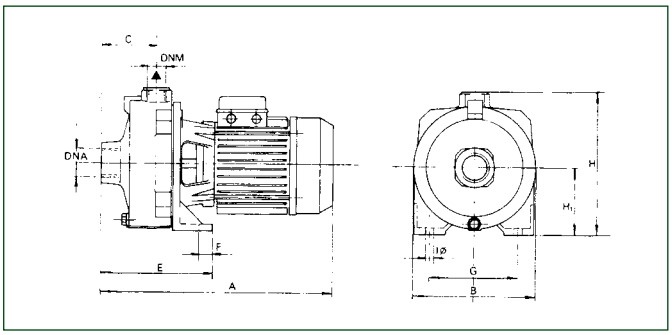

K 70/300 - 80/300 - 70/400 - 80/400

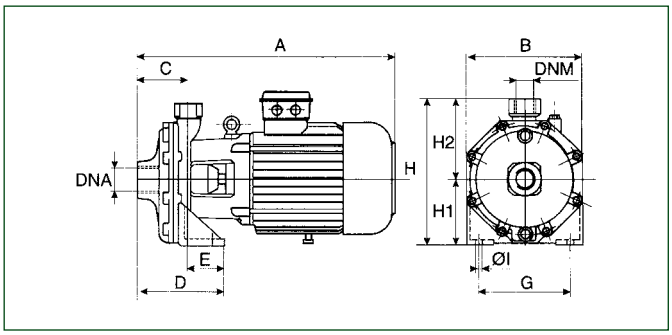

MODELO	A	B	C	D	E	F	G	ØI	H	H1	H2	DNA	DNM	DIMENSIONES EMBALAJE			VOL. m^3	PESO Kg	CANT. x PALÉ
														L/A	L/B	H			
K 35/40 M	342	180	76	148	72	15	148	9,5	235	100	135	1" G	1" G	392	232	262	0,024	15,9	27
K 35/40 T	342	180	76	148	72	15	148	9,5	235	100	135	1" G	1" G	392	232	262	0,024	15	27
K 45/50 M	370	210	75	144	69	15	165	11,5	268	118	150	1¼" G	1" G	415	234	295	0,028	23,3	21
K 45/50 T	370	210	75	144	69	15	165	11,5	268	118	150	1¼" G	1" G	415	234	295	0,028	22,5	21
K 55/50 M	370	210	75	144	69	15	165	11,5	268	118	150	1¼" G	1" G	415	234	295	0,032	27,2	18
K 55/50 T	370	210	75	144	69	15	165	11,5	268	118	150	1¼" G	1" G	415	234	295	0,032	23,9	21
K 35/100 M	387	205	88	-	169	20	145	11	233	108	-	1½" G	1" G	415	234	295	0,028	22	21
K 35/100 T	387	205	88	-	169	20	145	11	233	108	-	1½" G	1" G	415	234	295	0,028	21	21
K 40/100 M	461	205	88	179	20	20	145	11	233	108	-	1½" G	1" G	510	234	285	0,034	25,9	18
K 40/100 T	387	205	88	179	20	20	145	11	233	108	-	1½" G	1" G	415	234	295	0,028	22	21
K 55/100 M	450	256	88	160	72	18	200	14	312,5	140	172,5	1½" G	1" G	500	274	333	0,045	40	18
K 55/100 T	450	256	88	160	72	18	200	14	312,5	140	172,5	1½" G	1" G	500	274	333	0,045	19	18
K 66/100 M	450	256	88	160	72	18	200	14	312,5	140	172,5	1½" G	1" G	500	274	333	0,045	44	18
K 66/100 T	450	256	88	160	72	18	200	14	312,5	140	172,5	1½" G	1" G	500	274	333	0,045	40,7	18
K 90/100 M	450	256	88	160	72	18	200	14	312,5	140	172,5	1½" G	1" G	500	274	333	0,045	46	18
K 90/100 T	450	256	88	160	72	18	200	14	312,5	140	172,5	1½" G	1" G	500	274	333	0,045	44	18
K 70/300 T	595	270	122	182	60	20	210	14	340	160	180	2" G	1¼" G	680	330	470	0,106	72	6
K 80/300 T	595	270	122	182	60	20	210	14	340	160	180	2" G	1¼" G	680	330	470	0,106	78,5	6
K 70/400 T	635	270	122	182	60	20	210	14	340	160	180	2" G	1¼" G	680	330	470	0,106	74	6
K 80/400 T	635	270	122	182	60	20	210	14	340	160	180	2" G	1¼" G	680	330	470	0,106	79	6

DAB PUMPS se reserva el derecho de efectuar modificaciones sin la obligación de aviso previo.

KC / KCV

BOMBAS CENTRÍFUGAS

KC
rosca gas

KCV
conexión victaulic

Bombeo de agua u otros líquidos no agresivos, no explosivos, sin partículas sólidas ni fibras.
Diseñadas específicamente para el bombeo de agua con glicol en instalaciones de acondicionamiento.
VERSÁTIL: gracias a los materiales de fabricación de alta calidad y a los motores sobredimensionados, la serie KC puede utilizarse en ambientes con temperaturas de hasta 65°C y con un porcentaje de glicol de hasta el 40% en el líquido bombeado.
FIABLE: todos los componentes están dimensionados para garantizar una vida útil de al menos 50.000 horas de trabajo (salvo los cojinetes y los cierres mecánicos; con una vida media garantizada de 25.000 horas en las condiciones más duras).
INOXIDABLE: todos los componentes en contacto con el líquido están construidos con material termoplástico (polipropileno o noryl reforzado) y el eje de la bomba es de acero inoxidable (AISI 304).
FLEXIBLE: posibilidad de rotación del cuerpo de la bomba 90°C.
Hidráulica completa (cuerpo de la bomba, brida porta-cierre, difusor) de tecnopolímero reforzado con fibra de vidrio, extensión del eje en contacto con el líquido de acero inoxidable AISI 304. Cierre mecánico de carburo de silicio/grafito. Juntas tóricas OR de EPDM.
Motor asíncrono con ventilación externa y servicio continuo (S1), de 2 polos.
Cojinetes de bolas estancos, resistentes al agua y a la humedad.
Construcción del motor según las normas EN 60335-2-41.

Temperatura ambiente máxima 65°C.
Protección del motor IP55.
Clase de aislamiento F
(hilo de cobre con aislamiento de clase H).
Tensión de serie trifásica 230-400 V/50 Hz
Rango de funcionamiento de 3 a 45 m³/h.
Altura de elevación máxima 24 m.
Presión máxima de trabajo 6.5 bar.
Rango de temperatura del líquido
de -10 a +55°C.
Porcentaje máximo de glicol hasta el 40%.
Instalación
fija o portátil en posición horizontal.

Disponible, bajo pedido, versión electrónica con variador de velocidad MCE/C

IE3 ≥ 0,75 kW

MODELO	CÓDIGO	PRECIO €	DATOS ELÉCTRICOS				DATOS HIDRÁULICOS							
			ALIMENTACIÓN 50 Hz	P2 kW	In A	RESISTENCIA ARRANQUE MOTOR (Ohm)	m³/h	0	10	15	20	25	30	40
							l/min	0	167	250	333	417	500	667
KC 150 T	60180128	**482**	3x230-400V~	0,87	3,5-2	6,28	H (m)	13,6	12,8	11,5	9,5	6,5		
KC 200 T	60180129	**567**	3x230-400V~	1,26	5,3-3,1	3,51		16,8	15,7	15	14	11,8	9	
KC 250 T	60180130	**665**	3x230-400V~	1,9	7,3-4,2	2,55		21	20	19,1	17,7	15,5	12	
KC 300 T	60180131	**818**	3x230-400V~	2,56	8,6-5	1,72		24,3		23,4	22,5	21,3	19,5	13,9

MODELO	CÓDIGO	PRECIO €	DATOS ELÉCTRICOS				DATOS HIDRÁULICOS							
			ALIMENTACIÓN 50 Hz	P2 kW	In A	RESISTENCIA ARRANQUE MOTOR (Ohm)	m³/h	0	10	15	20	25	30	40
							l/min	0	167	250	333	417	500	667
KCV 150 T	60180132	**482**	3x230-400V~	0,87	3,5-2	6,28	H (m)	13,6	12,8	11,5	9,5	6,5		
KCV 200 T	60180133	**567**	3x230-400V~	1,26	5,3-3,1	3,51		16,8	15,7	15	14	11,8	9	
KCV 250 T	60179377	**665**	3x230-400V~	1,9	7,3-4,2	2,55		21	20	19,1	17,7	15,5	12	
KCV 300 T	60179378	**818**	3x230-400V~	2,56	8,6-5	1,72		24,3		23,4	22,5	21,3	19,5	13,9

DAB PUMPS se reserva el derecho de efectuar modificaciones sin la obligación de aviso previo.

KC / KCV

BOMBAS CENTRÍFUGAS

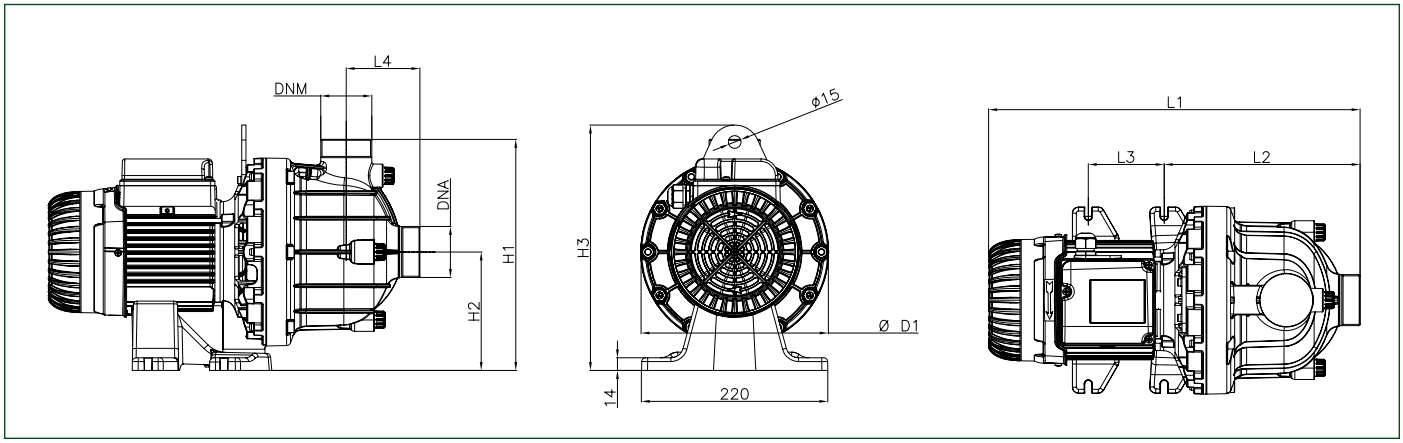

MODELO	L1 (mm)	L2 (mm)	L3 (mm)	L4 (mm)	H1 (mm)	H2 (mm)	H3 (mm)	D1 (mm)	DNA	DNM	DIMENSIONES EMBALAJE			VOL. (mc)	PESO Kg
											L/A	L/B	H		
KC 150 T	439	231	90	87	273	140	290	222	2" m gas	2" m gas	510	300	320	0,049	14
KCV 150 T	439	231	90	87	273	140	290	222	2" Victaulic	2" Victaulic	510	300	320	0,049	14
KC 200 T	439	231	74	87	273	140	290	222	2" m gas	2" m gas	510	300	320	0,049	16
KCV 200 T	439	231	74	87	273	140	290	222	2" Victaulic	2" Victaulic	510	300	320	0,049	16
KC 250 T	513	231	74	87	273	140	290	222	2" m gas	2" m gas	600	300	450	0,08	19
KCV 250 T	513	231	74	87	273	140	290	222	2" Victaulic	2" Victaulic	600	300	450	0,08	19
KC 300 T	563	282	177	114	355	170	320	300	2" m gas	2" m gas	700	400	520	0,15	23
KCV 300 T	563	282	177	114	355	170	320	300	2" Victaulic	2" Victaulic	700	400	520	0,15	23

DAB PUMPS se reserva el derecho de efectuar modificaciones sin la obligación de aviso previo.

NKM-G / NKP-G

BOMBAS CENTRÍFUGAS NORMALIZADAS MONOBLOCK

Electrobombas centrífugas monoblock con eje integral diseñadas para cubrir una amplia gama de aplicaciones, como por ejemplo:

- Suministro hidráulico.
- Circulación de agua caliente en calefacción.
- Circulación de agua fría en instalaciones de acondicionamiento y refrigeración.
- Trasiego de líquidos en agricultura, horticultura y en industria.
- Realización de grupos de bombeo.

Bomba mono turbina, cuerpo de fundición en espiral, de conformidad con la norma DIN-EN 733 (ex DIN 24255), soporte de fundición, bridas de conformidad con la norma DIN 2533 y DIN 2532 para el modelo DN 200. Rodete de fundición o bronce, cerrado y equilibrado dinámicamente con compensación del empuje axial mediante orificios de equilibrado, funcionamiento (bajo pedido) con anillos de desgaste intercambiables. Eje de la bomba de acero inoxidable AISI 304. Cierre mecánico normalizado según la norma DIN 24960 de carbón/carburo de silicio con juntas tóricas OR de EPDM. Motor asíncrono cerrado con ventilación externa, forma constructiva B3/B5, de 2 polos para NKP-G y de 4 polos para NKM-G. Rotor montado sobre rodamientos de bolas sobredimensionados para garantizar un funcionamiento silencioso y una larga vida útil. Para la protección del motor se recomienda montar un dispositivo externo de protección de acuerdo con las normas vigentes. En presencia de líquidos con densidad superior a la del agua, los motores deben tener una potencia superior en proporción.

Construido según normativas CEI 2-3.

Grado de protección IP 55.

Clase de aislamiento F.

Alimentación estándar
230/400 V 50 Hz hasta 2,2 kW
400 V Δ 50 Hz a partir de 2,2 kW.

Velocidad de rotación 1450 - 2900 1/min.

Rango de funcionamiento de 1 a 420 m³/h con alturas de elevación de hasta 100 metros.

Líquido bombeado limpio, sin sustancias sólidas ni abrasivas, no viscoso, no agresivo, no cristalizado y químicamente neutro, con características similares al agua.

Rango de temperatura del líquido
de -10°C a +140°C.

Temperatura ambiente máxima +40°C.

Presión máxima de trabajo
16 bar - 1600 kPa (10 bar para DN 200)

Bridas PN 16 DIN 2533 / PN 10 DIN 2532 - DN 200

Instalación generalmente en posición horizontal o vertical, siempre que el motor esté situado por encima de la bomba.

IE3 ≥ 0,75 kW

ACCESORIOS PÁG. 221

NKM-G - NORMALIZADA MONOBLOCK - 4 POLOS > 1450 1/min

MODELO	CÓDIGO TURBINA FUNDICIÓN	PRECIO €	CÓDIGO TURBINA BRONCE	PRECIO €	DNA	DNM	DATOS ELÉCTRICOS					DATOS HIDRÁULICOS				
							ALIMENT. 50 Hz	P2 NOM.		In A		m³/h	0	6	12	18
								kW	HP	230V	400V	l/min	0	100	200	300
NKM-G32-125.1/140/0.25/4	1D1K11BXC	993	1D1K21BXC	1.087	50	32	3x230-400 V~	0,25	0,33	1,56	0,9	H (m)	6,2	5,8	4,2	
NKM-G32-125/142/0.37/4	1D1111B1C	1.010	1D1121B1C	1.107	50	32	3x230-400 V~	0,37	0,5	1,69	1		7	6,75	5,85	4,2
NKM-G32-160.1/169/0.37/4	1D1L11B1C	1.053	1D1L21B1C	1.248	50	32	3x230-400 V~	0,37	0,5	1,69	1		8,9	8,2	4,6	
NKM-G32-160/169/0,55/4	1D1211B2C	1.084	1D1221B2C	1.278	50	32	3x230-400 V~	0,55	0,75	2,6	1,5		9,4	9	7,9	5,6
NKM-G32-200.1/200/0,55/4	1D1M11B2C	1.106	1D1M21B2C	1.337	50	32	3x230-400 V~	0,55	0,75	2,6	1,5		12,7	11,2	7,2	
NKM-G32-200/200/0,75/4	1D1311B3W	1.148	1D1321B3W	1.389	50	32	3x230-400 V~	0,75	1	3,12	1,8		13	12,5	11,1	8,45
NKM-G32-200/219/1,1/4	1D1311B4W	1.222	1D1321B4W	1.460	50	32	3x230-400 V~	1,1	1,5	4,33	2,5		16	15,4	14,3	12,2

MODELO	CÓDIGO TURBINA FUNDICIÓN	PRECIO €	CÓDIGO TURBINA BRONCE	PRECIO €	DNA	DNM	DATOS ELÉCTRICOS					DATOS HIDRÁULICOS							
							ALIMENT. 50 Hz	P2 NOM.		In A		m³/h	0	6	12	18	24	30	36
								kW	HP	230V	400V	l/min	0	100	200	300	400	500	600
NKM-G40-125/115/0.25/4	1D2111BXC	1.084	1D2121BXC	1.204	65	40	3x230-400 V~	0,25	0,33	1,56	0,9	H (m)	4,2	4,1	3,7	3	2,1		
NKM-G40-125/130/0.37/4	1D2111B1C	1.106	TBD	1.224	65	40	3x230-400 V~	0,37	0,5	1,69	1		5,4	5,3	5	4,4	3,5		
NKM-G40-125/142/0.55/4	1D2111B2C	1.146	1D2121B2C	1.266	65	40	3x230-400 V~	0,55	0,75	2,60	1,5		6,6	6,5	6,2	5,7	4,8		
NKM-G40-160/153/0.55/4	1D2211B2C	1.194	TBD	1.394	65	40	3x230-400 V~	0,55	0,75	2,60	1,5		7,6	7,6	7,5	6,7	5,5		
NKM-G40-160/166/0.75/4	1D2211B3W	1.247	1D2221B3W	1.452	65	40	3x230-400 V~	0,75	1	3,12	1,8		9,2	9,2	9	8,4	7,4	5,7	
NKM-G40-200/200/1,1/4	1D2311B4W	1.295	1D2321B4W	1.541	65	40	3x230-400 V~	1,1	1,5	4,3	2,5		12,5	12,5	12,3	11,2	9,7	7,7	
NKM-G40-200/219/1,5/4	1D2311B5W	1.371	1D2321B5W	1.617	65	40	3x230-400 V~	1,5	2	6,24	3,6		15,6	15,6	15,3	14,7	13,4	11,8	9,8
NKM-G40-250/245/2,2/4	1D2411B6W	1.735	1D2421B6W	2.089	65	40	3x230-400 V~	2,2	3	10,22	5,9		20,6	20,5	20,1	19,2	17,8	16	
NKM-G40-250/260/3/4	1D2411B7X	1.902	1D2421B7X	2.256	65	40	3x400 V Δ	3	4	-	6,8		23,3	23,1	22,8	22,2	20,8	19	

MODELO	CÓDIGO TURBINA FUNDICIÓN	PRECIO €	CÓDIGO TURBINA BRONCE	PRECIO €	DNA	DNM	DATOS ELÉCTRICOS					DATOS HIDRÁULICOS									
							ALIMENT. 50 Hz	P2 NOM.		In A		m³/h	0	12	18	24	30	36	42	48	54
								kW	HP	230V	400V	l/min	0	200	300	400	500	600	700	800	900
NKM-G50-125/130/0.55/4	1D3111B2C	1.195	TBD	1.324	65	50	3x230-400 V~	0,55	0,75	2,60	1,5	H (m)	5,5	5,2	5	4,7	4,3	3,9	3,3	2,6	
NKM-G50-125/141/0.75/4	1D3111B3W	1.248	1D3121B3W	1.379	65	50	3x230-400 V~	0,75	1	3,12	1,8		6,5	6,3	6,1	5,8	5,5	5	4,5	3,9	
NKM-G50-160/161/1.1/4	1D3211B4W	1.271	1D3221B4W	1.489	65	50	3x230-400 V~	1,1	1,5	4,33	2,5		8,6	8,6	8,5	8,2	7,8	7,3	6,7	5,7	
NKM-G50-160/177/1,5/4	1D3211B5W	1.347	1D3221B5W	1.565	65	50	3x230-400 V~	1,5	2	6,24	3,6		10,7	10,7	10,7	10,5	10,2	9,8	9,2	8,3	
NKM-G50-200/210/2,2/4	1D3311B6W	1.663	1D3321B6W	1.935	65	50	3x230-400 V~	2,2	3	10,22	5,9		15,3	15,3	15,2	14,8	14	13,3	12,1	10,8	9,4
NKM-G50-200/219/3/4	1D3311B7X	1.833	1D3321B7X	2.104	65	50	3x400 V Δ	3	4	-	6,8		16,8	16,8	16,5	16,1	15,5	14,6	13,6	12,4	10,9
NKM-G50-250/263/4/4	1D3411B8X	2.091	1D3421B8X	2.457	65	50	3x400 V Δ	4	5,5	-	8,2		23,8	23,8	23,8	23,4	22,7	21,6	20,4	19	17,1

DAB PUMPS se reserva el derecho de efectuar modificaciones sin la obligación de aviso previo.

NKM-G

BOMBAS CENTRÍFUGAS NORMALIZADAS MONOBLOCK

MODELO	CÓDIGO TURBINA FUNDICIÓN	PRECIO €	CÓDIGO TURBINA BRONCE	PRECIO €	DNA	DNM	DATOS ELÉCTRICOS					DATOS HIDRÁULICOS											
							ALIMENT. 50 Hz	P2 NOM.		In A		m³/h	0	30	42	54	60	66	72	78	90	102	114
								kW	HP	230V	400V	l/min	0	500	700	900	1000	1100	1200	1300	1500	1700	1900
NKM-G65-125/130/0.75/4	1D4111B3W	**1.443**	1D4121B3W	**1.587**	80	65	3x230-400 V~	0,75	1	3,12	1,8	H (m)	5,1	4,7	4,2	3,4	3	2,5					
NKM-G65-125/144/1.1/4	1D4111B4W	**1.504**	1D4121B4W	**1.649**	80	65	3x230-400 V~	1,1	1,5	4,33	2,5		6,5	6,2	5,75	5,1	4,65	4,2	3,75				
NKM-G65-160/153/1,1/4	1D4211B4W	**1.517**	1D4221B4W	**1.760**	80	65	3x230-400 V~	1,1	1,5	4,33	2,5		7,4	6,9	6,25	5,3	4,4						
NKM-G65-160/165/1,5/4	1D4211B5W	**1.585**	1D4221B5W	**1.825**	80	65	3x230-400 V~	1,5	2	6,24	3,6		8,9	8,6	8	7,15	6,6	6					
NKM-G65-160/177/2,2/4	1D4211B6W	**1.729**	1D4221B6W	**1.968**	80	65	3x230-400 V~	2,2	3	10,22	5,9		10,5	10,3	9,9	9,2	8,75	8,2	7,4	6,6			
NKM-G65-200/210/3/4	1D4311B7X	**2.084**	1D4321B7X	**2.378**	80	65	3x400 V Δ	3	4	-	6,8		15,3	15,2	14,6	13,5	12,9	12,2	11,3				
NKM-G65-200/219/4/4	1D4311B8X	**2.303**	1D4321B8X	**2.599**	80	65	3x400 V Δ	4	5,5	-	8,2		17	16,9	16,4	15,8	15,2	14,3	13,8	12,6			
NKM-G65-250/263/5,5/4	1D4411B9X	**3.180**	1D4421B9X	**3.671**	80	65	3x400 V Δ	5,5	7,5	-	10,6		24,1	23,6	22,8	21,5	20,8	19,7	18,6	17,3			
NKM-G65-315/279/7,5/4	1D4511BAX	**3.790**	1D4521BAX	**4.398**	80	65	3x400 V Δ	7,5	10	-	14,4		27		26	25	24,5	23,6	22,7	21,5	19		
NKM-G65-315/309/11/4	1D4511BBX	**4.437**	1D4521BBX	**5.044**	80	65	3x400 V Δ	11	15	-	22,4		34,2		33,2	32,5	32	31,5	30,7	29,8	28	25	21,7

MODELO	CÓDIGO TURBINA FUNDICIÓN	PRECIO €	CÓDIGO TURBINA BRONCE	PRECIO €	DNA	DNM	DATOS ELÉCTRICOS					DATOS HIDRÁULICOS										
							ALIMENT. 50 Hz	P2 NOM.		In A		m³/h	0	60	72	78	90	102	114	120	150	180
								kW	HP	230V	400V	l/min	0	1000	1200	1300	1500	1700	1900	2000	2500	3000
NKM-G80-160/153-136/1.5/4	1D5211B5W	**1.817**	1D5221B5W	**2.076**	100	80	3x230-400 V~	1,5	2	6,24	3,6	H (m)	6,5	5,55	5	4,7	4,25	3,65	3			
NKM-G80-160/163/2,2/4	1D5211B6W	**1.955**	1D5221B6W	**2.216**	100	80	3x230-400 V~	2,2	3	10,22	5,9		8,65	7,7	7,2	6,9	6,3	5,7	4,9	4,6		
NKM-G80-160/177/3/4	1D5211B7X	**2.078**	1D5221B7X	**2.336**	100	80	3x400 V Δ	3	4	-	6,8		10,2	9,65	9,25	9	8,6	7,9	7,2	6,7		
NKM-G80-200/200/4/4	1D5311B8X	**2.591**	1D5321B8X	**2.909**	100	80	3x400 V Δ	4	5,5	-	8,2		13,2	12,8	12,4	12	11,3	10,4	9,3	8,7		
NKM-G80-200/222/5,5/4	1D5311B9X	**3.033**	1D5321B9X	**3.238**	100	80	3x400 V Δ	5,5	7,5	-	10,6		16,6	16,2	16	15,7	15	14,3	13,3	12,7		
NKM-G80-250/240/7,5/4	1D5411BAX	**3.761**	1D5421BAX	**4.566**	100	80	3x400 V Δ	7,5	10	-	14,4		20,4	20,1	19,9	19,8	19	18	16,7	16		
NKM-G80-250/270/11/4	1D5411BBX	**4.405**	1D5421BBX	**4.912**	100	80	3x400 V Δ	11	15	-	22,4		25,6	25,1	24,8	24,6	24	23	21,5	21		
NKM-G80-315/305/15/4	1D5511BCX	**5.367**	1D5521BCX	**5.994**	100	80	3x400 V Δ	15	20	-	30,5		32,9	32,6	32,5	32,4	31,6	30,5	29,5	28,9	24	
NKM-G80-315/320/18,5/4	1D5511BDX	**5.721**	1D5521BDX	**6.347**	100	80	3x400 V Δ	18,5	25	-	34,3		36,8	36,7	36,5	36,5	36,1	35,5	34,5	34	29,5	
NKM-G80-315/334/22/4	1D5511BEX	**6.132**	1D5521BEX	**6.759**	100	80	3x400 V Δ	22	30	-	40,2		41	40,8	40,6	40,6	40,2	39,8	39	38,5	34,8	29

MODELO	CÓDIGO TURBINA FUNDICIÓN	PRECIO €	CÓDIGO TURBINA BRONCE	PRECIO €	DNA	DNM	DATOS ELÉCTRICOS				DATOS HIDRÁULICOS												
							ALIMENT. 50 Hz	P2 NOM.		In A	m³/h	0	60	66	72	78	84	90	102	114	120	150	180	210
								kW	HP	400V	l/min	0	1000	1100	1200	1300	1400	1500	1700	1900	2000	2500	3000	3500
NKM-G100-200/200/5.5/4	1D6311B9X	**3.360**	1D6321B9X	**3.742**	125	100	3x400 V Δ	5,5	7,5	10,6	H (m)	12,7	12,6	12,6	12,5	12,5	12,4	12,3	12	11,5	11,4	10,1	8,5	
NKM-G100-200/214/7.5/4	1D6311BAX	**3.696**	1D6321BAX	**4.073**	125	100	3x400 V Δ	7,5	10	14,4		15,6	15,4	15,4	15,3	15,2	15,1	15	14,7	14,5	14,3	13,3	11,6	9,8
NKM-G100-250/250/11/4	1D6411BBX	**4.661**	1D6421BBX	**5.199**	125	100	3x400 V Δ	11	15	22,4		21,1	21	21	21	21	21	21	20,9	20	19,8	18	16	
NKM-G100-250/270/15/4	1D6411BCX	**5.182**	1D6421BCX	**5.721**	125	100	3x400 V Δ	15	20	30,5		25,5	25,5	25,5	25,5	25,3	25,1	25,1	25	24,5	24	22,5	20,5	17,5
NKM-G100-315/300/18.5/4	1D6511BDX	**6.132**	1D6521BDX	**6.788**	125	100	3x400 V Δ	18,5	25	34,3		32					31,5	31,4	31	30,5	28,8	26	23	
NKM-G100-315/316/22/4	1D6511BEX	**6.544**	1D6521BEX	**7.201**	125	100	3x400 V Δ	22	30	40,2		36					35,5	35,2	35	34,6	33,2	31	28	24

MODELO	CÓDIGO TURBINA FUNDICIÓN	PRECIO €	CÓDIGO TURBINA BRONCE	PRECIO €	DNA	DNM	DATOS ELÉCTRICOS				DATOS HIDRÁULICOS												
							ALIMENT. 50 Hz	P2 NOM.		In A	m³/h	0	120	150	180	210	240	270	300	330	360	390	420
								kW	HP	400V	l/min	0	2000	2500	3000	3500	4000	4500	5000	5500	6000	6500	7000
NKM-G125-250/243/15/4	1D7411BCX	**5.593**	1D7421BCX	**6.206**	150	125	3x400 V Δ	15	20	30,5	H (m)	19,5	19,2	19,2	18,7	17,8	16,8	15,5	14,1	12,5	10,9		
NKM-G125-250/256/18,5/4	1D7411BDX	**5.979**	1D7421BDX	**6.593**	150	125	3x400 V Δ	18,5	25	34,3		21,9	21,7	21,6	21,3	20,5	19,5	18,5	17,2	15,6	14	12	
NKM-G125-250/266/22/4	1D7411BEX	**6.391**	1D7421BEX	**7.003**	150	125	3x400 V Δ	22	30	40,2		24,6	24,1	24	23,5	22,9	22	21	19,8	18,5	16,7	15	
NKM-G150-200/218/11/4	1D8311BBX	**6.517**	1D8321BBX	**6.969**	200	150	3x400 V Δ	11	15	22,4		13,2	13	12,8	12,5	12,1	11,5	11	10,4	9,7	9	8	7

DAB PUMPS se reserva el derecho de efectuar modificaciones sin la obligación de aviso previo.

NKM-G

BOMBAS CENTRÍFUGAS NORMALIZADAS MONOBLOCK

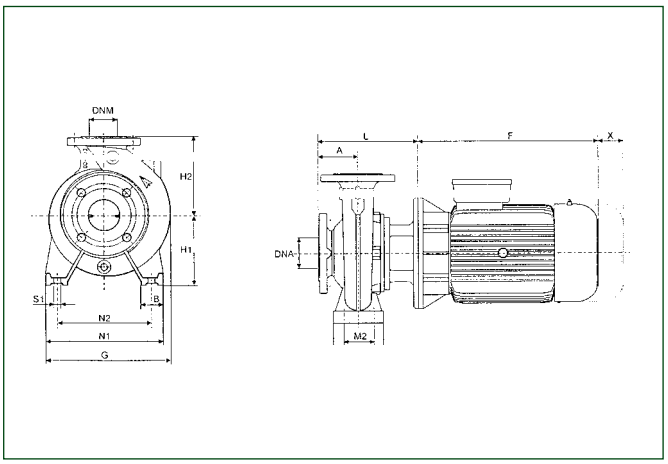

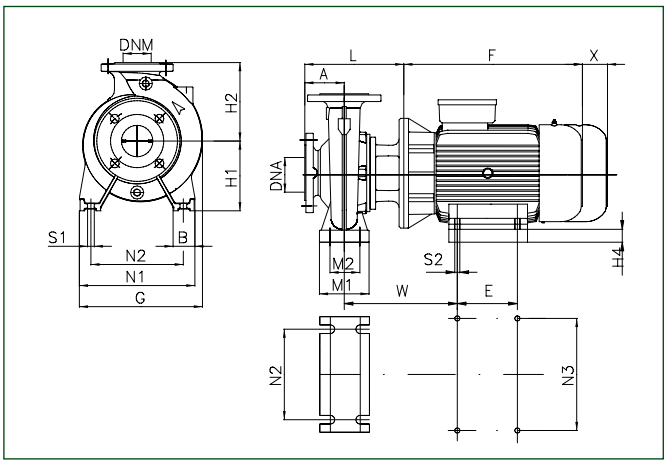

MODELO	A	B	E	F (mín)	G	H1	H2	L	M1	M2	N1	N2	N3	S1	S2	W	X	H4	Ø CIERRE	DNA	DNM	DIMENSIONES EMBALAJE			VOL. m^3	PESO Kg
																						L/A	L/B	H		
NKM-G32-125.1/140/0.25/4	80	50	–	208	234	112	140	201	100	70	190	140	–	M10	–	–	100	–	28	50	32	620	370	480	0,11	32,8
NKM-G32-125/142/0.37/4	80	50	–	208	234	112	140	201	100	70	190	140	–	M10	–	–	100	–	28	50	32	620	370	480	0,11	33,5
NKM-G32-160.1/169/0.37/4	80	50	–	208	245	132	160	201	100	70	240	190	–	M10	–	–	100	–	28	50	32	620	370	480	0,11	35,6
NKM-G32-160/169/0,55/4	80	50	–	234	245	132	160	226	100	70	240	190	–	M10	–	–	100	–	28	50	32	620	370	480	0,11	39,8
NKM-G32-200.1/200/0,55/4	80	50	–	234	279	160	180	226	100	70	240	190	–	M10	–	–	100	–	28	50	32	620	370	480	0,11	45
NKM-G32-200/200/0,75/4	80	50	–	234	279	160	180	226	100	70	240	190	–	M10	–	–	100	–	28	50	32	620	370	480	0,11	42
NKM-G32-200/219/1,1/4	80	50	–	247	279	160	180	226	100	70	240	190	–	M10	–	–	100	–	28	50	32	620	370	480	0,11	41
NKM-G40-125/115/0.25/4	80	50	–	208	235	112	140	201	100	70	210	160	–	M10	–	–	100	–	28	65	40	620	370	480	0,11	34,2
NKM-G40-125/130/0.37/4	80	50	–	208	235	112	140	201	100	70	210	160	–	M10	–	–	100	–	28	65	40	620	370	480	0,11	35,3
NKM-G40-125/142/0.55/4	80	50	–	234	235	112	140	201	100	70	210	160	–	M10	–	–	100	–	28	65	40	620	370	480	0,11	39,4
NKM-G40-160/153/0.55/4	80	50	–	234	253	132	160	226	100	70	240	190	–	M10	–	–	100	–	28	65	40	620	370	480	0,11	40
NKM-G40-160/166/0.75/4	80	50	–	234	253	132	160	226	100	70	240	190	–	M10	–	–	100	–	28	65	40	620	370	480	0,11	35
NKM-G40-200/200/1,1/4	100	50	–	247	296	160	180	246	100	70	265	212	–	M10	–	–	100	–	28	65	40	620	370	480	0,11	41
NKM-G40-200/219/1,5/4	100	50	–	272	296	160	180	246	100	70	265	212	–	M10	–	–	100	–	28	65	40	620	370	480	0,11	42
NKM-G40-250/245/2,2/4	100	65	–	301	336	180	225	274	125	95	320	250	–	M10	–	–	100	–	28	65	40	670	420	540	0,152	63
NKM-G40-250/260/3/4	100	65	–	301	336	180	225	274	125	95	320	250	–	M10	–	–	100	–	28	65	40	670	420	540	0,152	59
NKM-G50-125/130/0.55/4	100	50	–	234	250	132	160	246	100	70	240	190	–	M10	–	–	100	–	28	65	50	620	370	480	0,11	43
NKM-G50-125/141/0.75/4	100	50	–	234	250	132	160	246	100	70	240	190	–	M10	–	–	100	–	28	65	50	620	370	480	0,11	38
NKM-G50-160/161/1.1/4	100	50	–	247	282	160	180	274	100	70	265	212	–	M10	–	–	100	–	28	65	50	620	370	480	0,11	37
NKM-G50-160/177/1,5/4	100	50	–	272	282	160	180	274	100	70	265	212	–	M10	–	–	100	–	28	65	50	620	370	480	0,11	35
NKM-G50-200/210/2,2/4	100	50	–	301	302	160	200	274	100	70	265	212	–	M10	–	–	100	–	28	65	50	670	420	540	0,152	55
NKM-G50-200/219/3/4	100	50	–	301	302	160	200	274	100	70	265	212	–	M10	–	–	100	–	28	65	50	670	420	540	0,152	52
NKM-G50-250/263/4/4	100	65	–	301	343	180	225	274	125	95	320	250	–	M10	–	–	100	–	28	65	50	670	420	540	0,152	56
NKM-G65-125/130/0.75/4	100	65	–	234	286	160	180	246	125	95	280	212	–	M10	–	–	100	–	28	80	65	620	370	480	0,11	52
NKM-G65-125/144/1.1/4	100	65	–	247	286	160	180	246	125	95	280	212	–	M10	–	–	100	–	28	80	65	620	370	480	0,11	39
NKM-G65-160/153/1,1/4	100	65	–	247	302	160	200	246	125	95	280	212	–	M10	–	–	100	–	28	80	65	670	420	540	0,152	42
NKM-G65-160/165/1,5/4	100	65	–	272	302	160	200	246	125	95	280	212	–	M10	–	–	100	–	28	80	65	670	420	540	0,152	40
NKM-G65-160/177/2,2/4	100	65	–	301	302	160	200	274	125	95	280	212	–	M10	–	–	100	–	28	80	65	670	420	540	0,152	52
NKM-G65-200/210/3/4	100	65	–	301	333	180	225	274	125	95	320	250	–	M10	–	–	140	–	28	80	65	670	420	540	0,152	56
NKM-G65-200/219/4/4	100	65	–	301	333	180	225	274	125	95	320	250	–	M10	–	–	140	–	28	80	65	670	420	540	0,152	58
NKM-G65-250/263/5,5/4	100	80	–	390	370	200	250	343	160	120	360	280	–	M14	–	–	140	–	38	80	65	1030	530	640	0,349	142
NKM-G65-315/279/7,5/4	125	80	–	437	429	225	280	368	160	120	400	315	–	M14	–	–	140	–	38	80	65	1030	530	640	0,349	163
NKM-G65-315/309/11/4	125	80	210	505	429	225	280	398	160	120	400	315	254	M14	M12	402	140	65	38	80	65	1030	530	640	0,349	231
NKM-G80-160/153-136/1.5/4	125	65	–	272	342	180	225	299	125	95	320	250	–	M10	–	–	140	–	28	100	80	670	420	540	0,152	46
NKM-G80-160/163/2,2/4	125	65	–	301	342	180	225	299	125	95	320	250	–	M10	–	–	140	–	28	100	80	670	420	540	0,152	61
NKM-G80-160/177/3/4	125	65	–	301	342	180	225	299	125	95	320	250	–	M10	–	–	140	–	28	100	80	670	420	540	0,152	58
NKM-G80-200/200/4/4	125	65	–	301	365	180	250	368	125	95	345	280	–	M10	–	–	140	–	38	100	80	1030	530	640	0,349	84
NKM-G80-200/222/5,5/4	125	65	–	390	365	180	250	368	125	95	345	280	–	M10	–	–	140	–	38	100	80	1030	530	640	0,349	130
NKM-G80-250/240/7,5/4	125	80	–	437	410	200	280	368	160	120	400	315	–	M14	–	–	140	–	38	100	80	1030	530	640	0,349	153
NKM-G80-250/270/11/4	125	80	210	505	410	200	280	398	160	120	400	315	254	M14	M12	381	140	40	38	100	80	1030	530	640	0,349	205
NKM-G80-315/305/15/4	125	80	254	548	460	250	315	398	160	120	400	315	254	M14	M12	402	140	90	38	100	80	1130	580	740	0,485	263
NKM-G80-315/320/18,5/4	125	80	241	580	460	250	315	398	160	120	400	315	279	M14	M12	429	140	70	38	100	80	1130	580	740	0,485	275
NKM-G80-315/334/22/4	125	80	279	580	460	250	315	398	160	120	400	315	279	M14	M12	415	140	70	38	100	80	1130	580	740	0,485	298
NKM-G100-200/200/5.5/4	125	80	–	390	392	200	280	368	160	120	360	280	–	M14	–	–	140	–	38	125	100	1030	530	640	0,349	166
NKM-G100-200/214/7.5/4	125	80	–	437	392	200	280	368	160	120	360	280	–	M14	–	–	140	–	38	125	100	1030	530	640	0,349	149
NKM-G100-250/250/11/4	140	80	210	505	424	225	280	413	160	120	400	315	254	M14	M12	381	140	65	38	125	100	1030	530	640	0,349	213
NKM-G100-250/270/15/4	140	80	254	548	424	225	280	413	160	120	400	315	254	M14	M12	381	140	65	38	125	100	1030	530	640	0,485	237
NKM-G100-315/300/18.5/4	140	80	241	580	478	250	315	413	160	120	400	315	279	M14	M12	529	140	70	38	125	100	1030	530	640	0,485	257
NKM-G100-315/316/22/4	140	80	279	580	478	250	315	413	160	120	400	315	279	M14	M12	415	140	70	38	125	100	1030	530	640	0,485	272
NKM-G125-250/243/15/4	140	80	254	548	472	250	355	413	160	120	400	315	254	M14	M12	381	140	90	38	150	125	1130	580	740	0,485	274
NKM-G125-250/256/18,5/4	140	80	241	580	472	250	355	413	160	120	400	315	279	M14	M12	394	140	70	38	150	125	1130	580	740	0,485	290
NKM-G125-250/266/22/4	140	80	279	580	472	250	355	413	160	120	400	315	279	M14	M12	394	140	70	38	150	125	1130	580	740	0,485	309
NKM-G150-200/218/11/4	160	100	210	505	593	280	400	433	200	150	550	450	254	M20	–	381	140	120	38	200	150	1130	650	900	0,661	280

DAB PUMPS se reserva el derecho de efectuar modificaciones sin la obligación de aviso previo.

NKP-G

BOMBAS CENTRÍFUGAS NORMALIZADAS MONOBLOCK

NKP-G - NORMALIZADA MONOBLOCK - 2 POLOS > 2900 1/min

MODELO	CÓDIGO TURBINA FUNDICIÓN	PRECIO €	CÓDIGO TURBINA BRONCE	PRECIO €	DNA	DNM	DATOS ELÉCTRICOS					DATOS HIDRÁULICOS								
							ALIMENT. 50 Hz	P2 NOM.		In A		m³/h	0	6	12	18	24	30	36	42
								kW	HP	230V	400V	l/min	0	100	200	300	400	500	600	700
NKP-G32-125.1/102/0.75/2	1D1K11B3U	904	1D1K21B3U	1.018	50	32	3x230-400 V~	0,75	1	2,94	1,7	H (m)	13	12,5	11	8				
NKP-G32-125.1/115/1.1/2	1D1K11B4U	928	1D1K21B4U	1.042	50	32	3x230-400 V~	1,1	1,5	4,16	2,4		17,2	17	15	12,5				
NKP-G32-125.1/125/1.5/2	1D1K11B5U	1.022	1D1K21B5U	1.139	50	32	3x230-400 V~	1,5	2	5,20	3		21	20,8	19	16,8				
NKP-G32-125.1/140/2.2/2	1D1K11B6U	1.257	1D1K21B6U	1.361	50	32	3x230-400 V~	2,2	3	7,97	4,6		27	26,9	25,9	23	19,5			
NKP-G32-125/110/1.1/2	1D1111B4U	862	1D1121B4U	970	50	32	3x230-400 V~	1,1	1,5	4,16	2,4		15,8	15,2	14,5	12,9	9,9			
NKP-G32-125/120/1.5/2	1D1111B5U	916	1D1121B5U	1.018	50	32	3x230-400 V~	1,5	2	5,20	3		19,3	18,9	18,2	16,8	14,5			
NKP-G32-125/130/2.2/2	1D1111B6U	1.257	1D1121B6U	1.361	50	32	3x230-400 V~	2,2	3	7,97	4,6		23,6	23,1	23	21,6	19,6	16,8		
NKP-G32-125/142/3/2	1D1111B7V	1.419	1D1121B7V	1.523	50	32	3x400 V Δ	3	4	-	5,6		28,6	28	27,6	26,5	24,6	21,8	17,9	
NKP-G32-160.1/155/2.2/2	1D1L11B6U	1.118	1D1L21B6U	1.325	50	32	3x230-400 V~	2,2	3	7,97	4,6		31,7	32,4	31	26,7				
NKP-G32-160.1/166/3/2	1D1L11B7V	1.351	1D1L21B7V	1.559	50	32	3x400 V Δ	3	4	-	5,6		36,7	37,3	36,3	32,8	27			
NKP-G32-160.1/177/4/2	1D1L11B8V	1.619	1D1L21B8V	1.747	50	32	3x400 V Δ	4	5,5	-	8,2		42,7	43,4	42,6	38,5	33,9			
NKP-G32-160/151/3/2	1D1211B7V	1.351	1D1221B7V	1.559	50	32	3x400 V Δ	3	4	-	5,6		30,5	30	29	27	24	19,5		
NKP-G32-160/163/4/2	1D1211B8V	1.538	1D1221B8V	1.747	50	32	3x400 V Δ	4	5,5	-	8,2		36,2	36	35	33,5	30,5	27	22	
NKP-G32-160/177/5,5/2	1D1211B9V	1.682	1D1221B9V	1.896	50	32	3x400 V Δ	5,5	7,5	-	10,2		43,5	43,2	42,6	41,5	39	36	31,5	25,5
NKP-G32-200.1/188/4/2	1D1M11B8V	1.538	1D1M21B8V	1.788	50	32	3x400 V Δ	4	5,5	-	8,2		45,3	44,4	40,8	34,4	26,8			
NKP-G32-200.1/205/5,5/2	1D1M11B9V	1.682	1D1M21B9V	1.937	50	32	3x400 V Δ	5,5	7,5	-	10,2		56,6	55,7	52	45,8	36,2			
NKP-G32-200/190/5.5/2	1D1311B9V	1.682	1D1321B9V	1.937	50	32	3x400 V Δ	5,5	7,5	-	10,2		46,9	46,5	45	43	40	35	29	
NKP-G32-200/210/7.5/2	1D1311BAV	2.100	1D1321BAV	2.349	50	32	3x400 V Δ	7,5	10	-	14,4		58,8	58	57	56	53	49	44	

MODELO	CÓDIGO TURBINA FUNDICIÓN	PRECIO €	CÓDIGO TURBINA BRONCE	PRECIO €	DNA	DNM	DATOS ELÉCTRICOS					DATOS HIDRÁULICOS											
							ALIMENT. 50 Hz	P2 NOM.		In A		m³/h	0	18	24	30	36	42	48	54	60	66	72
								kW	HP	230V	400V	l/min	0	300	400	500	600	700	800	900	1000	1100	1200
NKP-G40-125/107/1.5/2	1D2111B5U	963	1D2121B5U	1.090	65	40	3x230-400 V~	1,5	2	5,20	3	H (m)	14,7	13,8	13	11,8	10,5	8,6	7				
NKP-G40-125/120/2.2/2	1D2111B6U	1.052	1D2121B6U	1.179	65	40	3x230-400 V~	2,2	3	7,97	4,6		19	17,8	17	15,9	14,6	13	11				
NKP-G40-125/130/3/2	1D2111B7V	1.215	1D2121B7V	1.343	65	40	3x400 V Δ	3	4	-	5,6		22,8	22	21,2	20,2	19	17,4	15,5	13,5			
NKP-G40-125/139/4/2	1D2111B8V	1.398	1D2121B8V	1.523	65	40	3x400 V Δ	4	5,5	-	8,2		26,4	25,6	25	24	23	21,5	19,5	17,5	15		
NKP-G40-160/158/5,5/2	1D2211B9V	1.536	1D2221B9V	1.797	65	40	3x400 V Δ	5,5	7,5	-	10,2		33,7	34	33,4	32,4	31	29,5	27	24			
NKP-G40-160/172/7,5/2	1D2211BAV	2.137	1D2221BAV	2.348	65	40	3x400 V Δ	7,5	10	-	14,4		40,7	40,2	40,1	39,8	38,5	37,5	35,5	33	30	26,5	
NKP-G40-200/210/11/2	1D2311BBV	2.884	1D2321BBV	3.140	65	40	3x400 V Δ	11	15	-	19,7		57,1	56,8	56,5	56	55	53	50	47	43,5	39	
NKP-G40-250/230/15/2	1D2411BCV	3.290	1D2421BCV	3.664	65	40	3x400 V Δ	15	20	-	26,7		72,5	72,5	72	70	68	66	62,5	60	56	51,5	
NKP-G40-250/245/18.5/2	1D2411BDV	3.612	1D2421BDV	3.984	65	40	3x400 V Δ	18,5	25	-	33		83	83	82,5	81,5	80	77	74	71,5	67,5	63,5	58,5
NKP-G40-250/260/22/2	1D2411BEV	4.109	1D2421BEV	4.483	65	40	3x400 V Δ	22	30	-	38,1		96	95	94,5	93,5	92	90	87,5	84	81	76,5	71,5

DAB PUMPS se reserva el derecho de efectuar modificaciones sin la obligación de aviso previo.

NKP-G

BOMBAS CENTRÍFUGAS NORMALIZADAS MONOBLOCK

MODELO	CÓDIGO TURBINA FUNDICIÓN	PRECIO €	CÓDIGO TURBINA BRONCE	PRECIO €	DNA	DNM	DATOS ELÉCTRICOS ALIMENT. 50 Hz	P2 NOM. kW	P2 NOM. HP	In A 400V	DATOS HIDRÁULICOS m³/h	0	36	42	48	54	60	66	72	78	84	90	102	114
											l/min	0	600	700	800	900	1000	1100	1200	1300	1400	1500	1700	1900
NKP-G50-125/115/3/2	1D3111B7V	**1.332**	1D3121B7V	**1.470**	65	50	3x400 V Δ	3	4	5,6	H (m)	17	15,5	15	14,5	13,7	13	12	11	10	9			
NKP-G50-125/125/4/2	1D3111B8V	**1.516**	1D3121B8V	**1.652**	65	50	3x400 V Δ	4	5,5	8,2		20,5	19,1	18,5	18	17,5	16,5	15,8	14,8	14	12,5	11,5		
NKP-G50-125/135/5,5/2	1D3111B9V	**1.661**	1D3121B9V	**1.800**	65	50	3x400 V Δ	5,5	7,5	10,2		24	23,2	22,8	22,2	21,5	21	20	19,1	18,5	17,5	16,5	13,4	
NKP-G50-125/144/7,5/2	1D3111BAV	**2.257**	1D3121BAV	**2.394**	65	50	3x400 V Δ	7,5	10	14,4		28	27,3	27	26,5	25,8	25,3	24,5	23,5	23	21,5	20,5	18	15,5
NKP-G50-160/153/7.5/2	1D3211BAV	**2.274**	1D3221BAV	**2.502**	65	50	3x400 V Δ	7,5	10	14,4		31,9	31,5	31,2	31	30,5	29,5	28,5	27,5	26	25	23,5		
NKP-G50-160/169/11/2	1D3211BBV	**2.794**	1D3221BBV	**3.026**	65	50	3x400 V Δ	11	15	19,7		39,6	39,3	39,1	39	38,5	38	37,2	36,5	35	34	32,5		
NKP-G50-200/200/15/2	1D3311BCV	**3.301**	1D3321BCV	**3.585**	65	50	3x400 V Δ	15	20	26,7		55,1	54,6	54	53,5	52	51	49	47,5	45,5	43	41		
NKP-G50-200/210/18,5/2	1D3311BDV	**3.640**	1D3321BDV	**3.926**	65	50	3x400 V Δ	18,5	25	33		61,7	61,6	61,5	60,5	59	58	56,5	55	53	51	48,5	43	
NKP-G50-200/219/22/2	1D3311BEV	**4.138**	1D3321BEV	**4.422**	65	50	3x400 V Δ	22	30	38,1		67,7	67,4	66,5	66	65,5	64	62,5	61	59,5	57	55	50	
NKP-G50-250/230/22/2	1D3411BEV	**4.304**	1D3421BEV	**4.690**	65	50	3x400 V Δ	22	30	38,1		73,6	73,1	72,8	72	71	68,5	67	65	62,5	60	57	49	
NKP-G50-250/257/30/2	1D3411BFV	**5.295**	1D3421BFV	**5.679**	65	50	3x400 V Δ	30	40	52,1		93	92,3	92	91,5	91	89	87,5	86	83	81	78	72	

MODELO	CÓDIGO TURBINA FUNDICIÓN	PRECIO €	CÓDIGO TURBINA BRONCE	PRECIO €	DNA	DNM	DATOS ELÉCTRICOS ALIMENT. 50 Hz	P2 NOM. kW	P2 NOM. HP	In A 400V	DATOS HIDRÁULICOS m³/h	0	48	54	60	66	72	78	84	90	102	114	120	150
											l/min	0	800	900	1000	1100	1200	1300	1400	1500	1700	1900	2000	2500
NKP-G65-125/120-110/4/2	1D4111B8V	**2.174**	1D4121B8V	**2.327**	80	65	3x400 V Δ	4	5,5	8,2	H (m)	16	14,2	13,7	13,3	12,8	12,3	12	11,4	10	8,5	8		
NKP-G65-125/127/5,5/2	1D4111B9V	**2.534**	1D4121B9V	**2.690**	80	65	3x400 V Δ	5,5	7,5	10,2		19,5	18,7	18,4	18,1	17,5	17,2	16,9	16,5	15,8	14,5	13	12	
NKP-G65-125/137/7,5/2	1D4111BAV	**2.725**	1D4121BAV	**2.881**	80	65	3x400 V Δ	7,5	10	14,4		23,5	22,8	22,6	22,5	22	21,6	21,1	20,7	20,2	19	17,5	14,8	12
NKP-G65-160/157/11/2	1D4211BBV	**3.351**	1D4221BBV	**3.604**	80	65	3x400 V Δ	11	15	19,7		32,5	32,3	32	31,9	31,3	30,2	30	29,2	28,7	27	24,8	23,6	
NKP-G65-160/173/15/2	1D4211BCV	**3.775**	1D4221BCV	**4.028**	80	65	3x400 V Δ	15	20	26,7		40,1	39,7	39,6	39,5	39,5	39	38,5	38,2	37,5	36	34,5	33,5	26,9
NKP-G65-200/190/18,5/2	1D4311BDV	**4.330**	1D4321BDV	**4.644**	80	65	3x400 V Δ	18,5	25	33		51,1	51	50,8	50,5	50	49	48,5	48	47,5	45	42,5	41	
NKP-G65-200/200/22/2	1D4311BEV	**4.862**	1D4321BEV	**5.173**	80	65	3x400 V Δ	22	30	38,1		56,4	56,1	56,1	56	55,8	55,5	55	54,8	54,5	53	51	49	
NKP-G65-200/219/30/2	1D4311BFV	**5.828**	1D4321BFV	**6.140**	80	65	3x400 V Δ	30	40	52,1		68,9	68,8	68,8	68,7	68,7	68,6	68,5	68,4	67,5	66	64	63,1	57

MODELO	CÓDIGO TURBINA FUNDICIÓN	PRECIO €	CÓDIGO TURBINA BRONCE	PRECIO €	DNA	DNM	DATOS ELÉCTRICOS ALIMENT. 50 Hz	P2 NOM. kW	P2 NOM. HP	In A 400V	DATOS HIDRÁULICOS m³/h	0	90	102	114	120	150	180	210	240
											l/min	0	1500	1700	1900	2000	2500	3000	3500	4000
NKP-G80-160/147-127/11/2	1D5211BBV	**3.575**	1D5221BBV	**3.850**	100	80	3x400 V Δ	11	15	19,7	H (m)	24,5	22	21,4	20,4	20	17,4	16,8	12	
NKP-G80-160/153/15/2	1D5211BCV	**3.997**	1D5221BCV	**4.268**	100	80	3x400 V Δ	15	20	26,7		30,5	29	28,4	27,5	27	24,5	21,3	18,3	
NKP-G80-160/163/18,5/2	1D5211BDV	**4.299**	1D5221BDV	**4.571**	100	80	3x400 V Δ	18,5	25	33		35,5	34,3	33,6	32,6	32,3	29,8	26,8	23,6	20
NKP-G80-160/169/22/2	1D5211BEV	**4.831**	1D5221BEV	**5.105**	100	80	3x400 V Δ	22	30	38,1		38,5	37,2	36,8	36	35,8	33,5	30,8	27,5	24
NKP-G80-200/190/30/2	1D5311BFV	**6.143**	1D5321BFV	**6.478**	100	80	3x400 V Δ	30	40	52,1		48,3	47,9	47,6	47,5	47,3	44,7	41	36	29

DAB PUMPS se reserva el derecho de efectuar modificaciones sin la obligación de aviso previo.

NKP-G

BOMBAS CENTRÍFUGAS NORMALIZADAS MONOBLOCK

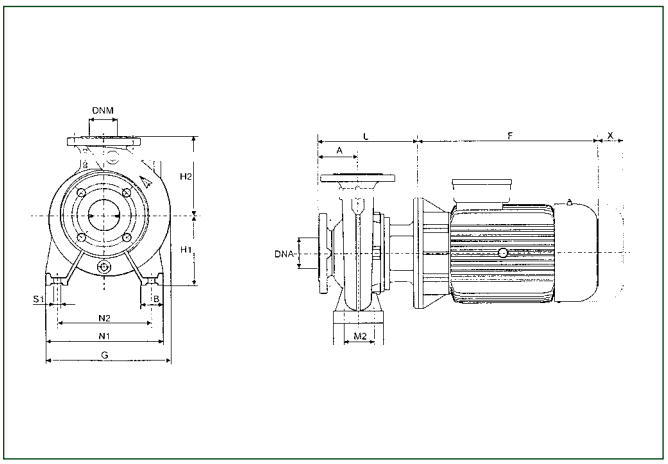

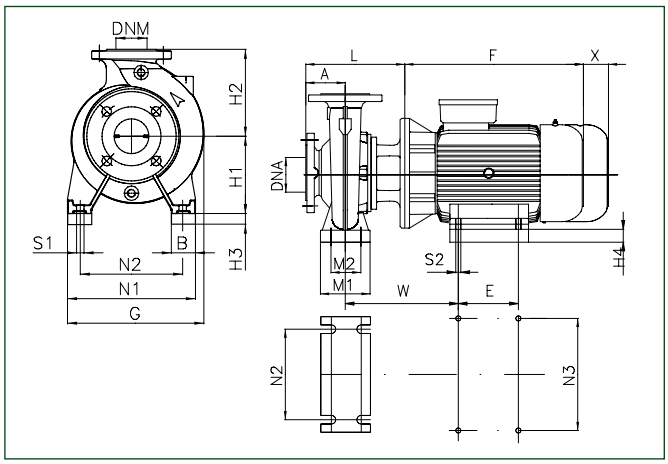

MODELO	A	B	E	F mín	G	H1	H2	L	M1	M2	N1	N2	N3	S1	S2	W	X	H3	H4	Ø CIERRE	DNA	DNM	DIMENSIONES EMBALAJE			VOL. m^3	PESO Kg
																							L/A	L/B	H		
NKP-G32-125.1/102/0.75/2	80	50	–	234	234	112	140	226	100	70	190	140	–	M10	–	–	100	–	–	28	50	32	620	370	480	0,11	30
NKP-G32-125.1/115/1.1/2	80	50	–	234	234	112	140	226	100	70	190	140	–	M10	–	–	100	–	–	28	50	32	620	370	480	0,11	31
NKP-G32-125.1/125/1.5/2	80	50	–	247	234	112	140	226	100	70	190	140	–	M10	–	–	100	–	–	28	50	32	620	370	480	0,11	33
NKP-G32-125.1/140/2.2/2	80	50	–	272	234	112	140	226	100	70	190	140	–	M10	–	–	100	–	–	28	50	32	620	370	480	0,11	34
NKP-G32-125/110/1.1/2	80	50	–	234	234	112	140	226	100	70	190	140	–	M10	–	–	100	–	–	28	50	32	620	370	480	0,11	28
NKP-G32-125/120/1.5/2	80	50	–	247	234	112	140	226	100	70	190	140	–	M10	–	–	100	–	–	28	50	32	620	370	480	0,11	32
NKP-G32-125/130/2.2/2	80	50	–	272	234	112	140	226	100	70	190	140	–	M10	–	–	100	–	–	28	50	32	620	370	480	0,11	34
NKP-G32-125/142/3/2	80	50	–	301	250	112	140	254	100	70	190	140	–	M10	–	–	100	20	–	28	50	32	670	420	540	0,152	48
NKP-G32-160.1/155/2.2/2	80	50	–	272	245	132	160	226	100	70	240	190	–	M10	–	–	100	–	–	28	50	32	620	370	480	0,11	35
NKP-G32-160.1/166/3/2	80	50	–	301	250	132	160	254	100	70	240	190	–	M10	–	–	100	–	–	28	50	32	670	420	540	0,152	42
NKP-G32-160.1/177/4/2	80	50	–	301	250	132	160	254	100	70	240	190	–	M10	–	–	100	–	–	28	50	32	670	420	540	0,152	59
NKP-G32-160/151/3/2	80	50	–	301	250	132	160	254	100	70	240	190	–	M10	–	–	100	–	–	28	50	32	670	420	540	0,152	45
NKP-G32-160/163/4/2	80	50	–	301	250	132	160	254	100	70	240	190	–	M10	–	–	100	–	–	28	50	32	670	420	540	0,152	32
NKP-G32-160/177/5,5/2	80	50	–	390	300	132	160	293	100	70	240	190	–	M10	–	–	100	20	–	28	50	32	830	430	520	0,186	51
NKP-G32-200.1/188/4/2	80	50	–	301	279	160	180	254	100	70	240	190	–	M10	–	–	100	–	–	28	50	32	670	420	540	0,152	38
NKP-G32-200.1/205/5,5/2	80	50	–	390	300	160	180	293	100	70	240	190	–	M10	–	–	100	–	–	28	50	32	830	430	520	0,186	54
NKP-G32-200/190/5.5/2	80	50	–	390	300	160	180	293	100	70	240	190	–	M10	–	–	100	–	–	28	50	32	830	430	520	0,186	57
NKP-G32-200/210/7.5/2	80	50	–	437	300	160	180	293	100	70	240	190	–	M10	–	–	100	–	–	28	50	32	830	430	520	0,186	96
NKP-G40-125/107/1.5/2	80	50	–	247	234	112	140	226	100	70	210	160	–	M10	–	–	100	–	–	28	65	40	620	370	480	0,11	34
NKP-G40-125/120/2.2/2	80	50	–	272	234	112	140	226	100	70	210	160	–	M10	–	–	100	–	–	28	65	40	620	370	480	0,11	36
NKP-G40-125/130/3/2	80	50	–	301	300	112	140	254	100	70	210	160	–	M10	–	–	100	20	–	28	65	40	670	420	540	0,152	47
NKP-G40-125/139/4/2	80	50	–	301	300	112	140	254	100	70	210	160	–	M10	–	–	100	20	–	28	65	40	670	420	540	0,152	35
NKP-G40-160/158/5,5/2	80	50	–	390	300	132	160	293	100	70	240	190	–	M10	–	–	100	20	–	28	65	40	830	430	520	0,186	51
NKP-G40-160/172/7,5/2	80	50	–	437	300	132	160	293	100	70	240	190	–	M10	–	–	100	20	–	28	65	40	830	430	520	0,186	90
NKP-G40-200/210/11/2	100	67	210	505	350	160	180	343	–	–	314	254	–	M12	–	351	100	–	20	28	65	40	1030	530	640	0,349	170
NKP-G40-250/230/15/2	100	67	210	505	350	160	225	343	–	–	314	254	–	M12	–	351	100	–	20	28	65	40	1030	530	640	0,349	180
NKP-G40-250/245/18.5/2	100	67	254	549	350	160	225	343	–	–	314	254	–	M12	–	351	100	–	20	28	65	40	1030	530	640	0,349	192
NKP-G40-250/260/22/2	100	74	241	580	350	180	225	343	–	–	345	279	–	M12	–	364	100	–	–	28	65	40	1030	530	640	0,349	223
NKP-G50-125/115/3/2	100	50	–	301	251	132	160	274	100	70	240	190	–	M10	–	–	100	–	–	28	65	50	670	420	540	0,152	48
NKP-G50-125/125/4/2	100	50	–	301	251	132	160	274	100	70	240	190	–	M10	–	–	100	–	–	28	65	50	670	420	540	0,152	42
NKP-G50-125/135/5,5/2	100	50	–	390	300	132	160	313	100	70	240	190	–	M10	–	–	100	20	–	28	65	50	830	430	520	0,186	53
NKP-G50-125/144/7,5/2	100	50	–	437	300	132	160	313	100	70	240	190	–	M10	–	–	100	20	–	28	65	50	830	430	520	0,186	87
NKP-G50-160/153/7.5/2	100	50	–	437	300	160	180	313	100	70	265	212	–	M10	–	–	100	–	–	28	65	50	1030	530	640	0,349	64
NKP-G50-160/169/11/2	100	67	210	505	350	160	180	343	–	–	314	254	–	M12	–	351	100	–	20	28	65	50	1030	530	640	0,349	96
NKP-G50-200/200/15/2	100	67	210	505	350	160	200	343	–	–	314	254	–	M12	–	351	100	–	20	28	65	50	1030	530	640	0,349	176
NKP-G50-200/210/18,5/2	100	67	254	549	350	160	200	343	–	–	314	254	–	M12	–	351	100	–	20	28	65	50	1030	530	640	0,349	187
NKP-G50-200/219/22/2	100	74	241	580	350	160	200	343	–	–	345	279	–	M12	–	364	100	–	–	28	65	50	1030	530	640	0,349	218
NKP-G50-250/230/22/2	100	74	241	580	350	180	225	343	–	–	345	279	–	M12	–	364	100	–	–	28	65	50	1030	530	640	0,349	223
NKP-G50-250/257/30/2	100	85	305	670	400	200	225	343	–	–	388	318	–	M14	–	376	100	–	–	28	65	50	1130	580	740	0,485	351
NKP-G65-125/120-110/4/2	100	65	–	301	286	160	180	274	125	95	280	212	–	M10	–	–	100	–	–	28	80	65	670	420	540	0,152	40
NKP-G65-125/127/5,5/2	100	65	–	390	300	160	180	313	125	95	280	212	–	M10	–	–	100	–	–	28	80	65	830	430	520	0,186	55
NKP-G65-125/137/7,5/2	100	65	–	437	300	160	180	313	125	95	280	212	–	M10	–	–	100	–	–	28	80	65	830	430	520	0,186	94
NKP-G65-160/157/11/2	100	67	210	505	350	160	200	343	–	–	314	254	–	M12	–	351	100	–	20	28	80	65	1030	530	640	0,349	166
NKP-G65-160/173/15/2	100	67	210	505	350	160	200	343	–	–	314	254	–	M12	–	351	100	–	20	28	80	65	1030	530	640	0,349	172
NKP-G65-200/190/18,5/2	100	67	254	549	350	160	225	343	–	–	314	254	–	M12	–	351	100	–	20	28	80	65	1030	530	640	0,349	192
NKP-G65-200/200/22/2	100	74	241	580	350	180	225	343	–	–	345	279	–	M12	–	364	100	–	–	28	80	65	1030	530	640	0,349	223
NKP-G65-200/219/30/2	100	85	305	670	400	200	225	343	–	–	388	318	–	M14	–	376	100	–	–	28	80	65	1130	580	740	0,485	351
NKP-G80-160/147-127/11/2	125	67	210	505	350	160	225	368	–	–	314	254	–	M12	–	351	140	–	20	28	100	80	1030	530	640	0,349	179
NKP-G80-160/153/15/2	125	67	210	505	350	160	225	368	–	–	314	254	–	M12	–	351	140	–	20	28	100	80	1030	530	640	0,349	181
NKP-G80-160/163/18,5/2	125	67	254	549	350	160	225	368	–	–	314	254	–	M12	–	351	140	–	20	28	100	80	1030	530	640	0,349	192
NKP-G80-160/169/22/2	125	74	241	580	350	180	225	368	–	–	345	279	–	M12	–	364	140	–	–	28	100	80	1130	580	740	0,485	221
NKP-G80-200/190/30/2	125	65	305	670	400	180	250	398	125	95	345	280	318	M10	M16	406	140	20	–	28	100	80	1130	580	740	0,485	374

DAB PUMPS se reserva el derecho de efectuar modificaciones sin la obligación de aviso previo.

NKM-G / NKP-G

BOMBAS CENTRÍFUGAS NORMALIZADAS MONOBLOCK

VERSIONES ESPECIALES

MODELO	PRECIO * € Cierre BQQE (1)	PRECIO * € Cierre BQQV (2)	PRECIO * € Cierre BAQV (3)
NKM-G/NKP-G 32/125.1	56	56	29
NKM-G/NKP-G 32/160.1	56	56	29
NKM-G/NKP-G 32/200.1	56	56	29
NKM-G/NKP-G 32/125	56	56	29
NKM-G/NKP-G 32/160	56	56	29
NKM-G/NKP-G 32/200	56	56	29
NKM-G/NKP-G 40/125	56	56	29
NKM-G/NKP-G 40/160	56	56	29
NKM-G/NKP-G 40/200	56	56	29
NKM-G/NKP-G 40/250	56	56	29
NKM-G/NKP-G 50/125	56	56	29
NKM-G/NKP-G 50/160	56	56	29
NKM-G/NKP-G 50/200	56	56	29
NKM-G/NKP-G 50/250	56	56	29
NKM-G/NKP-G 65/125	56	56	29
NKM-G/NKP-G 65/160	56	56	29
NKM-G/NKP-G 65/200	56	56	29
NKM-G/NKP-G 65/250	62	62	31
NKM-G/NKP-G 65/315	62	62	31
NKM-G/NKP-G 80/160	56	56	29
NKM-G/NKP-G 80/200	62	62	31
NKM-G/NKP-G 80/250	62	62	31
NKM-G/NKP-G 80/315	62	62	31
NKM-G/NKP-G 100/200	62	62	31
NKM-G/NKP-G 100/250	62	62	31
NKM-G/NKP-G 100/315	62	62	31
NKM-G/NKP-G 125/250	62	62	31
NKM-G/NKP-G 150/200	62	62	31

CIERRES MECÁNICOS

(1) Ref. Catálogo Técnico
cierre "BQQE versión" = cierre con fuelle de caucho
Carburo silicio / Carburo silicio / EPDM

(2) Ref. Catálogo Técnico
cierre "BQQV versión" = cierre con fuelle de caucho
Carburo silicio / Carburo silicio / Viton

(3) Ref. Catálogo Técnico
cierre "BAQV versión" = cierre con fuelle de caucho
Carbón / Carburo silicio / Viton

*** ESTOS PRECIOS SE DEBEN SUMAR AL PRECIO DE VENTA AL PÚBLICO DE LA VERSIÓN ESTÁNDAR**

MODELO	PRECIO * € CATAFORESIS
NKM-G/NKP-G 32/125.1	158
NKM-G/NKP-G 32/160.1	158
NKM-G/NKP-G 32/200.1	158
NKM-G/NKP-G 32/125	158
NKM-G/NKP-G 32/160	158
NKM-G/NKP-G 32/200	158
NKM-G/NKP-G 40/125	213
NKM-G/NKP-G 40/160	213
NKM-G/NKP-G 40/200	213
NKM-G/NKP-G 40/250	213
NKM-G/NKP-G 50/125	213
NKM-G/NKP-G 50/160	213
NKM-G/NKP-G 50/200	213
NKM-G/NKP-G 50/250	213
NKM-G/NKP-G 65/125	276
NKM-G/NKP-G 65/160	276
NKM-G/NKP-G 65/200	276
NKM-G/NKP-G 65/250	276
NKM-G/NKP-G 65/315	276
NKM-G/NKP-G 80/160	316
NKM-G/NKP-G 80/200	316
NKM-G/NKP-G 80/250	316
NKM-G/NKP-G 80/315	316
NKM-G/NKP-G 100/200	371
NKM-G/NKP-G 100/250	371
NKM-G/NKP-G 100/315	371
NKM-G/NKP-G 125/250	371
NKM-G/NKP-G 150/200	502

REVESTIMIENTO EN CATAFORESIS DE LAS PARTES EN CONTACTO CON EL LÍQUIDO

PARA VERSIONES CON TURBINA DE BRONCE

*** ESTOS PRECIOS SE DEBEN SUMAR AL PRECIO DE VENTA AL PÚBLICO DE LA VERSIÓN CON RODETE DE BRONCE**

DAB PUMPS se reserva el derecho de efectuar modificaciones sin la obligación de aviso previo.

KDN

BOMBAS CENTRÍFUGAS NORMALIZADAS

Bombas centrífugas normalizadas monocelular, diseñadas para cubrir una amplia gama de aplicaciones:
- Suministro de agua.
- Circulación de agua caliente para calefacción
- Circulación de agua fría para acondicionamiento y refrigeración.
- Trasiego de líquidos en agricultura, horticultura y en la industria.
- Realización de grupos de bombeo.

Estas bombas pueden acoplarse a un motor eléctrico de dos o de cuatro polos y montarse sobre una bancada de chapa estampada conforme a EN 23661.
Cuerpo de fundición en espiral, monocelular, de conformidad con la norma DIN-EN 733 (ex DIN 24255), tapa porta-cierre y soporte del motor de fundición, bridas de conformidad con la norma DIN 2533 (DIN 2532 para el modelo DN 200).
Rodete de fundición (bronce bajo pedido), cerrado y equilibrado dinámicamente con compensación del empuje axial mediante orificios de equilibrio, funcionamiento (bajo pedido) con anillos de desgaste intercambiables. Eje de la bomba de acero inoxidable sostenido por dos cojinetes de bola sobradamente dimensionados, engrasados de por vida y montados en una cámara especial en el interior del soporte. Dispositivo de cierre estándar: cierre mecánico normalizado según la norma DIN 24960 de carbono/carburo de silicio con juntas tóricas OR de EPDM.

Velocidad de rotación 1450 - 2900 1/min.

Rango de funcionamiento
de 1 a 420 m^3/h con alturas de elevación de hasta 100 metros.

Líquido bombeado limpio, sin sustancias sólidas ni abrasivas, no viscoso, no agresivo, no cristalizado y químicamente neutro, con características similares al agua.

Rango de temperatura del líquido
de -10°C a +140°C.

Temperatura ambiente máxima +40°C.

Presión máxima de trabajo
16 bar - 1600 kPa (para DN 200 máx. 10 bar).

Bridas
PN 16 DIN 2533 - PN 10 DIN 2532 para DN 200

Instalación
en posición horizontal.

DISPONIBLE MODELO COMPLETO CON MOTOR (CONSULTE CON NUESTRA RED DE VENTAS) O SOLO PARTE HIDRÁULICA

IE3 ≥ 0,75 kW

ACCESORIOS PÁG. 221

KDN - *PARTE HIDRÁULICA*

MODELO	CÓDIGO TURBINA FUNDICIÓN	PRECIO €	CÓDIGO TURBINA BRONCE	PRECIO €	DNA	DNM	PESO Kg.
KDN32-125.1	1D1K11000	**1.412**	1D1K21000	**1.519**	50	32	37
KDN32-125	1D1111000	**1.422**	1D1121000	**1.532**	50	32	37
KDN32-160.1	1D1L11000	**1.481**	1D1L21000	**1.698**	50	32	38
KDN32-160	1D1211000	**1.490**	1D1221000	**1.710**	50	32	38
KDN32-200.1	1D1M11000	**1.577**	1D1M21000	**1.838**	50	32	38
KDN32-200	1D1311000	**1.587**	1D1321000	**1.847**	50	32	48
KDN40-125	1D2111000	**1.509**	1D2121000	**1.642**	65	40	40
KDN40-160	1D2211000	**1.578**	1D2221000	**1.803**	65	40	41
KDN40-200	1D2311000	**1.642**	1D2321000	**1.912**	65	40	52
KDN40-250	1D2411000	**1.778**	1D2421000	**2.165**	65	40	58
KDN50-125	1D3111000	**1.586**	1D3121000	**1.729**	65	50	42
KDN50-160	1D3211000	**1.632**	1D3221000	**1.869**	65	50	44
KDN50-200	1D3311000	**1.684**	1D3321000	**1.980**	65	50	52
KDN50-250	1D3411000	**1.824**	1D3421000	**2.224**	65	50	60
KDN65-125	1D4111000	**1.646**	1D4121000	**1.807**	80	65	47
KDN65-160	1D4211000	**1.675**	1D4221000	**1.935**	80	65	49
KDN65-200	1D4311000	**1.801**	1D4321000	**2.123**	80	65	58
KDN65-250	1D4411000	**2.320**	1D4421000	**2.835**	80	65	99
KDN65-315	1D4511000	**2.780**	1D4521000	**3.429**	80	65	114
KDN80-160	1D5211000	**1.826**	1D5221000	**2.110**	100	80	57
KDN80-200	1D5311000	**2.136**	1D5321000	**2.480**	100	80	82
KDN80-250	1D5411000	**2.618**	1D5421000	**3.157**	100	80	107
KDN80-315	1D5511000	**2.988**	1D5521000	**3.657**	100	80	124
KDN100-200	1D6311000	**2.480**	1D6321000	**2.882**	125	100	98
KDN100-250	1D6411000	**2.793**	1D6421000	**3.368**	125	100	115
KDN100-315	1D6511000	**3.254**	1D6521000	**3.955**	125	100	133
KDN125-250	1D7411000	**3.189**	1D7421000	**3.842**	150	125	133
KDN150-200	1D8311000	**4.165**	1D8321000	**4.647**	200	150	178

DAB PUMPS se reserva el derecho de efectuar modificaciones sin la obligación de aviso previo.

KDN

BOMBAS CENTRÍFUGAS NORMALIZADAS

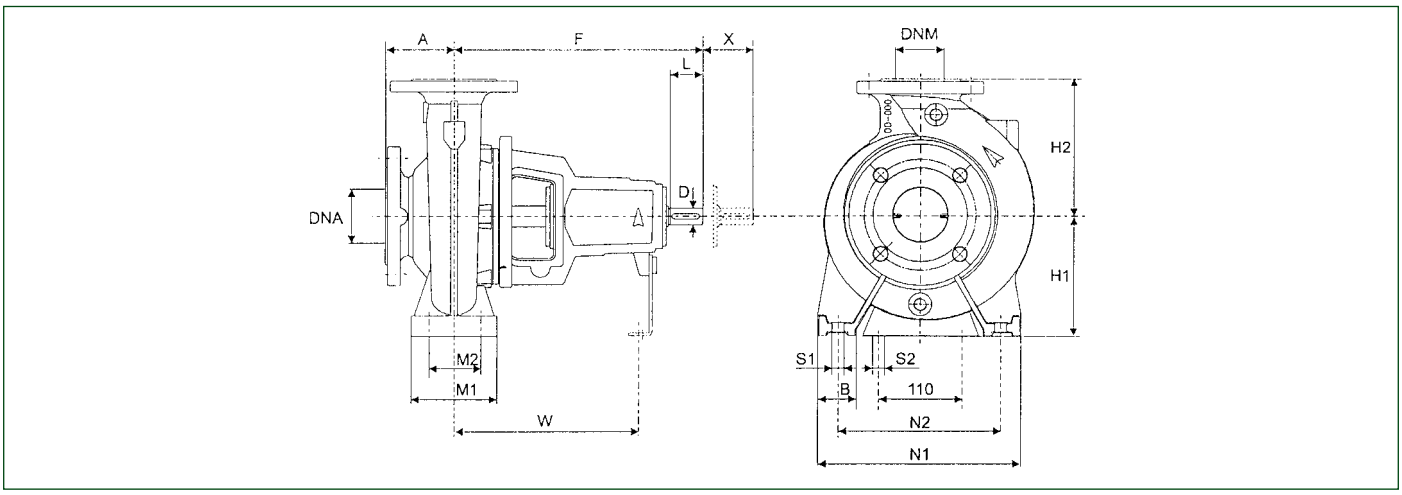

MODELO	max 1450 min^{-1}		max 2900 min^{-1}		DIM. BRIDAS		DIMENSIONES BOMBA				DIMENSIONES SOPORTE						AGUJEROS PERNOS		EXTREMIDAD EJE		X	PESO Kg
	Q m^3/h	H m	Q m^3/h	H m	DNA	DNM	A	F	H1	H2	B	M1	M2	N1	N2	W	S1	S2	D	L		
KDN 32-125.1	10,5	5,5	20,9	22	50	32	80	360	112	140	50	100	70	190	140	260	M12	M12	24	50	100	37
KDN 32-125	13,6	5,8	28	22,8																		36
KDN 32-160.1	8,7	8,3	17,5	33					132	160				240	190							38
KDN 32-160	15,9	8,6	31	34																		38
KDN 32-200.1	8,5	11,4	18	45					160	180												46
KDN 32-200	17,7	13,2	35,5	52,5																		46
KDN 40-125	21,8	5,6	46	21,5	65	40	80	360	112	140	50	100	70	210	160	260	M12	M12	24	50	100	39
KDN 40-160	25,8	9,2	50	37,2					132	160				240	190							41
KDN 40-200	29	12,6	57	51			100		160	180				265	212							49
KDN 40-250	31	19,1	62	77					180	225	65	125	95	320	250							57
KDN 50-125	41	5,4	83	21,5	65	50	100	360	132	160	50	100	70	240	190	260	M12	M12	24	50	100	42
KDN 50-160	43,3	9,3	87,5	37					160	180				265	212							44
KDN 50-200	41	14	81	56						200												51
KDN 50-250	49	19,1	100	76					180	225	65	125	95	320	250							59
KDN 65-125	57	5,2	114	21	80	65	100	360	160	180	65	125	95	280	212	260	M12	M12	24	50	100	46
KDN 65-160	61	8,6	121	34,5						200												47
KDN 65-200	62	14,8	123	59					180	225				320	250						140	66
KDN 65-250	65,4	20	129	81				470	200	250	80	160	120	360	280	340	M16		32	80		93
KDN 65-315	84	31,5	–	–			125		225	280				400	315							112
KDN 80-160	101	8,1	195	33,5	100	80	125	360	180	225	65	125	95	320	250	260	M12	M12	24	50	140	55
KDN 80-200	101	14,4	200	57,5				470		250				345	280	340			32	80		84
KDN 80-250	103	23	215	88					200	280	80	160	120	400	315		M16					104
KDN 80-315	136	35	–	–					250	315												122
KDN 100-200	163	13,4	315	53	125	100	125	470	200	280	80	160	120	360	280	340	M16	M12	32	80	140	96
KDN 100-250	159	21,8	313	87			140		225					400	315							111
KDN 100-315	187	34,1	–	–					250	315												126
KDN 125-250	289	20,5	–	–	150	125	140	470	250	355	80	160	120	400	315	340	M16	M12	32	80	140	135
KDN 150-200	378	10	–	–	200	150	160	470	280	400	100	200	150	550	450	340	M20	M12	32	80	140	178

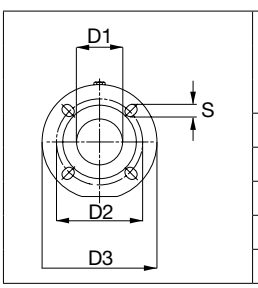

	Diametro nominal (DN)								
	DIN 2533 PN 16								DIN 2533 PN 10
	32	40	50	65	80	100	125	150	200
D1	32	40	50	65	80	100	125	150	200
D2	100	110	125	145	160	180	210	240	295
D3	140	150	165	185	200	220	250	285	340
S	18	18	18	18	18	18	18	22	22
N° AGUJ.	4	4	4	4	8	8	8	8	8

DAB PUMPS se reserva el derecho de efectuar modificaciones sin la obligación de aviso previo.

KDN

BOMBAS CENTRÍFUGAS NORMALIZADAS

VERSIONES ESPECIALES

MODELO	PRECIO * € Cierre BQQE (1)	PRECIO * € Cierre BQQV (2)	PRECIO * € Cierre BAQV (3)
KDN32-125.1	56	56	29
KDN32-125	56	56	29
KDN32-160.1	56	56	29
KDN32-160	56	56	29
KDN32-200.1	56	56	29
KDN32-200	56	56	29
KDN40-125	56	56	29
KDN40-160	56	56	29
KDN40-200	56	56	29
KDN40-250	56	56	29
KDN50-125	56	56	29
KDN50-160	56	56	29
KDN50-200	56	56	29
KDN50-250	56	56	29
KDN65-125	56	56	29
KDN65-160	56	56	29
KDN65-200	56	56	29
KDN65-250	63	63	31
KDN65-315	63	63	31
KDN80-160	56	56	29
KDN80-200	63	63	31
KDN80-250	63	63	31
KDN80-315	63	63	31
KDN100-200	63	63	31
KDN100-250	63	63	31
KDN100-315	63	63	31
KDN125-250	63	63	31
KDN150-200	63	63	31

CIERRES MECÁNICOS

(1) Ref. Catálogo Técnico
cierre "BQQE versión"
cierre con fuelle de caucho
Carburo silicio / Carburo silicio / EPDM

(2) Ref. Catálogo Técnico
cierre "BQQV versión"
cierre con fuelle de caucho
Carburo silicio / Carburo silicio / Viton

(3) Ref. Catálogo Técnico
cierre "BAQV versión"
cierre con fuelle de caucho
Carbón / Carburo silicio / Viton

REVESTIMIENTO EN CATAFORESIS DE LAS PARTES EN CONTACTO CON EL LÍQUIDO

PARA VERSIONES CON TURBINA DE BRONCE

MODELO	PRECIO * € CATAFORESIS
KDN32-125.1	158
KDN32-125	158
KDN32-160.1	158
KDN32-160	158
KDN32-200.1	158
KDN32-200	158
KDN40-125	213
KDN40-160	213
KDN40-200	213
KDN40-250	213
KDN50-125	213
KDN50-160	213
KDN50-200	213
KDN50-250	213
KDN65-125	276
KDN65-160	276
KDN65-200	276
KDN65-250	276
KDN65-315	276
KDN80-160	316
KDN80-200	316
KDN80-250	316
KDN80-315	316
KDN100-200	371
KDN100-250	371
KDN100-315	371
KDN125-250	371
KDN150-200	502

CON ANILLOS DE FRICCIÓN

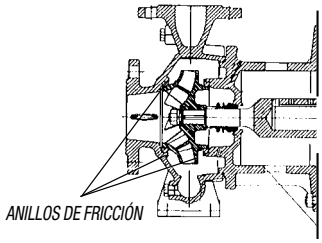

MODELO	PRECIO * € ANILLOS
KDN32-125.1	87
KDN32-125	87
KDN32-160.1	164
KDN32-160	164
KDN32-200.1	164
KDN32-200	164
KDN40-125	164
KDN40-160	164
KDN40-200	164
KDN40-250	164
KDN50-125	169
KDN50-160	169
KDN50-200	169
KDN50-250	169
KDN65-125	173
KDN65-160	173
KDN65-200	173
KDN65-250	206
KDN65-315	206
KDN80-160	221
KDN80-200	221
KDN80-250	221
KDN80-315	221
KDN100-200	228
KDN100-250	228
KDN100-315	228
KDN125-250	285
KDN150-200	285

CON ACOPLAMIENTO ESPACIADOR

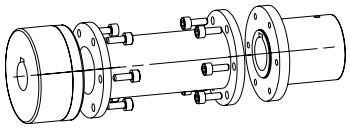

MODELO	PRECIO * € ESPACIADOR
KDN32-125.1	519
KDN32-125	519
KDN32-160.1	519
KDN32-160	519
KDN32-200.1	519
KDN32-200	519
KDN40-125	519
KDN40-160	519
KDN40-200	519
KDN40-250	519
KDN50-125	519
KDN50-160	519
KDN50-200	519
KDN50-250	519
KDN65-125	519
KDN65-160	519
KDN65-200	519
KDN65-250	818
KDN65-315	818
KDN80-160	519
KDN80-200	818
KDN80-250	818
KDN80-315	818
KDN100-200	818
KDN100-250	818
KDN100-315	818
KDN125-250	818
KDN150-200	818

*** ESTOS PRECIOS SE DEBEN SUMAR AL PRECIO DE VENTA AL PÚBLICO DE LA VERSIÓN ESTÁNDAR ***

DAB PUMPS se reserva el derecho de efectuar modificaciones sin la obligación de aviso previo.

KDN OVERSIZE

BOMBAS CENTRÍFUGAS NORMALIZADAS

Bomba centrífuga con cuerpo en espiral monocelular no auto aspirante, con boca de aspiración axial, boca de impulsión radial y eje horizontal. Las bombas KDN tienen dimensiones y prestaciones nominales según la norma EN 733 (10 bar), pero están diseñadas para el funcionamiento con 16 bar si el tipo de cierre mecánico lo permite.
Las bridas de aspiración y de descarga son de conformidad con la norma EN 7005 PN 10 ó 16. Todas las bombas están equilibradas dinámicamente según la norma ISO 1940 clase 6.3 y las turbinas están equilibradas hidráulicamente. La bomba y el motor están instalados en una única base de conformidad con la norma EN 23 661 completamente de acero soldado. Disponen de base con perfiles soldados de acero. Gracias al diseño especial de la bomba, los cojinetes, el rotor y el cierre mecánico pueden desmontarse sin tener que desmontar el cuerpo de la bomba de la tubería (back-pull-out design).
Suministradas con motor asincrónico cerrado y refrigerado con ventilación exterior de 2, 4 ó 6 polos.
Protección eléctrica: según las normas incorporadas por la DIRECTIVA COMPATIBILIDAD ELECTROMAGNÉTICA CEE 89/336 y siguientes modificaciones, DIRECTIVA BAJA TENSIÓN CEE 73/23 y siguientes modificaciones y normas IEC 2-3.

Caudal máximo 3200 m³/h.
Altura de elevación máxima 158 m.
Temperatura del líquido de -20°C a +120°C.
Presión de trabajo máximo 10 o 16 bar.
Presión de aspiración máximo 9 bar.
Máximo 7 bar para turbinas de 400 mm o superiores.

DISPONIBLE MODELO COMPLETO CON MOTOR O SOLO PARTE HIDRÁULICA, CONSULTE CON NUESTRA RED DE VENTAS

IE3 ≥ 0,75 kW

KDN OVERSIZE - 2 POLOS

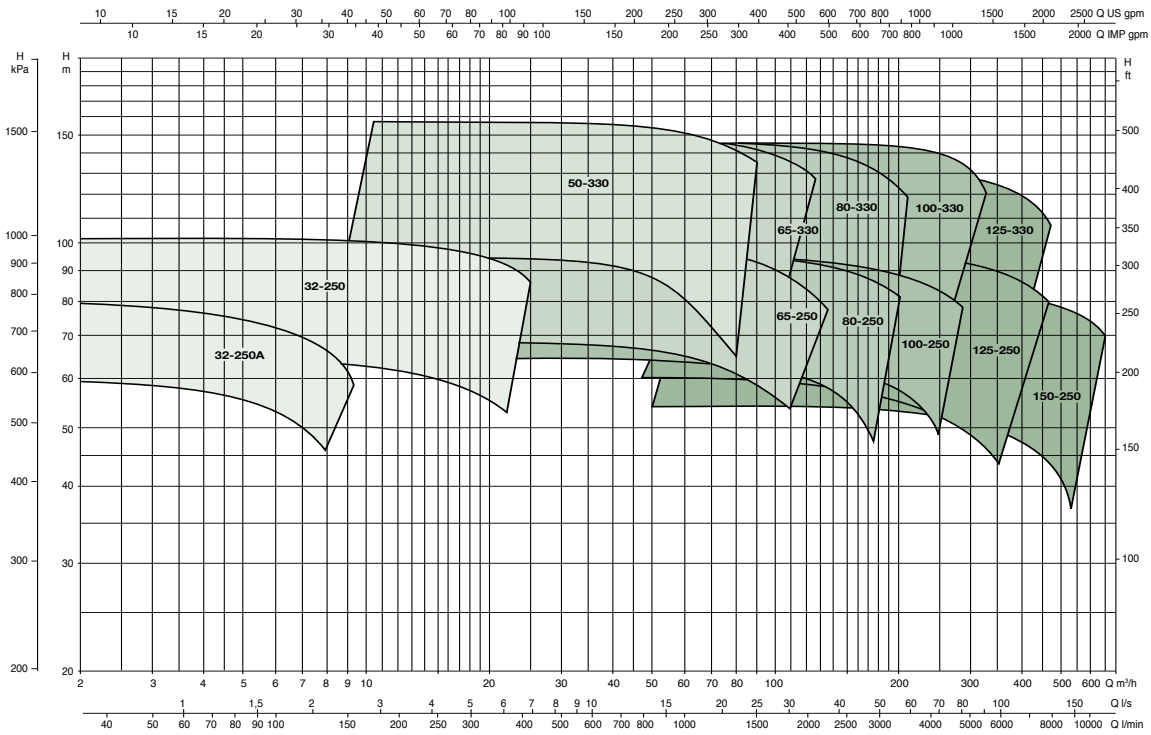

≅ 2900 1/min

DAB PUMPS se reserva el derecho de efectuar modificaciones sin la obligación de aviso previo.

KDN OVERSIZE

BOMBAS CENTRÍFUGAS NORMALIZADAS

KDN OVERSIZE - 4 POLOS

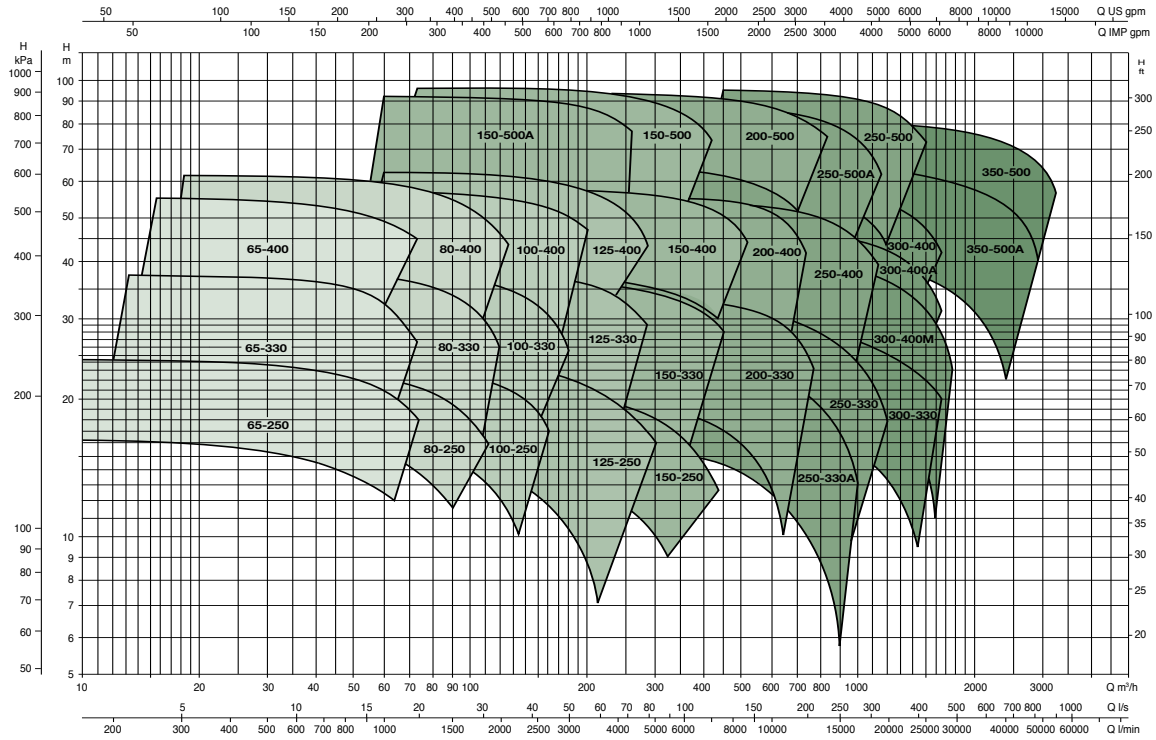

≅1450 1/min

KDN OVERSIZE - 6 POLOS

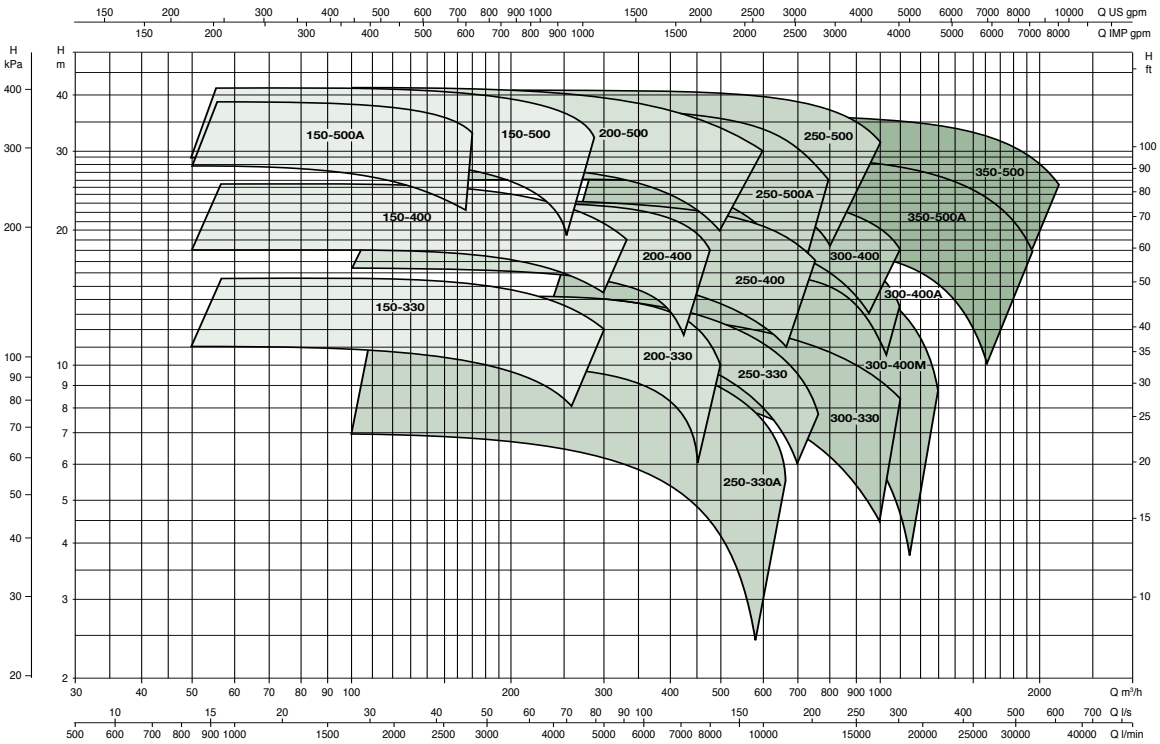

≅ 970 1/min

BOMBAS CENTRÍFUGAS

DAB PUMPS se reserva el derecho de efectuar modificaciones sin la obligación de aviso previo.

KVC / KVCX

BOMBAS CENTRÍFUGAS MULTICELULARES DE EJE VERTICAL

KVC

KVCX

Bomba centrífuga multicelular vertical idónea para suministro hidráulico en pequeñas y medianas instalaciones. Apropiadas para grupos de presurización, alimentación de calderas, sistemas de riego por aspersión y de superficie, sistemas contra incendios y de lavado, transporte de condensados y agua de refrigeración. Diseño innovador y robusto.

KVC: Cuerpo aspiración/impulsión de tecnopolímero con bocas de aspiración e impulsión IN-LINE con inserción metálica roscada.

KVCX: Cuerpo aspiración de tecnopolímero con inserción metálica roscada; impulsión roscada de acero inoxidable sobre la camisa de la bomba.

Rodetes, cuerpos difusores y difusores de tecnopolímero, completamente inoxidables. Camisa de la bomba, anillos de fricción y disco porta-cierre de acero inoxidable AISI 304. Cierre mecánico de carbón/cerámica, montado en la prolongación del eje del motor de acero inoxidable AISI 303. Motor asíncrono cerrado y refrigerado por ventilación externa. Rotor montado sobre cojinetes de bolas engrasados de por vida y sobredimensionados para garantizar un funcionamiento silencioso y una larga duración.

Protección termoamperimétrica incorporada y condensador permanente en la versión monofásica.

Protección para la versión trifásica a cargo del usuario.

Construcción según las normativas IEC 2-3 y IEC 61-69 (EN 60335-2-41).

Grado de protección IP 55.

Clase de aislamiento F.

Tensión de serie
Monofásico 220-240 V / 50 Hz.
Trifásico 230-400 V / 50 Hz.

Rango de funcionamiento de 50 a 200 l/min. con alturas de elevación de hasta 113 m.

Líquido bombeado limpio, sin sustancias sólidas ni abrasivas, no viscoso, no agresivo, no cristalizado, químicamente neutro, con características similares al agua.

Rango de temperatura del líquido
de 0°C a +35°C para uso doméstico (EN 60335-2-41 normativa seguridad).
de 0°C a +40°C para otros usos.

Temperatura ambiente máxima +40°C.

Presión máxima de trabajo
12 bar (1200 kPa).

Instalación fija, en posición vertical u horizontal, siempre y cuando el motor esté montado sobre la bomba.

WRAS APPROVED PRODUCT

IE3 ≥ 0,75 kW

ACCESORIOS PÁG. 221

MODELO	CÓDIGO KVC	CÓDIGO KVCX	PRECIO €	DATOS ELÉCTRICOS							DATOS HIDRÁULICOS							
				ALIMENT, 50 Hz	P2 NOM, kW	P2 NOM, HP	In A	rpm	CONDEN, µF	CONDEN, Vc	m³/h	0	0,6	1,2	1,8	2,4	3	3,6	3,9
											l/min	0	10	20	30	40	50	60	65
KVC/KVCX 15-30 M	60183593	60183573	**472**	1x220-240V ~	0,25	0,34	2,8	2800	14	450	H (m)	21,5	21,3	20,5	19,0	16,9	14,2	10,8	8,9
KVC/KVCX 25-30 M	60183412	60183576	**482**	1x220-240V ~	0,37	0,5	3,4	2800	14	450		29,0	28,6	27,4	25,3	22,4	18,5	13,6	10,7
KVC/KVCX 35-30 M	60183595	60183578	**496**	1x220-240V ~	0,45	0,6	4,1	2800	14	450		40,2	39,3	37,3	34,1	29,8	24,3	17,4	13,5
KVC/KVCX 45-30 M	60183413	60183580	**514**	1x220-240V ~	0,65	0,88	5,2	2800	20	450		49,7	48,7	46,5	43,1	38,4	32,1	24,2	19,6
KVC/KVCX 50-30 M	60183597	60183582	**575**	1x220-240V ~	0,75	1,0	5,9	2800	20	450		61,5	59,9	56,8	52,2	46,0	38,0	28,3	22,7
KVC/KVCX 60-30 M	60183414	60183584	**668**	1x220-240V ~	0,9	1,2	6,7	2800	25	450		69,6	67,6	64,0	58,5	51,1	41,8	30,3	23,8
KVC/KVCX 65-30 M	60183415	60183586	**702**	1x220-240V ~	1	1,36	7	2800	25	450		78,4	76,8	73,5	68,4	61,2	51,9	40,1	33,3
KVC/KVCX 15-30 T	60204212	60204211	**467**	3x230/400V ~	0,25	0,34	2,2 - 1,2	2800	-	-		21,5	21,3	20,5	19,0	16,9	14,2	10,8	8,9
KVC/KVCX 25-30 T	60204209	60204210	**478**	3x230/400V ~	0,37	0,5	2,4 - 1,4	2800	-	-		29,0	28,6	27,4	25,3	22,4	18,5	13,6	10,7
KVC/KVCX 35-30 T	60204214	60204213	**490**	3x230/400V ~	0,45	0,6	2,8 - 1,6	2800	-	-		40,2	39,3	37,3	34,1	29,8	24,3	17,4	13,5
KVC/KVCX 45-30 T	60204216	60204215	**507**	3x230/400V ~	0,65	0,88	3 - 1,7	2800	-	-		47,1	45,9	43,5	39,8	34,7	28,0	19,6	14,7
KVC/KVCX 50-30 T	60183599	60183588	**625**	3x230/400V ~	0,75	1,0	3,5 - 2	2800	-	-		61,5	59,9	56,8	52,2	46,0	38,0	28,3	22,7
KVC/KVCX 60-30 T	60183600	60183589	**728**	3x230/400V ~	0,9	1,2	3,8 - 2,2	2800	-	-		69,6	67,6	64,0	58,5	51,1	41,8	30,3	23,8
KVC/KVCX 65-30 T	60183601	60183590	**762**	3x230/400V ~	1	1,36	4,3 - 2,5	2800	-	-		78,4	76,8	73,5	68,4	61,2	51,9	40,1	33,3

KVC (BOCAS EN LÍNEA)
KVCX (ASPIRACIÓN INFERIOR, IMPULSIÓN SUPERIOR)

DAB PUMPS se reserva el derecho de efectuar modificaciones sin la obligación de aviso previo.

KVC / KVCX

BOMBAS CENTRÍFUGAS MULTICELULARES DE EJE VERTICAL

MODELO	CÓDIGO KVC	CÓDIGO KVCX	PRECIO €	DATOS ELÉCTRICOS							DATOS HIDRÁULICOS									
				ALIMENT. 50 Hz	P2 NOM.		In A	rpm	CONDEN.		m³/h	0	0,6	1,2	1,8	2,4	3	3,3	3,9	4,8
					kW	HP			µF	Vc	l/min	0	10	20	30	40	50	55	65	80
KVC/KVCX 20-50 M	102990360	102980360	**483**	1x220-240 V ~	0,37	0,5	2,5	2800	14	450	H (m)	27,4	26,9	26,0	24,9	23,1	21,1	19,8	16,9	11,4
KVC/KVCX 30-50 M	102990100	102980100	**500**	1x220-240 V ~	0,55	0,75	4	2800	14	450		41,1	40,3	39,0	37,3	34,7	31,6	29,7	25,3	17,1
KVC/KVCX 40-50 M	102990120	102980120	**528**	1x220-240 V ~	0,8	1,1	5,6	2800	20	450		54,9	53,7	52,0	49,7	46,3	42,1	39,6	33,7	22,9
KVC/KVCX 55-50 M	102990140	102980140	**554**	1x220-240 V ~	1	1,36	6,4	2800	25	450		68,6	67,1	65,0	62,1	57,9	52,7	49,5	42,1	28,6
KVC/KVCX 65-50 M	102990160	102980160	**675**	1x220-240 V ~	1,1	1,5	7,4	2800	31,5	450		82,3	80,6	78,0	74,6	69,4	63,2	59,4	50,6	34,3
KVC/KVCX 75-50 M	102990180	102980180	**696**	1x220-240 V ~	1,5	2	9	2800	31,5	450		96,0	94,0	91,0	87,0	81,0	73,8	69,3	59,0	40,0
KVC/KVCX 20-50 T	60204203	60204200	**479**	3x230/400V ~	0,37	0,5	1,7-1	2800	-	-		27,4	26,9	26,0	24,9	23,1	21,1	19,8	16,9	11,4
KVC/KVCX 30-50 T	60204198	60204196	**492**	3x230/400V ~	0,55	0,75	2,4-1,4	2800	-	-		41,1	40,3	39,0	37,3	34,7	31,6	29,7	25,3	17,1
KVC/KVCX 40-50 T	60179400	60179402	**573**	3x230/400V ~	0,8	1,1	4,1-2,4	2800	-	-		54,9	53,7	52,0	49,7	46,3	42,1	39,6	33,7	22,9
KVC/KVCX 55-50 T	60179398	60179403	**599**	3x230/400V ~	1	1,36	4,7-2,7	2800	-	-		68,6	67,1	65,0	62,1	57,9	52,7	49,5	42,1	28,6
KVC/KVCX 65-50 T	60179914	60179919	**722**	3x230/400V ~	1,1	1,5	5,9-3,4	2800	-	-		82,3	80,6	78,0	74,6	69,4	63,2	59,4	50,6	34,3
KVC/KVCX 75-50 T	60179915	60179917	**748**	3x230/400V ~	1,5	2	6,6-3,8	2800	-	-		96,0	94,0	91,0	87,0	81,0	73,8	69,3	59,0	40,0

MODELO	CÓDIGO KVC	CÓDIGO KVCX	PRECIO €	DATOS ELÉCTRICOS							DATOS HIDRÁULICOS												
				ALIMENT. 50 Hz	P2 NOM.		In A	rpm	CONDEN.		m³/h	0	0,6	1,2	1,8	2,4	3	3,6	4,2	5,4	7,2	8,4	9
					kW	HP			µF	Vc	l/min	0	10	20	30	40	50	60	70	90	120	140	150
KVC/KVCX 20-80 M	60183688	60183676	**493**	1x220-240V ~	0,55	0,75	4,2	2800	14	450	H (m)	25,0	24,8	24,4	23,8	23,1	22,3	21,3	20,1	17,3	11,9	7,4	4,8
KVC/KVCX 30-80 M	60183401	60183678	**522**	1x220-240V ~	0,9	1,2	6,5	2800	25	450		36,9	36,9	36,6	36,1	35,3	34,3	33,1	31,6	27,8	20,3	14,2	10,7
KVC/KVCX 40-80 M	60183402	60183680	**549**	1x220-240V ~	1,1	1,5	7,4	2800	31,5	450		50,1	49,7	49,0	48,0	46,7	45,1	43,2	41,0	35,7	25,5	17,1	12,5
KVC/KVCX 45-80 M	60183403	60183682	**684**	1x220-240V ~	1,5	2	9,6	2800	40	450		64,6	64,5	63,9	63,0	61,7	60,0	57,9	55,5	49,3	37,1	26,8	21,1
KVC/KVCX 55-80 M	60183404	60183684	**724**	1x220-240V ~	1,85	2,5	11,2	2800	40	450		76,1	75,8	75,1	73,9	72,2	70,0	67,4	64,3	56,7	41,8	29,5	22,7
KVC/KVCX 20-80 T	60204205	60204207	**488**	3x230/400V ~	0,55	0,75	2,8 - 1,6	2800	-	-		25,0	24,8	24,4	23,8	23,1	22,3	21,3	20,1	17,3	11,9	7,4	4,8
KVC/KVCX 30-80 T	60183411	60183812	**563**	3x230/400V ~	0,9	1,2	3,8 - 2,2	2800	-	-		36,9	36,9	36,6	36,1	35,3	34,3	33,1	31,6	27,8	20,3	14,2	10,7
KVC/KVCX 40-80 T	60183804	60183795	**597**	3x230/400V ~	1	1,36	4,5 - 2,6	2800	-	-		50,1	49,7	49,0	48,0	46,7	45,1	43,2	41,0	35,7	25,5	17,1	12,5
KVC/KVCX 45-80 T	60183805	60183796	**721**	3x230/400V ~	1,5	2	6 - 3,4	2800	-	-		64,6	64,5	63,9	63,0	61,7	60,0	57,9	55,5	49,3	37,1	26,8	21,1
KVC/KVCX 55-80 T	60183806	60183797	**734**	3x230/400V ~	1,85	2,5	6,8 - 3,9	2800	-	-		76,1	75,8	75,1	73,9	72,2	70,0	67,4	64,3	56,7	41,8	29,5	22,7
KVC/KVCX 65-80 T	60183807	60183798	**778**	3x230/400V ~	2,2	3	7,7 - 4,4	2800	-	-		88,6	88,0	86,9	85,5	83,5	81,2	78,3	75,0	67,0	51,1	37,9	30,5

MODELO	CÓDIGO KVC	CÓDIGO KVCX	PRECIO €	DATOS ELÉCTRICOS							DATOS HIDRÁULICOS												
				ALIMENT. 50 Hz	P2 NOM.		In A	rpm	CONDEN.		m³/h	0	3	3,3	3,9	4,8	5,4	6	7,2	8,4	9,6	10,8	12
					kW	HP			µF	Vc	l/min	0	50	55	65	80	90	100	120	140	160	180	200
KVC/KVCX 25-120 M	102990400	102980400	**547**	1x220-240 V ~	1	1,36	6,5	2800	25	450	H (m)	30,4	29,6	29,3	28,7	27,7	26,9	25,9	23,2	19,9	16,4	12,0	7,0
KVC/KVCX 35-120 M	102990420	102980420	**624**	1x220-240 V ~	1,1	1,5	7,4	2800	31,5	450		46,2	44,0	43,7	42,7	40,9	39,3	37,4	33,7	29,4	24,2	18,0	11,0
KVC/KVCX 45-120 M	102990440	102980440	**762**	1x220-240 V ~	1,85	2,5	12	2800	40	450		62,4	59,1	58,6	57,5	55,3	53,4	51,4	46,2	40,6	34,0	26,3	17,0
KVC/KVCX 25-120 T	60179878	60179880	**585**	3x230/400V ~	1	1,36	5-2,9	2800	-	-		30,4	29,6	29,3	28,7	27,7	26,9	25,9	23,2	19,9	16,4	12,0	7,0
KVC/KVCX 35-120 T	60179872	60179866	**668**	3x230/400V ~	1,1	1,5	6,4-3,7	2800	-	-		46,2	44,0	43,7	42,7	40,9	39,3	37,4	33,7	29,4	24,2	18,0	11,0
KVC/KVCX 45-120 T	60179863	60179376	**790**	3x230/400V ~	1,85	2,5	7,6-4,4	2800	-	-		62,4	59,1	58,6	57,5	55,3	53,4	51,4	46,2	40,6	34,0	26,3	17,0
KVC/KVCX 60-120 T	60179867	60179856	**810**	3x230/400V ~	2,2	3	9-5,2	2800	-	-		78,0	73,9	73,3	71,5	68,3	65,9	63,2	58,0	51,0	43,4	35,0	24,5
KVC/KVCX 70-120 T	60179876	60179871	**936**	3x230/400V ~	3	4	10,9-6,3	2800	-	-		95,0	89,8	88,9	86,8	83,2	80,5	77,9	71,7	63,9	54,7	44,0	31,0
KVC/KVCX 85-120 T	60179865	60179860	**966**	3x230/400V ~	3	4	12,3-7,1	2800	-	-		112,7	105,7	104,5	101,9	97,5	94,1	89,9	81,6	72,1	61,2	48,9	34,0

KVC (BOCAS EN LÍNEA)
KVCX (ASPIRACIÓN INFERIOR, IMPULSIÓN SUPERIOR)

DAB PUMPS se reserva el derecho de efectuar modificaciones sin la obligación de aviso previo.

KVC / KVCX

BOMBAS CENTRÍFUGAS MULTICELULARES DE EJE VERTICAL

KVC
1

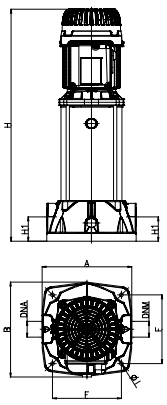

KVC
2

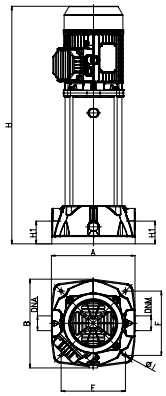

MODELO	DISEÑO EXTERIOR	A	B	F	H	H1	H2	Ø I	DNA	DNM	DIMENSIONES EMBALAJE			VOLUMEN m^3	PESO KG
											L/A	L/B	H		
KVC 15-30 M - T	1	221	250	170	505	60	-	9	G 1" ¼	G 1" ¼	300	360	600	0,065	14,7
KVC 25-30 M - T	1	221	250	170	505	60	-	9	G 1" ¼	G 1" ¼	300	360	600	0,065	14,7
KVC 35-30 M - T	1	221	250	170	560	60	-	9	G 1" ¼	G 1" ¼	300	360	600	0,065	14,5
KVC 45-30 M - T	1	221	250	170	560	60	-	9	G 1" ¼	G 1" ¼	300	360	600	0,065	14,9
KVC 50-30 M - T	1	221	250	170	652	60	-	9	G 1" ¼	G 1" ¼	300	360	745	0,08	17,5
KVC 60-30 M - T	1	221	250	170	652	60	-	9	G 1" ¼	G 1" ¼	300	360	745	0,08	17,3
KVC 65-30 M	1	221	250	170	679	60	-	9	G 1" ¼	G 1" ¼	300	360	745	0,08	18,9
KVC 65-30 T	1	221	250	170	679	60	-	9	G 1" ¼	G 1" ¼	300	360	745	0,08	18,5
KVC 20-50 M - T	1	221	235	170	450	60	–	9	G 1" ¼	G 1" ¼	300	360	600	0,065	13,5
KVC 30-50 M - T	1	221	235	170	478	60	–	9	G 1" ¼	G 1" ¼	300	360	600	0,065	13,7
KVC 40-50 M - T	1	221	235	170	505	60	–	9	G 1" ¼	G 1" ¼	300	360	656	0,071	15,8
KVC 55-50 M - T	1	221	235	170	533	60	–	9	G 1" ¼	G 1" ¼	300	360	656	0,071	17
KVC 65-50 M	2	221	235	170	600	60	–	9	G 1" ¼	G 1" ¼	300	360	735	0,079	20,2
KVC 65-50 T	2	221	235	170	600	60	–	9	G 1" ¼	G 1" ¼	300	360	735	0,079	19,8
KVC 75-50 M	2	221	235	170	627	60	–	9	G 1" ¼	G 1" ¼	300	360	735	0,079	21,2
KVC 75-50 T	2	221	235	170	627	60	–	9	G 1" ¼	G 1" ¼	300	360	735	0,079	20,6
KVC 20-80 M - T	1	221	250	170	505	60	-	9	G 1" ¼	G 1" ¼	300	360	600	0,065	14,7
KVC 30-80 M - T	1	221	250	170	505	60	-	9	G 1" ¼	G 1" ¼	300	360	656	0,071	13,7
KVC 40-80 M	2	221	250	170	560	60	-	9	G 1" ¼	G 1" ¼	300	360	656	0,071	18
KVC 40-80 T	2	221	250	170	560	60	-	9	G 1" ¼	G 1" ¼	300	360	656	0,071	17,6
KVC 45-80 M	2	221	250	170	634	60	-	9	G 1" ¼	G 1" ¼	300	360	735	0,079	18
KVC 45-80 T	2	221	250	170	634	60	-	9	G 1" ¼	G 1" ¼	300	360	735	0,079	17,6
KVC 55-80 M - T	2	221	250	170	727	60	-	9	G 1" ¼	G 1" ¼	300	360	735	0,079	22
KVC 65-80 T	2	221	250	170	727	60	-	9	G 1" ¼	G 1" ¼	300	360	760	0,082	22,1
KVC 25-120 M - T *	1	221	235	170	450	60	–	9	G 1" ¼	G 1" ¼	300	360	585	0,063	17
KVC 35-120 M *	2	221	235	170	480	60	–	9	G 1" ¼	G 1" ¼	300	360	585	0,063	20,1
KVC 35-120 T *	2	221	235	170	480	60	–	9	G 1" ¼	G 1" ¼	300	360	585	0,063	20,2
KVC 45-120 M *	2	221	235	170	507	60	–	9	G 1" ¼	G 1" ¼	300	360	715	0,077	20,2
KVC 45-120 T *	2	221	235	170	507	60	–	9	G 1" ¼	G 1" ¼	300	360	715	0,077	21,9
KVC 60-120 T	2	221	235	170	610	60	–	9	G 1" ¼	G 1" ¼	300	360	715	0,077	21,6
KVC 70-120 T	2	221	235	170	675	60	–	9	G 1" ¼	G 1" ¼	300	360	810	0,087	24
KVC 85-120 T	2	221	235	170	702	60	–	9	G 1" ¼	G 1" ¼	300	360	810	0,087	25

KVCX
1

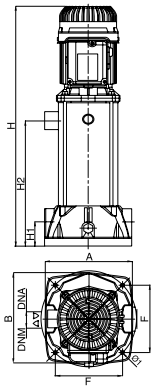

KVCX
2

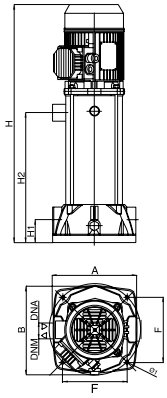

KVCX 15-30 M - T	1	235	250	170	505	60	184	9	G 1" ¼	G 1" ¼	300	360	745	0,08	14,7
KVCX 25-30 M - T	1	235	250	170	505	60	184	9	G 1" ¼	G 1" ¼	300	360	745	0,08	14,7
KVCX 35-30 M - T	1	235	250	170	560	60	239	9	G 1" ¼	G 1" ¼	300	360	745	0,08	14,5
KVCX 45-30 M - T	1	235	250	170	560	60	239	9	G 1" ¼	G 1" ¼	300	360	745	0,08	14,9
KVCX 50-30 M - T	1	235	250	170	652	60	332	9	G 1" ¼	G 1" ¼	300	360	745	0,08	17,5
KVCX 60-30 M - T	1	235	250	170	652	60	332	9	G 1" ¼	G 1" ¼	300	360	745	0,08	17,3
KVCX 65-30 M	1	235	250	170	679	60	358	9	G 1" ¼	G 1" ¼	300	360	745	0,08	18,9
KVCX 65-30 T	1	235	250	170	679	60	358	9	G 1" ¼	G 1" ¼	300	360	745	0,08	18,5
KVCX 20-50 M - T	1	221	235	170	450	60	–	9	G 1" ¼	G 1" ¼	300	360	600	0,065	13,5
KVCX 30-50 M - T	1	221	235	170	478	60	184	9	G 1" ¼	G 1" ¼	300	360	600	0,065	13,7
KVCX 40-50 M - T	1	221	235	170	505	60	184	9	G 1" ¼	G 1" ¼	300	360	656	0,071	15,8
KVCX 55-50 M - T	1	221	235	170	533	60	239	9	G 1" ¼	G 1" ¼	300	360	656	0,071	17
KVCX 65-50 M	2	221	235	170	600	60	239	9	G 1" ¼	G 1" ¼	300	360	735	0,079	20,2
KVCX 65-50 T	2	221	235	170	600	60	239	9	G 1" ¼	G 1" ¼	300	360	735	0,079	19,8
KVCX 75-50 M	2	221	235	170	627	60	332	9	G 1" ¼	G 1" ¼	300	360	735	0,079	21,2
KVCX 75-50 T	2	221	235	170	627	60	332	9	G 1" ¼	G 1" ¼	300	360	735	0,079	20,6
KVCX 20-80 M - T	1	221	250	170	505	60	184	9	G 1" ¼	G 1" ¼	300	360	600	0,065	14,7
KVCX 30-80 M - T	1	221	250	170	505	60	184	9	G 1" ¼	G 1" ¼	300	360	656	0,071	13,7
KVCX 40-80 M	2	221	250	170	560	60	239	9	G 1" ¼	G 1" ¼	300	360	656	0,071	18
KVCX 40-80 T	2	221	250	170	560	60	239	9	G 1" ¼	G 1" ¼	300	360	656	0,071	17,6
KVCX 45-80 M	2	221	250	170	634	60	239	9	G 1" ¼	G 1" ¼	300	360	735	0,079	18
KVCX 45-80 T	2	221	250	170	634	60	239	9	G 1" ¼	G 1" ¼	300	360	735	0,079	17,6
KVCX 55-80 M	2	221	250	170	727	60	332	9	G 1" ¼	G 1" ¼	300	360	735	0,079	22
KVCX 55-80 T	2	221	250	170	727	60	332	9	G 1" ¼	G 1" ¼	300	360	735	0,079	22,1
KVCX 65-80 T	2	221	250	170	727	60	332	9	G 1" ¼	G 1" ¼	300	360	760	0,082	22,1
KVCX 25-120 M - T *	1	221	235	170	450	60	184	9	G 1" ¼	G 1" ¼	300	360	585	0,063	17
KVCX 35-120 M - T *	2	221	235	170	480	60	184	9	G 1" ¼	G 1" ¼	300	360	585	0,063	20,1
KVCX 45-120 M *	2	221	235	170	507	60	239	9	G 1" ¼	G 1" ¼	300	360	715	0,077	20,2
KVCX 45-120 T *	2	221	235	170	507	60	239	9	G 1" ¼	G 1" ¼	300	360	715	0,077	21,9
KVCX 60-120 T	2	221	235	170	610	60	239	9	G 1" ¼	G 1" ¼	300	360	715	0,077	21,6
KVCX 70-120 T	2	221	235	170	675	60	332	9	G 1" ¼	G 1" ¼	300	360	810	0,087	24
KVCX 85-120 T	2	221	235	170	702	60	332	9	G 1" ¼	G 1" ¼	300	360	810	0,087	25

* H válida solo para el modelo trifásico

DAB PUMPS se reserva el derecho de efectuar modificaciones sin la obligación de aviso previo.

NKV 1-3-6-10-15-20

BOMBAS CENTRÍFUGAS MULTICELULARES DE EJE VERTICAL CON ACOPLAMIENTO

Las NKV S de DAB son bombas centrífugas verticales multicelulares en acero inoxidable AISI 304 con acoplamiento, diseñadas para aplicaciones de presurización en instalaciones civiles y comerciales, en agricultura y sistemas de riego, recirculación de agua en instalaciones de calefacción y acondicionamiento.
Todos los modelos tienen las partes en contacto con el líquido en acero inoxidable AISI 304 (bajo pedido acero inoxidable AISI 316, versión X).
Distancia entre conexiones estándar para facilitar las operaciones de sustitución. Cierre mecánico en carburo de silicio-grafito extraíble sin quitar el motor a partir de los modelos de 5,5 kW.
Previa solicitud, cierres mecánicos para líquidos agresivos y diferentes conexiones.
Ensamblaje motor-bomba mediante acoplamiento rígido. Motores eficiencia energética IE3.
Certificados WRAS y ACS.

Rango de funcionamiento de 1 a 30 m³/h con altura de elevación de hasta 320 metros.

Líquido bombeado limpio, sin sustancias sólidas ni abrasivas, no viscoso, no agresivo, no cristalizado, químicamente neutro.

% máximo de glicol 30%

Rango de temperatura del líquido
de -30°C a +120°C (EPDM)
de -15°C a +120ºC (Viton/FKM)

Temperatura ambiente máxima + 50°C.

Presión máxima de trabajo 25 bar (2500 kPA).

Grado de protección del motor IP 55.

Clase de aislamiento F.

Turbina
acero inoxidable AISI 304 NKV S
acero inoxidable AISI 316 NKV X (solo bajo pedido)

Tensión de alimentación
3x220-240/380-415V a 50Hz hasta 2,2 kW
3x380-415V a 50 Hz a partir de 3 kW

Instalación fija, en posición vertical.

Versiones especiales bajo pedido
Cierres mecánicos para líquidos agresivos
Diferentes conexiones
Partes en contacto con el líquido AISI 316 (vers.X)
Otros voltajes y frecuencias, versión motor ATEX

WRAS APPROVED PRODUCT | ATTESTATION DE CONFORMITÉ SANITAIRE ACS | **IE3 ≥ 0,75 kW**

ACCESORIOS PÁG. 221

ALTA EFICIENCIA

Las bombas NKV se suministran con motores IE3 y cumplen con los estándares más altos de eficiencia energética del mercado.

PRESTACIONES PARA CADA APLICACIÓN

temp. ambiente máx 50°C
Q máx 30 m³/h
H máx 320 m

Ofrecen una increíble flexibilidad en cada aplicación gracias a una amplia gama en términos de prestaciones y la capacidad de trabajar con temperaturas ambiente de hasta 50 ° C.

ROBUSTA Y FIABLE

Todas las piezas en contacto con el líquido son de acero inoxidable AISI 304 (versiones X AISI 316).
La calidad de construcción DAB garantiza solidez y mayor resistencia al desgaste.

REEMPLAZAR NUNCA HABÍA SIDO TAN FÁCIL

La nueva gama ha sido diseñada para simplificar la sustitución gracias a la estandarización de las distancias entre conexiones.

NKV 15 / 10 S 110 E1 IE3

- 15 — CAUDAL NOMINAL (m³/h)
- 10 — NÚMERO DE ETAPAS/TURBINAS
- S — MATERIALES*: S=AISI 304 ; X=AISI 316
- 110 — POTENCIA MOTOR P2 kW x 10 (110 = 11kW)
- E1 — **Tipo de cierre mecánico (E1=ESTÁNDAR)**
  E1 = BQGE = Carbón / Carburo de silicio / AISI 316 / EPDM
  E2 = QQGE = Carburo de silicio / Carburo de silicio / AISI 316 / EPDM
  V3 = QQGV = Carburo de silicio / Carburo de silicio / AISI 316 / FKM-Viton
  V4 = BQGV = Carburo de silicio / Carbón / AISI 316 / FKM-Viton
  E5 = UUGE = Carburo de tungsteno / Carburo de tungsteno / AISI 316 / EPDM
- IE3 — Eficiencia del motor

*MATERIALES:
"S" versión con cuerpo bomba/turbinas/difusores en acero inox AISI 304
"X" versión con cuerpo bomba/turbinas/difusores en acero inox AISI 316

VERSIONES ESPECIALES

MODELO	PRECIO* € TIPO E2 (1)	PRECIO* € TIPO V3 (2)	PRECIO* € TIPO V4 (3)	PRECIO* € TIPO E5 (4)
NKV 1 - 3 - 6 - 10	105	112	82	392
NKV 15 - 20	111	207	111	418

* Estos precios se deben sumar al precio de venta al público de la versión estándar *

CIERRES MECÁNICOS ESPECIALES

(1) **tipo E2** = SIC - SIC - EPDM = Carburo de silicio / Carburo de silicio / AISI 316 / EPDM
(2) **tipo V3** = SIC - SIC - VITON = Carburo de silicio / Carburo de silicio / AISI 316 / FKM
(3) **tipo V4** = SIC - CAR - VITON = Carburo de silicio / Carbón / AISI 316 / FKM
(4) **tipo E5** = WC - WC - EPDM = Carburo de tungsteno / Carburo de tungsteno / AISI 316 / EPDM

DAB PUMPS se reserva el derecho de efectuar modificaciones sin la obligación de aviso previo.

NKV 1-3-6-10-15-20

BOMBAS CENTRÍFUGAS MULTICELULARES DE EJE VERTICAL CON ACOPLAMIENTO

NKV 1

Versión con brida oval y versión X bajo pedido, código especial

MODELO	VERSIÓN S AISI 304		AISI 304 BRIDA OVAL	VERSIÓN X AISI 316	DATOS ELÉCTRICOS					DATOS HIDRÁULICOS					
	CÓDIGO	PRECIO €	PRECIO €	PRECIO €	ALIMENTACIÓN 50 Hz	P2 NOMINAL kW	P2 NOMINAL HP	In A	m³/h	0	0,5	1	1,5	2	2,5
									l/min	0	8,3	16,7	25,0	33,3	42
NKV 1/2 T	60206517	877	921	1.007	3 x 220-240Δ/380-415Y	0,37	0,50	1,7/1,0	H (m)	14,5	13,5	12,5	11,5	9,5	7,5
NKV 1/3 T	60206511	902	948	1.038	3 x 220-240Δ/380-415Y	0,37	0,50	1,7/1,0		21,5	20	19	17	14	11
NKV 1/4 T	60206519	940	988	1.082	3 x 220-240Δ/380-415Y	0,37	0,50	1,7/1,0		28	26,5	24,5	22	18,5	14
NKV 1/5 T	60206512	985	1.034	1.133	3 x 220-240Δ/380-415Y	0,37	0,50	1,7/1,0		35	33	30,5	27	22,5	17
NKV 1/6 T	60206513	1.000	1.051	1.151	3 x 220-240Δ/380-415Y	0,37	0,50	1,7/1,0		41,5	39	36	32	26,5	19,5
NKV 1/7 T	60206515	1.026	1.077	1.178	3 x 220-240Δ/380-415Y	0,37	0,50	1,7/1,0		48	45	41,5	36,5	30	22
NKV 1/8 T	60206518	1.086	1.140	1.248	3 x 220-240Δ/380-415Y	0,55	0,75	2,7/1,6		55	52	48	42,5	35	26
NKV 1/9 T	60206520	1.127	1.185	1.297	3 x 220-240Δ/380-415Y	0,55	0,75	2,7/1,6		61,5	58	53	47	39	28,5
NKV 1/10 T	60206534	1.171	1.230	1.347	3 x 220-240Δ/380-415Y	0,55	0,75	2,7/1,6		68	64	58,5	51,5	43	31,5
NKV 1/11 T	60206535	1.228	1.290	1.412	3 x 220-240Δ/380-415Y	0,55	0,75	2,7/1,6		74,5	69,5	64	56,5	46,5	34
NKV 1/12 T	60190298	1.344	1.411	1.545	3 x 220-240Δ/380-415Y	0,75	1,00	3,9/1,7		83	78,5	72	64	53	39,5
NKV 1/13 T	60190299	1.405	1.475	1.616	3 x 220-240Δ/380-415Y	0,75	1,00	3,9/1,7		89,5	84,5	77,5	68,5	57	42
NKV 1/14 T	60188895	1.441	1.514	1.658	3 x 220-240Δ/380-415Y	0,75	1,00	3,9/1,7		96	90,5	83	73	60,5	44,5
NKV 1/15 T	60190300	1.460	1.532	1.678	3 x 220-240Δ/380-415Y	0,75	1,00	3,9/1,7		102,5	96	88	78	64	47
NKV 1/17 T	60190301	1.591	1.672	1.830	3 x 220-240Δ/380-415Y	1,10	1,50	4,1/2,4		118	111,5	103	91,5	76	56,5
NKV 1/19 T	60190302	1.678	1.762	1.930	3 x 220-240Δ/380-415Y	1,10	1,50	4,1/2,4		131	123,5	114	101	84	62
NKV 1/22 T	60190199	1.805	1.895	2.076	3 x 220-240Δ/380-415Y	1,10	1,50	4,1/2,4		150,5	141,5	130	115	95	69,5
NKV 1/23 T	60190303	2.063	2.166	2.373	3 x 220-240Δ/380-415Y	1,50	2,00	5,1/3,0		160,5	152	140	124,5	104	77,5
NKV 1/25 T	60190304	2.198		2.528	3 x 220-240Δ/380-415Y	1,50	2,00	5,1/3,0		174	164	151,5	134,5	112	83,5
NKV 1/27 T	60190305	2.341		2.691	3 x 220-240Δ/380-415Y	1,50	2,00	5,1/3,0		187	176,5	162,5	144	120	88,5
NKV 1/30 T	60190306	2.486		2.859	3 x 220-240Δ/380-415Y	1,50	2,00	5,1/3,0		206,5	194,5	179	158	131	96,5
NKV 1/32 T	60190307	2.663		3.061	3 x 220-240Δ/380-415Y	2,20	3,00	7,8-4,6		224,5	213	197	175,5	147,5	110,5
NKV 1/34 T	60190308	2.805		3.226	3 x 220-240Δ/380-415Y	2,20	3,00	7,8-4,6		238	225,5	208,5	185,5	155,5	116,5
NKV 1/37 T	60190309	2.964		3.409	3 x 220-240Δ/380-415Y	2,20	3,00	7,8-4,6		258	244	225,5	200,5	167,5	125

NKV 3

Versión con brida oval y versión X bajo pedido, código especial

MODELO	VERSIÓN S AISI 304		AISI 304 BRIDA OVAL	VERSIÓN X AISI 316	DATOS ELÉCTRICOS					DATOS HIDRÁULICOS								
	CÓDIGO	PRECIO €	PRECIO €	PRECIO €	ALIMENTACIÓN 50 Hz	P2 NOMINAL kW	P2 NOMINAL HP	In A	m³/h	0	1	1,5	2	2,5	3	3,5	4	4,5
									l/min	0	16,7	25,0	33,3	42	50,0	58,3	67	75,0
NKV 3/2 T	60206541	835	878	960	3 x 220-240Δ/380-415Y	0,37	0,50	1,7/1,0	H (m)	15	15	14,5	13,5	12,5	11,5	10	8	6
NKV 3/3 T	60206514	877	921	1.007	3 x 220-240Δ/380-415Y	0,37	0,50	1,7/1,0		22,5	22	21	20	18,5	17	14,5	12	8,5
NKV 3/4 T	60206516	929	975	1.068	3 x 220-240Δ/380-415Y	0,37	0,50	1,7/1,0		30	28,5	27,5	26	24	21,5	18,5	15	10,5
NKV 3/5 T	60206536	977	1.027	1.124	3 x 220-240Δ/380-415Y	0,55	0,75	2,7/1,6		37,5	36	34,5	32,5	30	27	23,5	18,5	13
NKV 3/6 T	60206537	1.015	1.065	1.167	3 x 220-240Δ/380-415Y	0,55	0,75	2,7/1,6		44,5	42,5	40,5	38,5	35,5	32	27	21,5	15
NKV 3/7 T	60190313	1.067	1.121	1.227	3 x 220-240Δ/380-415Y	0,75	1,00	3,9/1,7		52,5	50,5	48,5	46	43	38,5	33	26,5	19
NKV 3/8 T	60188597	1.115	1.171	1.282	3 x 220-240Δ/380-415Y	0,75	1,00	3,9/1,7		59,5	57,5	55	52	48	43,5	37	29,5	21
NKV 3/9 T	60187822	1.168	1.227	1.344	3 x 220-240Δ/380-415Y	0,75	1,00	3,9/1,7		67	64	61,5	58	53,5	48	41	32,5	22,5
NKV 3/10 T	60190314	1.259	1.321	1.448	3 x 220-240Δ/380-415Y	1,10	1,50	4,1/2,4		75	72,5	70	66,5	61,5	55,5	48	38,5	27,5
NKV 3/11 T	60190315	1.307	1.372	1.504	3 x 220-240Δ/380-415Y	1,10	1,50	4,1/2,4		82,5	79,5	76,5	72,5	67	60,5	52	42	29,5
NKV 3/12 T	60190316	1.370	1.438	1.576	3 x 220-240Δ/380-415Y	1,10	1,50	4,1/2,4		89,5	86	83	78,5	72,5	65	56	45	31,5
NKV 3/13 T	60190317	1.446	1.518	1.662	3 x 220-240Δ/380-415Y	1,10	1,50	4,1/2,4		96,5	93	89	84,5	78	70	60	47,5	33,5
NKV 3/14 T	60190318	1.599	1.679	1.839	3 x 220-240Δ/380-415Y	1,50	2,00	5,1/3,0		105,5	102	98,5	93,5	86,5	78	67,5	54,5	39,5
NKV 3/15 T	60190319	1.636	1.718	1.882	3 x 220-240Δ/380-415Y	1,50	2,00	5,1/3,0		112,5	109	105	99,5	92,5	83	71,5	58	41,5
NKV 3/16 T	60190320	1.692	1.778	1.947	3 x 220-240Δ/380-415Y	1,50	2,00	5,1/3,0		120	115,5	111,5	105,5	98	88	76	61	43,5
NKV 3/17 T	60190321	1.723	1.809	1.982	3 x 220-240Δ/380-415Y	1,50	2,00	5,1/3,0		127	122,5	118	111,5	103,5	93	80	64	45,5
NKV 3/18 T	60190322	1.767	1.855	2.032	3 x 220-240Δ/380-415Y	2,20	3,00	7,8-4,6		136,5	132,5	128	121,5	113,5	102,5	89	72,5	53
NKV 3/19 T	60190323	1.797	1.888	2.067	3 x 220-240Δ/380-415Y	2,20	3,00	7,8-4,6		144	139,5	134,5	128	119	107,5	93,5	76	55,5
NKV 3/21 T	60190324	1.816	1.906	2.088	3 x 220-240Δ/380-415Y	2,20	3,00	7,8-4,6		158,5	153,5	148	140,5	130,5	118	102	83	60
NKV 3/23 T	60190325	1.958		2.253	3 x 220-240Δ/380-415Y	2,20	3,00	7,8-4,6		173	167,5	161,5	153	142	128	110,5	89,5	64,5
NKV 3/25 T	60190326	2.123		2.441	3 x 220-240Δ/380-415Y	2,20	3,00	7,8-4,6		187,5	181	174,5	165,5	153,5	138	119	96	68,5
NKV 3/27 T	60190327	2.231		2.567	3 x 380-415 Δ	3,00	4,00	5,6		205,5	199,5	193	184	171,5	155	135	110,5	81
NKV 3/29 T	60190328	2.329		2.679	3 x 380-415 Δ	3,00	4,00	5,6		220	213,5	206,5	196,5	183,5	166	144	117,5	86
NKV 3/31 T	60190329	2.449		2.817	3 x 380-415 Δ	3,00	4,00	5,6		235	228	220,5	209,5	195	176,5	153	124,5	91
NKV 3/33 T	60190330	2.554		2.938	3 x 380-415 Δ	3,00	4,00	5,6		249,5	242	234	222	206,5	187	162	131,5	95,5

DAB PUMPS se reserva el derecho de efectuar modificaciones sin la obligación de aviso previo.

NKV 1-3-6-10-15-20

BOMBAS CENTRÍFUGAS MULTICELULARES DE EJE VERTICAL CON ACOPLAMIENTO

NKV 6

Versión con brida oval y versión X bajo pedido, código especial

MODELO	VERSIÓN S AISI 304		AISI 304 BRIDA OVAL	VERSIÓN X AISI 316	DATOS ELÉCTRICOS				DATOS HIDRÁULICOS									
	CÓDIGO	PRECIO €	PRECIO €	PRECIO €	ALIMENTACIÓN 50 Hz	P2 NOMINAL kW	P2 NOMINAL HP	In A	m³/h	0	3	3,5	4	4,5	5	5,4	6	7
									l/min	0	50,0	58,3	67	75,0	83,3	90	100,0	116,7
NKV 6/2 T	60206542	783	822	900	3 x 220-240Δ/380-415Y	0,37	0,50	1,7/1,0	H (m)	15	13,5	13	12,5	12	11,5	11	10	8
NKV 6/3 T	60206543	869	912	999	3 x 220-240Δ/380-415Y	0,37	0,50	1,7/1,0		22,5	19,5	19	18	17	16	15,5	14	11
NKV 6/4 T	60206538	936	984	1.077	3 x 220-240Δ/380-415Y	0,55	0,75	2,7/1,6		29,5	26	25	24	22,5	21,5	20,5	18,5	14,5
NKV 6/5 T	60188893	985	1.034	1.133	3 x 220-240Δ/380-415Y	0,75	1,00	3,9/1,7		37,5	33,5	32	30,5	29	27,5	26	24	19
NKV 6/6 T	60190336	1.022	1.073	1.175	3 x 220-240Δ/380-415Y	0,75	1,00	3,9/1,7		44,5	39,5	37,5	36	34	32,5	30,5	28	22
NKV 6/7 T	60190337	1.108	1.164	1.274	3 x 220-240Δ/380-415Y	1,10	1,50	4,1/2,4		52,5	47	45	43	41	39	37	34	27
NKV 6/8 T	60190338	1.171	1.230	1.347	3 x 220-240Δ/380-415Y	1,10	1,50	4,1/2,4		59,5	53,5	51	48,5	46,5	44	42	38,5	30,5
NKV 6/9 T	60190339	1.217	1.278	1.401	3 x 220-240Δ/380-415Y	1,10	1,50	4,1/2,4		67	59	56,5	54	51,5	48,5	46	42,5	33,5
NKV 6/10 T	60190161	1.438	1.510	1.653	3 x 220-240Δ/380-415Y	1,50	2,00	5,1/3,0		75	67,5	65	62	59	56	53,5	49	39
NKV 6/11 T	60190340	1.456	1.529	1.675	3 x 220-240Δ/380-415Y	1,50	2,00	5,1/3,0		82,5	73,5	71	67,5	64,5	61	58	53,5	42,5
NKV 6/12 T	60190341	1.489	1.565	1.714	3 x 220-240Δ/380-415Y	1,50	2,00	5,1/3,0		89,5	80	76,5	73	69,5	65,5	62,5	57,5	45,5
NKV 6/13 T	60190357	1.513	1.588	1.740	3 x 220-240Δ/380-415Y	1,50	2,00	5,1/3,0		97	86	82	78,5	74,5	70,5	67	61,5	48,5
NKV 6/14 T	60190342	1.557	1.635	1.790	3 x 220-240Δ/380-415Y	2,20	3,00	7,8-4,6		105,5	95,5	92	88	83,5	79,5	76	70	56
NKV 6/15 T	60190344	1.599	1.679	1.839	3 x 220-240Δ/380-415Y	2,20	3,00	7,8-4,6		113	102	98	93,5	89	84,5	80,5	74	59,5
NKV 6/16 T	60190345	1.640	1.722	1.886	3 x 220-240Δ/380-415Y	2,20	3,00	7,8-4,6		120,5	108	104	99	94,5	89,5	85,5	78,5	62,5
NKV 6/17 T	60190346	1.726	1.813	1.985	3 x 220-240Δ/380-415Y	2,20	3,00	7,8-4,6		127,5	114,5	109,5	105	99,5	94,5	90	83	66
NKV 6/18 T	60190347	1.756	1.845	2.020	3 x 220-240Δ/380-415Y	2,20	3,00	7,8-4,6		135	120,5	115,5	110,5	105	99,5	94,5	87	69
NKV 6/19 T	60190348	1.828	1.920	2.102	3 x 220-240Δ/380-415Y	2,20	3,00	7,8-4,6		142	126,5	121,5	115,5	110	104	99	91	72
NKV 6/20 T	60190349	1.890	1.985	2.173	3 x 380-415 Δ	3,00	4,00	5,6		152	138	133	127	121	115	110	101,5	82
NKV 6/21 T	60190350	1.910	2.005	2.197	3 x 380-415 Δ	3,00	4,00	5,6		159	144,5	139	133	127	120,5	115	106	85,5
NKV 6/23 T	60190351	1.958		2.253	3 x 380-415 Δ	3,00	4,00	5,6		174	157,5	151,5	144,5	138	131	125	115	92,5
NKV 6/25 T	60190352	2.284		2.627	3 x 380-415 Δ	3,00	4,00	5,6		189	170	164	157,5	150,5	142,5	135,5	123,5	98,5
NKV 6/28 T	60190353	2.336		2.687	3 x 380-415 Δ	4,00	5,50	8		214	194,5	188	181	173,5	164,5	156,5	143	115,5
NKV 6/30 T	60190354	2.446		2.813	3 x 380-415 Δ	4,00	5,50	8		229	207,5	200,5	193	184,5	175,5	167	152,5	122,5
NKV 6/33 T	60190355	2.718		3.126	3 x 380-415 Δ	4,00	5,50	8		251,5	227	219,5	211	201,5	191	182	166	133,5
NKV 6/36 T	60190356	3.183		3.660	3 x 380-415 Δ	5,50	7,50	10,2		275	249,5	241,5	232,5	222,5	211,5	201,5	184	148,5

NKV 10

Versión con brida oval y versión X bajo pedido, código especial

MODELO	VERSIÓN S AISI 304		AISI 304 BRIDA OVAL	VERSIÓN X AISI 316	DATOS ELÉCTRICOS				DATOS HIDRÁULICOS										
	CÓDIGO	PRECIO €	PRECIO €	PRECIO €	ALIMENTACIÓN 50 Hz	P2 NOMINAL kW	P2 NOMINAL HP	In A	m³/h	0	3	5	6	7	8	9	10	11	14
									l/min	0	50,0	83,3	100,0	116,7	133	150,0	166,7	183	233,3
NKV 10/2 T	60187831	1.233	1.296	1.418	3 x 220-240Δ/380-415Y	0,75	1,00	3,9/1,7	H (m)	20	20	19	18,5	17,5	17	16	15	13,5	9
NKV 10/3 T	60190358	1.336	1.404	1.537	3 x 220-240Δ/380-415Y	1,10	1,50	4,1/2,4		30	30	28,5	27,5	26,5	25,5	24	22,5	20,5	13,5
NKV 10/4 T	60190360	1.505	1.580	1.730	3 x 220-240Δ/380-415Y	1,50	2,00	5,1/3,0		40,5	40	38,5	37	35,5	34	32,5	30,5	28	18
NKV 10/5 T	60187635	1.671	1.754	1.922	3 x 220-240Δ/380-415Y	1,50	2,00	5,1/3,0		50,5	49,5	47	45,5	43,5	41,5	39,5	37	33,5	21,5
NKV 10/6 T	60187634	1.719	1.805	1.977	3 x 220-240Δ/380-415Y	2,20	3,00	7,8-4,6		61	60,5	57,5	56	54	51,5	49	46	42	27,5
NKV 10/7 T	60187628	1.906	2.001	2.192	3 x 220-240Δ/380-415Y	2,20	3,00	7,8-4,6		70,5	70	66,5	64,5	62	59,5	56	52,5	48	31
NKV 10/8 T	60190361	2.121	2.227	2.439	3 x 380-415 Δ	3,00	4,00	5,6		81,5	81	78	75,5	73	70	66,5	62,5	57,5	38
NKV 10/9 T	60187630	2.220	2.331	2.553	3 x 380-415 Δ	3,00	4,00	5,6		91,5	91	87,5	84,5	81,5	78	74	69,5	64	42
NKV 10/10 T	60190362	2.606	2.736	2.996	3 x 380-415 Δ	4,00	5,50	8		102,5	102,5	99	96	93	89	84,5	79,5	73,5	49
NKV 10/11 T	60190363	2.756	2.894	3.170	3 x 380-415 Δ	4,00	5,50	8		113	112,5	108	105	101,5	97,5	92,5	87	80,5	53,5
NKV 10/12 T	60187915	2.941	3.088	3.381	3 x 380-415 Δ	4,00	5,50	8		123	122,5	117,5	114	110	105,5	100,5	94	87	57,5
NKV 10/13 T	60190364	3.183	3.341	3.660	3 x 380-415 Δ	4,00	5,50	8		133	132	127	123	118,5	113,5	108	101	93,5	61,5
NKV 10/15 T	60185079	3.429	3.601	3.944	3 x 380-415 Δ	5,50	7,50	10,2		153,5	153	147	142,5	138	132	125,5	118	109	72
NKV 10/17 T	60190365	3.593		4.132	3 x 380-415 Δ	5,50	7,50	10,2		173,5	172,5	165,5	160,5	155	148,5	141	132,5	122	80,5
NKV 10/19 T	60185990	4.336		4.986	3 x 380-415 Δ	7,50	10,00	14,4		195	194,5	187,5	182	176	169	160,5	151	139,5	93
NKV 10/21 T	60190366	4.679		5.381	3 x 380-415 Δ	7,50	10,00	14,4		215,5	214,5	206	200	193,5	185,5	176,5	166	153	101,5
NKV 10/23 T	60190367	4.901		5.636	3 x 380-415 Δ	7,50	10,00	14,4		235,5	234	225	218,5	211	202	192	180,5	166,5	110
NKV 10/24 T	60185989	5.586		6.424	3 x 380-415 Δ	11,00	15,00	19,7		248	247	240,5	234	227	218	208	196	182	122,5

DAB PUMPS se reserva el derecho de efectuar modificaciones sin la obligación de aviso previo.

NKV 1-3-6-10-15-20

BOMBAS CENTRÍFUGAS MULTICELULARES DE EJE VERTICAL CON ACOPLAMIENTO

NKV 15

Versión con brida oval y versión X bajo pedido, código especial

MODELO	VERSIÓN S AISI 304		AISI 304 BRIDA OVAL	VERSIÓN X AISI 316	DATOS ELÉCTRICOS				DATOS HIDRÁULICOS										
	CÓDIGO	PRECIO €	PRECIO €	PRECIO €	ALIMENTACIÓN 50 Hz	P2 NOMINAL kW	P2 NOMINAL HP	In A	m³/h	0	8	10	12	14	16	18	20	22	24
									l/min	0	133	167	200	233	266	300	333	367	400
NKV 15/1 T	60190368	1.383	1.426	1.591	3 x 220-240Δ/380-415Y	1,10	1,50	4,1/2,4	H (m)	14,5	13	12,5	12	11,5	10,5	9,5	8,5	7	5,5
NKV 15/2 T	60188235	1.746	1.798	2.007	3 x 220-240Δ/380-415Y	2,20	3,00	7,8-4,6		29	26	25	24	23	21,5	19,5	17	14	11
NKV 15/3 T	60186454	2.017	2.079	2.320	3 x 380-415 Δ	3,00	4,00	5,6		43,5	39	38	36,5	34,5	32,5	29,5	26	21,5	17
NKV 15/4 T	60187689	2.220	2.287	2.553	3 x 380-415 Δ	4,00	5,50	8		58	52,5	51	49	46,5	44	40,5	35,5	29,5	23,5
NKV 15/5 T	60187690	2.459	2.532	2.827	3 x 380-415 Δ	4,00	5,50	8		72,5	65,5	63,5	60,5	57,5	54,5	49,5	43	36	28,5
NKV 15/6 T	60189196	2.813	2.896	3.235	3 x 380-415 Δ	5,50	7,50	10,2		87,5	79,5	77	74	71	67	61,5	54	46	36,5
NKV 15/7 T	60185080	3.070	3.163	3.531	3 x 380-415 Δ	5,50	7,50	10,2		102	92	89	86	82	77,5	70,5	62	52,5	41,5
NKV 15/8 T	60187692	3.512	3.617	4.039	3 x 380-415 Δ	7,50	10,00	14,4		117	106,5	103	99,5	95	90	82,5	72,5	62	49
NKV 15/9 T	60190369	3.839	3.954	4.415	3 x 380-415 Δ	7,50	10,00	14,4		131,5	119	115,5	111	106	100,5	92	81	69	54,5
NKV 15/10 T	60190370	4.483	4.617	5.155	3 x 380-415 Δ	11,00	15,00	19,7		147,5	134,5	131	126,5	121	115	106	94	80,5	65
NKV 15/11 T	60190371	4.750		5.463	3 x 380-415 Δ	11,00	15,00	19,7		162	148	143,5	139	133	126,5	116,5	103	88,5	71
NKV 15/12 T	60190372	4.894		5.628	3 x 380-415 Δ	11,00	15,00	19,7		176,5	161	156,5	151	144,5	137,5	126,5	112	96	77
NKV 15/13 T	60190373	5.148		5.920	3 x 380-415 Δ	11,00	15,00	19,7		191	174,5	169	163,5	156,5	148,5	136,5	120,5	103	82,5
NKV 15/14 T	60190374	5.569		6.405	3 x 380-415 Δ	11,00	15,00	19,7		205,5	187,5	182	175,5	168	159	146	129	110,5	88
NKV 15/15 T	60190375	5.887		6.771	3 x 380-415 Δ	15,00	20,00	26,7		221	201	195,5	188,5	180,5	171,5	157,5	139,5	119,5	95,5
NKV 15/16 T	60190376	6.250		7.187	3 x 380-415 Δ	15,00	20,00	26,7		235,5	214	208	200,5	192	182,5	167,5	148	126,5	101,5
NKV 15/17 T	60190377	6.250		7.187	3 x 380-415 Δ	15,00	20,00	26,7		249,5	227,5	220,5	213	203,5	193	177,5	156,5	134	107

NKV 20

Versión con brida oval y versión X bajo pedido, código especial

MODELO	VERSIÓN S AISI 304		AISI 304 BRIDA OVAL	VERSIÓN X AISI 316	DATOS ELÉCTRICOS				DATOS HIDRÁULICOS										
	CÓDIGO	PRECIO €	PRECIO €	PRECIO €	ALIMENTACIÓN 50 Hz	P2 NOMINAL kW	P2 NOMINAL HP	In A	m³/h	0	10	12	14	16	18	20	22	24	28
									l/min	0	167	200	233	266	300	333	367	400	467
NKV 20/1 T	60190378	1.383	1.453	1.591	3 x 220-240Δ/380-415Y	1,10	1,50	4,1/2,4	H (m)	15,5	13,5	13	13	12,5	12	11	10	8,5	6
NKV 20/2 T	60190379	1.746	1.833	2.007	3 x 220-240Δ/380-415Y	2,20	3,00	7,8-4,6		31	27,5	27	26	25	24	22,5	20,5	18	12
NKV 20/3 T	60186460	2.296	2.410	2.640	3 x 380-415 Δ	3,00	4,00	5,6		46,5	41,5	40,5	39,5	38	36,5	34,5	31	27,5	18,5
NKV 20/4 T	60190380	2.909	3.054	3.345	3 x 380-415 Δ	4,00	5,50	8		62,5	56	55	53,5	51,5	49,5	46,5	42,5	37	25,5
NKV 20/5 T	60190381	3.183	3.341	3.660	3 x 380-415 Δ	5,50	7,50	10,2		78	70	68,5	66,5	64,5	62	58	53	47	32,5
NKV 20/6 T	60187641	3.536	3.713	4.066	3 x 380-415 Δ	7,50	10,00	14,4		94,5	86,5	84,5	82,5	80	77,5	73,5	67,5	60	42,5
NKV 20/7 T	60187642	3.812	4.002	4.383	3 x 380-415 Δ	7,50	10,00	14,4		110	100,5	98	95,5	93	90	85	77,5	69	48,5
NKV 20/8 T	60190382	4.766	5.004	5.480	3 x 380-415 Δ	11,00	15,00	19,7		126,5	117	114	112	109	106	100,5	92,5	82,5	59,5
NKV 20/9 T	60187643	5.100	5.355	5.865	3 x 380-415 Δ	11,00	15,00	19,7		142,5	131	128	125,5	122	118,5	112,5	103,5	92,5	66,5
NKV 20/10 T	60190383	5.447	5.719	6.263	3 x 380-415 Δ	11,00	15,00	19,7		158	145,5	142	139	135	131,5	124,5	114	102	73
NKV 20/11 T	60190384	5.769		6.634	3 x 380-415 Δ	15,00	20,00	26,7		174	160	156,5	153	149	144,5	137	126	113	81
NKV 20/12 T	60190385	5.920		6.808	3 x 380-415 Δ	15,00	20,00	26,7		189,5	174,5	170,5	167	162	157,5	149	137	122,5	87,5
NKV 20/13 T	60190386	6.364		7.319	3 x 380-415 Δ	15,00	20,00	26,7		205	188,5	184	180	175	170	161	147,5	132	94
NKV 20/14 T	60190387	6.468		7.440	3 x 380-415 Δ	15,00	20,00	26,7		220,5	202,5	198	193,5	188	182,5	172,5	158	141	100,5
NKV 20/15 T	60190388	7.359		8.464	3 x 380-415 Δ	18,50	25,00	33		237	217,5	212,5	208	202	196	185,5	170,5	152	108,5
NKV 20/16 T	60190389	7.559		8.692	3 x 380-415 Δ	18,50	25,00	33		252,5	231,5	226	221	215	208,5	197	181	161,5	115
NKV 20/17 T	60190390	7.876		9.058	3 x 380-415 Δ	18,50	25,00	33		268	245,5	240	234,5	227,5	221	209	191,5	171	121,5

DAB PUMPS se reserva el derecho de efectuar modificaciones sin la obligación de aviso previo.

NKV 1-3-6-10-15-20

BOMBAS CENTRÍFUGAS MULTICELULARES DE EJE VERTICAL CON ACOPLAMIENTO

NKV 1-3-6-10-15-20

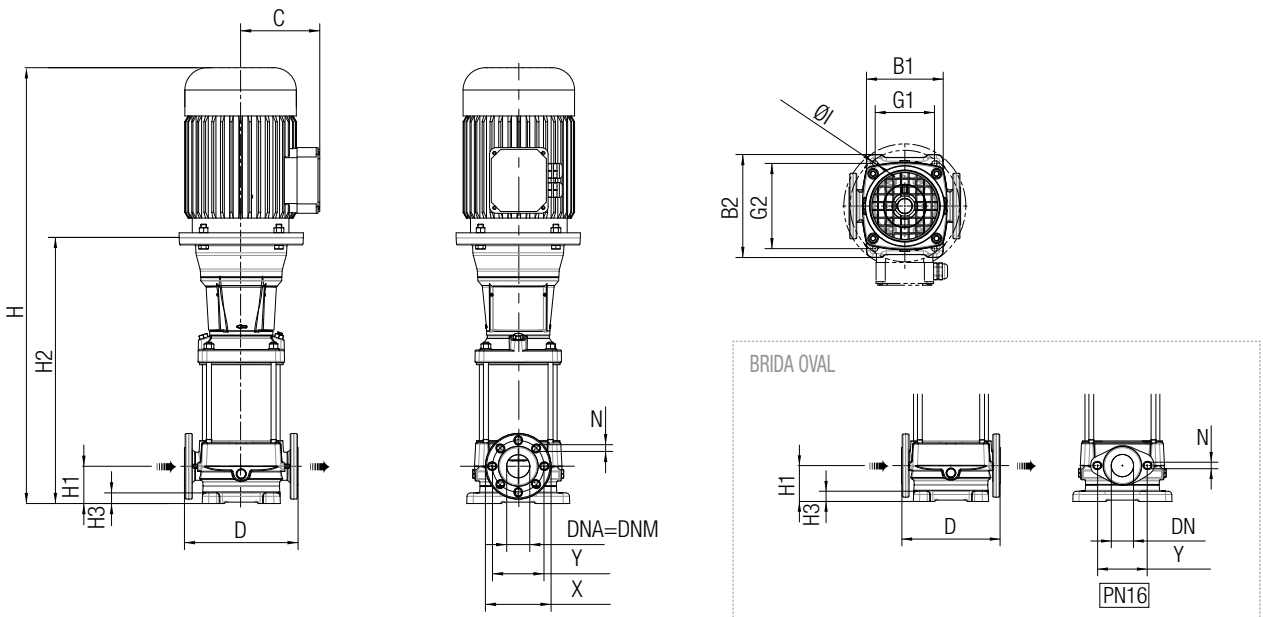

MODELO	Nº TURBINAS	B1	B2	G1	G2	Ø I	C	D	H	H1	H2	H3	X	Y	DNA DNM	N	DIMENSIONES EMBALAJE			VOL. m³	PESO KG	BRIDA OVAL					
																	L/A	L/B	H			D	H1	H3	Y	DN	N
NKV 1/2 S T	2	150	210	100	180	4xØ13	110	250	529	75	313	25	115	85	DN25	4xØ14	655	272	275	0,049	17,3	160	50	25	75	DN32	2xØ11
NKV 1/3 S T	3	150	210	100	180	4xØ13	110	250	552	75	336	25	115	85	DN25	4xØ14	655	272	275	0,049	17,8	160	50	25	75	DN32	2xØ11
NKV 1/4 S T	4	150	210	100	180	4xØ13	110	250	574	75	358	25	115	85	DN25	4xØ14	655	272	275	0,049	18,3	160	50	25	75	DN32	2xØ11
NKV 1/5 S T	5	150	210	100	180	4xØ13	110	250	597	75	381	25	115	85	DN25	4xØ14	655	272	275	0,049	18,8	160	50	25	75	DN32	2xØ11
NKV 1/6 S T	6	150	210	100	180	4xØ13	110	250	619	75	403	25	115	85	DN25	4xØ14	655	272	275	0,049	19,3	160	50	25	75	DN32	2xØ11
NKV 1/7 S T	7	150	210	100	180	4xØ13	110	250	642	75	426	25	115	85	DN25	4xØ14	655	272	275	0,049	19,8	160	50	25	75	DN32	2xØ11
NKV 1/8 S T	8	150	210	100	180	4xØ13	110	250	664	75	448	25	115	85	DN25	4xØ14	905	272	275	0,068	20,7	160	50	25	75	DN32	2xØ11
NKV 1/9 S T	9	150	210	100	180	4xØ13	110	250	687	75	471	25	115	85	DN25	4xØ14	905	272	275	0,068	21,2	160	50	25	75	DN32	2xØ11
NKV 1/10 S T	10	150	210	100	180	4xØ13	110	250	709	75	493	25	115	85	DN25	4xØ14	905	272	275	0,068	21,7	160	50	25	75	DN32	2xØ11
NKV 1/11 S T	11	150	210	100	180	4xØ13	110	250	732	75	516	25	115	85	DN25	4xØ14	905	272	275	0,068	22,2	160	50	25	75	DN32	2xØ11
NKV 1/12 S T	12	150	210	100	180	4xØ13	129	250	770	75	538	25	115	85	DN25	4xØ14	905	272	275	0,068	26,0	160	50	25	75	DN32	2xØ11
NKV 1/13 S T	13	150	210	100	180	4xØ13	129	250	793	75	561	25	115	85	DN25	4xØ14	905	272	275	0,068	26,5	160	50	25	75	DN32	2xØ11
NKV 1/14 S T	14	150	210	100	180	4xØ13	129	250	815	75	583	25	115	85	DN25	4xØ14	905	272	275	0,068	26,5	160	50	25	75	DN32	2xØ11
NKV 1/15 S T	15	150	210	100	180	4xØ13	129	250	838	75	606	25	115	85	DN25	4xØ14	905	272	275	0,068	27,0	160	50	25	75	DN32	2xØ11
NKV 1/17 S T	17	150	210	100	180	4xØ13	129	250	883	75	651	25	115	85	DN25	4xØ14	950	290	440	0,121	29,6	160	50	25	75	DN32	2xØ11
NKV 1/19 S T	19	150	210	100	180	4xØ13	129	250	928	75	696	25	115	85	DN25	4xØ14	1220	280	430	0,147	30,6	160	50	25	75	DN32	2xØ11
NKV 1/22 S T	22	150	210	100	180	4xØ13	129	250	995	75	763	25	115	85	DN25	4xØ14	1220	280	430	0,147	32,1	160	50	25	75	DN32	2xØ11
NKV 1/23 S T	23	150	210	100	180	4xØ13	138	250	1063	75	796	25	115	85	DN25	4xØ14	1220	280	430	0,147	36,0	160	50	25	75	DN32	2xØ11
NKV 1/25 S T	25	150	210	100	180	4xØ13	138	250	1108	75	841	25	115	85	DN25	4xØ14	1220	280	430	0,147	37,0						
NKV 1/27 S T	27	150	210	100	180	4xØ13	138	250	1153	75	886	25	115	85	DN25	4xØ14	1220	280	430	0,147	38,0						
NKV 1/30 S T	30	150	210	100	180	4xØ13	138	250	1220	75	953	25	115	85	DN25	4xØ14	1610	340	480	0,263	39,0						
NKV 1/32 S T	32	150	210	100	180	4xØ13	138	250	1265	75	998	25	115	85	DN25	4xØ14	1610	340	480	0,263	42,0						
NKV 1/34 S T	34	150	210	100	180	4xØ13	138	250	1310	75	1043	25	115	85	DN25	4xØ14	1610	340	480	0,263	43,0						
NKV 1/37 S T	37	150	210	100	180	4xØ13	138	250	1378	75	1111	25	115	85	DN25	4xØ14	1610	340	480	0,263	44,5						

DAB PUMPS se reserva el derecho de efectuar modificaciones sin la obligación de aviso previo.

NKV 1-3-6-10-15-20

BOMBAS CENTRÍFUGAS MULTICELULARES DE EJE VERTICAL CON ACOPLAMIENTO

MODELO	Nº TURBINAS	B1	B2	G1	G2	Ø I	C	D	H	H1	H2	H3	X	Y	DNA DNM	N	DIMENSIONES EMBALAJE			VOL. m^3	PESO KG	BRIDA OVAL					
																	L/A	L/B	H			D	H1	H3	Y	DN	N
NKV 3/2 S T	2	150	210	100	180	4xØ13	110	250	529	75	313	25	115	85	DN25	4xØ14	655	272	275	0,049	17,3	160	50	25	75	DN32	2xØ11
NKV 3/3 S T	3	150	210	100	180	4xØ13	110	250	552	75	336	25	115	85	DN25	4xØ14	655	272	275	0,049	17,8	160	50	25	75	DN32	2xØ11
NKV 3/4 S T	4	150	210	100	180	4xØ13	110	250	574	75	358	25	115	85	DN25	4xØ14	655	272	275	0,049	18,3	160	50	25	75	DN32	2xØ11
NKV 3/5 S T	5	150	210	100	180	4xØ13	110	250	597	75	381	25	115	85	DN25	4xØ14	655	272	275	0,049	19,2	160	50	25	75	DN32	2xØ11
NKV 3/6 S T	6	150	210	100	180	4xØ13	110	250	619	75	403	25	115	85	DN25	4xØ14	655	272	275	0,049	19,7	160	50	25	75	DN32	2xØ11
NKV 3/7 S T	7	150	210	100	180	4xØ13	129	250	658	75	426	25	115	85	DN25	4xØ14	905	272	275	0,068	23,5	160	50	25	75	DN32	2xØ11
NKV 3/8 S T	8	150	210	100	180	4xØ13	129	250	680	75	448	25	115	85	DN25	4xØ14	905	272	275	0,068	24,0	160	50	25	75	DN32	2xØ11
NKV 3/9 S T	9	150	210	100	180	4xØ13	129	250	703	75	471	25	115	85	DN25	4xØ14	905	272	275	0,068	24,5	160	50	25	75	DN32	2xØ11
NKV 3/10 S T	10	150	210	100	180	4xØ13	129	250	725	75	493	25	115	85	DN25	4xØ14	905	272	275	0,068	26,6	160	50	25	75	DN32	2xØ11
NKV 3/11 S T	11	150	210	100	180	4xØ13	129	250	748	75	516	25	115	85	DN25	4xØ14	905	272	275	0,068	27,1	160	50	25	75	DN32	2xØ11
NKV 3/12 S T	12	150	210	100	180	4xØ13	129	250	770	75	538	25	115	85	DN25	4xØ14	905	272	275	0,068	27,6	160	50	25	75	DN32	2xØ11
NKV 3/13 S T	13	150	210	100	180	4xØ13	129	250	793	75	561	25	115	85	DN25	4xØ14	905	272	275	0,068	28,1	160	50	25	75	DN32	2xØ11
NKV 3/14 S T	14	150	210	100	180	4xØ13	138	250	860	75	593	25	115	85	DN25	4xØ14	950	290	440	0,121	32,0	160	50	25	75	DN32	2xØ11
NKV 3/15 S T	15	150	210	100	180	4xØ13	138	250	883	75	616	25	115	85	DN25	4xØ14	950	290	440	0,121	32,5	160	50	25	75	DN32	2xØ11
NKV 3/16 S T	16	150	210	100	180	4xØ13	138	250	905	75	638	25	115	85	DN25	4xØ14	1220	280	430	0,147	32,5	160	50	25	75	DN32	2xØ11
NKV 3/17 S T	17	150	210	100	180	4xØ13	138	250	928	75	661	25	115	85	DN25	4xØ14	1220	280	430	0,147	33,0	160	50	25	75	DN32	2xØ11
NKV 3/18 S T	18	150	210	100	180	4xØ13	138	250	950	75	683	25	115	85	DN25	4xØ14	1220	280	430	0,147	35,5	160	50	25	75	DN32	2xØ11
NKV 3/19 S T	19	150	210	100	180	4xØ13	138	250	973	75	706	25	115	85	DN25	4xØ14	1220	280	430	0,147	36,0	160	50	25	75	DN32	2xØ11
NKV 3/21 S T	21	150	210	100	180	4xØ13	138	250	1018	75	751	25	115	85	DN25	4xØ14	1220	280	430	0,147	37,0	160	50	25	75	DN32	2xØ11
NKV 3/23 S T	23	150	210	100	180	4xØ13	138	250	1063	75	796	25	115	85	DN25	4xØ14	1220	280	430	0,147	38,0						
NKV 3/25 S T	25	150	210	100	180	4xØ13	138	250	1108	75	841	25	115	85	DN25	4xØ14	1220	280	430	0,147	39,0						
NKV 3/27 S T	27	150	210	100	180	4xØ13	145	250	1202	75	896	25	115	85	DN25	4xØ14	1610	340	480	0,263	47,3						
NKV 3/29 S T	29	150	210	100	180	4xØ13	145	250	1247	75	941	25	115	85	DN25	4xØ14	1610	340	480	0,263	48,3						
NKV 3/31 S T	31	150	210	100	180	4xØ13	145	250	1292	75	986	25	115	85	DN25	4xØ14	1610	340	480	0,263	49,3						
NKV 3/33 S T	33	150	210	100	180	4xØ13	145	250	1337	75	1031	25	115	85	DN25	4xØ14	1610	340	480	0,263	50,3						
NKV 6/2 S T	2	150	210	100	180	4xØ13	110	250	536	75	320	25	140	100	DN32	4xØ19	655	272	275	0,049	17,8	160	50	25	75	DN32	2xØ11
NKV 6/3 S T	3	150	210	100	180	4xØ13	110	250	562	75	346	25	140	100	DN32	4xØ19	655	272	275	0,049	18,3	160	50	25	75	DN32	2xØ11
NKV 6/4 S T	4	150	210	100	180	4xØ13	110	250	588	75	372	25	140	100	DN32	4xØ19	655	272	275	0,049	19,2	160	50	25	75	DN32	2xØ11
NKV 6/5 S T	5	150	210	100	180	4xØ13	129	250	630	75	398	25	140	100	DN32	4xØ19	655	272	275	0,049	23,0	160	50	25	75	DN32	2xØ11
NKV 6/6 S T	6	150	210	100	180	4xØ13	129	250	656	75	424	25	140	100	DN32	4xØ19	905	272	275	0,068	23,5	160	50	25	75	DN32	2xØ11
NKV 6/7 S T	7	150	210	100	180	4xØ13	129	250	682	75	450	25	140	100	DN32	4xØ19	905	272	275	0,068	25,6	160	50	25	75	DN32	2xØ11
NKV 6/8 S T	8	150	210	100	180	4xØ13	129	250	708	75	476	25	140	100	DN32	4xØ19	905	272	275	0,068	26,1	160	50	25	75	DN32	2xØ11
NKV 6/9 S T	9	150	210	100	180	4xØ13	129	250	734	75	502	25	140	100	DN32	4xØ19	905	272	275	0,068	26,6	160	50	25	75	DN32	2xØ11
NKV 6/10 S T	10	150	210	100	180	4xØ13	138	250	805	75	538	25	140	100	DN32	4xØ19	950	290	440	0,121	30,5	160	50	25	75	DN32	2xØ11
NKV 6/11 S T	11	150	210	100	180	4xØ13	138	250	831	75	564	25	140	100	DN32	4xØ19	950	290	440	0,121	31,5	160	50	25	75	DN32	2xØ11
NKV 6/12 S T	12	150	210	100	180	4xØ13	138	250	857	75	590	25	140	100	DN32	4xØ19	950	290	440	0,121	32,0	160	50	25	75	DN32	2xØ11
NKV 6/13 S T	13	150	210	100	180	4xØ13	138	250	883	75	616	25	140	100	DN32	4xØ19	950	290	440	0,121	32,5	160	50	25	75	DN32	2xØ11
NKV 6/14 S T	14	150	210	100	180	4xØ13	138	250	909	75	642	25	140	100	DN32	4xØ19	1220	280	430	0,147	35,0	160	50	25	75	DN32	2xØ11
NKV 6/15 S T	15	150	210	100	180	4xØ13	138	250	935	75	668	25	140	100	DN32	4xØ19	1220	280	430	0,147	35,5	160	50	25	75	DN32	2xØ11
NKV 6/16 S T	16	150	210	100	180	4xØ13	138	250	961	75	694	25	140	100	DN32	4xØ19	1220	280	430	0,147	36,0	160	50	25	75	DN32	2xØ11
NKV 6/17 S T	17	150	210	100	180	4xØ13	138	250	987	75	720	25	140	100	DN32	4xØ19	1220	280	430	0,147	36,5	160	50	25	75	DN32	2xØ11
NKV 6/18 S T	18	150	210	100	180	4xØ13	138	250	1013	75	746	25	140	100	DN32	4xØ19	1220	280	430	0,147	37,0	160	50	25	75	DN32	2xØ11
NKV 6/19 S T	19	150	210	100	180	4xØ13	138	250	1039	75	772	25	140	100	DN32	4xØ19	1220	280	430	0,147	37,5	160	50	25	75	DN32	2xØ11
NKV 6/20 S T	20	150	210	100	180	4xØ13	145	250	1114	75	808	25	140	100	DN32	4xØ19	1220	280	430	0,147	45,3	160	50	25	75	DN32	2xØ11
NKV 6/21 S T	21	150	210	100	180	4xØ13	145	250	1140	75	834	25	140	100	DN32	4xØ19	1220	280	430	0,147	45,8	160	50	25	75	DN32	2xØ11
NKV 6/23 S T	23	150	210	100	180	4xØ13	145	250	1192	75	886	25	140	100	DN32	4xØ19	1610	340	480	0,263	46,8						
NKV 6/25 S T	25	150	210	100	180	4xØ13	145	250	1244	75	938	25	140	100	DN32	4xØ19	1610	340	480	0,263	47,8						
NKV 6/28 S T	28	150	210	100	180	4xØ13	145	250	1322	75	1016	25	140	100	DN32	4xØ19	1610	340	480	0,263	53,0						
NKV 6/30 S T	30	150	210	100	180	4xØ13	145	250	1374	75	1068	25	140	100	DN32	4xØ19	1610	340	480	0,263	54,5						
NKV 6/33 S T	33	150	210	100	180	4xØ13	145	250	1452	75	1146	25	140	100	DN32	4xØ19	1610	340	480	0,263	56,0						
NKV 6/36 S T *	36	150	210	100	180	4xØ13	160	250	1728	75	1400	25	140	100	DN32	4xØ19	1820	500	630	0,573	84,1						

* NKV 6/36 disponible solo con conexiones VICTAULIC, se suministra junto con kit adaptador
Distancia entre conexiones: de 250mm a 410mm
Conexión de DN32 a roscada 1"¼

DAB PUMPS se reserva el derecho de efectuar modificaciones sin la obligación de aviso previo.

NKV 1-3-6-10-15-20

BOMBAS CENTRÍFUGAS MULTICELULARES DE EJE VERTICAL CON ACOPLAMIENTO

MODELO	Nº TURBINAS	B1	B2	G1	G2	Ø I	C	D	H	H1	H2	H3	X	Y	DNA DNM	N	DIMENSIONES EMBALAJE L/A	L/B	H	VOL. m^3	PESO KG	BRIDA OVAL D	H1	H3	Y	DN	N
NKV 10/2 S T	2	185	250	130	215	4xØ13	129	280	573	80	341	27,5	150	110	DN40	4xØ18	655	272	275	0,049	22,5	200	80	27,5	100	DN40	2xØ13
NKV 10/3 S T	3	185	250	130	215	4xØ13	129	280	603	80	371	27,5	150	110	DN40	4xØ18	655	272	275	0,049	25,1	200	80	27,5	100	DN40	2xØ13
NKV 10/4 S T	4	185	250	130	215	4xØ13	138	280	678	80	411	27,5	150	110	DN40	4xØ18	1050	340	490	0,175	29,0	200	80	27,5	100	DN40	2xØ13
NKV 10/5 S T	5	185	250	130	215	4xØ13	138	280	708	80	441	27,5	150	110	DN40	4xØ18	1050	340	490	0,175	29,5	200	80	27,5	100	DN40	2xØ13
NKV 10/6 S T	6	185	250	130	215	4xØ13	138	280	738	80	471	27,5	150	110	DN40	4xØ18	1050	340	490	0,175	32,5	200	80	27,5	100	DN40	2xØ13
NKV 10/7 S T	7	185	250	130	215	4xØ13	138	280	768	80	501	27,5	150	110	DN40	4xØ18	1050	340	490	0,175	33,0	200	80	27,5	100	DN40	2xØ13
NKV 10/8 S T	8	185	250	130	215	4xØ13	145	280	847	80	541	27,5	150	110	DN40	4xØ18	1050	340	490	0,175	41,3	200	80	27,5	100	DN40	2xØ13
NKV 10/9 S T	9	185	250	130	215	4xØ13	145	280	877	80	571	27,5	150	110	DN40	4xØ18	1050	340	490	0,175	41,8	200	80	27,5	100	DN40	2xØ13
NKV 10/10 S T	10	185	250	130	215	4xØ13	145	280	907	80	601	27,5	150	110	DN40	4xØ18	1050	340	490	0,17	46,0	200	80	27,5	100	DN40	2xØ13
NKV 10/11 S T	11	185	250	130	215	4xØ13	145	280	937	80	631	27,5	150	110	DN40	4xØ18	1050	340	490	0,175	46,5	200	80	27,5	100	DN40	2xØ13
NKV 10/12 S T	12	185	250	130	215	4xØ13	145	280	967	80	661	27,5	150	110	DN40	4xØ18	1050	340	490	0,175	47,5	200	80	27,5	100	DN40	2xØ13
NKV 10/13 S T	13	185	250	130	215	4xØ13	145	280	997	80	691	27,5	150	110	DN40	4xØ18	1412	377	530	0,282	48,0	200	80	27,5	100	DN40	2xØ13
NKV 10/15 S T	15	185	250	130	215	4xØ13	160	280	1254	80	926	27,5	150	110	DN40	4xØ18	1412	377	530	0,282	76,1	200	80	27,5	100	DN40	2xØ13
NKV 10/17 S T	17	185	250	130	215	4xØ13	160	280	1314	80	986	27,5	150	110	DN40	4xØ18	1412	377	530	0,282	77,1						
NKV 10/19 S T	19	185	250	130	215	4xØ13	160	280	1396	80	1046	27,5	150	110	DN40	4xØ18	1610	340	480	0,263	81,0						
NKV 10/21 S T	21	185	250	130	215	4xØ13	160	280	1456	80	1106	27,5	150	110	DN40	4xØ18	1610	340	480	0,263	82,5						
NKV 10/23 S T	23	185	250	130	215	4xØ13	160	280	1516	80	1166	27,5	150	110	DN40	4xØ18	1610	340	480	0,263	83,5						
NKV 10/24 S T	24	185	250	130	215	4xØ13	194	280	1641	80	1216	27,5	150	110	DN40	4xØ18	1820	500	630	0,573	109,5						
NKV 15/1 S T	1	185	250	130	215	4xØ13	129	300	633	90	401	27,5	165	127	DN50	4xØ19	1050	340	490	0,175	30,6	200	90	27,5	100	DN50	2xØ13
NKV 15/2 S T	2	185	250	130	215	4xØ13	138	300	678	90	411	27,5	165	127	DN50	4xØ19	1050	340	490	0,175	37,0	200	90	27,5	100	DN50	2xØ13
NKV 15/3 S T	3	185	250	130	215	4xØ13	145	300	775	90	469	27,5	165	127	DN50	4xØ19	1050	340	490	0,175	45,8	200	90	27,5	100	DN50	2xØ13
NKV 15/4 S T	4	185	250	130	215	4xØ13	145	300	823	90	517	27,5	165	127	DN50	4xØ19	1050	340	490	0,175	51,0	200	90	27,5	100	DN50	2xØ13
NKV 15/5 S T	5	185	250	130	215	4xØ13	145	300	871	90	565	27,5	165	127	DN50	4xØ19	1050	340	490	0,175	52,5	200	90	27,5	100	DN50	2xØ13
NKV 15/6 S T	6	185	250	130	215	4xØ13	160	300	1128	90	800	27,5	165	127	DN50	4xØ19	1412	377	530	0,282	81,1	200	90	27,5	100	DN50	2xØ13
NKV 15/7 S T	7	185	250	130	215	4xØ13	160	300	1176	90	848	27,5	165	127	DN50	4xØ19	1412	377	530	0,282	82,6	200	90	27,5	100	DN50	2xØ13
NKV 15/8 S T	8	185	250	130	215	4xØ13	160	300	1246	90	896	27,5	165	127	DN50	4xØ19	1412	377	530	0,282	86,5	200	90	27,5	100	DN50	2xØ13
NKV 15/9 S T	9	185	250	130	215	4xØ13	160	300	1294	90	944	27,5	165	127	DN50	4xØ19	1412	377	530	0,282	88,0	200	90	27,5	100	DN50	2xØ13
NKV 15/10 S T	10	185	250	130	215	4xØ13	194	300	1437	90	1012	27,5	165	127	DN50	4xØ19	1820	500	630	0,573	115,0	200	90	27,5	100	DN50	2xØ13
NKV 15/11 S T	11	185	250	130	215	4xØ13	194	300	1485	90	1060	27,5	165	127	DN50	4xØ19	1820	500	630	0,573	116,5						
NKV 15/12 S T	12	185	250	130	215	4xØ13	194	300	1533	90	1108	27,5	165	127	DN50	4xØ19	1820	500	630	0,573	118,0						
NKV 15/13 S T	13	185	250	130	215	4xØ13	194	300	1581	90	1156	27,5	165	127	DN50	4xØ19	1820	500	630	0,573	119,5						
NKV 15/14 S T	14	185	250	130	215	4xØ13	194	300	1629	90	1204	27,5	165	127	DN50	4xØ19	1820	500	630	0,573	121,0						
NKV 15/15 S T	15	185	250	130	215	4xØ13	194	300	1728	90	1252	27,5	165	127	DN50	4xØ19	1820	500	630	0,573	131,0						
NKV 15/16 S T	16	185	250	130	215	4xØ13	194	300	1776	90	1300	27,5	165	127	DN50	4xØ19	2550	500	750	0,956	132,5						
NKV 15/17 S T	17	185	250	130	215	4xØ13	194	300	1824	90	1348	27,5	165	127	DN50	4xØ19	2550	500	750	0,956	134,0						
NKV 20/1 S T	1	185	250	130	215	4xØ13	129	300	633	90	401	27,5	165	127	DN50	4xØ19	1050	340	490	0,175	30,6	200	90	27,5	100	DN50	2xØ13
NKV 20/2 S T	2	185	250	130	215	4xØ13	138	300	678	90	411	27,5	165	127	DN50	4xØ19	1050	340	490	0,175	37,0	200	90	27,5	100	DN50	2xØ13
NKV 20/3 S T	3	185	250	130	215	4xØ13	145	300	775	90	469	27,5	165	127	DN50	4xØ19	1050	340	490	0,175	45,8	200	90	27,5	100	DN50	2xØ13
NKV 20/4 S T	4	185	250	130	215	4xØ13	145	300	823	90	517	27,5	165	127	DN50	4xØ19	1412	377	530	0,282	51,0	200	90	27,5	100	DN50	2xØ13
NKV 20/5 S T	5	185	250	130	215	4xØ13	160	300	1080	90	752	27,5	165	127	DN50	4xØ19	1412	377	530	0,282	80,1	200	90	27,5	100	DN50	2xØ13
NKV 20/6 S T	6	185	250	130	215	4xØ13	160	300	1150	90	800	27,5	165	127	DN50	4xØ19	1412	377	530	0,282	84,0	200	90	27,5	100	DN50	2xØ13
NKV 20/7 S T	7	185	250	130	215	4xØ13	160	300	1198	90	848	27,5	165	127	DN50	4xØ19	1412	377	530	0,282	85,0	200	90	27,5	100	DN50	2xØ13
NKV 20/8 S T	8	185	250	130	215	4xØ13	194	300	1341	90	916	27,5	165	127	DN50	4xØ19	1820	500	630	0,573	112,5	200	90	27,5	100	DN50	2xØ13
NKV 20/9 S T	9	185	250	130	215	4xØ13	194	300	1389	90	964	27,5	165	127	DN50	4xØ19	1820	500	630	0,573	114,0	200	90	27,5	100	DN50	2xØ13
NKV 20/10 S T	10	185	250	130	215	4xØ13	194	300	1437	90	1012	27,5	165	127	DN50	4xØ19	1820	500	630	0,573	115,0	200	90	27,5	100	DN50	2xØ13
NKV 20/11 S T	11	185	250	130	215	4xØ13	194	300	1536	90	1060	27,5	165	127	DN50	4xØ19	1820	500	630	0,573	125,5						
NKV 20/12 S T	12	185	250	130	215	4xØ13	194	300	1584	90	1108	27,5	165	127	DN50	4xØ19	1820	500	630	0,573	127,0						
NKV 20/13 S T	13	185	250	130	215	4xØ13	194	300	1632	90	1156	27,5	165	127	DN50	4xØ19	1820	500	630	0,573	128,5						
NKV 20/14 S T	14	185	250	130	215	4xØ13	194	300	1680	90	1204	27,5	165	127	DN50	4xØ19	1820	500	630	0,573	130,0						
NKV 20/15 S T	15	185	250	130	215	4xØ13	238	300	1794	90	1252	27,5	165	127	DN50	4xØ19	2550	500	750	0,956	167,0						
NKV 20/16 S T	16	185	250	130	215	4xØ13	238	300	1842	90	1300	27,5	165	127	DN50	4xØ19	2550	500	750	0,956	168,5						
NKV 20/17 S T	17	185	250	130	215	4xØ13	238	300	1890	90	1348	27,5	165	127	DN50	4xØ19	2550	500	750	0,956	170,0						

DAB PUMPS se reserva el derecho de efectuar modificaciones sin la obligación de aviso previo.

NKV 32-45-65-95

BOMBAS CENTRÍFUGAS MULTICELULARES DE EJE VERTICAL CON ACOPLAMIENTO

Las bombas NKV 32, 45, 65, 95 de DAB son bombas centrífugas verticales multicelulares con acoplamiento, diseñadas para aplicaciones de presurización en instalaciones civiles y comerciales, en agriculturza y sistemas de riego, recirculación de agua en instalaciones de calefacción y acondicionamiento.
Cuerpo bomba y brida superior de fundición con tratamiento de cataforesis, turbinas, difusores y camisa bomba en acero inoxidable AISI 304 (bajo pedido en acero inoxidable AISI 316, versión X).
Distancia entre conexiones estándar para facilitar las operaciones de sustitución. Cierre mecánico en carburo de silicio-grafito extraíble sin quitar el motor a partir de los modelos de 5,5 kW.
Previa solicitud, cierres mecánicos para líquidos agresivos y diferentes conexiones.
Todos los modelos en acero inoxidable AISI 316 - versión X - certificados según WRAS y ACS.
Ensamblaje motor-bomba mediante acoplamiento rígido. Motores eficiencia energética IE3.

Rango de funcionamiento
de 4 a 118 m³/h con altura de elevación de hasta 158 metros.

Líquido bombeado limpio, sin sustancias sólidas ni abrasivas, no viscoso, no agresivo, no cristalizado, químicamente neutro.

% máximo de glicol 30%

Rango de temperatura del líquido
de -30°C a +120°C (EPDM)
de -15°C a +120ºC (Viton/FKM)

Temperatura ambiente máxima + 50°C.

Presión máxima de trabajo
NKV 65, 95: 25 bar (2500 kPA).
NKV 32, 45: 32 bar (3200 kPA).

Grado protección del motor IP 55.

Clase de aislamiento F.

Turbina
acero inoxidable AISI 304 NKV S
acero inoxidable AISI 316 NKV X (solo bajo pedido)

Tensión de alimentación
3x220-240/380-415V a 50Hz hasta 2,2 kW
3x380-415V a 50 Hz a partir de 3 kW

Instalación fija, en posición vertical.

Versiones especiales bajo pedido
Cierres mecánicos para líquidos agresivos
Partes en contacto con el líquido AISI 316 (vers.X)
Otros voltajes y frecuencias, versión motor ATEX

WRAS APPROVED PRODUCT | ACS | **IE3 ≥ 0,75 kW**

ACCESORIOS PÁG. 221

NKV 32 / 13 - 2 X 300 E1 IE3

- CAUDAL NOMINAL (m³/h)
- NÚMERO DE ETAPAS/TURBINAS
- NÚMERO Y TIPO DE TURBINAS
- MATERIALES*: " "=FUNDICIÓN/AISI 304 ; X=AISI 316
- POTENCIA MOTOR P2 kW x 10 (300 = 30kW)
- **Tipo de cierre mecánico (E1=ESTÁNDAR)**
  E1 = BQGE = Carbón / Carburo de silicio / AISI 316 / EPDM
  E2 = QQGE = Carburo de silicio / Carburo de silicio / AISI 316 / EPDM
  V3 = QQGV = Carburo de silicio / Carburo de silicio / AISI 316 / FKM-Viton
  V4 = BQGV = Carburo de silicio / Carbón / AISI 316 / FKM-Viton
  E5 = UUGE = Carburo de tungsteno / Carburo de tungsteno / AISI 316 / EPDM
- Eficiencia del motor

*MATERIALES:
"X" versión con cuerpo bomba/turbinas/difusores en acero inox AISI 316
" " versión estándar con cuerpo bomba de fundición y turbinas en acero inox AISI 304

VERSIONES ESPECIALES

MODELO	PRECIO* € TIPO E2 (1)	PRECIO* € TIPO V3 (2)	PRECIO* € TIPO V4 (3)	PRECIO* € TIPO E5 (4)
NKV 32 - 45 - 65 - 95	359	562	225	1.154

* Estos precios se deben sumar al precio de venta al público de la versión estándar *

CIERRES MECÁNICOS ESPECIALES

(1) **tipo E2** = SIC - SIC - EPDM = Carburo de silicio / Carburo de silicio / AISI 316 / EPDM
(2) **tipo V3** = SIC - SIC - VITON = Carburo de silicio / Carburo de silicio / AISI 316 / FKM
(3) **tipo V4** = SIC - CAR - VITON = Carburo de silicio / Carbón / AISI 316 / FKM
(4) **tipo E5** = WC - WC - EPDM = Carburo de tungsteno / Carburo de tungsteno / AISI 316 / EPDM

DAB PUMPS se reserva el derecho de efectuar modificaciones sin la obligación de aviso previo.

NKV 32-45-65-95

BOMBAS CENTRÍFUGAS MULTICELULARES DE EJE VERTICAL CON ACOPLAMIENTO

NKV 32

MODELO	CÓDIGO	ESTÁNDAR AISI 304	VERSIÓN X AISI 316	DATOS ELÉTRICOS				DATOS HIDRÁULICOS									
				ALIMENTACIÓN 50 Hz	P2 NOMINAL		In A	m³/h	0	15	18	22	25	30	35	40	45
		PRECIO €	PRECIO €		kW	HP		l/min	0	250	300	367	417	500	583	667	750
NKV 32/2-2 T	60180195	2.995	3.594	3 x 380-415 Δ	4	5,5	8		36	33,5	32,5	30,5	29,5	26,5	22,5	18	12,5
NKV 32/2 T	60180196	3.321	3.985	3 x 380-415 Δ	5,5	7,5	10,2		48,5	43,5	42,5	41	39,5	36,5	33,5	29	23,5
NKV 32/3-2 T	60180197	3.613	4.336	3 x 380-415 Δ	5,5	7,5	10,2		60	54,5	53	50,5	48	44	38	31,5	23,5
NKV 32/3 T	60167525	4.149	4.979	3 x 380-415 Δ	7,5	10	14,4		73	65	63,5	61	59	55	50	43,5	35,5
NKV 32/4-2 T	60167526	4.441	5.328	3 x 380-415 Δ	7,5	10	14,4		84,5	76,5	74	70,5	68	62	55	46	35
NKV 32/4 T	60167527	5.313	6.375	3 x 380-415 Δ	11	15	19,7		98	88	86	83	80,5	75	69	60	49,5
NKV 32/5-2 T	60167528	5.710	6.852	3 x 380-415 Δ	11	15	19,7		109,5	99,5	97	93	89,5	83	74	63	49,5
NKV 32/5 T	60167529	6.066	7.280	3 x 380-415 Δ	15	20	26,7		122,5	109,5	107	103,5	100	93,5	85,5	75	61,5
NKV 32/6-2 T	60167530	6.432	7.720	3 x 380-415 Δ	15	20	26,7		134	121,5	118,5	113,5	109,5	101,5	91	78	61,5
NKV 32/6 T	60167531	6.732	8.079	3 x 380-415 Δ	15	20	26,7		146,5	131	128	123,5	119,5	111,5	102	89	73
NKV 32/7-2 T	60167532	6.732	8.079	3 x 380-415 Δ	15	20	26,7		158	142,5	139	133,5	128,5	119	107	91,5	72,5
NKV 32/7 T	60167533	7.029	8.435	3 x 380-415 Δ	18,5	25	33	H (m)	171	152,5	149	144	139,5	130	119	103,5	85
NKV 32/8-2 T	60167534	7.911	9.494	3 x 380-415 Δ	18,5	25	33		182,5	164,5	160	154	148,5	137,5	124	106	84,5
NKV 32/8 T	60167535	8.200	9.840	3 x 380-415 Δ	18,5	25	33		194,5	174	169,5	164	158,5	147,5	134,5	117	95,5
NKV 32/9-2 T	60167536	8.980	10.775	3 x 380-415 Δ	22	30	38,1		208,5	188,5	184	177	171	159	144	124,5	100,5
NKV 32/9 T	60167537	9.275	11.130	3 x 380-415 Δ	22	30	38,1		221	198	194	187,5	181,5	169,5	155,5	136	112
NKV 32/10-2 T	60167538	9.275	11.130	3 x 380-415 Δ	22	30	38,1		233	210	205	197,5	191	177,5	161	139	112
NKV 32/10 T	60167539	9.736	11.682	3 x 380-415 Δ	30	40	52,1		246,5	221,5	217	210	203,5	190,5	175	153,5	126,5
NKV 32/11-2 T	60167540	11.121	13.345	3 x 380-415 Δ	30	40	52,1		258	233,5	228,5	220,5	213	198,5	180,5	156,5	127
NKV 32/11 T	60167541	12.042	14.450	3 x 380-415 Δ	30	40	52,1		271	243,5	238	230,5	223,5	209	192	168	138,5
NKV 32/12-2 T	60167542	12.042	14.450	3 x 380-415 Δ	30	40	52,1		282,5	255,5	249,5	241	233	217	197,5	171	139
NKV 32/12 T	60167543	12.457	14.948	3 x 380-415 Δ	30	40	52,1		295	265,5	259,5	251	243	227,5	208,5	182,5	150,5
NKV 32/13-2 T	60167544	12.457	14.948	3 x 380-415 Δ	30	40	52,1		307	277,5	271	261,5	252,5	235,5	214	185,5	151
NKV 32/13 T	60167545	12.457	14.948	3 x 380-415 Δ	30	40	52,1		319,5	287	280,5	271,5	263	246	225,5	197	162,5

NKV 45

MODELO	CÓDIGO	ESTÁNDAR AISI 304	VERSIÓN X AISI 316	DATOS ELÉTRICOS				DATOS HIDRÁULICOS													
				ALIMENTACIÓN 50 Hz	P2 NOMINAL		In A	m³/h	0	15	18	22	25	30	35	40	45	54	60	65	70
		PRECIO €	PRECIO €		kW	HP		l/min	0	250	300	367	417	500	583	667	750	900	1000	1083	1166
NKV 45/2-2 T	60180198	3.223	3.869	3 x 380-415 Δ	5,5	7,5	10,2		38,5	37,5	37	36,5	35,5	34,5	33	31	28,5	23	18,5	14,5	10
NKV 45/2 T	60167546	3.970	4.764	3 x 380-415 Δ	7,5	10	14,4		48,5	47,5	47	46	45,5	44	43	41,5	39	34	30,5	26,5	23
NKV 45/3-2 T	60167547	5.316	6.379	3 x 380-415 Δ	11	15	19,7		63	62	61,5	60,5	59,5	58	56	53,5	50	42	36	30	24
NKV 45/3 T	60167548	5.316	6.379	3 x 380-415 Δ	11	15	19,7		73,5	72	71	70	69	67	65,5	63	60	52,5	47	41	34
NKV 45/4-2 T	60167549	6.631	7.957	3 x 380-415 Δ	15	20	26,7		87,5	86	85	83,5	82	80	77,5	74	69,5	59,5	51	43	34
NKV 45/4 T	60167550	6.631	7.957	3 x 380-415 Δ	15	20	26,7		97,5	96	94,5	93	91,5	89	86,5	84	79,5	69,5	62	54,5	45
NKV 45/5-2 T	60167551	6.927	8.312	3 x 380-415 Δ	18,5	25	33		112	109,5	108,5	106,5	105	102	99	94,5	89	76,5	66	56	45
NKV 45/5 T	60167552	7.526	9.032	3 x 380-415 Δ	18,5	25	33		122	119,5	118	115,5	114	111	108	104,5	99	86,5	77	67,5	56
NKV 45/6-2 T	60167553	8.454	10.144	3 x 380-415 Δ	22	30	38,1		137,5	135	133,5	131	129	126	122	117,5	110,5	95,5	83,5	72	58
NKV 45/6 T	60167554	8.459	10.151	3 x 380-415 Δ	22	30	38,1		147,5	145	143,5	140,5	138,5	135	131,5	127	121	106	95	83,5	71
NKV 45/7-2 T	60167555	9.660	11.593	3 x 380-415 Δ	30	40	52,1		162,5	160	158	155,5	153	149,5	145	139,5	132	115	101	87,5	73
NKV 45/7 T	60167556	9.660	11.593	3 x 380-415 Δ	30	40	52,1	H (m)	172,5	170	168	165	162,5	158,5	154,5	149,5	142,5	125,5	112	99	83
NKV 45/8-2 T	60167557	11.068	13.282	3 x 380-415 Δ	30	40	52,1		187	184	182	178,5	176	171,5	167	160,5	152	132	116,5	101	83
NKV 45/8 T	60167558	11.068	13.282	3 x 380-415 Δ	30	40	52,1		197	194	191,5	188	185,5	181	176,5	170,5	162,5	142,5	127,5	112,5	94
NKV 45/9-2 T	60167559	11.458	13.749	3 x 380-415 Δ	37	50	62,6		211,5	208	205,5	202	199	194	188,5	181,5	172	149,5	132	114,5	94
NKV 45/9 T	60167560	11.982	14.379	3 x 380-415 Δ	37	50	62,6		221,5	218	215,5	211,5	208	203	198	191,5	182	160	143	126	106
NKV 45/10-2 T	60167561	12.569	15.083	3 x 380-415 Δ	37	50	62,6		235,5	231,5	229	225	221,5	216	210	202	191,5	166,5	147	127,5	106
NKV 45/10 T	60167562	12.569	15.083	3 x 380-415 Δ	37	50	62,6		246	242	239	234	230,5	225	219	212	201,5	177	158	139	117
NKV 45/11-2 T	60167563	15.936	19.124	3 x 380-415 Δ	45	60	78,4		261	256,5	254	249	245,5	239,5	233	224,5	213	186	164,5	143,5	119
NKV 45/11 T	60167564	15.936	19.124	3 x 380-415 Δ	45	60	78,4		271	267	263,5	258,5	255	249	242,5	234,5	223,5	196,5	175,5	155	130
NKV 45/12-2 T	60167565	16.330	19.596	3 x 380-415 Δ	45	60	78,4		285,5	280,5	277,5	272,5	268,5	261,5	254,5	245,5	232,5	203	179,5	156,5	130
NKV 45/12 T	60167566	16.330	19.596	3 x 380-415 Δ	45	60	78,4		295,5	290,5	287,5	282	277,5	271	264	255,5	243	213,5	191	168,5	142
NKV 45/13-2 T	60167567	16.330	19.596	3 x 380-415 Δ	45	60	78,4		309,5	304,5	301	295,5	291	284	276	266	252,5	220,5	195	170	142

DAB PUMPS se reserva el derecho de efectuar modificaciones sin la obligación de aviso previo.

NKV 32-45-65-95

BOMBAS CENTRÍFUGAS MULTICELULARES DE EJE VERTICAL CON ACOPLAMIENTO

NKV 65

MODELO	CÓDIGO	ESTÁNDAR AISI 304	VERSIÓN X AISI 316	DATOS ELÉTRICOS				DATOS HIDRÁULICOS										
				ALIMENTACIÓN 50 Hz	P2 NOMINAL		In	m³/h	0	30	36	42	45	54	60	72	78	85
		PRECIO €	PRECIO €		kW	HP	A	l/min	0	500	600	700	750	900	1000	1200	1300	1417
NKV 65/2-2 T	60168471	**3.928**	**4.714**	3 x 380-415 Δ	7,5	10	14,4	H (m)	39	37,5	36,5	35,5	35	33	31	25	22	17,5
NKV 65/2 T	60168472	**5.145**	**6.174**	3 x 380-415 Δ	11	15	19,7		56,5	51	49,5	48,5	48	46	45	41	38,5	34,5
NKV 65/3-2 T	60168473	**6.448**	**7.736**	3 x 380-415 Δ	15	20	26,7		67,5	63,5	62	60,5	59,5	56,5	54	46,5	42	35,5
NKV 65/3 T	60168474	**6.448**	**7.736**	3 x 380-415 Δ	18,5	25	33		84,5	76	74	72,5	71,5	69	67	61,5	57,5	51,5
NKV 65/4-2 T	60168475	**7.354**	**8.825**	3 x 380-415 Δ	18,5	25	33		95,5	88,5	86	84	83	79	75,5	66	60,5	52
NKV 65/4 T	60168476	**8.616**	**10.339**	3 x 380-415 Δ	22	30	38,1		113,5	102,5	100	97,5	96,5	92,5	90,5	83	78	70
NKV 65/5-2 T	60168477	**8.616**	**10.339**	3 x 380-415 Δ	30	40	52,1		125	116	113	110,5	109	104,5	101	90	83	72,5
NKV 65/5 T	60168478	**10.702**	**12.841**	3 x 380-415 Δ	30	40	52,1		142	129	125,5	122,5	121	116,5	114	105	98,5	88,5
NKV 65/6-2 T	60168479	**10.702**	**12.841**	3 x 380-415 Δ	30	40	52,1		153	141,5	137,5	134,5	133	127,5	123	110	102	89,5
NKV 65/6 T	60168480	**11.046**	**13.255**	3 x 380-415 Δ	37	50	62,6		170	154	150	147	145	139,5	136	125	117,5	105,5
NKV 65/7-2 T	60168481	**11.540**	**13.848**	3 x 380-415 Δ	37	50	62,6		181,5	166,5	162,5	158,5	156,5	150	145	130,5	120,5	106,5
NKV 65/7 T	60168482	**13.855**	**16.624**	3 x 380-415 Δ	45	60	78,4		199	180,5	175,5	172	169,5	163,5	159,5	147	138	124
NKV 65/8-2 T	60168483	**15.273**	**18.327**	3 x 380-415 Δ	45	60	78,4		210	193	188	184	181,5	174	168,5	152	141,5	125
NKV 65/8 T	60168484	**15.273**	**18.327**	3 x 380-415 Δ	45	60	78,4		227	206	200	196	193,5	186	181,5	167	157	141

NKV 95

MODELO	CÓDIGO	ESTÁNDAR AISI 304	VERSIÓN X AISI 316	DATOS ELÉTRICOS				DATOS HIDRÁULICOS										
				ALIMENTACIÓN 50 Hz	P2 NOMINAL		In	m³/h	0	45	54	60	72	78	85	96	108	118
		PRECIO €	PRECIO €		kW	HP	A	l/min	0	750	900	1000	1200	1300	1417	1600	1800	1967
NKV 95/2-2 T	60168485	**5.159**	**6.191**	3 x 380-415 Δ	11	15	19,7	H (m)	44,5	43	42	41	38,5	36,5	34	28,5	21,5	15
NKV 95/2 T	60168486	**6.478**	**7.773**	3 x 380-415 Δ	15	20	26,7		62	55,5	53	51,5	49	47,5	45	41	35	28,5
NKV 95/3-2 T	60168487	**7.339**	**8.807**	3 x 380-415 Δ	18,5	25	33		75,5	70,5	68	66,5	62,5	59,5	56	48,5	38,5	28,5
NKV 95/3 T	60168488	**8.687**	**10.425**	3 x 380-415 Δ	22	30	38,1		93,5	84	80,5	78	74	72	69	62,5	53,5	44
NKV 95/4-2 T	60168489	**11.154**	**13.385**	3 x 380-415 Δ	30	40	52,1		108	100	97	94,5	89	85,5	81	71,5	59	46
NKV 95/4 T	60168490	**11.154**	**13.385**	3 x 380-415 Δ	30	40	52,1		125,5	112,5	108	105	99,5	96,5	92,5	84	72	60
NKV 95/5-2 T	60168491	**12.087**	**14.504**	3 x 380-415 Δ	37	50	62,6		139	127,5	123,5	120	113,5	109	103,5	92	76	60
NKV 95/5 T	60168492	**12.087**	**14.504**	3 x 380-415 Δ	37	50	62,6		156	140	134,5	130,5	123,5	120	114,5	104,5	89	74
NKV 95/6-2 T	60168493	**15.557**	**18.669**	3 x 380-415 Δ	45	60	78,4		170,5	156	150,5	146,5	138,5	134	127	113,5	94,5	75,5
NKV 95/6 T	60168494	**15.557**	**18.669**	3 x 380-415 Δ	45	60	78,4		188	169	161,5	157	149	144,5	138,5	126	108	89,5

DAB PUMPS se reserva el derecho de efectuar modificaciones sin la obligación de aviso previo.

NKV 32-45-65-95

BOMBAS CENTRÍFUGAS MULTICELULARES DE EJE VERTICAL CON ACOPLAMIENTO

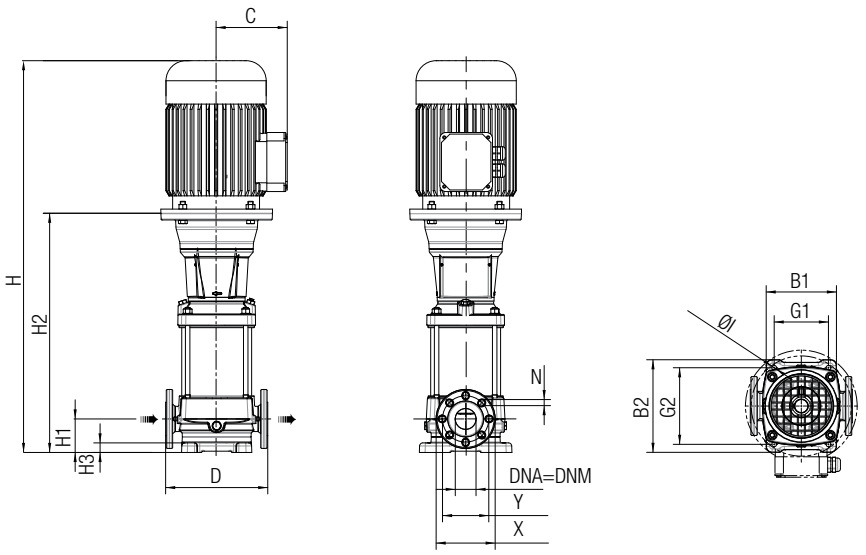

NKV 32-45: PN 32
NKV 65-95: PN 25

MODELO	Nº TURBINAS	B1	B2	G1	G2	Ø I	C	D	H	H1	H2	H3	X	Y	DNA DNM	N	DIMENSIONES EMBALAJE			PESO KG
																	L/A	L/B	H	
NKV 32/2-2 T	2	220	290	170	240	4xØ15	190	320	947	105	537	30	185	145	DN65	8xØ19	1120	500	630	93
NKV 32/2 T	2	220	290	170	240	4xØ15	210	320	1114	105	724	30	185	145	DN65	8xØ19	1120	500	630	140
NKV 32/3-2 T	3	220	290	170	240	4xØ15	210	320	1196	105	806	30	185	145	DN65	8xØ19	1820	500	630	144
NKV 32/3 T	3	220	290	170	240	4xØ15	188	320	1243	105	806	30	185	145	DN65	8xØ19	1820	500	630	125
NKV 32/4-2 T	4	220	290	170	240	4xØ15	188	320	1325	105	888	30	185	145	DN65	8xØ19	1820	500	630	132
NKV 32/4 T	4	220	290	170	240	4xØ15	242	320	1345	105	908	30	185	145	DN65	8xØ19	1820	500	630	203
NKV 32/5-2 T	5	220	290	170	240	4xØ15	242	320	1427	105	990	30	185	145	DN65	8xØ19	1820	500	630	207
NKV 32/5 T	5	220	290	170	240	4xØ15	242	320	1495	105	990	30	185	145	DN65	8xØ19	1820	500	630	214
NKV 32/6-2 T	6	220	290	170	240	4xØ15	242	320	1577	105	1072	30	185	145	DN65	8xØ19	1820	500	630	218
NKV 32/6 T	6	220	290	170	240	4xØ15	242	320	1577	105	1072	30	185	145	DN65	8xØ19	1820	500	630	218
NKV 32/7-2 T	7	220	290	170	240	4xØ15	242	320	1659	105	1154	30	185	145	DN65	8xØ19	1820	500	630	222
NKV 32/7 T	7	220	290	170	240	4xØ15	242	320	1703	105	1154	30	185	145	DN65	8xØ19	1820	500	630	243
NKV 32/8-2 T	8	220	290	170	240	4xØ15	242	320	1785	105	1236	30	185	145	DN65	8xØ19	2550	500	750	247
NKV 32/8 T	8	220	290	170	240	4xØ15	242	320	1785	105	1236	30	185	145	DN65	8xØ19	2550	500	750	247
NKV 32/9-2 T	9	220	290	170	240	4xØ15	260	320	1898	105	1318	30	185	145	DN65	8xØ19	2550	500	750	283
NKV 32/9 T	9	220	290	170	240	4xØ15	260	320	1898	105	1318	30	185	145	DN65	8xØ19	2550	500	750	283
NKV 32/10-2 T	10	220	290	170	240	4xØ15	260	320	1980	105	1400	30	185	145	DN65	8xØ19	2550	500	750	290
NKV 32/10 T	10	220	290	170	240	4xØ15	292	320	2075	105	1405	30	185	145	DN65	8xØ19	2550	500	750	363
NKV 32/11-2 T	11	220	290	170	240	4xØ15	292	320	2157	105	1487	30	185	145	DN65	8xØ19	2550	500	750	367
NKV 32/11 T	11	220	290	170	240	4xØ15	292	320	2157	105	1487	30	185	145	DN65	8xØ19	2550	500	750	367
NKV 32/12-2 T	12	220	290	170	240	4xØ15	292	320	2239	105	1569	30	185	145	DN65	8xØ19	2550	500	750	371
NKV 32/12 T	12	220	290	170	240	4xØ15	292	320	2239	105	1569	30	185	145	DN65	8xØ19	2550	500	750	371
NKV 32/13-2 T	13	220	290	170	240	4xØ15	292	320	2321	105	1651	30	185	145	DN65	8xØ19	2550	500	750	375
NKV 32/13 T	13	220	290	170	240	4xØ15	292	320	2321	105	1651	30	185	145	DN65	8xØ19	2550	500	750	375

DAB PUMPS se reserva el derecho de efectuar modificaciones sin la obligación de aviso previo.

NKV 32-45-65-95

BOMBAS CENTRÍFUGAS MULTICELULARES DE EJE VERTICAL CON ACOPLAMIENTO

MODELO	Nº TURBINAS	B1	B2	G1	G2	Ø I	C	D	H	H1	H2	H3	X	Y	DNA DNM	N	DIMENSIONES EMBALAJE			PESO KG
																	L/A	L/B	H	
NKV 45/2-2 T	2	240	316	190	265	4xØ15	161	365	1149	140	759	45	200	160	DN80	8xØ19	1820	500	630	146
NKV 45/2 T	2	240	316	190	265	4xØ15	188	365	1196	140	759	45	200	160	DN80	8xØ19	1820	500	630	127
NKV 45/3-2 T	3	240	316	190	265	4xØ15	242	365	1298	140	861	45	200	160	DN80	8xØ19	1820	500	630	205
NKV 45/3 T	3	240	316	190	265	4xØ15	242	365	1298	140	861	45	200	160	DN80	8xØ19	1820	500	630	205
NKV 45/4-2 T	4	240	316	190	265	4xØ15	242	365	1448	140	943	45	200	160	DN80	8xØ19	1820	500	630	216
NKV 45/4 T	4	240	316	190	265	4xØ15	242	365	1448	140	943	45	200	160	DN80	8xØ19	1820	500	630	216
NKV 45/5-2 T	5	240	316	190	265	4xØ15	242	365	1574	140	1025	45	200	160	DN80	8xØ19	1820	500	630	241
NKV 45/5 T	5	240	316	190	265	4xØ15	242	365	1574	140	1025	45	200	160	DN80	8xØ19	1820	500	630	241
NKV 45/6-2 T	6	240	316	190	265	4xØ15	260	365	1687	140	1107	45	200	160	DN80	8xØ19	1820	500	630	276
NKV 45/6 T	6	240	316	190	265	4xØ15	260	365	1687	140	1107	45	200	160	DN80	8xØ19	1820	500	630	276
NKV 45/7-2 T	7	240	316	190	265	4xØ15	292	365	1864	140	1194	45	200	160	DN80	8xØ19	2550	500	750	356
NKV 45/7 T	7	240	316	190	265	4xØ15	292	365	1864	140	1194	45	200	160	DN80	8xØ19	2550	500	750	356
NKV 45/8-2 T	8	240	316	190	265	4xØ15	292	365	1946	140	1276	45	200	160	DN80	8xØ19	2550	500	750	360
NKV 45/8 T	8	240	316	190	265	4xØ15	292	365	1946	140	1276	45	200	160	DN80	8xØ19	2550	500	750	360
NKV 45/9-2 T	9	240	316	190	265	4xØ15	292	365	2028	140	1358	45	200	160	DN80	8xØ19	2550	500	750	384
NKV 45/9 T	9	240	316	190	265	4xØ15	292	365	2028	140	1358	45	200	160	DN80	8xØ19	2550	500	750	384
NKV 45/10-2 T	10	240	316	190	265	4xØ15	292	365	2110	140	1440	45	200	160	DN80	8xØ19	2550	500	750	388
NKV 45/10 T	10	240	316	190	265	4xØ15	292	365	2110	140	1440	45	200	160	DN80	8xØ19	2550	500	750	388
NKV 45/11-2 T	11	240	316	190	265	4xØ15	315	365	2232	140	1522	45	200	160	DN80	8xØ19	2550	500	750	449
NKV 45/11 T	11	240	316	190	265	4xØ15	315	365	2232	140	1522	45	200	160	DN80	8xØ19	2550	500	750	449
NKV 45/12-2 T	12	240	316	190	265	4xØ15	315	365	2314	140	1604	45	200	160	DN80	8xØ19	2550	500	750	453
NKV 45/12 T	12	240	316	190	265	4xØ15	315	365	2314	140	1604	45	200	160	DN80	8xØ19	2550	500	750	453
NKV 45/13-2 T	13	240	316	190	265	4xØ15	315	365	2396	140	1686	45	200	160	DN80	8xØ19	2550	500	750	457
NKV 65/2-2 T	2	240	316	190	265	4xØ15	161	365	1266	140	829	45	230	180	DN100	8xØ19	1820	500	630	84
NKV 65/2 T	2	240	316	190	265	4xØ15	198	365	1354	140	849	45	230	180	DN100	8xØ19	1820	500	630	155
NKV 65/3-2 T	3	240	316	190	265	4xØ15	198	365	1446	140	941	45	230	180	DN100	8xØ19	1820	500	630	171
NKV 65/3 T	3	240	316	190	265	4xØ15	235	365	1490	140	941	45	230	180	DN100	8xØ19	1820	500	630	213
NKV 65/4-2 T	4	240	316	190	265	4xØ15	235	365	1582	140	1033	45	230	180	DN100	8xØ19	1820	500	630	213
NKV 65/4 T	4	240	316	190	265	4xØ15	238	365	1613	140	1033	45	230	180	DN100	8xØ19	1820	500	630	255
NKV 65/5-2 T	5	240	316	190	265	4xØ15	300	365	1801	140	1131	45	230	180	DN100	8xØ19	2550	500	750	471
NKV 65/5 T	5	240	316	190	265	4xØ15	300	365	1801	140	1131	45	230	180	DN100	8xØ19	2550	500	750	471
NKV 65/6-2 T	6	240	316	190	265	4xØ15	300	365	1893	140	1223	45	230	180	DN100	8xØ19	2550	500	750	471
NKV 65/6 T	6	240	316	190	265	4xØ15	300	365	1893	140	1223	45	230	180	DN100	8xØ19	2550	500	750	517
NKV 65/7-2 T	7	240	316	190	265	4xØ15	300	365	1985	140	1315	45	230	180	DN100	8xØ19	2550	500	750	517
NKV 65/7 T	7	240	316	190	265	4xØ15	335	365	2025	140	1315	45	230	180	DN100	8xØ19	2550	500	750	653
NKV 65/8-2 T	8	240	316	190	265	4xØ15	335	365	2117	140	1407	45	230	180	DN100	8xØ19	2550	500	750	653
NKV 65/8 T	8	240	316	190	265	4xØ15	335	365	2117	140	1407	45	230	180	DN100	8xØ19	2550	500	750	653
NKV 95/2-2 T	2	260	341	199	280	4xØ15	198	380	1354	140	849	45	230	180	DN100	8xØ19	1820	500	630	186
NKV 95/2 T	2	260	341	199	280	4xØ15	198	380	1354	140	849	45	230	180	DN100	8xØ19	1820	500	630	196
NKV 95/3-2 T	3	260	341	199	280	4xØ15	235	380	1490	140	941	45	230	180	DN100	8xØ19	1820	500	630	217
NKV 95/3 T	3	260	341	199	280	4xØ15	238	380	1521	140	941	45	230	180	DN100	8xØ19	1820	500	630	238
NKV 95/4-2 T	4	260	341	199	280	4xØ15	300	380	1708	140	1038	45	230	180	DN100	8xØ19	1820	500	630	343
NKV 95/4 T	4	260	341	199	280	4xØ15	300	380	1708	140	1038	45	230	180	DN100	8xØ19	1820	500	630	343
NKV 95/5-2 T	5	260	341	199	280	4xØ15	300	380	1801	140	1131	45	230	180	DN100	8xØ19	2550	500	750	379
NKV 95/5 T	5	260	341	199	280	4xØ15	300	380	1801	140	1131	45	230	180	DN100	8xØ19	2550	500	750	379
NKV 95/6-2 T	6	260	341	199	280	4xØ15	335	380	1933	140	1223	45	230	180	DN100	8xØ19	2550	500	750	455
NKV 95/6 T	6	260	341	199	280	4xØ15	335	380	1933	140	1223	45	230	180	DN100	8xØ19	2550	500	750	455

DAB PUMPS se reserva el derecho de efectuar modificaciones sin la obligación de aviso previo.

ACCESORIOS
BOMBAS CENTRÍFUGAS

ACCESORIOS

BOMBAS CENTRÍFUGAS HORIZONTALES

KIT CUÑA	DESCRIPCIÓN	CÓDIGO	PRECIO €	PARA BOMBAS TIPO:	P2 kW	DIMENSIONES A x B x H mm	NKM-G	NKP-G
	KIT CUÑA nr 1	147120800	121	NKM-G 65-315/309/11/4	11	90 x 335 x 65	•	
	KIT CUÑA nr 5	147120840	121	NKM-G 80-250/270/11/4	11	80 x 290 x 40	•	
	KIT CUÑA nr 2	147120810	121	NKM-G 80-315/305/15/4	15	90 x 335 x 90	•	
	KIT CUÑA nr 3	147120820	121	NKM-G 80-315/320/18,5 /4	18,5	100 x 320 x 70	•	
				NKM-G 80-315/334/22/4	22			
	KIT CUÑA nr 1	147120800	121	NKM-G100-250/250/11/4	11	90 x 335 x 65	•	
				NKM-G100-250/270/15/4	15			
	KIT CUÑA nr 3	147120820	121	NKM-G100-315/300/18.5 /4	18,5	100 x 320 x 70	•	
				NKM-G100-315/316/22 /4	22			
	KIT CUÑA nr 2	147120810	121	NKM-G125-250/243/15/4	15	90 x 335 x 90	•	
	KIT CUÑA nr 3	147120820	121	NKM-G125-250/256/18,5 /4	18,5	100 x 320 x 70	•	
				NKM-G125-250/266/22/4	22			
	KIT CUÑA nr 4	147120830	121	NKM-G150-200/218/11/4	11	80 X 290 X 120	•	
	KIT CUÑA nr 6	147120850	105	NKP-G 32-125/142/ 3 /2	3	50 x 100 x 20		•
				NKP-G 32-160/177/5,5/2	5,5			
				NKP-G 40-125/130/ 3 /2	3			
				NKP-G 40-125/139/ 4 /2	4			
				NKP-G 40-160/158/ 5,5 /2	5,5			
				NKP-G 40-160/172/ 7,5 /2	7,5			
	KIT CUÑA nr 7	147120860	124	NKP-G 40-200/210/11/2	11	70 X 332 X 20		•
				NKP-G 40-250/230/15/2	15			
				NKP-G 40-250/245/18.5 /2	18,5			
	KIT CUÑA nr 6	147120850	105	NKP-G 50-125/135/ 5,5 /2	5,5	50 X 100 X 20		•
				NKP-G 50-125/144/ 7,5 /2	7,5			
	KIT CUÑA nr 7	147120860	124	NKP-G 50-160/169/11/2	11	70 X 332 X 20		•
				NKP-G 50-200/200/15 /2	15			
				NKP-G 50-200/210/18,5 /2	18,5			
				NKP-G 65-160/157/11/2	11			
				NKP-G 65-160/173/15 /2	15			
				NKP-G 65-200/190/18,5 /2	18,5			
				NKP-G 80-160/147-127/11/2	11			
				NKP-G 80-160/153/15 /2	15			
				NKP-G 80-160/163/18,5 /2	18,5			
	KIT CUÑA nr 8	147120870	110	NKP-G 80-200/190/30 /2	30	70 X 125 X 20		•

Disponible bajo pedido por separado de la bomba. Se utiliza para nivelar la bomba durante la instalación con el fin de compensar la diferencia de altura del eje entre la bomba y el motor. El kit se compone de dos cuñas de las dimensiones A (ancho), B (longitud), H (altura) que se muestran en la tabla.
Las cuñas con una altura superior a 20 mm se suministran con tornillos, tuercas y arandelas, para su fijación.

DAB PUMPS se reserva el derecho de efectuar modificaciones sin la obligación de aviso previo.

ACCESORIOS

BOMBAS CENTRÍFUGAS HORIZONTALES

KIT CONTRABRIDAS	DESCRIPCIÓN	CÓDIGO	PRECIO €	CONTRABRIDA + JUNTA	CONEXIÓN	MATERIAL	PN	NKM-GE - NKP-GE NKM-G- NKP-G	KDNE - KDN
	DN 32	109620520	105	1 x DN 32 + 1 x DN 50	ROSCADA	ACERO	16	•	•
	DN 40	109620530	121	1 x DN 40 + 1 x DN 65	ROSCADA	ACERO	16	•	•
	DN 50	109620540	124	1 x DN 50 + 1 x DN 65	ROSCADA	ACERO	16	•	•
	DN 65	109620550	153	1 x DN 65 + 1 x DN 80	ROSCADA	ACERO	16	•	•
	DN 32	109620400	74	1 x DN 32 + 1 x DN 50	SOLDAR	ACERO	16	•	•
	DN 40	109620410	84	1 x DN 40 + 1 x DN 65	SOLDAR	ACERO	16	•	•
	DN 50	109620420	87	1 x DN 50 + 1 x DN 65	SOLDAR	ACERO	16	•	•
	DN 50/1	60115139	93	1 x DN 50 + 1 x DN 80	SOLDAR	ACERO	16		•
	DN 65	109620430	105	1 x DN 65 + 1 x DN 80	SOLDAR	ACERO	16	•	•
	DN 65/1	60115140	113	1 x DN 65 + 1 x DN 100	SOLDAR	ACERO	16		•
	DN 80	109620440	122	1 x DN 80 + 1 x DN 100	SOLDAR	ACERO	16	•	•
	DN 80/1	60115141	130	1 x DN 80 + 1 x DN 125	SOLDAR	ACERO	16		•
	DN 100	109620450	150	1 x DN 100 + 1 x DN 125	SOLDAR	ACERO	16	•	•
	DN 125	109620460	187	1 x DN 125 + 1 x DN 150	SOLDAR	ACERO	16	•	•
	DN 150	109620470	260	1 x DN 150 + 1 x DN 200	SOLDAR	ACERO	16 (10 x DN 200)	•	•
	DN 200	109620480	368	1 x DN 200 + 1 x DN 250	SOLDAR	ACERO	16 (10 x DN 200)		•
	DN 250/1	109620500	587	1 x DN 250 + 1 x DN 300	SOLDAR	ACERO	16		•
	DN 300	109620510	699	1 x DN 300 + 1 x DN 350	SOLDAR	ACERO	16		•
	DN 350	60115142	899	1 x DN 350 + 1 x DN 400	SOLDAR	ACERO	16		•

El kit incluye las contrabridas,de aspiración e impulsión, con las juntas, tornillos y tuercas necesarios en función del tamaño de la bomba en cuestión.

ACCESORIOS

BOMBAS CENTRÍFUGAS VERTICALES

KIT CONTRABRIDAS	DESCRIPCIÓN	CÓDIGO	PRECIO €	CONTRABRIDA + JUNTA	CONEXIÓN	MATERIAL	PN	GAMA
	DN 25X1"	60197941	124	2 x DN 25	ROSCADA	AISI 304	25	NKV / NKVE 1-3
	DN 32x1" ¼	60197942	169	2 x DN 32	ROSCADA	AISI 304	25	NKV / NKVE 6
	DN 40x1" ½	60197927	200	2 x DN 40	ROSCADA	AISI 304	25	NKV / NKVE 10
	DN 40x1" ½	60119214	160	2 x DN 40	ROSCADA	ACERO	40	NKV / NKVE 10
	DN 50x2"	60197931	229	2 x DN 50	ROSCADA	AISI 304	25	NKV / NKVE 15-20
	DN 50x2"	60119215	208	2 x DN 50	ROSCADA	ACERO	40	NKV / NKVE 15-20
	DN 65x2" ½	60197937	304	2 x DN 65	ROSCADA	AISI 304	25	NKV / NKVE 32
	DN 65x2" ½	60163388	242	2 x DN 65	ROSCADA	ACERO	40	NKV / NKVE 32
	DN 80x3"	60197939	633	2 x DN 80	ROSCADA	AISI 304	25	NKV / NKVE 45
	DN 80x3"	60163389	285	2 x DN 80	ROSCADA	ACERO	40	NKV / NKVE 45
	DN 100x4"	60168815	353	2 x DN 100	ROSCADA	ACERO	25	NKV / NKVE 65-95
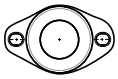	OVAL - DN 32	60193941	116	2 x DN 32	ROSCADA	AISI 304	16	NKV 1-3-6 FT
	OVAL - DN 40	60193942	258	2 x DN 40	ROSCADA	AISI 304	16	NKV 10 FT
	OVAL - DN 50	60193943	258	2 x DN 50	ROSCADA	AISI 304	16	NKV 15-20 FT

UNIONES	DESCRIPCIÓN	CÓDIGO	PRECIO €	KVC	KVCX
	CONECTOR MF 1" ¼	547820550	23	•	•

El conector DEBE SOLICITARSE POR SEPARADO, uno para la aspiración y otro para la impulsión.

DAB PUMPS se reserva el derecho de efectuar modificaciones sin la obligación de aviso previo.

DAB®
WATER•TECHNOLOGY

FX.DABPUMPS.COM

ÍNDICE - BOMBAS SUMERGIBLES

NOVA 40th
DRENAJE AGUAS CLARAS PARA USO DOMÉSTICO
A7 PÁG. 228

NOVA UP
DRENAJE AGUAS CLARAS PARA USO DOMÉSTICO
A7 PÁG. 229

NOVA UP MAE
DRENAJE AGUAS CLARAS PARA USO DOMÉSTICO
A7 PÁG. 230

VERTY NOVA
DRENAJE AGUAS CLARAS PARA USO DOMÉSTICO
A7 PÁG. 231

DRENAG
1000 / 1200
DRENAJE AGUAS CLARAS Y ARENOSAS DE OBRAS
C8 PÁG. 232

DRENAG FX
DRENAJE AGUAS CLARAS Y ARENOSAS DE OBRAS
FS PÁG. 233

GRINDER FX
ELEVACIÓN DE AGUAS RESIDUALES - TRITURADOR
FS PÁG. 234

FEKA 40th
600
DRENAJE AGUA RESIDUAL PARA USO DOMÉSTICO
CG PÁG. 235

FEKA BVP
DRENAJE AGUA RESIDUAL PARA USO DOMÉSTICO
AF PÁG. 236

FEKA VS
ELEVACIÓN AGUA RESIDUAL
CJ PÁG. 237

FEKA FXV
20 / 25
ELEVACIÓN AGUA RESIDUAL
FS PÁG. 238

FEKA FXC
20 / 25
ELEVACIÓN AGUA RESIDUAL
FS PÁG. 240

FK
ELEVACIÓN AGUA RESIDUAL
EM PÁG. 243

FEKA
6200 / 6300
8100 / 8200 / 8300
ELEVACIÓN AGUA RESIDUAL
CE - CF PÁG. 247

GENIX
ESTACIONES AUTOMÁTICAS DE ELEVACIÓN
DRENAJE AGUA RESIDUAL DOMÉSTICA
DC PÁG. 248

GENIX VT
ESTACIONES AUTOMÁTICAS DE ELEVACIÓN
DRENAJE AGUA RESIDUAL DOMÉSTICA
DC PÁG. 249

NOVABOX
ESTACIONES AUTOMÁTICAS DE RECOGIDA Y ELEVACIÓN
DRENAJE AGUA RESIDUAL
AE PÁG. 250

FEKABOX 110
ESTACIONES AUTOMÁTICAS DE ELEVACIÓN PARA 1 BOMBA
RECOGIDA Y ELEVACIÓN AGUA RESIDUAL
CK PÁG. 251

FEKABOX 200
ESTACIONES AUTOMÁTICAS DE ELEVACIÓN PARA 1 BOMBA
RECOGIDA Y ELEVACIÓN AGUA RESIDUAL
CK PÁG. 252

FEKAFOS 280
ESTACIONES AUTOMÁTICAS DE ELEVACIÓN PARA 1 BOMBA
RECOGIDA Y ELEVACIÓN AGUA RESIDUAL
CK PÁG. 253

FEKAFOS 280 DOBLE
ESTACIONES AUTOMÁTICAS DE ELEVACIÓN PARA 2 BOMBAS
RECOGIDA Y ELEVACIÓN AGUA RESIDUAL
CK PÁG. 254

FEKAFOS 550
ESTACIONES AUTOMÁTICAS DE ELEVACIÓN PARA 2 BOMBAS
RECOGIDA Y ELEVACIÓN AGUA RESIDUAL
CK PÁG. 255

FEKAFOS MAXI
1200/3600
ESTACIONES AUTOMÁTICAS DE ELEVACIÓN PARA 2 BOMBAS
RECOGIDA Y ELEVACIÓN AGUA RESIDUAL
CK PÁG. 256

FEKAFOS MAXI NOVEDAD
1100/2780
ESTACIONES AUTOMÁTICAS DE ELEVACIÓN PARA 2 BOMBAS
RECOGIDA Y ELEVACIÓN AGUA RESIDUAL
CK PÁG. 258

NOVAIR
AIREADOR SUMERGIDO
PEQUEÑAS INSTALACIONES DE DEPURACIÓN
AK PÁG. 260

ACCESORIOS
PÁG. 261

EBOX
CUADRO DE CONTROL
DRENAJE, PRESURIZACIÓN
AT PÁG. 264

CUADROS
PÁG. 265

BOMBAS SUMERGIBLES

TABLA DE SELECCIÓN

BOMBAS DOMÉSTICAS

MODELO	P2 NOMINAL		PASO	m³/h	0	1	2	3	4,5	5	6	7	7,5	9	10	12	13,5	15
	kW	HP	mm	l/min	0	16,6	33,3	50	75	83,3	100	116,6	125	150	166,6	200	225	250
NOVA 180 M 40th	0,2	0,27	5		5			3,2										
NOVA 200 M 40th	0,22	0,3	5		7,1			5,6			4,2			2,8		1,5		
NOVA 300 M 40th	0,22	0,29	10		7,2			5,8			4,6			3,4		2,2		
NOVA 600 M-T 40th	0,5	0,67	10		10,4			9			7,8			6,7		5,3		
NOVA UP 300 M	0,21	0,28	10	H	7,6	6,9	6,25	5,6	4,7	4,4	3,6	2,8	2,3	1				
NOVA UP 600 M	0,52	0,69	10	(m)	9,8	9,4	9	8,5	7,7	7,4	6,8	6,2	5,9	4,7	3,9	2	0,3	
NOVA UP 300 M-AE	0,21	0,28	10		7,6	6,9	6,25	5,6	4,7	4,4	3,6	2,8	2,3	1				
NOVA UP 600 M-AE	0,52	0,69	10		9,8	9,4	9	8,5	7,7	7,4	6,8	6,2	5,9	4,7	3,9	2	0,3	
VERTY NOVA 200 M	0,2	0,28	5		6,9	6,5	6	5,8	4,5	4	3	1,8						
VERTY NOVA 400 M	0,4	0,55	5		9	8,8	8,5	8,1	7,8	7	6,7	6	5,7	4,2	3,5			

DRENAJE AGUAS LIMPIAS Y GRISES

MODELO	P2 NOMINAL		PASO	m³/h	0	3	6	9	12	15	18	24	27	30
	kW	HP	mm	l/min	0	50	100	150	200	250	300	400	450	500
DRENAG 1000 M-T	1	1,36	10		15,3	13,7	12,1	10,5	8,7	6,8	4,7			
DRENAG 1200 M-T	1,2	1,6	10		17	15,4	13,8	12,4	10,7	9	7,3	3,3		
DRENAG FX 15.07 M-T	0,8	1,1	10	H	16,2	14,5	12,6	10,5	8,1	5,5	2,8			
DRENAG FX 15.11 M-T	1,2	1,6	10	(m)	23,3	21,5	19,3	16,7	13,8	10,6	7,3			
DRENAG FX 15.15 M-T	1,8	2,4	10		26,4	24,9	23,1	21,1	18,9	16,6	14,2	9,5	7,4	
DRENAG FX 15.22 T	2,3	3,1	10		31,8	30,0	28,2	26,3	24,3	22,1	19,8	14,8	12,0	9,0

BOMBAS TRITURADORAS

MODELO	P2 NOMINAL		PASO	m³/h	0	2,4	4,8	7,2	9,6	12	14,4	16,8	19,2
	kW	HP	mm	l/min	0	40	80	120	160	200	240	280	320
GRINDER FX 15.07 M-T	0,8	1,1	-		16,9	15,2	13,4	11,4	9,2	6,7	3,9		
GRINDER FX 15.11 M-T	1,1	1,5	-	H	24,9	22,6	20,5	18,3	15,9	13,2	10,1	6,3	1,8
GRINDER FX 15.15 M-T	1,6	2,1	-	(m)	27,3	25,2	23,3	21,4	19,5	17,3	14,8	11,9	8,5
GRINDER FX 15.22 T	2,1	2,8	-		32,8	30,5	28,5	26,5	24,4	22,3	19,9	17,2	14,0

AGUA RESIDUAL

MODELO	P2 NOMINAL		PASO	m³/h	0	3	6	9	12	15	18	24	30
	kW	HP	mm	l/min	0	50	100	150	200	250	300	400	500
FEKA 300 M-T 40th	0,22	0,30	25		6,4	5,5	4,4	3,1	1,6				
FEKA 600 M-T 40th	0,5	0,67	25		8,9	8,2	7,2	6,1	4,7	2,9			
FEKA BVP 750 M-A	0,75	1	38		12	11	9,8	8,8	7	6	3,6		
FEKA VS 550 M-T	0,55	0,75	50	H	7,4	6,9	6,2	5,6	4,1	3,2	1,8		
FEKA VS 750 M-T	0,75	1	50	(m)	9,6	9,2	8,5	7,6	6,7	5,6	4,3	1,9	
FEKA VS 1000 M-T	1	1,36	50		11,8	11,3	10,5	9,8	9,0	8,0	6,8	4,1	
FEKA VS 1200 M-T	1,2	1,6	50		14	13,4	12,8	12,0	11,2	10,1	9,0	6,7	4

MODELO	P2 NOMINAL		PASO	m³/h	0	6	12	18	24	30	36	42	48	54
	kW	HP	mm	l/min	0	100	200	300	400	500	600	700	800	900
FEKA FXV 20.07 M-T	0,9	1,2	50		11,7	10,9	9,6	7,7	5,4	2,9				
FEKA FXV 20.11 M-T	1,2	1,6	50		13,1	12,9	11,9	10,1	7,7	4,8				
FEKA FXV 20.15 M-T	1,7	2,3	50		16,2	15,6	14,4	12,6	10,4	7,7	4,7			
FEKA FXV 20.22 T	2,2	2,9	50		18,5	18,0	17,1	15,9	14,3	12,2	9,7	6,6		
FEKA FXV 25.07.4 T	0,7	0,9	65	H	6,3	6,0	5,5	4,8	3,9	2,9	1,8			
FEKA FXV 25.12.4 T	1,2	1,6	65	(m)	9,0	8,7	8,3	7,8	7,1	6,3	5,4	4,3	3,2	1,9
FEKA FXV 25.07 M-T	1	1,3	65		8,8	8,1	7,0	5,7	4,3	3,0	1,8			
FEKA FXV 25.11 M-T	1,2	1,6	65		11,3	10,7	9,6	8,2	6,6	4,9	3,4	2,2		
FEKA FXV 25.15 M-T	1,7	2,3	65		13,7	13,4	12,4	11,0	9,2	7,4	5,5	3,9	2,5	
FEKA FXV 25.22 T	2,2	2,9	65		16,5	16,3	15,6	14,5	13,0	11,3	9,4	7,5	5,6	3,8

MODELO	P2 NOMINAL		PASO	m³/h	0	7	14	22	29	36	43	50	58	65
	kW	HP	mm	l/min	0	120	240	360	480	600	720	840	960	1080
FEKA FXC 20.07 M-T	0,7	0,9	50		9,8	8,3	6,7	5,1	3,6	2,4				
FEKA FXC 20.11 M-T	1	1,3	50		12,4	10,8	9,3	7,8	6,4	5,0	3,6			
FEKA FXC 20.15 M-T	1,5	2,0	50		15,3	13,5	11,8	10,2	8,7	7,1	5,7	4,2		
FEKA FXC 20.22 T	2,2	2,9	50	H	19,1	17,2	15,5	14,0	12,6	11,2	9,8	8,1	6,2	
FEKA FXC 25.07 M-T	0,6	0,8	50	(m)	9,4	7,8	6,2	4,6	3,3	2,2	1,4			
FEKA FXC 25.11 M-T	1,1	1,5	50		11,9	10,3	8,8	7,4	6,0	4,8	3,5	2,4		
FEKA FXC 25.15 M-T	1,6	2,1	50		15,1	13,5	11,8	10,3	8,8	7,3	5,8	4,5	3,1	
FEKA FXC 25.22 T	2,3	3,1	50		18,9	16,9	15,2	13,8	12,4	11,1	9,8	8,4	6,9	5,1

DAB PUMPS se reserva el derecho de efectuar modificaciones sin la obligación de aviso previo.

BOMBAS SUMERGIBLES

TABLA DE SELECCIÓN

MODELO	P2 NOMINAL		PASO	m³/h	0	8	16	23	31	39	47	55	62	72
	kW	HP	mm	l/min	0	130	260	390	520	650	780	910	1040	1200
FKV 65 11.4 T5	1,1	1,5	55	H (m)	9,1	8,7	7,7	6,4	4,9	3,4	2,2			
FKV 65 22.2 T5	2,2	3	65		16,5	14,1	11,4	8,5	5,8	3,5	2,1			
FKV 65 30.2 T5	3	4	65		21,1	19,3	16,6	13,4	10,0	6,9	4,3	2,6		
FKV 65 40.2 T5	4	5,5	65		27,2	25,8	23,5	20,6	17,2	13,7	10,3	7,2	4,8	3,0

MODELO	P2 NOMINAL		PASO	m³/h	0	12	24	36	48	60	72	84	96	108
	kW	HP	mm	l/min	0	200	400	600	800	1000	1200	1400	1600	1800
FKV 80 11.4 T5	1,1	1,5	80	H (m)	7,0	6,3	5,0	3,6	2,1					
FKV 80 15.4 T5	1,5	2	80		9,3	9,0	7,8	6,1	4,2	2,7	1,9			
FKV 80 22.4 T5	2,2	3	80		11,5	11,4	10,5	9,1	7,3	5,4	3,7			
FKV 80 40.4 T5	4	5,5	80		17,5	16,7	15,5	14,0	12,4	10,7	9,0	7,4		
FKV 80 40.2 T5	4	5,5	80		22,1	20,1	16,5	12,2	8,0	4,6	2,9			
FKV 80 60.2 T5	6	8,2	80		29,1	27,5	24,4	20,3	15,7	11,4	7,9			
FKV 80 75.2 T5	7,5	10,2	80		32,1	31,2	28,5	24,5	19,9	15,1	10,6	7,1	5,1	
FKV 80 92.2 T5	9,2	12,5	80		35,9	35,5	33,1	29,2	24,4	19,3	14,3	10,2	7,3	
FKV 80 110.2 T5	11	15	80		40,9	40,7	38,7	35,2	30,6	25,6	20,3	15,5	11,4	8,5

MODELO	P2 NOMINAL		PASO	m³/h	0	15	30	45	60	75	90	105	126	144
	kW	HP	mm	l/min	0	250	500	750	1000	1250	1500	1750	2100	2400
FKV 100 30.4 T5	3	4	100	H (m)	11,8	10,9	9,6	8,0	6,2	4,6	3,1			
FKV 100 40.4 T5	4	5,5	100		14,0	13,1	11,9	10,4	8,8	7,1	5,4	3,9		
FKV 100 55.4 T5	5,5	7,5	100		15,9	15,5	14,8	13,7	12,3	10,8	9,2	7,5	5,4	
FKV 100 75.4 T5	7,5	10	100		19	18,8	18,3	17,4	16,3	15	13,5	11,9	9,6	7,7

MODELO	P2 NOMINAL		PASO	m³/h	0	9,6	19,2	28,8	38,4	48	57,6	67,2	76,8	90
	kW	HP	mm	l/min	0	160	320	480	640	800	960	1120	1280	1500
FKC 65 22.2 T5	2,2	3	50	H (m)	20,0	17,1	14,8	12,8	11,2	9,7	8,3	6,8	5,3	2,8
FKC 65 30.2 T5	3	4	50		26,5	22,6	19,4	16,7	14,6	12,8	11,2	9,8	8,2	5,8

MODELO	P2 NOMINAL		PASO	m³/h	0	21	42	63	84	105	126	147	168	189
	kW	HP	mm	l/min	0	350	700	1050	1400	1750	2100	2450	2800	3150
FKC 80 15.4 T5	1,5	2	80	H (m)	8,9	7,4	6,2	5,0	3,8	2,5				
FKC 80 22.4 T5	2,2	3	80		13,9	11,3	9,3	7,6	6,2	4,7	2,9			
FKC 80 30.4 T5	3	4	80		13,9	11,8	10,1	8,7	7,4	6,1	4,7	3,0		
FKC 80 40.4 T5	4	5,5	80		17,4	15,0	13,1	11,5	10,2	8,9	7,6	6,2		
FKC 80 55.4 T5	5,5	7,5	80		21	18,8	16,8	15,1	13,5	12	10,6	9,3	7,9	
FKC 80 75.4 T5	7,5	10	80		24,6	21,9	19,7	17,8	16	14,5	13	11,5	9,8	8

MODELO	P2 NOMINAL		PASO	m³/h	0	30	60	90	120	150	180	210	240	288
	kW	HP	mm	l/min	0	500	1000	1500	2000	2500	3000	3500	4000	4800
FKC 100 15.4 T5	1,5	2	100	H (m)	8,9	6,8	5,0	3,3						
FKC 100 22.4 T5	2,2	3	100		14,1	10,7	8,1	6,0	3,9					
FKC 100 30.4 T5	3	4	100		9,8	9,0	7,9	6,8	5,5	4,2	3,0			
FKC 100 40.4 T5	4	5,5	100		13,1	11,4	9,8	8,3	6,9	5,4	4,0			
FKC 100 55.4 T5	5,5	7,5	100		17,4	15,4	13,5	11,8	10,2	8,7	7,1	5,5	3,9	
FKC 100 75.4 T5	7,5	10	100		22,5	20,1	18	16	14,2	12,5	10,9	9,2	7,5	4,6

MODELO	P2 NOMINAL		PASO	m³/h	0	36	72	108	144	180	216	252	288	324
	kW	HP	mm	l/min	0	600	1200	1800	2400	3000	3600	4200	4800	5400
FKC 150 30.4 T5	3	4	100	H (m)	9,7	8,7	7,6	6,3	5,0	3,5	2,1			
FKC 150 40.4 T5	4	5,5	100		13,3	11,4	9,8	8,1	6,6	5,0	3,3	1,5		
FKC 150 55.4 T5	5,5	7,5	100		17,3	14,8	12,7	10,9	9,3	7,7	6,2	4,7	2,9	
FKC 150 75.4 T5	7,5	10	100		22,5	19,6	17,2	15	13,1	11,4	9,7	8,1	6,3	4,3

MODELO	P2 NOMINAL		PASO	m³/h	0	24	36	48	60	72	90	108	126	150	180	210	240	270	300	360	420	480	600	780
	kW	HP	mm	l/min	0	400	600	800	1000	1200	1500	1800	2100	2500	3000	3500	4000	4500	5000	6000	7000	8000	10000	13000
FEKA 6200.4T	14,9	19,9	95	H (m)	17,5	16,5	16	15,5	15,1	14,7	14,2	13,5	12,9	12,1	11,1	10	8,9	7,8	6,7	4,5				
FEKA 6250.4T	18,5	24,7	108		25	24,7	24,5	24,2	24	23,5	23	22,5	22	21,5	20,5	19,5	18,5	17	16	14	11			
FEKA 6300.4T	21	28	108		26	24,9	24	23,8	23,4	23	22	21	20,5	19,8	19	18	16,8	16	14,4	12,3	8			
FEKA 8150.6T	8,5	11,3	80		8,53	8,05	7,83	7,6	7,45	7,3	7,15	6,9	6,7	6,45	6	5,6	5,24	4,6	4,2	3,34	2,34	1,56		
FEKA 8200.6T	11,4	15,2	80		11,2	18	10,5	10,3	9,97	9,7	9,5	9,2	8,8	8,46	8	7,4	6,95	6,3	5,6	4,4	3,6	2,67	1,07	
FEKA 8250.6T	13,5	18	80		14,4	14	13,7	13,5	13,2	13	12,6	12,34	12	11,52	11,1	10,6	10	9,4	8,7	7,3	6,5	5,5	3,3	
FEKA 8300.6T	19,3	25,7	80		17	16,6	16,2	16	15,6	15	14,7	14,5	14,2	13,8	13,5	13	12,4	12	11,4	10	9	7,6	5	2,6

DAB PUMPS se reserva el derecho de efectuar modificaciones sin la obligación de aviso previo.

NOVA 40th

BOMBAS SUMERGIBLES PARA AGUAS CLARAS

NOVA M-A

NOVA M-NA

Bomba sumergible para el drenaje de aguas limpias y/o pluviales en instalaciones domésticas y residenciales. La serie Nova ha sido rediseñada con motivo de su 40 aniversario, ahora es más resistente, más fiable y más fácil de usar. Ideal para vaciar tanques o cisternas, drenar sótanos, bodegas y garajes o para evitar inundaciones en sistemas de recolección de agua de lluvia.
Puede usarse como bomba portátil de drenaje en situaciones de emergencia. Disponible versión automática con flotador integrado y versión manual sin flotador.
Cuerpo bomba, turbina y rejilla de aspiración de tecnopolímero, eje del motor de acero inoxidable AISI 431. Robusta y fiable gracias al triple cierre de anillos en baño de aceite. Motor sumergible asíncrono de servicio continuo. Estator alojado en una cubierta hermética de acero inoxidable y rotor montado sobre cojinetes de bola sobradamente dimensionados. Protección térmica incorporada en todas las versiones monofásicas. Puede funcionar en seco durante un minuto. En cumplimiento de la norma europea EN 60335-2-41 en caso de uso exterior, el cable de alimentación de 10 metros es obligatorio. Codo impulsión vertical incluido

Rango de funcionamiento
de 1 m³/h a 12 m³/h

Altura hasta 10,4 m

Tipo de líquido bombeado Agua de drenaje, principalmente limpia, agua de lluvia

Paso libre
NOVA 180-NOVA 200 5 mm
NOVA 300-NOVA 600 10 mm

Rango de temperatura del líquido
De +0°C a +35°C para uso doméstico
De +0°C a +50° C para otros usos

Impulsión Roscada 1" ¼

Material turbina tecnopolímero

Grado de protección IP 68

Clasificación aislamiento motor F

Funcionamiento en seco 1 minuto

Instalación
Fija o portátil en posición vertical

1979-2019 NOVA FEKA 40 YEARS ANNIVERSARY Celebration

TABLA DE SUSTITUCIÓN PÁG. 242 | CUADROS PÁG. 264-265 | ACCESORIOS PÁG. 261

MODELO	CABLE	CÓDIGO	PRECIO €	DATOS ELÉCTRICOS							DATOS HIDRÁULICOS					
				ALIMENTACIÓN 50 Hz	P1 MAX kW	P2 NOMINAL		In A	CONDENSADOR		m³/h	0	3	6	9	12
						kW	HP		µF	Vc	l/min	0	50	100	150	200
NOVA 180 M A 40th	5m H05	60195073	**169**	1X230 V~	0,19	0,2	0,27	0,9	5	450		5	3,2			
NOVA 300 M A 40th	5m H05	60194400	**208**	1X230 V~	0,35	0,22	0,29	1,5	8	450		7,2	5,8	4,6	3,4	2,2
NOVA 600 M A 40th	5m H05	60191566	**318**	1X230 V~	0,66	0,5	0,67	3,0	10	450		10,4	9	7,8	6,7	5,3
NOVA 180 M A 40th	10m H05	60198013	**184**	1X230 V~	0,19	0,2	0,27	0,9	5	450		5	3,2			
NOVA 300 M A 40th	10m H05	60198014	**225**	1X230 V~	0,35	0,22	0,29	1,5	8	450	H (m)	7,2	5,8	4,6	3,4	2,2
NOVA 600 M A 40th	10m H05	60198015	**328**	1X230 V~	0,66	0,5	0,67	3,0	10	450		10,4	9	7,8	6,7	5,3
NOVA 180 M NA 40th	10m H05	60195632	**171**	1X230 V~	0,19	0,2	0,27	0,9	5	450		5	3,2			
NOVA 200 M NA 40th	10m H05	60194402	**207**	1X230 V~	0,35	0,22	0,30	1,5	8	450		7,1	5,6	4,2	2,8	1,5
NOVA 600 M NA 40th	10m H05	60195636	**332**	1X230 V~	0,66	0,5	0,67	3,0	10	450		10,4	9	7,8	6,7	5,3
NOVA 600 T NA 40th	10m H07	60196306	**310**	3X400 V~	0,66	0,5	0,67	1,7	-	-		10,4	9	7,8	6,7	5,3

A: automática con flotador - **NA:** no automática sin flotador

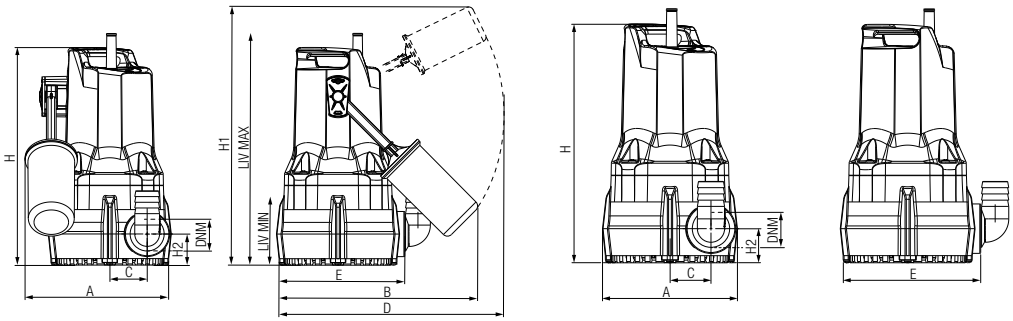

MODELO	A	B	C	D	E	H	H1	H2	LIV. MIN.	LIV. MAX.	DNM GAS	DIMENSIONES EMBALAJE			CABLE*	VOLUMEN (mc)	PESO Kg	CANTIDAD POR PALÉ
												L/A	L/B	H				
NOVA 180 MA	180	247	46	296	158	268	345	38	77	285	1" ¼	287	202	320	5m H05 - 10m H05	0,019	4,6	48
NOVA 180 MNA	151	-	46	-	158	268	-	38	-	-	1" ¼	287	202	320	10m H05	0,019	4,6	48
NOVA 200 MNA	151	-	46	-	158	268	-	38	-	-	1" ¼	287	202	320	10m H05	0,019	4,6	48
NOVA 300 MA	180	247	46	296	158	277	354	47	85	285	1" ¼	287	202	320	5m H05 - 10m H05	0,019	4,6	48
NOVA 600 MA	189	255	56	296	174	329	443	71	190	390	1" ¼	287	202	431	5m H05 - 10m H05	0,025	7	32
NOVA 600 MNA	163	-	56	-	174	329	-	71	-	-	1" ¼	287	202	431	10m H05	0,025	7	32
NOVA 600 TNA	163	-	56	-	174	329	-	71	-	-	1" ¼	287	202	431	10m H07	0,025	7	32

Según la norma europea EN 60335-2-41, para uso en exteriores, el cable de alimentación debe tener 10 m de longitud.

DAB PUMPS se reserva el derecho de efectuar modificaciones sin la obligación de aviso previo.

NOVA UP

BOMBAS SUMERGIBLES PARA AGUAS CLARAS

NOVA UP M-A

NOVA UP M-NA

Bomba de drenaje con impulsión vertical disponible tanto en versión manual como automática, con filtro desmontable, para aspiración hasta 2/3 mm.
Bomba robusta y versátil, capaz de bombear líquidos que contengan sólidos en suspensión de hasta 10 mm.
Cuerpo de la bomba, turbina, carcasa y rejilla de aspiración de tecnopolímero.
Motor, eje rotor y tornillería de acero inoxidable.
Triple cierre de retenes interpuestos con precámara de aceite.
Motor sumergible asíncrono de servicio continuo. Estator alojado en cubierta hermética de acero inoxidable.
Rotor montado sobre cojinetes de bolas engrasados de por vida y sobradamente dimensionados.
Protección termo amperimétrica incorporada y condensador permanente.

Rango de funcionamiento
de 1 a 15 m3 / h con altura de elevación de hasta 10 metros.

Rango de temperatura del líquido
de 0°C a +35° C para uso doméstico.

Líquido bombeado aguas turbias sin fibras.

Profundidad mínima de aspiración

NOVA UP-300 M-A	120 mm
NOVA UP 300 M-NA	60 mm
NOVA UP 600 M-A	165 mm
NOVA UP 600 M-NA	70 mm

Inmersión máxima 7 metros.

Instalación vertical, fija o portable.

Grado de protección IP 68.

Clase de aislamiento F.

MODELO	CÓDIGO	PRECIO €	DATOS ELÉCTRICOS					DATOS HIDRÁULICOS													
			ALIMENT. 50 HZ	P1 MAX kW	P2 NOMINAL kW	P2 NOMINAL HP	In A	m³/h	0	1	2	3	4,5	5	6	7	7,5	9	10	12	13,5
								l/min	0	16,6	33,3	50	75	83,3	100	116,6	125	150	166,6	200	225
NOVA UP 300 M-A	60152305	**221**	1X220-240 V~	0,38	0,21	0,28	1,5	H (m)	7,6	6,9	6,25	5,6	4,7	4,4	3,6	2,8	2,3	1			
NOVA UP 600 M-A	60152306	**332**	1X220-240 V~	0,77	0,52	0,69	3,5		9,8	9,4	9	8,5	7,7	7,4	6,8	6,2	5,9	4,7	3,9	2	0,3
NOVA UP 300 M-NA	60152309	**215**	1X220-240 V~	0,38	0,21	0,28	1,5		7,6	6,9	6,25	5,6	4,7	4,4	3,6	2,8	2,3	1			
NOVA UP 600 M-NA	60152310	**324**	1X220-240 V~	0,77	0,52	0,69	3,5		9,8	9,4	9	8,5	7,7	7,4	6,8	6,2	5,9	4,7	3,9	2	0,3

A: automática con flotador - **NA:** no automática sin flotador

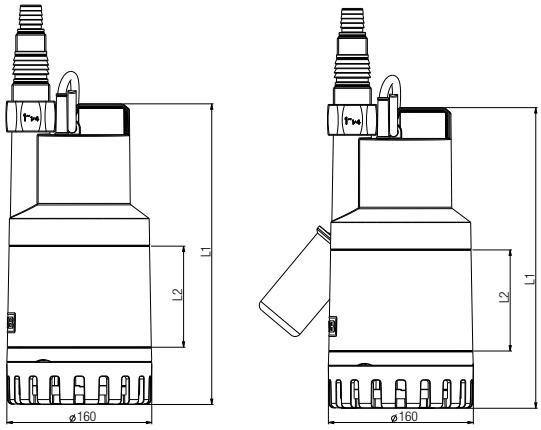

MODELO	L1	L2	DNM GAS	DIMENSIONES EMBALAJE			CABLE	VOLUMEN m³	PESO Kg	CANT. X PALÉ
				L/A	L/B	H				
NOVA UP 300 M-A	296	75,9	1" ¼	265	225	317	10 mt.	0,018	5,8	39
NOVA UP 300 M-NA	296	111,6	1" ¼	265	225	317	10 mt.	0,018	5,6	39
NOVA UP 600 M-A	332	111,6	1" ¼	265	225	352	10 mt.	0,021	7,3	26
NOVA UP 600 M-NA	332	75,9	1" ¼	265	225	352	10 mt.	0,021	7,1	26

DAB PUMPS se reserva el derecho de efectuar modificaciones sin la obligación de aviso previo.

NOVA UP MAE

BOMBAS SUMERGIBLES PARA AGUAS CLARAS

Bomba electrónica regulable (automática o manual) de drenaje con impulsión vertical, con filtro desmontable para aspiración hasta 2/3 mm.
La regulación electrónica del flotador permite disponer de diferentes niveles de arranque de la bomba.
La impulsión vertical y el flotador electrónico hacen que esta bomba sea ideal para pozos de pequeñas dimensiones.
Estas bombas pueden utilizarse con líquidos que contengan sólidos en suspensión hasta de 10 mm.
Cuerpo de la bomba, turbina, carcasa y rejilla de aspiración de tecnopolímero.
Motor, eje motor y tornillería de acero inoxidable.
Triple cierre de retenes interpuestos con precámara de aceite.
Motor sumergible asíncrono de servicio continuo. Estator alojado en una cubierta hermética de acero inoxidable.
Rotor montado sobre cojinetes de bolas engrasados de por vida y sobradamente dimensionados.
Protección termo amperimétrica incorporada y condensador permanente.

Rango de funcionamiento
de 1 a 15 m³ / h con altura de elevación de hasta 10 metros.

Rango de temperatura del líquido
de 0°C a +35° C para uso doméstico.

Líquido bombeado aguas turbias sin fibras.

Profundidad mínima de aspiración
NOVA UP 300M-AE 60 mm
NOVA UP 600M-AE 70 mm

Inmersión máxima 7 metros.

Instalación vertical, fija o portable.

Grado de protección IP 68.

Clase de aislamiento F.

MODELO	CÓDIGO	PRECIO €	DATOS ELÉCTRICOS					DATOS HIDRÁULICOS													
			ALIMENT. 50 HZ	P1 MAX kW	P2 NOMINAL		In A	m³/h	0	1	2	3	4,5	5	6	7	7,5	9	10	12	13,5
					kW	HP		l/min	0	16,6	33,3	50	75	83,3	100	116,6	125	150	166,6	200	225
NOVA UP 300 M-AE	60153572	**246**	1X220-240 V~	0,38	0,21	0,28	1,5	H (m)	7,6	6,9	6,25	5,6	4,7	4,4	3,6	2,8	2,3	1			
NOVA UP 600 M-AE	60153573	**356**	1X220-240 V~	0,77	0,52	0,69	3,5		9,8	9,4	9	8,5	7,7	7,4	6,8	6,2	5,9	4,7	3,9	2	0,3

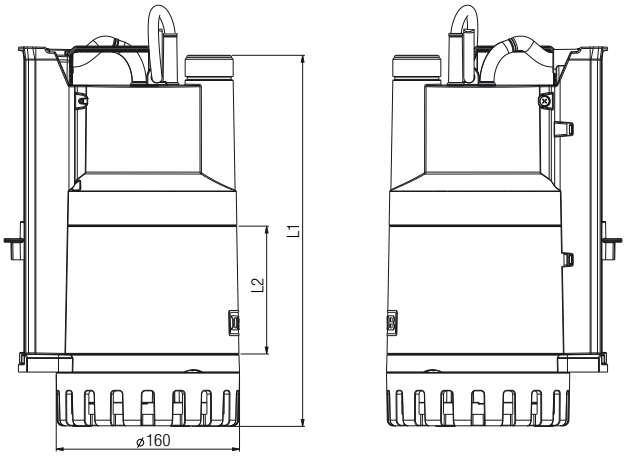

MODELO	L1	L2	DNM GAS	DIMENSIONES EMBALAJE			CABLE	VOLUMEN m³	PESO Kg	CANT. X PALÉ
				L/A	L/B	H				
NOVA UP 300 M-AE	296,2	75,9	1" ¼	265	225	317	10 mt.	0,018	5,6	39
NOVA UP 600 M-AE	324	111,6	1" ¼	265	225	352	10 mt.	0,021	7,3	26

DAB PUMPS se reserva el derecho de efectuar modificaciones sin la obligación de aviso previo.

VERTY NOVA

BOMBAS SUMERGIBLES PARA AGUAS CLARAS

Bombas sumergibles diseñadas especialmente para pozos de descarga de pequeñas dimensiones (mínimo 20 cm x 20 cm). Adecuadas para bombear aguas limpias que contengan sólidos de diámetro máximo 5 mm.

Bomba con flotador integrado.

Materiales anticorrosión y anti-oxidación.

Selector de modalidad de trabajo: manual o automático.

Acceso sencillo al flotador para su limpieza gracias a su tapa desmontable.

Motor con protección térmica a prueba de sobrecalentamiento.

Excelente refrigeración del motor que permite el funcionamiento de la bomba incluso parcialmente sumergida.

Equipadas con cable de alimentación con enchufe, válvula antirretorno y racor de 4 niveles.

Rango de funcionamiento
de 1 a 10 m³ / h con altura de elevación de hasta 9 metros.

Rango de temperatura del líquido
de 0°C a +35° C para uso doméstico.

Líquido bombeado aguas turbias sin fibras.

Nivel mínimo de aspiración
2-3 mm (Modo manual)

Nivel de cebado y arranque de la bomba
10-15 mm. (Modo Manual)

Inmersión máxima 7 metros.

MODELO	CÓDIGO	PRECIO €	DATOS ELÉCTRICOS					DATOS HIDRÁULICOS											
			ALIMENT. 50 HZ	P1 MAX kW	P2 NOMINAL		In A	m³/h	0	1	2	3	4,5	5	6	7	7,5	9	10
					kW	HP		l/min	0	16,6	33,3	50	75	83,3	100	116,6	125	150	166,6
VERTY NOVA 200 M	60122636	**207**	1x230 V~	0,3	0,2	0,28	1,3	H (m)	6,9	6,5	6	5,8	4,5	4	3	1,8			
VERTY NOVA 400 M	60122637	**227**	1x230 V~	0,6	0,4	0,55	2,6		9	8,8	8,5	8,1	7,8	7	6,7	6	5,7	4,2	3,5

Funcionamiento automático:
Arranque: VERTY NOVA 200 - 11,5 cm / VERTY NOVA 400 - 15,5 cm
Paro: VERTY NOVA 200/400 - 4,5 cm

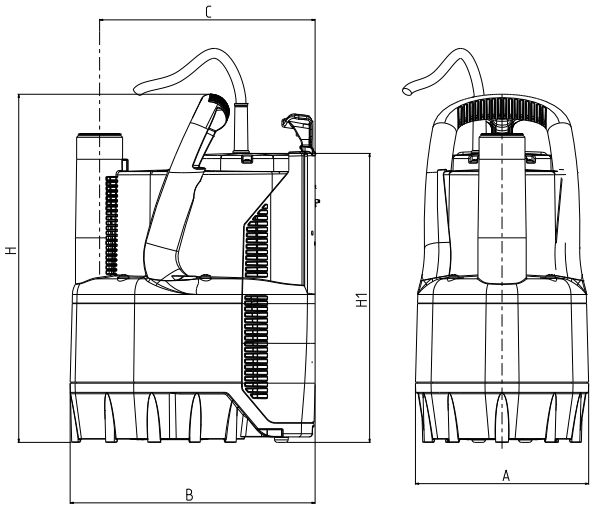

MODELO	A	B	C	ØD	H	H1	DNM GAS	DIMENSIONES EMBALAJE			CABLE	VOLUMEN m³	PESO Kg	CANT. X PALÉ
								L/A	L/B	H				
VERTY NOVA 200 M	158	225	200	33	318	265	1"¼	222	193	340	10 mt.	0,014	4,2	40
VERTY NOVA 400 M	158	225	200	33	354	301	1"¼	222	193	340	10 mt.	0,014	5,1	40

DAB PUMPS se reserva el derecho de efectuar modificaciones sin la obligación de aviso previo.

DRENAG 1000 - 1200

BOMBAS SUMERGIBLES PARA AGUAS CLARAS Y ARENOSAS DE OBRAS

Cuerpo de la bomba, rodete, brida motor, filtro y disco, carcasa del motor, camisa exterior con asa y tapa del alojamiento de los cables de **acero inoxidable AISI 304.** Asa revestida de caucho aislante. Eje motor de **acero inoxidable AISI 316.**
Apta para bombear agua con cuerpos sólidos de diámetro máximo de **10 mm**.
Doble cierre mecánico con cámara de aceite interpuesta (aceite atóxico), de carbono/alúmina en el lado del motor y carburo de silicio/carburo de silicio en el lado de la bomba.
Motor en seco, asíncrono, hermético, refrigerado por el líquido bombeado.
Rotor montado sobre cojinetes de bolas engrasados de por vida, sobradamente dimensionados y seleccionados para garantizar un funcionamiento silencioso y una larga duración.
Protección termo amperimétrica de serie y condensador permanente en la versión monofásica.
La versión monofásica puede suministrarse con flotador para el funcionamiento automático.
Cable de alimentación: 10 metros H07RN-F, con enchufe UNEL 47166-68 para la versión monofásica.

Rango de funcionamiento
de 3 a 24 m3/h con altura de elevación de hasta 17 mt.

Rango de temperatura del líquido
de 0°C a +35°C para uso doméstico.
de 0°C a +50°C para otros usos.

Líquido bombeado agua de lluvia, agua freática, agua con arena de obras en construcción y aguas residuales limpias, no agresivas.

Temperatura ambiente máxima
+40°C con motor en superficie.

Granulometría de paso por la rejilla de aspiración 10 mm.

Inmersión máxima 7 mt.

Grado de protección IP 68.

Clase de aislamiento F.

Instalación fija o portátil, en posición vertical.

CUADROS PÁG. 264-265
ACCESORIOS PÁG. 261

MODELO	CÓDIGO	PRECIO €	DATOS ELÉCTRICOS							DATOS HIDRÁULICOS								
			ALIMENT. 50 HZ	P1 MAX kW	P2 NOMINAL		In A	CONDEN.		m³/h	0	3	6	9	12	15	18	24
					kW	HP		µF	Vc	l/min	0	50	100	150	200	250	300	400
DRENAG 1000 M-A	103041000	**824**	1X230 V~	1,29	1	1,36	6	25	450		15,3	13,7	12,1	10,5	8,7	6,8	4,7	
DRENAG 1200 M-A	103041040	**903**	1X230 V~	1,85	1,2	1,6	7,5	30	450		17	15,4	13,8	12,4	10,7	9	7,3	3,3
DRENAG 1000 M-NA	103041010	**795**	1X230 V~	1,29	1	1,36	6	25	450	H (m)	15,3	13,7	12,1	10,5	8,7	6,8	4,7	
DRENAG 1200 M-NA	103041050	**876**	1X230 V~	1,85	1,2	1,6	7,5	30	450		17	15,4	13,8	12,4	10,7	9	7,3	3,3
DRENAG 1000 T-NA	103041020	**789**	3X400 V~	1,18	1	1,36	2,43	-	-		15,3	13,7	12,1	10,5	8,7	6,8	4,7	
DRENAG 1200 T-NA	103041060	**868**	3X400 V~	1,65	1,2	1,6	3,24	-	-		17	15,4	13,8	12,4	10,7	9	7,3	3,3

A: automática con flotador - **NA:** no automática sin flotador - **T:** trifásica

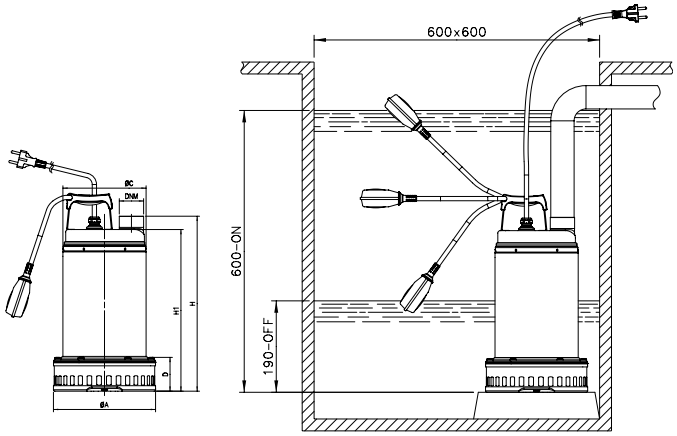

MODELO	ØA	ØC	D	H	H1	Ø DNM	DIMENSIONES EMBALAJE			PASO LIBRE mm	VOLUMEN m³	PESO KG	CANT. x PALÉ
							L/A	L/B	H				
DRENAG 1000	215	175	71	413	385	1"½ F	240	600	250	10	0,034	17	24
DRENAG 1200	215	175	71	413	385	1"½ F	240	600	250	10	0,034	18,5	24

DAB PUMPS se reserva el derecho de efectuar modificaciones sin la obligación de aviso previo.

DRENAG FX

BOMBAS SUMERGIBLES PARA AGUAS CLARAS Y ARENOSAS DE OBRAS

DRENAG FX

Bomba sumergible para el drenaje de aguas claras y grises procedentes de descargas en instalaciones civiles y comerciales, aguas subterráneas y/o pluviales; ideal en aplicaciones con presión elevada. Certificada según la normativa EN 12050-2 que se aplica en plantas elevadoras de aguas residuales que no contienen materias fecales para edificios e instalaciones.
Bomba apta tanto para instalación fija con dispositivo de elevación o portátil apoyada directamente en el fondo del depósito.
Turbina abierta y disco de goma antidesgaste para usar incluso en presencia de partículas abrasivas. Doble cierre mecánico de carburo de silicio en cámara de aceite protegido del líquido bombeado. Eje motor de acero inoxidable AISI 304, prensaestopas sellados con resina, cable de alimentación con conector rápido.
Sus reducidas dimensiones y la impulsión tanto embridada como roscada la hacen ideal para sustituir modelos ya instalados. Diseñada para agilizar el mantenimiento gracias a su construcción que permite un acceso sencillo a sus componentes principales.
Versiones monofásicas con condensador integrado, disponibles con flotador para funcionamiento automático (MA) hasta 1,5 kW. En los motores trifásicos la conexión de la protección térmica corre a cargo del usuario. Sonda térmica en el bobinado del motor. Disponible versión ATEX para su uso en ambientes potencialmente explosivos. (Certificaciones ATEX: II2G Ex db IIB T4 GB o IEC EX: Ex db IIB T4 Gb).

Caudal máximo 30,9 m³/h
Altura hasta 32 m
Tipo de líquido bombeado aguas claras, grises, aguas pluviales y arenosas.
Paso libre 10 mm
Temperatura máxima del líquido
+50°C (+60°C durante breves periodos)
+40ºC para la versión ATEX
Impulsión embridada o roscada
1" ½, DN 32, DN 40
Tipo turbina abierta
Grado de protección IP 68
Clasificación aislamiento motor F
Tiempo funcionamiento en seco 10 min
Instalación
Portátil apoyada sobre el fondo o fija con dispositivo de elevación
Versiones especiales bajo pedido
Longitud del cable, tensiones y frecuencias diferentes

TABLA DE SUSTITUCIÓN PÁG. 242 | CUADROS PÁG. 264-265 | ACCESORIOS PÁG. 261

MODELO	ESTÁNDAR CÓDIGO	ESTÁNDAR PRECIO €	EX (ATEX) CÓDIGO	EX (ATEX) PRECIO €	PASO LIBRE mm	ALIMENT. 50 Hz	P1 MAX kW	P2 NOM. kW	P2 NOM. HP	In A	Is A	CONDEN. µF	CONDEN. Vc
DRENAG FX 15.07 MA	60191219	**1.087**	-	**-**	10	1x230V	1,1	0,8	1,1	5,1	29	25	450
DRENAG FX 15.11 MA	60191239	**1.193**	-	**-**	10	1x230V	1,5	1,2	1,6	6,8	29	25	450
DRENAG FX 15.15 MA	60191257	**1.404**	-	**-**	10	1x230V	2,3	1,8	2,4	10,6	36	40	450
DRENAG FX 15.07 MNA	60191217	**1.059**	60194109	**1.218**	10	1x230V	1,1	0,8	1,1	5,1	29	25	450
DRENAG FX 15.11 MNA	60191237	**1.165**	60194160	**1.340**	10	1x230V	1,5	1,2	1,6	6,8	29	25	450
DRENAG FX 15.15 MNA	60191255	**1.377**	60194218	**1.584**	10	1x230V	2,3	1,8	2,4	10,6	36	40	450
DRENAG FX 15.07 TNA	60191218	**1.033**	60194110	**1.189**	10	3x400V	1	0,8	1,1	2,1	22	-	-
DRENAG FX 15.11 TNA	60191238	**1.139**	60194161	**1.309**	10	3x400V	1,5	1,2	1,6	2,8	19	-	-
DRENAG FX 15.15 TNA	60191256	**1.351**	60194219	**1.554**	10	3x400V	2,5	1,8	2,4	4,3	25	-	-
DRENAG FX 15.22 TNA	60191277	**1.483**	60194280	**1.705**	10	3x400V	3,1	2,3	3,1	5,2	35	-	-

DATOS HIDRÁULICOS

m³/h	0	3	6	9	12	15	18	21	24	27	30
l/min	0	50	100	150	200	250	300	350	400	450	500
H (m)	16,2	14,5	12,6	10,5	8,1	5,5	2,8				
	23,3	21,5	19,3	16,7	13,8	10,6	7,3	3,8			
	26,4	24,9	23,1	21,1	18,9	16,6	14,2	11,8	9,5	7,4	
	16,2	14,5	12,6	10,5	8,1	5,5	2,8				
	23,3	21,5	19,3	16,7	13,8	10,6	7,3	3,8			
	26,4	24,9	23,1	21,1	18,9	16,6	14,2	11,8	9,5	7,4	
	16,2	14,5	12,6	10,5	8,1	5,5	2,8				
	23,3	21,5	19,3	16,7	13,8	10,6	7,3	3,8			
	26,4	24,9	23,1	21,1	18,9	16,6	14,2	11,8	9,5	7,4	
	31,8	30,0	28,2	26,3	24,3	22,1	19,8	17,4	14,8	12,0	9,0

Las bombas ATEX también están disponibles en versión IECEX: código y precio bajo pedido.

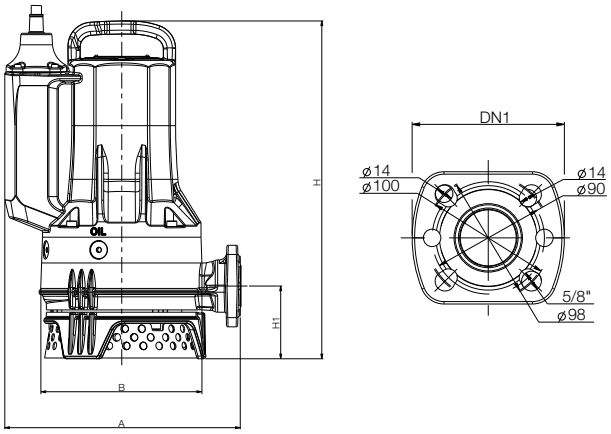

MODELO	PASO LIBRE	A	B	H STD	H Ex	H1	IMPULSIÓN GAS	IMPULSIÓN DN1	IMPULSIÓN AGUJEROS	IMPULSIÓN D	DIMENSIONES EMBALAJE L/A	DIMENSIONES EMBALAJE L/B	DIMENSIONES EMBALAJE H	PESO Kg	CANTIDAD POR PALÉ
DRENAG FX 15.07	10	306	215	412	412	95	Rp 1" ½	DN32 PN10 / 6 DN40 PN6	4 2	100-90 90	660	370	400	35	6
DRENAG FX 15.11	10	306	215	412	430	95	Rp 1" ½	DN32 PN10 / 6 DN40 PN6	4 2	100-90 90	660	370	400	35	6
DRENAG FX 15.15	10	306	215	421	439	95	Rp 1" ½	DN32 PN10 / 6 DN40 PN6	4 2	100-90 90	660	370	400	38	6
DRENAG FX 15.22	10	306	215	439	456	95	Rp 1" ½	DN32 PN10 / 6 DN40 PN6	4 2	100-90 90	660	370	400	39	6

DAB PUMPS se reserva el derecho de efectuar modificaciones sin la obligación de aviso previo.

GRINDER FX

BOMBAS SUMERGIBLES PARA AGUA RESIDUAL - TRITURADOR

GRINDER FX

Bomba sumergible con triturador diseñada para el drenaje de aguas cargadas procedentes de descargas en instalaciones civiles y comerciales. Certificada según la normativa EN 12050-1 que se aplica en plantas elevadoras de aguas residuales que contienen materias fecales para edificios e instalaciones.
Bomba apta tanto para instalación fija con dispositivo de elevación o portátil apoyada directamente en el fondo del depósito. Gracias al triturador de acero AISI630 de elevada resistencia, la bomba es ideal en instalaciones con tuberías de poco diámetro o que requieren presiones elevadas. Doble cierre mecánico de carburo de silicio en cámara de aceite protegido del líquido bombeado. Eje motor de acero inoxidable AISI 304, prensaestopas sellados con resina, cable de alimentación con conector rápido.
Sus reducidas dimensiones y la impulsión tanto embridada como roscada la hacen ideal para sustituir modelos ya instalados. Diseñada para agilizar el mantenimiento gracias a su construcción que permite un acceso sencillo a sus componentes principales.
Las versiones monofásicas se suministran con un cuadro que incluye condensadores de arranque y marcha, disponibles con flotador para funcionamiento automático (MA) hasta 1,5 kW. En los motores trifásicos la conexión de la protección térmica corre a cargo del usuario. Sonda térmica en el bobinado del motor. Disponible versión ATEX para su uso en ambientes potencialmente explosivos. (Certificaciones ATEX: II2G Ex db IIB T4 o IEC EX: Ex db IIB T4 Gb).

Caudal máximo 19,8 m³/h
Altura hasta 33 m
Tipo de líquido bombeado aguas cargadas con cuerpos filamentosos, material textil o papel
Temperatura máxima del líquido
+50°C (+60°C durante breves periodos)
+40ºC para la versión ATEX
Impulsión embridada o roscada
de 1"½, DN 32, DN 40
Tipo turbina Grinder
Grado de protección IP 68
Clasificación aislamiento motor F
Tiempo máximo de funcionamiento en seco
10 min
Instalación
Portátil apoyada sobre el fondo o fija con dispositivo de elevación
Versiones especiales bajo pedido
Longitud del cable, tensiones y frecuencias diferentes

TABLA DE SUSTITUCIÓN PÁG. 242
CUADROS PÁG. 264-265
ACCESORIOS PÁG. 261

MODELO	ESTÁNDAR CÓDIGO	ESTÁNDAR PRECIO €	EX (ATEX) CÓDIGO	EX (ATEX) PRECIO €	DATOS ELÉCTRICOS ALIMENT. 50 Hz	P1 MAX kW	P2 NOM. kW	P2 NOM. HP	In A	Is A	CONDEN. µF	CONDEN. Vc
GRINDER FX 15.07 MA	60191222	1.193	-	-	1x230V	1,1	0,8	1,1	5,3	29	25+200	450
GRINDER FX 15.11 MA	60191242	1.325	-	-	1x230V	1,5	1,1	1,5	6,8	29	25+200	450
GRINDER FX 15.15 MA	60191260	1.457	-	-	1x230V	2,2	1,6	2,1	9,8	36	40+200	450
GRINDER FX 15.07 MNA	60191220	1.165	60194119	1.340	1x230V	1,1	0,8	1,1	5,3	29	25+200	450
GRINDER FX 15.11 MNA	60191240	1.298	60191241	1.491	1x230V	1,5	1,1	1,5	6,8	29	25+200	450
GRINDER FX 15.15 MNA	60191258	1.430	60194226	1.644	1x230V	2,2	1,6	2,1	9,8	36	40+200	450
GRINDER FX 15.07 TNA	60191221	1.139	60194120	1.309	3x400V	1	0,8	1,1	2	22	-	-
GRINDER FX 15.11 TNA	60191278	1.271	60194170	1.463	3x400V	1,5	1,1	1,5	2,8	19	-	-
GRINDER FX 15.15 TNA	60191259	1.377	60194227	1.584	3x400V	2,1	1,6	2,1	3,8	25	-	-
GRINDER FX 15.22 TNA	60191279	1.510	60191280	1.737	3x400V	2,6	2,1	2,8	4,7	35	-	-

DATOS HIDRÁULICOS m³/h	0	2,4	4,8	7,2	9,6	12	14,4	16,8	19,2
l/min	0	40	80	120	160	200	240	280	320
H (m)	16,9	15,2	13,4	11,4	9,2	6,7	3,9		
	24,9	22,6	20,5	18,3	15,9	13,2	10,1	6,3	1,8
	27,3	25,2	23,3	21,4	19,5	17,3	14,8	11,9	8,5
	16,9	15,2	13,4	11,4	9,2	6,7	3,9		
	24,9	22,6	20,5	18,3	15,9	13,2	10,1	6,3	1,8
	27,3	25,2	23,3	21,4	19,5	17,3	14,8	11,9	8,5
	16,9	15,2	13,4	11,4	9,2	6,7	3,9		
	24,9	22,6	20,5	18,3	15,9	13,2	10,1	6,3	1,8
	27,3	25,2	23,3	21,4	19,5	17,3	14,8	11,9	8,5
	32,8	30,5	28,5	26,5	24,4	22,3	19,9	17,2	14,0

Las bombas ATEX también están disponibles en versión IECEX: código y precio bajo pedido.

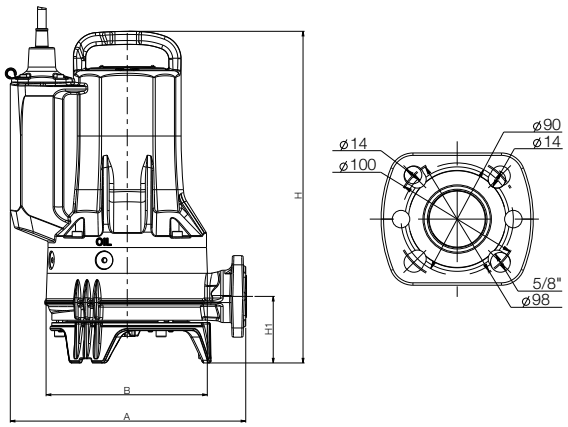

MODELO	PASO LIBRE	A	B	H	H Ex	H1	IMPULSIÓN GAS	DN1	AGUJEROS	D	DIMENSIONES EMBALAJE L/A	L/B	H	PESO Kg	CANTIDAD POR PALÉ
GRINDER FX 15.07	-	306	215	404	404	87	Rp 1" ½	DN32 PN10 / 6 DN40 PN6	4 2	100-90 90	660	370	400	35	6
GRINDER FX 15.11	-	306	215	404	421	87	Rp 1" ½	DN32 PN10 / 6 DN40 PN6	4 2	100-90 90	660	370	400	35	6
GRINDER FX 15.15	-	306	215	413	430	87	Rp 1" ½	DN32 PN10 / 6 DN40 PN6	4 2	100-90 90	660	370	400	38	6
GRINDER FX 15.22	-	306	215	430	448	87	Rp 1" ½	DN32 PN10 / 6 DN40 PN6	4 2	100-90 90	660	370	400	39	6

DAB PUMPS se reserva el derecho de efectuar modificaciones sin la obligación de aviso previo.

FEKA 40th

BOMBAS SUMERGIBLES PARA AGUA RESIDUAL, USO DOMÉSTICO

FEKA M-A

FEKA M-NA

Bombas sumergibles para el drenaje y elevación de aguas residuales claras o grises y agua de lluvia en instalaciones domésticas y residenciales, aguas ligeramente cargadas con sólidos de hasta 25mm, drenaje de sótanos, bodegas y garajes inundados o para evitar inundaciones cuando se instalan en pozos de recolección de agua de lluvia. También se pueden usar como bombas portátiles en situaciones de emergencia para drenar el agua en estancias inundadas en presencia de lodo, hojas o escombros.
Completamente rediseñada con motivo de su 40 aniversario, ahora es más resistente, más fiable y más fácil de usar.
Bombas adecuadas para instalaciones fijas o portátiles, versión automática con flotador integrado o versión manual sin flotador. Cuerpo bomba y rejilla de aspiración de tecnopolímero, eje motor de acero inoxidable AISI 431. Robustas y fiables, tienen un cierre triple de anillos en baño de aceite y un motor sumergible asíncrono de servicio continuo. Estator encapsulado en carcasa hermética de acero inoxidable y rotor montado sobre rodamientos de bolas de gran tamaño. Protección térmica incorporada en todas las versiones monofásicas. En los motores trifásicos la conexión de la protección térmica corre a cargo del usuario. Posibilidad de funcionamiento en seco hasta 1 minuto. En cumplimiento de la norma europea EN 60335-2-41 en caso de uso exterior, el cable de alimentación de 10 metros es obligatorio.

Rango de funcionamiento
de 1 m³/h a 16 m³/h
Altura hasta 8,9 m
Tipo de líquido bombeado aguas residuales y pluviales
Paso libre 25 mm
Rango de temperatura del líquido
De +0°C a +35°C para uso doméstico
Grado de protección IP 68
Clasificación aislamiento motor F
Instalación
Fija o portátil en posición vertical

1979-2019 NOVA FEKA 40 YEARS ANNIVERSARY Celebration

TABLA DE SUSTITUCIÓN PÁG. 242 | CUADROS PÁG. 264-265 | ACCESORIOS PÁG. 261

MODELO	CABLE	CÓDIGO	PRECIO €	PASO LIBRE mm	DATOS ELÉCTRICOS: ALIMENTACIÓN 50 Hz	P1 MAX kW	P2 NOMINAL kW	P2 NOMINAL HP	In A	CONDENSADOR µF	CONDENSADOR Vc	DATOS HIDRÁULICOS m³/h	0	3	6	9	12	15
												l/min	0	50	100	150	200	250
FEKA 300 M A 40th	5m H05	60191897	**259**	25	1X230 V~	0,35	0,22	0,30	1,9	8	450	H (m)	6,4	5,5	4,4	3,1	1,6	
FEKA 600 M A 40th	5m H05	60190343	**306**	25	1X230 V~	0,68	0,5	0,67	3,1	10	450		8,9	8,2	7,2	6,1	4,7	2,9
FEKA 300 M A 40th	10m H05	60198016	**276**	25	1X230 V~	0,35	0,22	0,30	1,9	8	450		6,4	5,5	4,4	3,1	1,6	
FEKA 600 M A 40th	10m H05	60198017	**325**	25	1X230 V~	0,68	0,5	0,67	3,1	10	450		8,9	8,2	7,2	6,1	4,7	2,9
FEKA 300 M NA 40th	10m H05	60195558	**267**	25	1X230 V~	0,35	0,22	0,30	1,9	8	450		6,4	5,5	4,4	3,1	1,6	
FEKA 600 M NA 40th	10m H05	60194419	**315**	25	1X230 V~	0,68	0,5	0,67	3,1	10	450		8,9	8,2	7,2	6,1	4,7	2,9
FEKA 600 T NA 40th	10m H07	60196308	**289**	25	3X400 V~	0,68	0,5	0,67	1,8	-	-		8,9	8,2	7,2	6,1	4,7	2,9

A: automática con flotador - **NA:** no automática sin flotador - **T:** trifásica

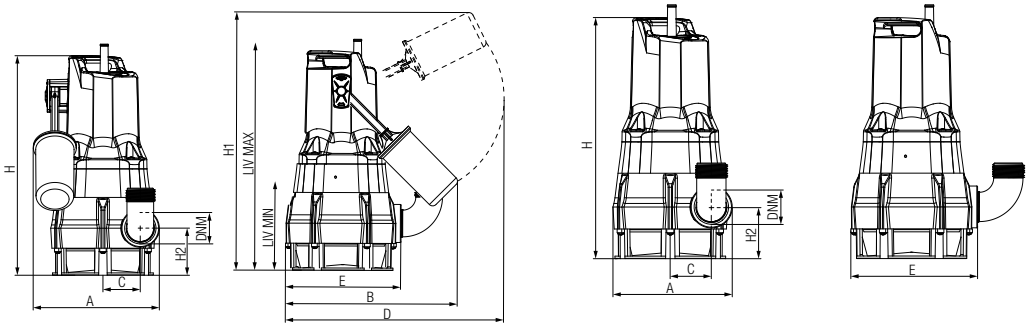

MODELO	A	B	C	D	E	H	H1	H2	LIV. MIN.	LIV. MAX.	DNM GAS	DIMENSIONES EMBALAJE L/A	L/B	H	CABLE*	VOLUMEN (mc)	PESO Kg	CANTIDAD POR PALÉ
FEKA 300 MA	189	255	56	296	174	329	355	71	95	305	1" ¼	287	202	431	5m H05 - 10m H05	0,025	4,6	48
FEKA 300 MNA	163	-	56	-	174	329	-	71	-	-	1" ¼	287	202	431	10m H05	0,025	4,6	48
FEKA 600 MA	189	255	56	296	174	349	443	71	190	390	1" ¼	287	202	431	5m H05 - 10m H05	0,025	7	32
FEKA 600 MNA	163	-	56	-	174	349	-	71	-	-	1" ¼	287	202	431	10m H05	0,025	7	32
FEKA 600 TNA	163	-	56	-	174	349	-	71	-	-	1" ¼	287	202	431	10m H07	0,025	7	32

Según la norma europea EN 60335-2-41, para uso en exteriores, el cable de alimentación debe tener 10 m de longitud.

DAB PUMPS se reserva el derecho de efectuar modificaciones sin la obligación de aviso previo.

FEKA BVP

BOMBAS SUMERGIBLES PARA AGUA RESIDUAL, USO DOMÉSTICO

Potente bomba sumergible para drenaje y elevación. Adecuadas para bombear aguas sucias que contengan sólidos de diámetro máximo **38mm.** Rodete Vortex.
Motor con protección térmica a prueba de sobrecalentamiento.
Eje motor y rodete antidesgaste.

Excelente refrigeración del motor que permite el funcionamiento de la bomba incluso parcialmente sumergida.
Equipada con flotador de nivel para el arranque y la parada automáticos de la bomba.
Se suministra con cable de alimentación con enchufe y racor de 3 niveles.

Rango de funcionamiento de 1 a 18 m3/h con altura de elevación de hasta 12 metros.
Rango de temperatura del líquido de 0°C a +35° C.
Líquido bombeado aguas negras de fosos sépticos.
Inmersión máxima 7 metros.

MODELO	CÓDIGO	PRECIO €	PASO LIBRE mm	DATOS ELÉCTRICOS					DATOS HIDRÁULICOS														
				ALIMENT. 50 HZ	P1 MAX kW	P2 NOMINAL		In A	m³/h	0	1	2	3	4,5	5	6	7	7,5	9	10	12	15	18
						kW	HP		l/min	0	16,6	33,3	50	75	83,3	100	116,6	125	150	166,6	200	250	300
FEKA BVP 750 M-A	60122691	**451**	38	1X230 V~	1,1	0,75	1	5,6	H (m)	12	11,7	11,1	11	10,4	10,1	9,8	9,1	9	8,8	8	7	6	3,6

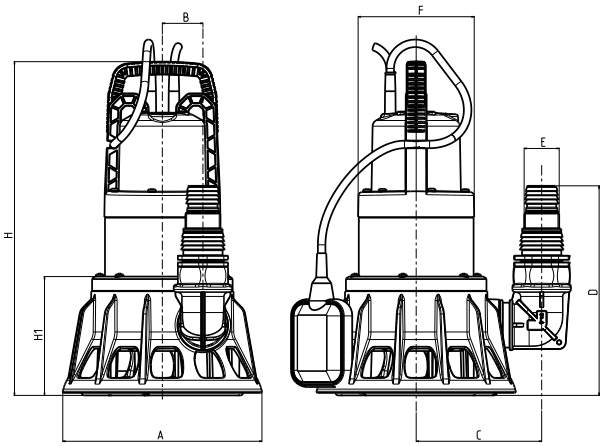

MODELO	A	B	C	D	E	F	H	H1	DNM GAS	DIMENSIONES EMBALAJE			CABLE	VOLUMEN (mc)	PESO KG	CANT. X PALÉ
										L/A	L/B	H				
FEKA BVP 750 M-A	240	49	150	250	M40	140	400	142	1" ½	244	244	442	10 mt.	0,026	8	27

DAB PUMPS se reserva el derecho de efectuar modificaciones sin la obligación de aviso previo.

FEKA VS

BOMBAS SUMERGIBLES PARA AGUA RESIDUAL

Bomba centrífuga sumergible de acero inoxidable con rodete vortex de acero micro fundido, adecuada para la elevación de aguas negras y aguas residuales en general con sólidos de hasta 50 mm.
Asa revestida de goma aislante.
Eje motor de acero inoxidable AISI 316.
Cierre mecánico doble con cámara de aceite interpuesta (aceite atóxico), de carbón/alúmina en el lado del motor y carburo de silicio / carburo de silicio en el lado de la bomba.
Tapa porta-cierre, cuerpo motor, cuerpo bomba y asa de acero inoxidable.
Motor en seco, asíncrono, hermético, refrigerado por el líquido bombeado.
Rotor montado sobre cojinetes de bolas engrasados de por vida, sobradamente dimensionados y seleccionados para garantizar un funcionamiento silencioso y una larga duración.
Protección termo amperimétrica de serie para la versión monofásica, a cargo del usuario para la versión trifásica.
Condensador permanente en la versión monofásica.
Construcción según normativas IEC 2-3 CEI 61-69 (EN 60335-2-41).

Grado de protección del motor IP 68.
Clase de aislamiento F.
Servicio continuo con líquido a 35°C y bomba completamente sumergida.
La versión monofásica puede suministrarse con flotador para el funcionamiento automático.
Cable de alimentación 10 metros H07RN-F, con enchufe Schuko para la versión monofásica y 10 metros de cable H07RN-F para la versión trifásica.
Rango de funcionamiento de 3 a 32 m³/h con altura de elevación de hasta 14 mt.
Líquido bombeado aguas negras y residuales en general, pero no agresivas.
Rango de temperatura del líquido
de 0°C a +35°C - uso doméstico (EN 60335-2-41)
de 0°C a +50°C - otros usos.
Profundidad máxima de inmersión 7 metros.
Instalación fija o portátil en posición vertical.
Paso libre 50 mm

CUADROS PÁG. 264-265
ACCESORIOS PÁG. 261

MODELO	CÓDIGO	PRECIO €	PASO LIBRE mm	DATOS ELÉCTRICOS: ALIMENTACIÓN 50 HZ	P1 MAX KW	P2 NOMINAL kW	P2 NOMINAL HP	In A	CONDEN. µF	CONDEN. VC	DATOS HIDRÁULICOS: m³/h	0	3	6	9	12	15	18	24	30
											l/min	0	50	100	150	200	250	300	400	500
FEKA VS 550 M-A	103040000	**541**	50	1X220 - 240 V~	0,92	0,55	0,75	4,2	20	450		7,4	6,9	6,2	5,6	4,1	3,2	1,8		
FEKA VS 750 M-A	103040040	**568**	50	1X220 - 240 V~	1,11	0,75	1	5,13	20	450		9,6	9,2	8,5	7,6	6,7	5,6	4,3	1,9	
FEKA VS 1000 M-A	103040080	**631**	50	1X220 - 240 V~	1,46	1	1,36	6,63	25	450		11,8	11,3	10,5	9,8	9,0	8,0	6,8	4,1	
FEKA VS 1200 M-A	103040120	**675**	50	1X220 - 240 V~	1,93	1,2	1,6	8,63	30	450		14	13,4	12,8	12,0	11,2	10,1	9,0	6,7	4
FEKA VS 550 M-NA	103040010	**538**	50	1X220 - 240 V~	0,92	0,55	0,75	4,2	20	450		7,4	6,9	6,2	5,6	4,1	3,2	1,8		
FEKA VS 750 M-NA	103040050	**560**	50	1X220 - 240 V~	1,11	0,75	1	5,13	20	450	H (m)	9,6	9,2	8,5	7,6	6,7	5,6	4,3	1,9	
FEKA VS 1000 M-NA	103040090	**627**	50	1X220 - 240 V~	1,46	1	1,36	6,63	25	450		11,8	11,3	10,5	9,8	9,0	8,0	6,8	4,1	
FEKA VS 1200 M-NA	103040130	**672**	50	1X220 - 240 V~	1,93	1,2	1,6	8,63	30	450		14	13,4	12,8	12,0	11,2	10,1	9,0	6,7	4
FEKA VS 550 T-NA	103040020	**572**	50	3X400 V~	0,90	0,55	0,75	1,64	-	-		7,4	6,9	6,2	5,6	4,1	3,2	1,8		
FEKA VS 750 T-NA	103040060	**599**	50	3X400 V~	1,02	0,75	1	1,94	-	-		9,6	9,2	8,5	7,6	6,7	5,6	4,3	1,9	
FEKA VS 1000 T-NA	103040100	**662**	50	3X400 V~	1,37	1	1,36	2,51	-	-		11,8	11,3	10,5	9,8	9,0	8,0	6,8	4,1	
FEKA VS 1200 T-NA	103040140	**698**	50	3X400 V~	1,86	1,2	1,6	3,44	-	-		14	13,4	12,8	12,0	11,2	10,1	9,0	6,7	4

A = automática con flotador / NA = no automática sin flotador / T = trifásica

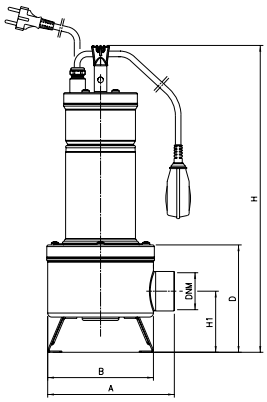

MODELO	A	B	D	H	H1	Ø DNM	DIMENSIONES EMBALAJE L/A	L/B	H	PASO LIBRE mm	VOLUMEN (mc)	PESO KG	CANT. X PALÉ
FEKA VS 550	203	170	172	492	98	2"F	240	600	240	50	0,034	13,7	24
FEKA VS 750	203	170	172	492	98	2"F	240	600	240	50	0,034	13,8	24
FEKA VS 1000	203	170	172	537	98	2"F	240	600	240	50	0,034	15,5	24
FEKA VS 1200	203	170	172	537	98	2"F	240	600	240	50	0,034	17,1	24

DAB PUMPS se reserva el derecho de efectuar modificaciones sin la obligación de aviso previo.

FEKA FXV

BOMBAS SUMERGIBLES PARA AGUA RESIDUAL

Bomba sumergible para el drenaje de aguas residuales procedentes de instalaciones civiles y comerciales. Certificada según la normativa EN 12050-1 que se aplica en plantas elevadoras de aguas residuales que contienen materias fecales para edificios e instalaciones.
Bomba apta tanto para instalación fija con dispositivo de elevación o portátil apoyada directamente en el fondo del depósito. Gracias a la turbina súper Vortex de alto rendimiento con paso libre total, la bomba puede impulsar agua residual con sólidos y fibras largas en suspensión.
Doble cierre mecánico de carburo de silicio en cámara de aceite protegido del líquido bombeado. Eje motor de acero inoxidable AISI 304, prensaestopas sellados con resina, cable de alimentación con conector rápido.
Sus reducidas dimensiones y la impulsión tanto embridada como roscada la hacen ideal para sustituir modelos ya instalados. Diseñada para agilizar el mantenimiento gracias a su construcción que permite un acceso sencillo a sus componentes principales.
Versiones monofásicas con condensador integrado, disponibles con flotador para funcionamiento automático (MA) hasta 1,5 kW. En los motores trifásicos la conexión de la protección térmica corre a cargo del usuario. Sonda térmica en el bobinado del motor. Disponible versión ATEX para su uso en ambientes potencialmente explosivos. (Certificaciones ATEX: II2G Ex db IIB T4 o IEC EX: Ex db IIB T4 Gb).

Caudal máximo 59,7 m³/h

Altura hasta 18,5 m

Tipo de líquido bombeado aguas residuales con cuerpos filamentosos, material textil o papel en presencia de residuos de origen doméstico o civil.

Paso libre
50 mm o 65 mm en función del modelo

Temperatura máxima del líquido
+50°C (+60°C durante breves periodos)
+40ºC para la versión ATEX

Impulsión embridada o roscada
De 2", DN 50, DN 65

Tipo turbina Vortex

Grado de protección IP 68

Clasificación aislamiento motor F

Tiempo máximo de funcionamiento en seco
10 min

Instalación
Portátil apoyada sobre el fondo o fija con dispositivo de elevación

Versiones especiales bajo pedido
Longitud del cable, tensiones y frecuencias diferentes

TABLA DE SUSTITUCIÓN PÁG. 242 | CUADROS PÁG. 264-265 | ACCESORIOS PÁG. 261

FEKA FXV 20

MODELO	ESTÁNDAR CÓDIGO	ESTÁNDAR PRECIO €	EX (ATEX) CÓDIGO	EX (ATEX) PRECIO €	PASO LIBRE mm	ALIMENT. 50 Hz	P1 MAX kW	P2 NOM. kW	P2 NOM. HP	In A	Is A	CONDEN. µF	CONDEN. Vc	m³/h	0	6	12	18	24	30	36	42
														l/min	0	100	200	300	400	500	600	700
FEKA FXV 20.07 MA	60191210	927	-	-	50	1x230V	1,4	0,9	1,2	6,4	29	25	450	H (m)	11,7	10,9	9,6	7,7	5,4	2,9		
FEKA FXV 20.11 MA	60191229	1.059	-	-	50	1x230V	1,7	1,2	1,6	8	29	25	450		13,1	12,9	11,9	10,1	7,7	4,8		
FEKA FXV 20.15 MA	60194185	1.245	-	-	50	1x230V	2,3	1,7	2,3	10,5	36	40	450		16,2	15,6	14,4	12,6	10,4	7,7	4,7	
FEKA FXV 20.07 MNA	60191208	900	60194085	1.036	50	1x230V	1,4	0,9	1,2	6,4	29	25	450		11,7	10,9	9,6	7,7	5,4	2,9		
FEKA FXV 20.11 MNA	60191227	1.033	60194135	1.189	50	1x230V	1,7	1,2	1,6	8	29	25	450		13,1	12,9	11,9	10,1	7,7	4,8		
FEKA FXV 20.15 MNA	60194186	1.218	60194187	1.402	50	1x230V	2,3	1,7	2,3	10,5	36	40	450		16,2	15,6	14,4	12,6	10,4	7,7	4,7	
FEKA FXV 20.07 TNA	60191209	874	60194086	1.005	50	3x400V	1,4	0,9	1,2	2,4	22	-	-		11,7	10,9	9,6	7,7	5,4	2,9		
FEKA FXV 20.11 TNA	60191228	1.006	60194136	1.157	50	3x400V	1,6	1,2	1,6	2,9	19	-	-		13,1	12,9	11,9	10,1	7,7	4,8		
FEKA FXV 20.15 TNA	60191261	1.165	60194189	1.340	50	3x400V	2,2	1,7	2,3	4	25	-	-		16,2	15,6	14,4	12,6	10,4	7,7	4,7	
FEKA FXV 20.22 TNA	60191265	1.351	60194248	1.554	50	3x400V	2,9	2,2	2,9	5	35	-	-		18,5	18,0	17,1	15,9	14,3	12,2	9,7	6,6

Las bombas ATEX también están disponibles en versión IECEX: código y precio bajo pedido.

FEKA FXV 25

MODELO	ESTÁNDAR CÓDIGO	ESTÁNDAR PRECIO €	EX (ATEX) CÓDIGO	EX (ATEX) PRECIO €	PASO LIBRE mm	ALIMENT. 50 Hz	P1 MAX kW	P2 NOM. kW	P2 NOM. HP	In A	Is A	CONDEN. µF	CONDEN. Vc	m³/h	0	6	12	18	24	30	36	42	48	54
														l/min	0	100	200	300	400	500	600	700	800	900
FEKA FXV 25.07 MA	60196348	1.139	-	-	65	1x230V	1,5	1	1,3	6,6	29	25	450	H (m)	8,8	8,1	7,0	5,7	4,3	3,0	1,8			
FEKA FXV 25.11 MA	60191243	1.298	-	-	65	1x230V	1,7	1,2	1,6	7,6	29	25	450		11,3	10,7	9,6	8,2	6,6	4,9	3,4	2,2		
FEKA FXV 25.15 MA	60195811	1.457	-	-	65	1x230V	2,3	1,7	2,3	10,6	36	40	450		13,7	13,4	12,4	11,0	9,2	7,4	5,5	3,9	2,5	
FEKA FXV 25.07 MNA	60196349	1.112	60196350	1.279	65	1x230V	1,5	1	1,3	6,6	29	25	450		8,8	8,1	7,0	5,7	4,3	3,0	1,8			
FEKA FXV 25.11 MNA	60191230	1.271	60194139	1.463	65	1x230V	1,7	1,2	1,6	7,6	29	25	450		11,3	10,7	9,6	8,2	6,6	4,9	3,4	2,2		
FEKA FXV 25.15 MNA	60194201	1.404	60194202	1.615	65	1x230V	2,3	1,7	2,3	10,6	36	40	450		13,7	13,4	12,4	11,0	9,2	7,4	5,5	3,9	2,5	
FEKA FXV 25.07.4 TNA	60191269	1.351	60191270	1.554	65	3x400V	1	0,7	0,9	2,2	10	-	-		6,3	6,0	5,5	4,8	3,9	2,9	1,8			
FEKA FXV 25.12.4 TNA	60191271	1.457	60191272	1.675	65	3x400V	1,7	1,2	1,6	3	15	-	-		9,0	8,7	8,3	7,8	7,1	6,3	5,4	4,3	3,2	1,9
FEKA FXV 25.07 TNA	60196351	1.087	60196352	1.249	65	3x400V	1,3	1	1,3	2,3	22	-	-		8,8	8,1	7,0	5,7	4,3	3,0	1,8			
FEKA FXV 25.11 TNA	60191244	1.245	60194194	1.432	65	3x400V	1,7	1,2	1,6	3	19	-	-		11,3	10,7	9,6	8,2	6,6	4,9	3,4	2,2		
FEKA FXV 25.15 TNA	60191263	1.377	60194241	1.584	65	3x400V	2,2	1,7	2,3	4	25	-	-		13,7	13,4	12,4	11,0	9,2	7,4	5,5	3,9	2,5	
FEKA FXV 25.22 TNA	60191267	1.457	60194255	1.675	65	3x400V	2,8	2,2	2,9	4,9	35	-	-		16,5	16,3	15,6	14,5	13,0	11,3	9,4	7,5	5,6	3,8

Las bombas ATEX también están disponibles en versión IECEX: código y precio bajo pedido.

DAB PUMPS se reserva el derecho de efectuar modificaciones sin la obligación de aviso previo.

FEKA FXV

BOMBAS SUMERGIBLES PARA AGUA RESIDUAL

FXV 20

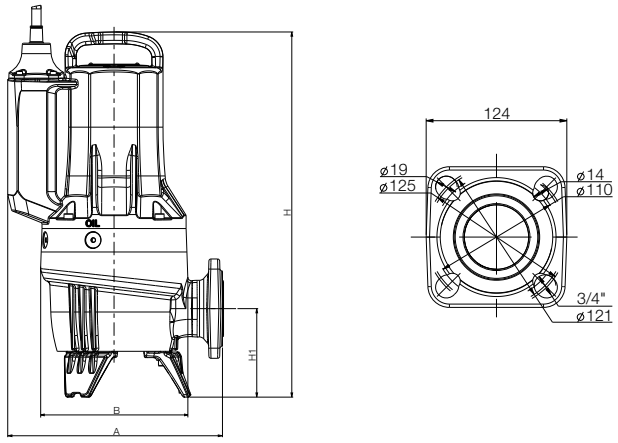

MODELO	PASO LIBRE	A	B	H		H1	IMPULSIÓN				DIMENSIONES EMBALAJE			PESO Kg	CANTIDAD POR PALÉ
				STD	Ex		GAS	DN1	AGUJEROS	D	L/A	L/B	H		
FEKA FXV 20.07	50	307	211	464	464	104	Rp 2"	50 PN10/6	4	125-110	660	370	400	35	6
FEKA FXV 20.11	50	307	211	464	482	104	Rp 2"	50 PN10/6	4	125-110	660	370	400	35	6
FEKA FXV 20.15 MA	50	307	211	464	-	104	Rp 2"	50 PN10/6	4	125-110	660	370	400	39	6
FEKA FXV 20.15 MNA-TNA	50	307	211	474	492	104	Rp 2"	50 PN10/6	4	125-110	660	370	400	39	6
FEKA FXV 20.22	50	307	211	492	508	104	Rp 2"	50 PN10/6	4	125-110	660	370	400	40	6

FXV 25

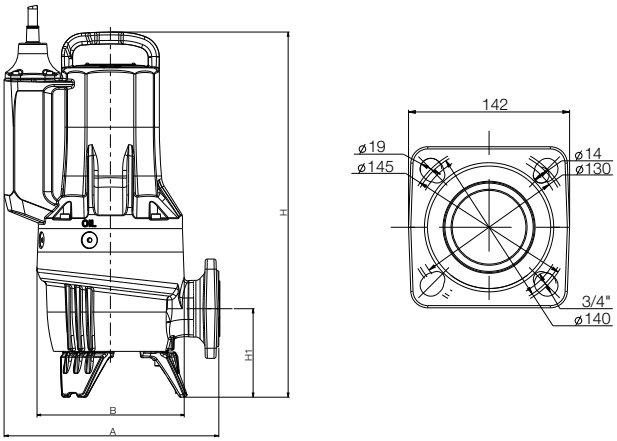

MODELO	PASO LIBRE	A	B	H		H1	IMPULSIÓN				DIMENSIONES EMBALAJE			PESO Kg	CANTIDAD POR PALÉ
				STD	Ex		GAS	DN1	AGUJEROS	D	L/A	L/B	H		
FEKA FXV 25.07	65	307	211	502	519	124	-	65 PN10/6	4	145-130	660	370	400	36	6
FEKA FXV 25.11	65	307	211	502	519	124	-	65 PN10/6	4	145-130	660	370	400	37	6
FEKA FXV 25.15	65	307	211	522	539	127	-	65 PN10/6	4	145-130	660	370	400	43	6
FEKA FXV 25.22	65	307	211	522	539	127	-	65 PN10/6	4	145-130	660	370	400	41	6
FEKA FXV 25.07.4	65	335	253	545	545	132	-	65 PN10/6	4	145-130	660	370	400	45	6
FEKA FXV 25.12.4	65	335	253	545	545	132	-	65 PN10/6	4	145-130	660	370	400	48	6

DAB PUMPS se reserva el derecho de efectuar modificaciones sin la obligación de aviso previo.

FEKA FXC

BOMBAS SUMERGIBLES PARA AGUA RESIDUAL

Bomba sumergible para el drenaje de aguas procedentes de descargas en instalaciones civiles y comerciales. Certificada según la normativa EN 12050-2 que se aplica en plantas elevadoras de aguas residuales que no contienen materias fecales para edificios e instalaciones.
Bomba apta tanto para instalación fija con dispositivo de elevación o portátil apoyada directamente en el fondo del depósito.
Turbina bicanal con sistema antibloqueo, paso libre de 50 mm. Adecuadas para aguas residuales sin fibras largas, aguas pluviales y subterráneas. Bomba ideal en entornos propensos a sufrir inundaciones, cuando se requieren caudales altos. Doble cierre mecánico de carburo de silicio en cámara de aceite protegido del líquido bombeado. Eje motor de acero inoxidable AISI 304, prensaestopas sellados con resina, cable de alimentación con conector rápido.
Sus reducidas dimensiones y la impulsión tanto embridada como roscada la hacen ideal para sustituir modelos ya instalados. Diseñada para agilizar el mantenimiento gracias a su construcción que permite un acceso sencillo a sus componentes principales.
Versiones monofásicas con condensador integrado, disponibles con flotador para funcionamiento automático (MA) hasta 1,5 kW. En los motores trifásicos la conexión de la protección térmica corre a cargo del usuario. Sonda térmica en el bobinado del motor. Disponible versión ATEX para su uso en ambientes potencialmente explosivos. (Certificaciones ATEX: II2G Ex db IIB T4 o IEC EX: Ex db IIB T4 Gb).

Caudal máximo 71,4 m³/h
Altura hasta 19,3 m
Tipo de líquido bombeado aguas residuales, aguas claras, grises, aguas pluviales y arenosas.
Paso libre 50 mm
Temperatura máxima del líquido
+50°C (+60°C durante breves periodos)
+40ºC para la versión ATEX
Impulsión embridada o roscada
De 2", DN 50, DN 65
Tipo turbina bicanal
Grado de protección IP 68
Clasificación aislamiento motor F
Tiempo máximo de funcionamiento en seco
10 min
Instalación
Portátil apoyada sobre el fondo o fija con dispositivo de elevación
Versiones especiales bajo pedido
Longitud del cable, tensiones y frecuencias diferentes

TABLA DE SUSTITUCIÓN PÁG. 242
CUADROS PÁG. 264-265
ACCESORIOS PÁG. 261

FEKA FXC 20

MODELO	ESTÁNDAR CÓDIGO	ESTÁNDAR PRECIO €	EX (ATEX) CÓDIGO	EX (ATEX) PRECIO €	PASO LIBRE mm	DATOS ELÉCTRICOS ALIMENT. 50 Hz	P1 MAX kW	P2 NOM. kW	P2 NOM. HP	In A	Is A	CONDEN. µF	CONDEN. Vc	DATOS HIDRÁULICOS m³/h	0	7	14	22	29	36	43	50	58
														l/min	0	120	240	360	480	600	720	840	960
FEKA FXC 20.07 MA	60191213	927	-	-	50	1x230V	0,9	0,7	0,9	4,1	15	20	450	H (m)	9,8	8,3	6,7	5,1	3,6	2,4			
FEKA FXC 20.11 MA	60191233	1.059	-	-	50	1x230V	1,4	1	1,3	6,3	29	25	450		12,4	10,8	9,3	7,8	6,4	5,0	3,6		
FEKA FXC 20.15 MA	60191251	1.245	-	-	50	1x230V	2	1,5	2,0	9,1	36	40	450		15,3	13,5	11,8	10,2	8,7	7,1	5,7	4,2	
FEKA FXC 20.07 MNA	60191211	900	60194089	1.036	50	1x230V	0,9	0,7	0,9	4,1	15	20	450		9,8	8,3	6,7	5,1	3,6	2,4			
FEKA FXC 20.11 MNA	60191231	1.033	60194140	1.189	50	1x230V	1,4	1	1,3	6,3	29	25	450		12,4	10,8	9,3	7,8	6,4	5,0	3,6		
FEKA FXC 20.15 MNA	60191249	1.218	60194203	1.402	50	1x230V	2	1,5	2,0	9,1	36	40	450		15,3	13,5	11,8	10,2	8,7	7,1	5,7	4,2	
FEKA FXC 20.07 TNA	60191212	874	60194090	1.005	50	3x400V	0,9	0,7	0,9	1,8	22	-	-		9,8	8,3	6,7	5,1	3,6	2,4			
FEKA FXC 20.11 TNA	60191232	1.006	60194141	1.157	50	3x400V	1,3	1	1,3	2,6	19	-	-		12,4	10,8	9,3	7,8	6,4	5,0	3,6		
FEKA FXC 20.15 TNA	60191250	1.165	60194204	1.340	50	3x400V	1,8	1,5	2,0	3,5	25	-	-		15,3	13,5	11,8	10,2	8,7	7,1	5,7	4,2	
FEKA FXC 20.22 TNA	60191273	1.351	60194267	1.554	50	3x400V	2,8	2,2	2,9	4,9	35	-	-		19,1	17,2	15,5	14,0	12,6	11,2	9,8	8,1	6,2

Las bombas ATEX también están disponibles en versión IECEX: código y precio bajo pedido.

FEKA FXC 25

MODELO	ESTÁNDAR CÓDIGO	ESTÁNDAR PRECIO €	EX (ATEX) CÓDIGO	EX (ATEX) PRECIO €	PASO LIBRE mm	DATOS ELÉCTRICOS ALIMENT. 50 Hz	P1 MAX kW	P2 NOM. kW	P2 NOM. HP	In A	Is A	CONDEN. µF	CONDEN. Vc	DATOS HIDRÁULICOS m³/h	0	7	14	22	29	36	43	50	58	65
														l/min	0	120	240	360	480	600	720	840	960	1080
FEKA FXC 25.07 MA	60191216	1.139	-	-	50	1x230V	0,9	0,6	0,8	4,1	15	20	450	H (m)	9,4	7,8	6,2	4,6	3,3	2,2	1,4			
FEKA FXC 25.11 MA	60191236	1.298	-	-	50	1x230V	1,4	1,1	1,5	6,4	29	25	450		11,9	10,3	8,8	7,4	6,0	4,8	3,5	2,4		
FEKA FXC 25.15 MA	60191254	1.457	-	-	50	1x230V	2	1,6	2,1	9,3	36	40	450		15,1	13,5	11,8	10,3	8,8	7,3	5,8	4,5	3,1	
FEKA FXC 25.07 MNA	60191214	1.112	60194099	1.279	50	1x230V	0,9	0,6	0,8	4,1	15	20	450		9,4	7,8	6,2	4,6	3,3	2,2	1,4			
FEKA FXC 25.11 MNA	60191234	1.271	60194150	1.463	50	1x230V	1,4	1,1	1,5	6,4	29	25	450		11,9	10,3	8,8	7,4	6,0	4,8	3,5	2,4		
FEKA FXC 25.15 MNA	60191252	1.430	60194211	1.644	50	1x230V	2	1,6	2,1	9,3	36	40	450		15,1	13,5	11,8	10,3	8,8	7,3	5,8	4,5	3,1	
FEKA FXC 25.07 TNA	60191215	1.087	60194100	1.249	50	3x400V	0,9	0,6	0,8	1,8	22	-	-		9,4	7,8	6,2	4,6	3,3	2,2	1,4			
FEKA FXC 25.11 TNA	60191235	1.245	60194151	1.432	50	3x400V	1,4	1,1	1,5	2,6	19	-	-		11,9	10,3	8,8	7,4	6,0	4,8	3,5	2,4		
FEKA FXC 25.15 TNA	60191253	1.377	60194212	1.584	50	3x400V	1,9	1,6	2,1	3,6	25	-	-		15,1	13,5	11,8	10,3	8,8	7,3	5,8	4,5	3,1	
FEKA FXC 25.22 TNA	60191275	1.457	60194274	1.675	50	3x400V	2,9	2,3	3,1	5	35	-	-		18,9	16,9	15,2	13,8	12,4	11,1	9,8	8,4	6,9	5,1

Las bombas ATEX también están disponibles en versión IECEX: código y precio bajo pedido.

DAB PUMPS se reserva el derecho de efectuar modificaciones sin la obligación de aviso previo.

FEKA FXC

BOMBAS SUMERGIBLES PARA AGUA RESIDUAL

FXC 20

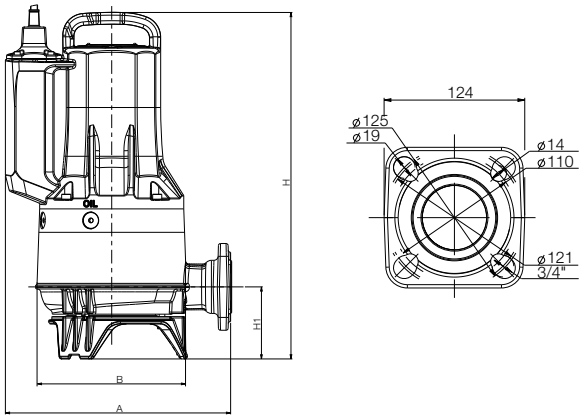

MODELO	PASO LIBRE	A	B	H		H1	IMPULSIÓN				DIMENSIONES EMBALAJE			PESO Kg	CANTIDAD POR PALÉ
				STD	Ex		GAS	DN1	AGUJEROS	D	L/A	L/B	H		
FEKA FXC 20.07	50	322	210	468	468	103	Rp 2"	50 PN10/6	4	125-110	660	370	400	37	6
FEKA FXC 20.11	50	322	210	468	487	103	Rp 2"	50 PN10/6	4	125-110	660	370	400	37	6
FEKA FXC 20.15	50	322	218	468	496	103	Rp 2"	50 PN10/6	4	125-110	660	370	400	42	6
FEKA FXC 20.22	50	322	218	496	512	103	Rp 2"	50 PN10/6	4	125-110	660	370	400	43	6

FXC 25

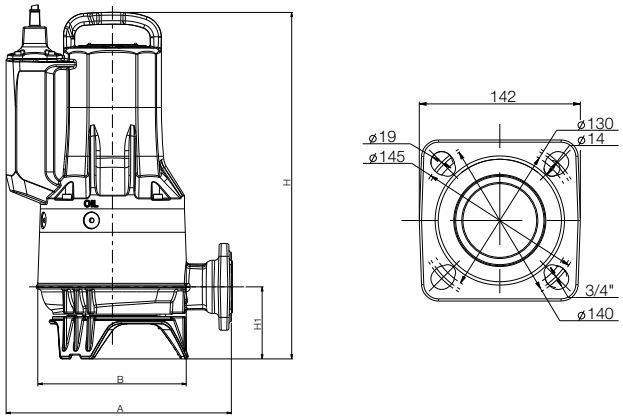

MODELO	PASO LIBRE	A	B	H		H1	IMPULSIÓN				DIMENSIONES EMBALAJE			PESO Kg	CANTIDAD POR PALÉ
				STD	Ex		GAS	DN1	AGUJEROS	D	L/A	L/B	H		
FEKA FXC 25.07 MA	50	322	210	478	-	103	-	65 PN10/6	4	145-130	660	370	400	37	6
FEKA FXC 25.07 MNA - TNA	50	322	210	468	468	103	-	65 PN10/6	4	145-130	660	370	400	37	6
FEKA FXC 25.11	50	322	210	468	486	103	-	65 PN10/6	4	145-130	660	370	400	38	6
FEKA FXC 25.15	50	322	218	478	496	103	-	65 PN10/6	4	145-130	660	370	400	43	6
FEKA FXC 25.22	50	322	218	496	512	103	-	65 PN10/6	4	145-130	660	370	400	44	6

DAB PUMPS se reserva el derecho de efectuar modificaciones sin la obligación de aviso previo.

TABLA DE SUSTITUCIÓN

NOVA - FEKA - DRENAG FX - GRINDER FX - FEKA FXV

En las tablas de a continuación se sugiere el modelo alternativo más cercano en términos de prestaciones hidráulicas.

Los modelos sugeridos se han escogido midiendo las prestaciones en todo el rango de funcionamiento de cada bomba, **para puntos de trabajo específicos o para ajustar aún más la selección, aconsejamos estudiar cada caso individualmente consultando las características técnicas de cada bomba (catálogos técnicos y/o DNA).**

En caso de sustituciones será necesario también controlar los datos de **consumo y la configuración del cuadro eléctrico**, así como las **dimensiones** de la instalación existente.

NOVA	
MODELO	CÓDIGO
NOVA 180 MA	103002684
NOVA 180 MNA	103002694
NOVA 200 MNA	103002704
NOVA 300 MA	103002724
NOVA 600 MA	103002744
NOVA 600 MNA	103002754
NOVA 600 TNA	103005814

NOVA 40th	
MODELO	CÓDIGO
NOVA 180 MA 40th	60195073
NOVA 180 MNA 40th	60195632
NOVA 200 MNA 40th	60194402
NOVA 300 MA 40th	60194400
NOVA 600 MA 40th	60191566
NOVA 600 MNA 40th	60195636
NOVA 600 TNA 40th	60196306

FEKA	
MODELO	CÓDIGO
FEKA 600 MA	103002774
FEKA 600 MNA	103002784
FEKA 600 TNA	103005824

FEKA 40th	
MODELO	CÓDIGO
FEKA 300 MA 40th	60191897
FEKA 300 MNA 40th	60195558
FEKA 600 MA 40th	60190343
FEKA 600 MNA 40th	60194419
FEKA 600 TNA 40th	60196308

DRENAG 1400-1800	
MODELO	CÓDIGO
DRENAG 1400 M	103010040
DRENAG 1800 T	10310160

DRENAG FX 15	
MODELO	CÓDIGO
DRENAG FX 15.07 MA	60191219
DRENAG FX 15.07 MNA	60191217
DRENAG FX 15.07 TNA	60191218
DRENAG FX 15.11MA	60191239
DRENAG FX 15.11 MNA	60191237
DRENAG FX 15.11 TNA	60191238
DRENAG FX 15.15 MA	60191257
DRENAG FX 15.15 MNA	60191255
DRENAG FX 15.15 TNA	60191256
DRENAG FX 15.22 TNA	60191277

DRENAG 1600 - 3000	
MODELO	CÓDIGO
DRENAG 1600 M-A	60141710
DRENAG 1600 T-NA	60141711
DRENAG 2000 T-NA	60141712
DRENAG 2500 T-NA	60141713
DRENAG 3000 T-NA	60141714

FEKA FXC 25	
MODELO	CÓDIGO
FEKA FXC 25.07 MA	60191216
FEKA FXC 25.07 MNA	60191214
FEKA FXC 25.07 TNA	60191215
FEKA FXC 25.11 MA	60191236
FEKA FXC 25.11 MNA	60191234
FEKA FXC 25.11 TNA	60191235
FEKA FXC 25.15 MA	60191254
FEKA FXC 25.15 MNA	60191252
FEKA FXC 25.15 TNA	60191253
FEKA FXC 25.22 TNA	60191275
FEKA FXC 25.22 TNA	60191275

GRINDER 1400-1800/GRINDER 1000-1600	
MODELO	CÓDIGO
GRINDER 1000 MA	60141604
GRINDER 1000 MNA	60141603
GRINDER 1000 T	60141602
GRINDER 1200 MA	60141599
GRINDER 1200 MNA	60141600
GRINDER 1200 TNA	60141599
GRINDER 1400 M	103010440
GRINDER 1600 T	60141588
GRINDER 1800 T	103010560

GRINDER FX 15	
MODELO	CÓDIGO
GRINDER FX 15.07 MA	60191222
GRINDER FX 15.07 MNA	60191220
GRINDER FX 15.07 TNA	60191221
GRINDER FX 15.11 MA	60191242
GRINDER FX 15.11 MNA	60191240
GRINDER FX 15.11 TNA	60191278
GRINDER FX 15.11 MNA	60191240
GRINDER FX 15.11 TNA	60191278
GRINDER FX 15.15 MNA	60191258
GRINDER FX 15.15 TNA	60191259
GRINDER FX 15.22 TNA	60191279

FEKA 1400-1800 / FEKA 2000	
MODELO	CÓDIGO
FEKA 2015.2 M	60145478
FEKA 2015.2 MNA	60145479
FEKA 2015.2 T	60145480
FEKA 1400 M	103010240
FEKA 1800 T	103010360
FEKA 2025.2 T	60145481
FEKA 2030.2 T	60145482

FEKA FXV 20	
MODELO	CÓDIGO
FEKA FXV 20.07 MA	60191210
FEKA FXV 20.07 MNA	60191208
FEKA FXV 20.07 TNA	60191209
FEKA FXV 20.11 MA	60191229
FEKA FXV 20.11 MNA	60191227
FEKA FXV 20.11 TNA	60191228
FEKA FXV 20.15 MA	60194185
FEKA FXV 20.15 MNA	60194186
FEKA FXV 20.15 TNA	60191261
FEKA FXV 20.22 TNA	60191265

FEKA 2500	
MODELO	CÓDIGO
FEKA 2515.4T	60141724
FEKA 2500.4T	103018080
FEKA 2515.2T	60141726
FEKA 2500.2 T	103018000
FEKA 2700.2 T	103018040

FEKA FXV 25	
MODELO	CÓDIGO
FEKA FXV 25.07.4 TNA	60191269
FEKA FXV 25.12.4 TNA	60191271
FEKA FXV 25.07 MA	
FEKA FXV 25.07 MNA	
FEKA FXV 25.07 TNA	
FEKA FXV 25.11 MA	60191243
FEKA FXV 25.11 MNA	60191230
FEKA FXV 25.11 TNA	60191244
FEKA FXV 25.15 TNA	60191263
FEKA FXV 25.22 TNA	60191267

DAB PUMPS se reserva el derecho de efectuar modificaciones sin la obligación de aviso previo.

FK

BOMBAS SUMERGIBLES PARA AGUA RESIDUAL

Electrobombas sumergibles ideales para el bombeo de aguas negras y descargas procedentes de establecimientos privados, comerciales y de sistemas de drenaje urbanos, de acuerdo con la normativa europea EN 12050-1.
Turbina vortex de fundición ENGJL 250 con paso libre total y nuevo sistema anti-bloqueos. Doble cierre mecánico en cartucho simple de SiC-SiC lado hidráulica, en SiC-C lado motor, independiente del sentido de rotación.
Motor asíncrono trifásico, con rotor en jaula de ardilla, y elevado rendimiento de Eficiencia IE3. Sensor de humedad en cámara de aceite, para indicar eventuales filtraciones a través del cierre mecánico (opcional).
Sensores de sobre temperatura en el bobinado del motor, con umbral de intervención a 130ºC.
Rodamientos lubricados para larga duración, para una vida útil calculada de mínimo 50.000 horas.
Eje motor de acero inox, diseñado para conseguir una elevada resistencia al desgaste.

Tipo turbina Vortex – FKV / Monocanal – FKC.

Paso libre de 65 a 100 mm.

Impulsión DN65 / 80 / 100 / 150.

Rango de funcionamiento de 4,3 a 320 m^3/h con alturas de elevación de hasta 41 metros.

Líquido bombeado aguas residuales y vertidos procedentes de establecimientos privados, sistemas de drenaje comerciales y urbanos, compatibles con materiales de construcción.

PH del líquido 6.5 ÷ 12.

Rango de temperatura del líquido
de 0º a + 40ºC. Para temperaturas superiores contactar con nuestra red de ventas.

Profundidad máxima de inmersión
20 m (con cable de longitud adecuada).

Instalación fija mediante dispositivo de elevación, o libre en posición vertical mediante el soporte.
Servicio continuo con bomba totalmente sumergida, o discontinuo S3 en función del nivel mínimo.

Certificados EN 12050-1 y Ex (ATEX, IECEx).

Grado de protección del motor IP68

Clase de aislamiento F

Máximo arranques/hora 20.

Alimentación
3x400 V DOL - Arranque Directo
3x400 V Y/D - Arranque Estrella/Triángulo
*Todos los modelos están disponibles a 230 V y con arranque DOL o Y/D

CUADROS PÁG. 264-265
ACCESORIOS PÁG. 261

NUEVOS MOTORES IE3

Los **motores de alta eficiencia IE3** reducen drásticamente los costes energéticos de funcionamiento. Se garantiza su funcionamiento hasta 40ºC, para temperaturas superiores contactar con la red de ventas.
Protección térmica de serie.
Clase de aislamiento F.

CIERRE DE CARTUCHO

El cartucho es una gran ventaja en el mantenimiento de la bomba, ya que permite el montaje y el desmontaje del cierre en un tiempo mínimo, con total garantía de hacerlo correctamente.
Patente exclusiva DAB, que monta un doble cierre Sic-Sic de caras contra puestas independiente del sentido de giro, con elastómeros de Vitón.

TURBINA VORTEX ANTI BLOQUEOS

La garantía de funcionamiento es todavía más importante que la eficiencia. El nuevo diseño de la turbina Vortex y el paso libre total son dos de las características más importantes de las nuevas FK.

Conforme a la normativa europea EN 12050-1.

NUEVA HIDRÁULICA MONOCANAL

Nuevas hidráulicas monocanal de alta eficiencia para aplicaciones donde se necesita un funcionamiento continuo con elevado caudal de aguas cargadas y bajo contenido de fibras.

Conforme a la normativa europea EN 12050-1.

DAB PUMPS se reserva el derecho de efectuar modificaciones sin la obligación de aviso previo.

FK

BOMBAS SUMERGIBLES PARA AGUA RESIDUAL

FKV* 65

MODELO	ESTÁNDAR		SENSOR EN ACEITE		Ex (ATEX)	
	CÓDIGO	PRECIO €	CÓDIGO	PRECIO €	CÓDIGO	PRECIO €
FKV 65 11.4 T5	60172586	**2.342**	60176718	**2.429**	60178992	**2.460**
FKV 65 22.2 T5	60171422	**2.050**	60176719	**2.136**	60178993	**2.152**
FKV 65 30.2 T5	60170389	**2.342**	60176720	**2.429**	60176081	**2.460**
FKV 65 40.2 T5	60171423	**2.853**	60172163	**2.943**	60178994	**2.995**

PASO LIBRE mm	DATOS ELÉCTRICOS					DATOS HIDRÁULICOS										
	ALIMENT. 50 HZ	P1 MAX kW	P2 NOM.		In A	m³/h	0	8	16	23	31	39	47	55	62	72
			kW	HP		l/min	0	130	260	390	520	650	780	910	1040	1200
55	3x400 V DOL	1,3	1,1	1,5	3,3	H (m)	9,1	8,7	7,7	6,4	4,9	3,4	2,2			
65	3x400 V DOL	2,5	2,2	3	4,8		16,5	14,1	11,4	8,5	5,8	3,5	2,1			
65	3x400 V DOL	3,3	3	4	5,7		21,1	19,3	16,6	13,4	10,0	6,9	4,3	2,6		
65	3x400 V DOL	4,6	4	5,5	7,5		27,2	25,8	23,5	20,6	17,2	13,7	10,3	7,2	4,8	3,0

FKV* 80

MODELO	ESTÁNDAR		SENSOR EN ACEITE		Ex (ATEX)	
	CÓDIGO	PRECIO €	CÓDIGO	PRECIO €	CÓDIGO	PRECIO €
FKV 80 11.4 T5	60171443	**2.311**	60176715	**2.404**	60178995	**2.428**
FKV 80 15.4 T5	60171444	**2.311**	60176716	**2.404**	60178996	**2.428**
FKV 80 22.4 T5	60170418	**2.466**	60176717	**2.560**	60178997	**2.589**
FKV 80 40.4 T5	60171445	**3.084**	60172165	**3.175**	60178998	**3.238**
FKV 80 40.2 T5	60171424	**2.852**	60172158	**2.946**	60178999	**2.994**
FKV 80 60.2 T5	60171425	**3.084**	60172166	**3.175**	60179000	**3.238**
FKV 80 75.2 T5	60170434	**4.008**	60172167	**4.101**	60179001	**4.209**
FKV 80 92.2 T5	60171426	**4.780**	60172168	**4.871**	60179002	**5.019**
FKV 80 110.2 T5	60170429	**4.934**	60172169	**5.026**	60179003	**5.181**

PASO LIBRE mm	DATOS ELÉCTRICOS					DATOS HIDRÁULICOS										
	ALIMENT. 50 HZ	P1 MAX kW	P2 NOM.		In A	m³/h	0	12	24	36	48	60	72	84	96	108
			kW	HP		l/min	0	200	400	600	800	1000	1200	1400	1600	1800
80	3x400 V DOL	1,3	1,1	1,5	3,5	H (m)	7,0	6,3	5,0	3,6	2,1					
80	3x400 V DOL	1,8	1,5	2	3,8		9,3	9,0	7,8	6,1	4,2	2,7	1,9			
80	3x400 V DOL	2,5	2,2	3	4,7		11,5	11,4	10,5	9,1	7,3	5,4	3,7			
80	3x400 V DOL	4,5	4	5,5	8,6		17,5	16,7	15,5	14,0	12,4	10,7	9,0	7,4		
80	3x400 V DOL	4,6	4	5,5	7,7		22,1	20,1	16,5	12,2	8,0	4,6	2,9			
80	3x400 V Y/D	6,9	6	8,2	11,7		29,1	27,5	24,4	20,3	15,7	11,4	7,9			
80	3x400 V Y/D	8,3	7,5	10,2	13,7		32,1	31,2	28,5	24,5	19,9	15,1	10,6	7,1	5,1	
80	3x400 V Y/D	10,2	9,2	12,5	18		35,9	35,5	33,1	29,2	24,4	19,3	14,3	10,2	7,3	
80	3x400 V Y/D	12,1	11	15	21		40,9	40,7	38,7	35,2	30,6	25,6	20,3	15,5	11,4	8,5

FKV* 100

MODELO	ESTÁNDAR		SENSOR EN ACEITE		Ex (ATEX)	
	CÓDIGO	PRECIO €	CÓDIGO	PRECIO €	CÓDIGO	PRECIO €
FKV 100 30.4 T5	60171446	**3.084**	60172170	**3.175**	60179004	**3.238**
FKV 100 40.4 T5	60171447	**3.392**	60172171	**3.482**	60179005	**3.561**
FKV 100 55.4 T5	60171448	**4.626**	60172172	**4.717**	60179006	**4.856**
FKV 100 75.4 T5	60170428	**4.780**	60172173	**4.871**	60179007	**5.019**

PASO LIBRE mm	DATOS ELÉCTRICOS					DATOS HIDRÁULICOS										
	ALIMENT. 50 HZ	P1 MAX kW	P2 NOM.		In A	m³/h	0	15	30	45	60	75	90	105	126	144
			kW	HP		l/min	0	250	500	750	1000	1250	1500	1750	2100	2400
100	3x400 V DOL	3,5	3	4	8	H (m)	11,8	10,9	9,6	8,0	6,2	4,6	3,1			
100	3x400 V DOL	4,5	4	5,5	8,9		14,0	13,1	11,9	10,4	8,8	7,1	5,4	3,9		
100	3x400 V Y/D	6,2	5,5	7,5	11,3		15,9	15,5	14,8	13,7	12,3	10,8	9,2	7,5	5,4	
100	3x400 V Y/D	8,3	7,5	10	14,3		19	18,8	18,3	17,4	16,3	15	13,5	11,9	9,6	7,7

Las bombas ATEX también están disponibles en versión IECEX: código y precio bajo pedido.

***LAS BOMBAS SE SUMINISTRAN SIN SOPORTES (PATAS) NI DISPOSITIVOS DE ELEVACIÓN, NECESARIOS PARA SU MONTAJE.**

PRICE GROUP: **AP**

SOPORTES BOMBAS FK	CÓDIGO	PRECIO €
SOPORTE DE ANILLO Ø325 - FKC 65 -	60170329	**158**
SOPORTE DE ANILLO Ø330 - FKV 65/80 -	60170330	**153**
SOPORTE DE ANILLO Ø355 - FKC 80 / FKV 100 - - FKC 100 hasta 2,2 kW -	60170331	**158**
SOPORTE DE ANILLO Ø400 - FKC 100 superior a 2,2 kW - - FKC 150 -	60184584	**357**

DISPOSITIVOS DE ELEVACIÓN Tubo guía no incluido	CÓDIGO	PRECIO €
DA-065 DISPOSITIVO DE ELEVACIÓN HORIZONTAL DN65 - FX/FK 65 -	60170310	**221**
DA-V65 DISP. DE ELEVACIÓN DN65 - FX/FK 65 -	60167993	**494**
DA-V80 DISP. DE ELEVACIÓN DN80 - FK 80 -	60167994	**563**
DA-V100 DISP. DE ELEVACIÓN DN100 - FK 100 -	60169609	**898**
DA-V150 DISP. DE ELEVACIÓN DN150 - FK 150 -	60169610	**1.371**

DAB PUMPS se reserva el derecho de efectuar modificaciones sin la obligación de aviso previo.

FK

BOMBAS SUMERGIBLES PARA AGUA RESIDUAL

FKC* 65

MODELO	ESTÁNDAR		SENSOR EN ACEITE		Ex (ATEX)	
	CÓDIGO	PRECIO €	CÓDIGO	PRECIO €	CÓDIGO	PRECIO €
FKC 65 22.2 T5	60176795	**2.342**	60180431	**2.429**	60180454	**2.460**
FKC 65 30.2 T5	60176857	**2.635**	60180439	**2.723**	60180462	**2.766**

PASO LIBRE mm	DATOS ELÉCTRICOS					DATOS HIDRÁULICOS										
	ALIMENT. 50 HZ	P1 MAX kW	P2 NOM.		In A	m³/h	0	9,6	19,2	28,8	38,4	48	57,6	67,2	76,8	90
			kW	HP		l/min	0	160	320	480	640	800	960	1120	1280	1500
50	3x400 V DOL	2,6	2,2	3	4,8	H (m)	20,0	17,1	14,8	12,8	11,2	9,7	8,3	6,8	5,3	2,8
50	3x400 V DOL	3,4	3	4	5,8		26,5	22,6	19,4	16,7	14,6	12,8	11,2	9,8	8,2	5,8

FKC* 80

MODELO	ESTÁNDAR		SENSOR EN ACEITE		Ex (ATEX)	
	CÓDIGO	PRECIO €	CÓDIGO	PRECIO €	CÓDIGO	PRECIO €
FKC 80 15.4 T5	60176796	**2.620**	60180432	**2.714**	60180455	**2.752**
FKC 80 22.4 T5	60176858	**2.928**	60180440	**3.022**	60180463	**3.076**
FKC 80 30.4 T5	60176871	**3.392**	60180443	**3.482**	60180466	**3.561**
FKC 80 40.4 T5	60176872	**3.546**	60180444	**3.637**	60180467	**3.723**
FKC 80 55.4 T5	60176854	**5.242**	60180437	**5.334**	60180460	**5.503**
FKC 80 75.4 T5	60176855	**5.551**	60180438	**5.642**	60180461	**5.828**

PASO LIBRE mm	DATOS ELÉCTRICOS					DATOS HIDRÁULICOS										
	ALIMENT. 50 HZ	P1 MAX kW	P2 NOM.		In A	m³/h	0	21	42	63	84	105	126	147	168	189
			kW	HP		l/min	0	350	700	1050	1400	1750	2100	2450	2800	3150
80	3x400 V DOL	1,8	1,5	2	3,5	H (m)	8,9	7,4	6,2	5,0	3,8	2,5				
80	3x400 V DOL	2,6	2,2	3	4,7		13,9	11,3	9,3	7,6	6,2	4,7	2,9			
80	3x400 V DOL	3,6	3	4	7,6		13,9	11,8	10,1	8,7	7,4	6,1	4,7	3,0		
80	3x400 V DOL	4,7	4	5,5	8,9		17,4	15,0	13,1	11,5	10,2	8,9	7,6	6,2		
80	3x400 V Y/D	6,3	5,5	7,5	8,6		21	18,8	16,8	15,1	13,5	12	10,6	9,3	7,9	
80	3x400 V Y/D	8,5	7,5	10	14,1		24,6	21,9	19,7	17,8	16	14,5	13	11,5	9,8	8

FKC* 100

MODELO	ESTÁNDAR		SENSOR EN ACEITE		Ex (ATEX)	
	CÓDIGO	PRECIO €	CÓDIGO	PRECIO €	CÓDIGO	PRECIO €
FKC 100 15.4 T5	60176859	**2.744**	60180441	**2.837**	60180464	**2.882**
FKC 100 22.4 T5	60176860	**3.084**	60180442	**3.175**	60180465	**3.238**
FKC 100 30.4 T5	60176873	**4.008**	60180445	**4.101**	60180468	**4.209**
FKC 100 40.4 T5	60176874	**4.163**	60180446	**4.256**	60180469	**4.372**
FKC 100 55.4 T5	60176850	**5.705**	60180434	**5.796**	60180457	**5.989**
FKC 100 75.4 T5	60176851	**5.860**	60180435	**5.950**	60180458	**6.151**

PASO LIBRE mm	DATOS ELÉCTRICOS					DATOS HIDRÁULICOS										
	ALIMENT. 50 HZ	P1 MAX kW	P2 NOM.		In A	m³/h	0	30	60	90	120	150	180	210	240	288
			kW	HP		l/min	0	500	1000	1500	2000	2500	3000	3500	4000	4800
100	3x400 V DOL	1,8	1,5	2	3,9	H (m)	8,9	6,8	5,0	3,3						
100	3x400 V DOL	2,6	2,2	3	4,7		14,1	10,7	8,1	6,0	3,9					
100	3x400 V DOL	3,3	3	4	7,7		9,8	9,0	7,9	6,8	5,5	4,2	3,0			
100	3x400 V DOL	4,2	4	5,5	8,6		13,1	11,4	9,8	8,3	6,9	5,4	4,0			
100	3x400 V Y/D	5,7	5,5	7,5	11,4		17,4	15,4	13,5	11,8	10,2	8,7	7,1	5,5	3,9	
100	3x400 V Y/D	8,1	7,5	10	14,6		22,5	20,1	18	16	14,2	12,5	10,9	9,2	7,5	4,6

FKC* 150

MODELO	ESTÁNDAR		SENSOR EN ACEITE		Ex (ATEX)	
	CÓDIGO	PRECIO €	CÓDIGO	PRECIO €	CÓDIGO	PRECIO €
FKC 150 30.4 T5	60177074	**4.626**	60180448	**4.717**	60180471	**4.856**
FKC 150 40.4 T5	60176875	**5.242**	60180447	**5.334**	60180470	**5.503**
FKC 150 55.4 T5	60176852	**5.863**	60180436	**5.952**	60180459	**6.155**
FKC 150 75.4 T5	60176853	**6.784**	60180433	**6.875**	60180456	**7.125**

PASO LIBRE mm	DATOS ELÉCTRICOS					DATOS HIDRÁULICOS										
	ALIMENT. 50 HZ	P1 MAX kW	P2 NOM.		In A	m³/h	0	36	72	108	144	180	216	252	288	324
			kW	HP		l/min	0	600	1200	1800	2400	3000	3600	4200	4800	5400
100	3x400 V DOL	3,7	3	4	7,8	H (m)	9,7	8,7	7,6	6,3	5,0	3,5	2,1			
100	3x400 V DOL	4,5	4	5,5	8,7		13,3	11,4	9,8	8,1	6,6	5,0	3,3	1,5		
100	3x400 V Y/D	6	5,5	7,5	11,3		17,3	14,8	12,7	10,9	9,3	7,7	6,2	4,7	2,9	
100	3x400 V Y/D	8,4	7,5	10	14,7		22,5	19,6	17,2	15	13,1	11,4	9,7	8,1	6,3	4,3

Las bombas ATEX también están disponibles en versión IECEX: código y precio bajo pedido.

***LAS BOMBAS SE SUMINISTRAN SIN SOPORTES (PATAS) NI DISPOSITIVOS DE ELEVACIÓN, NECESARIOS PARA SU MONTAJE.**

PRICE GROUP: **AP**

SOPORTES BOMBAS FK	CÓDIGO	PRECIO €
SOPORTE DE ANILLO Ø325 - FKC 65 -	60170329	**158**
SOPORTE DE ANILLO Ø330 - FKV 65/80 -	60170330	**153**
SOPORTE DE ANILLO Ø355 - FKC 80 / FKV 100 - - FKC 100 hasta 2,2 kW -	60170331	**158**
SOPORTE DE ANILLO Ø400 - FKC 100 superior a 2,2 kW - - FKC 150 -	60184584	**357**

DISPOSITIVOS DE ELEVACIÓN Tubo guía no incluido	CÓDIGO	PRECIO €
DA-065 DISPOSITIVO DE ELEVACIÓN HORIZONTAL DN65 - FX/FK 65 -	60170310	**221**
DA-V65 DISP. DE ELEVACIÓN DN65 - FX/FK 65 -	60167993	**494**
DA-V80 DISP. DE ELEVACIÓN DN80 - FK 80 -	60167994	**563**
DA-V100 DISP. DE ELEVACIÓN DN100 - FK 100 -	60169609	**898**
DA-V150 DISP. DE ELEVACIÓN DN150 - FK 150 -	60169610	**1.371**

DAB PUMPS se reserva el derecho de efectuar modificaciones sin la obligación de aviso previo.

FK

BOMBAS SUMERGIBLES PARA AGUA RESIDUAL

VERSIONES ESPECIALES

MODELO	CÓDIGO	PRECIO €
CABLE 20mt - 4G1.5+3x1 07RN8-F	bajo pedido	**169**
CABLE 30mt - 4G1.5+3x1 07RN8-F	bajo pedido	**322**
CABLE 50mt - 4G1.5+3x1 07RN8-F	bajo pedido	**591**
CABLE 20mt - 7G2,5+3x1 07RN8-F	bajo pedido	**298**
CABLE 30mt - 7G2,5+3x1 07RN8-F	bajo pedido	**591**
CABLE 50mt - 7G2,5+3x1 07RN8-F	bajo pedido	**1.131**
OR FKM (VITON®)	bajo pedido	**218**

*ESTOS PRECIOS SE DEBEN SUMAR AL PRECIO DE LA BOMBA EN LA VERSIÓN ESTÁNDAR

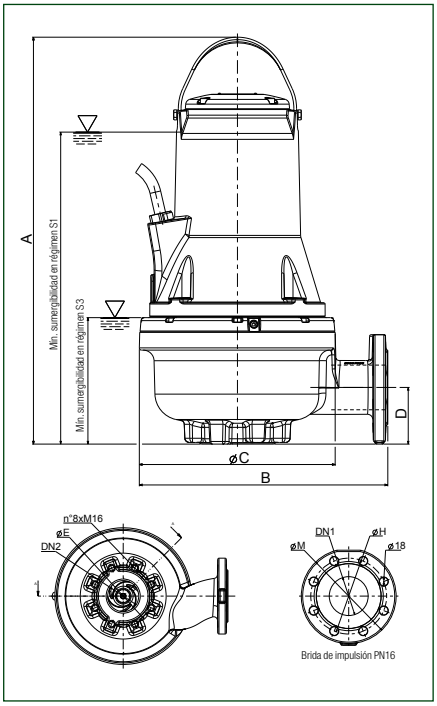

MODELO	A	B	ØC	D	ØE	S1	S3	DN2	DIMENSIONES BRIDA EN 1092-1 PN16				DIMENSIONES EMBALAJE			PESO Kg
									DN1	ØM	ØH	Nº AGUJEROS	L/A	L/B	H	
FKV 65 11.4 T5	662	396	300	102	160	515	206	65	65	185	145	4	830	430	603	105
FKV 65 22.2 T5	662	396	300	102	160	515	206	65	65	185	145	4	830	430	603	105
FKV 65 30.2 T5	662	396	300	102	160	515	206	65	65	185	145	4	830	430	603	105
FKV 65 40.2 T5	720	456	360	106	160	585	245	65	65	185	145	4	1030	530	668	147
FKV 80 11.4 T5	686	409	336	109	160	540	230	80	80	200	160	8	830	430	603	114
FKV 80 15.4 T5	686	409	336	109	160	540	230	80	80	200	160	8	830	430	603	114
FKV 80 22.4 T5	686	409	336	109	160	540	230	80	80	200	160	8	830	430	603	115
FKV 80 40.4 T5	749	460	386	109	160	575	235	80	80	200	160	8	1030	530	668	170
FKV 80 40.2 T5	747	456	360	104	160	575	235	80	80	200	160	8	1030	530	668	153
FKV 80 60.2 T5	747	456	360	104	160	575	235	80	80	200	160	8	1030	530	668	168
FKV 80 75.2 T5	747	456	360	104	160	575	235	80	80	200	160	8	1030	530	668	218
FKV 80 92.2 T5	863	488	390	123	160	650	240	80	80	200	160	8	1030	530	668	218
FKV 80 110.2 T5	863	488	390	123	160	650	240	80	80	200	160	8	1030	530	668	218
FKV 100 30.4 T5	760	457	360	134	180	585	245	100	100	230	180	8	1030	530	668	167
FKV 100 40.4 T5	760	457	360	134	180	585	245	100	100	230	180	8	1030	530	668	167
FKV 100 55.4 T5	883	490	390	123	180	670	230	100	100	230	180	8	1030	530	668	221
FKV 100 75.4 T5	883	490	390	123	180	670	230	100	100	230	180	8	1030	530	668	221

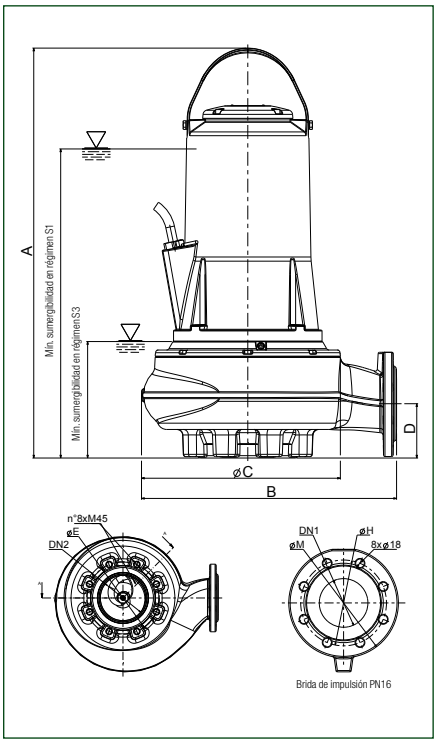

MODELO	A	B	ØC	D	ØE	S1	S3	DN2	DIMENSIONES BRIDA EN 1092-1 PN16				DIMENSIONES EMBALAJE			PESO Kg
									DN1	ØM	ØH	Nº AGUJEROS	L/A	L/B	H	
FKC 65 22.2 T5	645	365	300	91	145	494	188	65	65	185	145	4	830	430	603	104
FKC 65 30.2 T5	645	365	300	91	145	494	188	65	65	185	145	4	830	430	603	104
FKC 80 15.4 T5	665	435	355	100	180	514	208	100	80	200	160	8	830	430	603	116
FKC 80 22.4 T5	665	435	355	100	180	514	208	100	80	200	160	8	830	430	603	116
FKC 80 30.4 T5	750	506	380	118	180	548	210	100	80	200	160	8	1030	530	728	183
FKC 80 40.4 T5	750	506	380	118	180	548	210	100	80	200	160	8	1030	530	728	182
FKC 80 55.4 T5	860	530	407	118	180	660	250	100	80	200	160	8	1030	530	728	235
FKC 80 75.4 T5	860	530	407	118	180	660	250	100	80	200	160	8	1030	530	728	237
FKC 100 15.4 T5	677	435	355	112	180	526	220	100	100	224	180	8	803	430	603	117
FKC 100 22.4 T5	677	435	355	112	180	526	220	100	100	224	180	8	803	430	603	117
FKC 100 30.4 T5	758	544	430	116	240	558	220	150	100	224	180	8	1030	530	728	190
FKC 100 40.4 T5	758	544	430	116	240	558	220	150	100	230	180	8	1030	530	728	190
FKC 100 55.4 T5	870	540	445	115	240	660	250	150	100	225	180	8	1030	530	728	238
FKC 100 75.4 T5	870	540	445	115	240	660	250	150	100	230	180	8	1030	530	728	238
FKC 150 30.4 T5	775	544	435	128	240	568	220	150	150	285	240	8	1030	530	728	193
FKC 150 40.4 T5	775	544	435	128	240	568	220	150	150	285	240	8	1030	530	728	193
FKC 150 55.4 T5	870	540	460	110	240	660	250	150	150	285	240	8	1030	530	728	240
FKC 150 75.4 T5	870	540	460	110	240	660	250	150	150	285	240	8	1030	530	728	242

DAB PUMPS se reserva el derecho de efectuar modificaciones sin la obligación de aviso previo.

FEKA 6200 / 6300 / 8100 / 8200 / 8300

BOMBAS SUMERGIBLES PARA AGUA RESIDUAL

FEKA 6000

TURBINA MONOCANAL

TURBINA TRICANAL

FEKA 8000

Bomba sumergible de fundición rodete monocanal (vers. 6000) y tricanal (vers. 8000), idónea para aguas negras en sistemas de elevación o vaciado de aguas residuales de fosas sépticas, y agua sucia en general que contenga cuerpos sólidos de hasta 108 mm de diámetro máximo.
Cubierta, cuerpo motor, cuerpo hidráulico y turbina de fundición gris.
Doble cierre mecánico: lado motor carbón/acero en cámara de aceite y lado bomba de carburo de silicio/carburo de silicio.
Motor asíncrono en seco, hermético.
Rotor montado sobre rodamientos de bolas sobradamente dimensionados para garantizar un funcionamiento silencioso y una larga vida útil.
La versión estándar incorpora sensor de humedad en la cámara de aceite y protección térmica alojada en el bobinado del motor.

Grado de protección del motor IP 68.
Clase de aislamiento F.
Servicio continuo con la bomba totalmente sumergida.
Cable de alimentación
10 metros de cable H07RN-F.
Paso libre 80 - 108 mm (según modelo).
Rango funcionamiento de 36 a 780 m³/h con altura de elevación de hasta 26 m.
Líquido bombeado agua residual sucia de drenaje, no agresiva.
Rango de temperatura del líquido
de 0° a + 40°.
Profundidad máxima de inmersión
20 metros (con longitud de cable adecuada)
Instalación portátil, en posición vertical.
Se suministra con brida y base soporte.

CUADROS PÁG. 264-265
ACCESORIOS PÁG. 261

MODELO	CÓDIGO	PRECIO €	PASO LIBRE mm	DATOS ELÉCTRICOS					DATOS HIDRÁULICOS																				
				ALIMENT. 50 HZ	P1 MAX kW	P2 NOM. kW	P2 NOM. HP	In A	m³/h	0	24	36	60	72	90	126	150	180	210	240	270	300	360	420	480	600	780		
									l/min	0	400	600	1000	1200	1500	2100	2500	3000	3500	4000	4500	5000	6000	7000	8000	10000	13000		
FEKA 6200.4T S/D	103019050	**8.531**	95	3X400 V~ Y/Δ	15,8	14,9	19,9	30	H (m)	17,5	16,5	16	15,1	14,7	14,2	12,9	12,1	11,1	10	8,9	7,8	6,7	4,5						
FEKA 6250.4T S/D	103019060	**11.730**	108	3X400 V~ Y/Δ	24	18,5	24,7	40		25	24,7	24,5	24	23,5	23	22	21,5	20,5	19,5	18,5	17	16	14	11					
FEKA 6300.4T S/D	103019070	**12.492**	108	3X400 V~ Y/Δ	23	21	28	45		26	24,9	24	23,4	23	22	20,5	19,8	19	18	16,8	16	14,4	12,3	8					
FEKA 8150.6T S/D	60141737	**15.135**	80	3X400 V~ Y/Δ	10,7	8,5	11,3	22		8,53	8,05	7,83	7,45	7,3	7,15	6,7	6,45	6	5,6	5,24	4,6	4,2	3,34	2,34	1,56				
FEKA 8200.6T S/D	60141738	**16.715**	80	3X400 V~ Y/Δ	13,4	11,4	15,2	27		11,2	18	10,5	9,97	9,7	9,5	8,8	8,46	8	7,4	6,95	6,3	5,6	4,4	3,6	2,67	1,07			
FEKA 8250.6T S/D	60141739	**17.532**	80	3X400 V~ Y/Δ	17	13,5	18	36		14,4	14	13,7	13,2	13	12,6	12	11,52	11,1	10,6	10	9,4	8,7	7,3	6,5	5,5	3,3			
FEKA 8300.6T S/D	60141740	**18.579**	80	3X400 V~ Y/Δ	22	19,3	25,7	46		17	16,6	16,2	15,6	15	14,7	14,2	13,8	13,5	13	12,4	12	11,4	10	9	7,6	5	2,6		

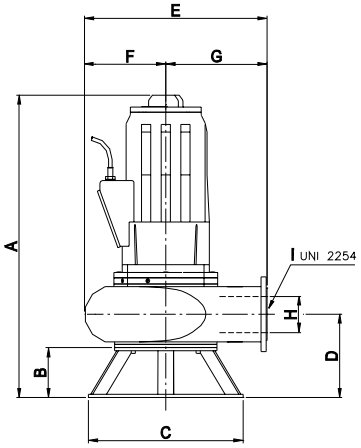

MODELO	A	B	C	D	E	F	G	H	I	DIMENSIONES EMBALAJE			PESO KG
										L/A	L/B	H	
FEKA 6200.4T	950	190	590	301	602	240	362	150	DN150	900	780	1180	226
FEKA 6250.4T	1150	190	590	317	657	271	386	150	DN150	1200	740	1500	330
FEKA 6300.4T	1150	190	590	317	657	271	386	150	DN150	1200	740	1500	340
FEKA 8150.6T	1200	190	640	317	771	271	500	200	DN200	1200	740	1500	450
FEKA 8200.6T	1200	190	640	317	771	271	500	200	DN200	1200	740	1500	460
FEKA 8250.6T	1200	190	640	317	771	271	500	200	DN200	1200	740	1500	465
FEKA 8300.6T	1200	190	640	317	771	271	500	200	DN200	1200	740	1500	480

DAB PUMPS se reserva el derecho de efectuar modificaciones sin la obligación de aviso previo.

GENIX

ESTACIONES AUTOMÁTICAS DE ELEVACIÓN

GENIX

GENIX WL

Imprescindible cuando el agua residual procedente de WCs, duchas, lavabos, etc. no puede ser expulsado por gravedad. Recogen y bombean el agua residual a través de una pequeña tubería hasta el desagüe más cercano. Los modelos GENIX se caracterizan por tener la conexión al inodoro en frontal mientras que en los modelos GENIX WL es lateral, específicamente diseñada para aplicaciones sanitarias de pared o cuando no hay suficiente espacio detrás del inodoro.
El modelo 110 dispone de otra entrada adicional, junto a la del WC, para instalar por ejemplo un lavabo. El modelo 130 dispone de tres entradas adicionales, por ejemplo: WC + ducha, lavabo, bidé.
GENIX destaca por su funcionamiento silencioso, aún más silencioso en la versión Confort. La bomba, potente y fiable, junto al sistema triturador, con cuchillas de níquel plateado de acero inoxidable, confieren al producto una larga durabilidad sin apenas mantenimiento. Si se produjera alguna obstrucción o bloqueo, el subconjunto motor se desmonta fácilmente con solo dos tornillos; esto junto a la única descarga aseguran operaciones limpias y sin problemas. El conjunto se suministra con acoplamientos rápidos de diferentes diámetros y válvulas de retención integradas.

Disponible, como accesorio, alarma acústica anti-inundaciones y un tubo adaptador que permite conectar el GENIX a la gran mayoría de instalaciones existentes.

Alimentación 1 x 230 V 50 Hz
Rango temperatura del líquido de 0° a +50ºC. Agua de descarga según EN 12050-3
Clase de aislamiento B
Accionamiento automático.
Certificaciones VDE-GS, LGA, VDE-EMC.
Capacidad del depósito y suministro homologado para volúmenes de descarga de 6 y 9 litros según normativa EN 12050-3.
Grado de protección IP44.

MODELO	CÓDIGO	PRECIO €	DATOS ELÉCTRICOS				DATOS HIDRÁULICOS							H máx según EN12050-3	ENTRADAS
			ALIMENTACIÓN 50 HZ	P2 NOMINAL		In	m³/h	0	0,9	1,8	3	4,2	5,4		
				kW	HP	A	l/min	0	15	30	50	70	90		
GENIX 110	60165319	**613**	1x230 V~	0,32	0,44	2,3	H (m)	8	7,5	6,8	5,2	3,5	1	6 m	WC + Superior
GENIX 130	60161880	**720**	1x230 V~	0,32	0,44	2,3		8	7,5	6,8	5,2	3,5	1	6 m	WC + 2 Laterales + Superior
GENIX COMFORT 110	60165322	**701**	1x230 V~	0,32	0,44	2,3		8	7,5	6,8	5,2	3,5	1	6 m	WC + Superior
GENIX COMFORT 130	60165318	**810**	1x230 V~	0,32	0,44	2,3		8	7,5	6,8	5,2	3,5	1	6 m	WC + 2 Laterales + Superior
GENIX WL 110	60185327	**613**	1x230 V~	0,32	0,44	2,3		8	7,5	6,8	5,2	3,5	1	6 m	WC + Superior
GENIX WL 130	60185581	**720**	1x230 V~	0,32	0,44	2,3		8	7,5	6,8	5,2	3,5	1	6 m	WC + 2 Laterales + Superior

ACCESORIOS

	MODELO	CÓDIGO	PRECIO €
	ALARMA ACÚSTICA	60166477	**71**

GENIX

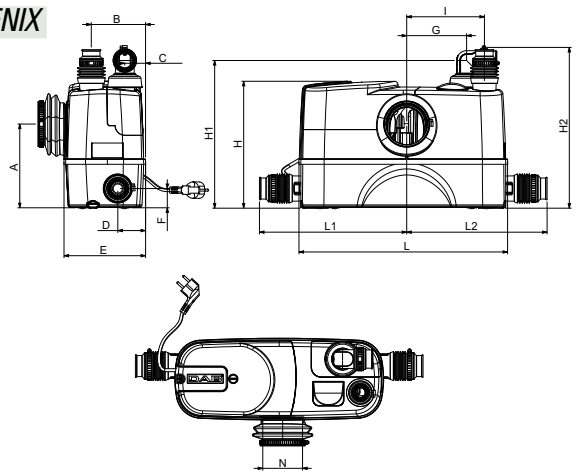

GENIX WL

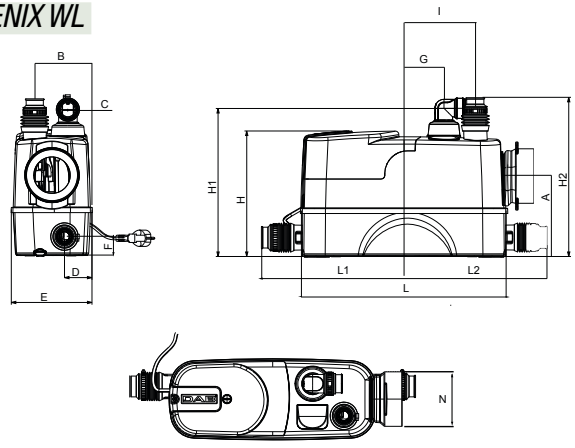

MODELO	DNM mm	A	B	C	D	E	F	G	H	H1	H2	I	L	L1	L2	N	DIMENSIONES EMBALAJE			VOL. (mc)	PESO KG
																	L/A	L/B	H		
GENIX 110	22/25/28/32/36/40	183	118	45	-	178	-	178	277	323	351	170	456	322	307	87	538	227	426	0,052	10
GENIX 130		183	118	45	60	178	42	178	277	323	351	170	456	322	307	87	538	227	426	0,052	10,3
GENIX COMFORT 110		183	118	45	-	178	-	178	277	323	351	170	456	322	307	87	538	227	426	0,052	11,2
GENIX COMFORT 130		183	118	45	60	178	42	178	277	323	351	170	456	322	307	87	538	227	426	0,052	11,7
GENIX WL 110		183	125	56	-	178	-	80	277	322	346	150	456	322	307	87	538	227	426	0,052	10
GENIX WL 130		183	125	56	60	178	42	80	277	322	346	150	456	322	307	87	538	227	426	0,052	10,3

DAB PUMPS se reserva el derecho de efectuar modificaciones sin la obligación de aviso previo.

GENIX VT

ESTACIONES AUTOMÁTICAS DE ELEVACIÓN

Imprescindible cuando el agua procedente de lavabos, duchas, lavadoras o lavavajillas no puede ser expulsada por gravedad. Recogen y bombean el agua a través de una pequeña tubería hasta el desagüe más cercano.
El modelo 010 dispone de una única entrada superior para conectar, por ejemplo, un lavabo. El modelo 030 dispone de tres entradas (1 superior, 2 laterales) para conectar, por ejemplo, una ducha, un bidé o una bañera.
GENIX destaca por su funcionamiento silencioso y fiable, garantizado por un potente motor que permite también trabajar a alta temperatura, hasta 90ºC.
El mantenimiento extraordinario en caso de bloqueo es extremadamente fácil, con la posibilidad de acceder al motor desde el exterior sin tener que retirar el producto, lo que garantiza un mantenimiento limpio y sin problemas. El conjunto se suministra con acoplamientos rápidos de diferentes diámetros y válvulas de retención integradas.
Disponible, como accesorio, alarma acústica anti-inundaciones y un tubo adaptador que permite conectar el GENIX a la gran mayoría de instalaciones existentes.

Alimentación 1 x 230 V 50 Hz
Rango temperatura del líquido de 0° a +75ºC, hasta 90ºC durante 30 minutos.
Clase de aislamiento B
Accionamiento automático.
Certificaciones LGA.
Rango funcionamiento de 1 a 90 m^3/h con altura de elevación de hasta 8 metros.
Grado de protección IP44.

MODELO	CÓDIGO	PRECIO €	DATOS ELÉCTRICOS				DATOS HIDRÁULICOS								H máx según EN12050-3	ENTRADAS
			ALIMENTACIÓN 50 HZ	P2 NOMINAL		In	m^3/h	0	0,9	1,8	4,2	5,4	5,7	6,7		
				kW	HP	A	l/min	0	15	30	60	90	110	130		
GENIX VT 010	60185582	**536**	1x230 V~	0,32	0,44	2,5	H (m)	8,8	8,4	8	6,9	4,8	3,3	1,9	6 m	1 Superior
GENIX VT 030	60185583	**630**	1x230 V~	0,32	0,44	2,5		8,8	8,4	8	6,9	4,8	3,3	1,9	6 m	1 Superior + 2 Laterales

ACCESORIOS

	MODELO	CÓDIGO	PRECIO €
	ALARMA ACÚSTICA	60166477	**71**

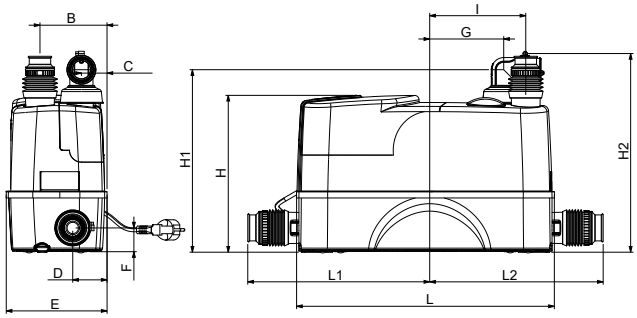

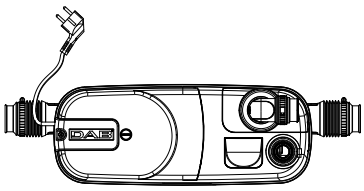

MODELO	DNM mm	B	C	D	E	F	G	H	H1	H2	I	L	L1	L2	DIMENSIONES EMBALAJE			VOL. (mc)	PESO KG
															L/A	L/B	H		
GENIX VT 010	22/25/28/32/36/40	125	56	-	178	-	80	277	322	346	150	456	322	307	538	227	426	0,052	10
GENIX VT 030		125	56	60	178	42	80	277	322	346	150	456	322	307	538	227	426	0,052	10,3

DAB PUMPS se reserva el derecho de efectuar modificaciones sin la obligación de aviso previo.

NOVABOX

ESTACIONES AUTOMÁTICAS DE RECOGIDA Y ELEVACIÓN

Estaciones automáticas de recogida y evacuación de aguas domésticas procedentes de bañeras, lavabos, duchas y lavadoras situadas en sótanos o por debajo del nivel de la red de alcantarillado. Equipadas con una electrobomba NOVA 300 con 5 metros de cable de alimentación y enchufe, instalada en un depósito de tecnopolímero con una capacidad de 30 litros y una válvula antirretorno instalada en la impulsión. La estación de elevación se entrega completa y lista para su uso.

Rango de trabajo
de 1 a 12 m3/h con altura de elevación de hasta 7,18 metros.

Rango de temperatura del líquido
+50°C
(+90°C durante un tiempo máximo de 3 min.)

Líquido bombeado
aguas residuales sin sólidos ni filamentos.

Grado de protección del motor de la bomba
IP 68.

Clase de aislamiento F.

ACCESORIOS PÁG. 261

MODELO	CÓDIGO	PRECIO €	DATOS ELÉCTRICOS							DATOS HIDRÁULICOS					
			ALIMENTACIÓN 50 HZ	P1 MAX kW	P2 NOM.		In A	CONDENSADOR		m³/h	0	3	6	9	12
					kW	HP		µF	Vc	l/min	0	50	100	150	200
NOVABOX 30/300.1M 40th	60196309	**600**	1X230 V~	0,35	0,22	0,29	1,5	8	450	H (m)	7,2	5,8	4,6	3,4	2,2

Bomba incluida

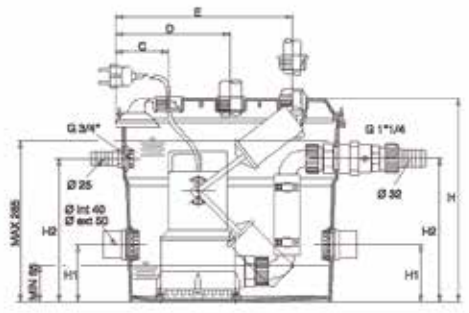

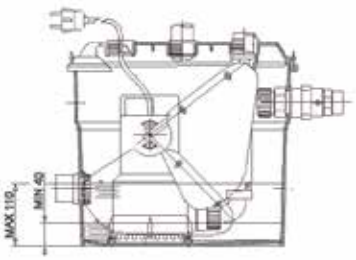

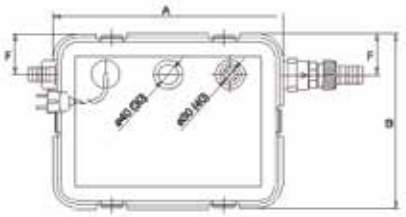

MODELO	A	B	C	D	E	F	H	H1	H2	DIMENSIONES EMBALAJE			PESO KG
										L/A	L/B	H	
NOVABOX 30/300.1M 40th	407	309	94	204	314	72	360	100	254	45	33	38	9,2

DAB PUMPS se reserva el derecho de efectuar modificaciones sin la obligación de aviso previo.

FEKABOX 110

ESTACIONES AUTOMÁTICAS DE ELEVACIÓN PARA 1 BOMBA

Estación de almacenamiento y elevación automática, ideal para captar y bombear las aguas residuales y las descargas domésticas de sótanos situados por debajo del nivel del alcantarillado. La FEKABOX 110 está formada por un recipiente de polietileno de 110 litros e incorpora una tapa con junta de plástico.

Predispuesta para instalar en su interior una bomba automática (con flotador) monofásica que se debe solicitar por separado.

COMPONENTES:
- Kit instalación bomba
- Prensa estopa para bomba simple
- Racor 2"F x 1" ¼ para FEKA 600

Líquido bombeado agua residual de drenaje, no agresiva, descargas domésticas.
Líquidos compatibles con la norma EN12050 2.
Máxima de temperatura del líquido + 50° C.

ACCESORIOS PÁG. 261

MODELO	CÓDIGO	PRECIO* €	CAPACIDAD [lt]	DN TUBERÍAS [mm]	DIMENSIONES EMBALAJE			PESO KG.
					L/A	L/B	H	
FEKABOX 110	60164870	**475**	110	Entradas - 3xDN110, 2xDN50 / Ventilación 1xDN50 / Vaciado emergencia 1xDN40	650	400	665	10,3

* El precio corresponde únicamente al depósito. La bomba debe solicitarse por separado.

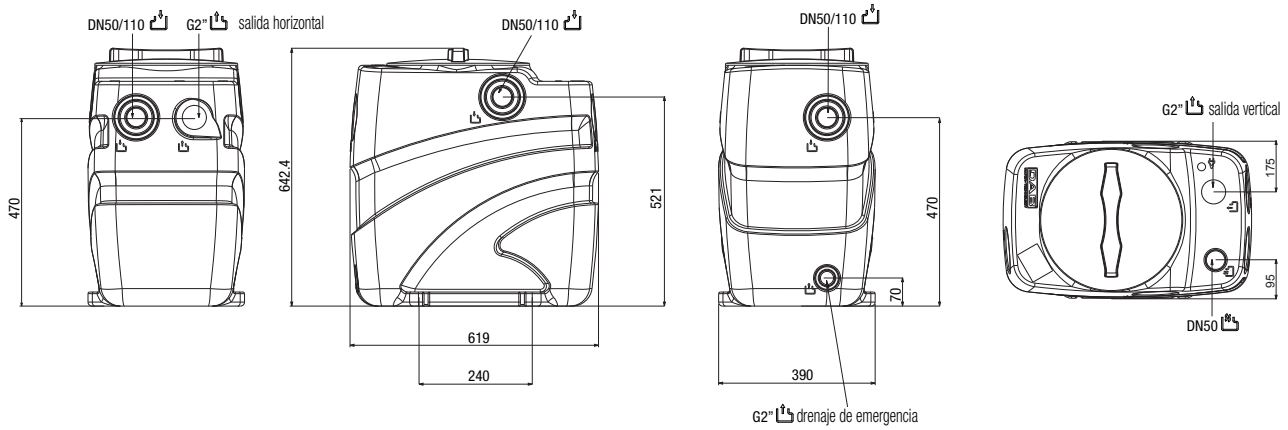

LEYENDA:

- Conexión tubería de impulsión o salida de emergenica
- Conexión tubería de entrada
- Salida cables de alimentación y flotadores
- Conexión tubería de ventilación
- Material reciclable

DEPÓSITO	CÓDIGO	PRECIO €	MODELO BOMBA	CÓDIGO	PRECIO €
FEKABOX 110	60164870	**475**	**FEKA 300 M-A 40th** 5m H05	60191897	**259**
			FEKA 300 M-A 40th 10m H05	60198016	**276**
			FEKA 600 M-A 40th 5m H05	60190343	**306**
			FEKA 600 M-A 40th 10m H05	60198017	**325**
			FEKA VS 550 M-A	103040000	**541**
			FEKA VS 750 M-A	103040040	**568**

DAB PUMPS se reserva el derecho de efectuar modificaciones sin la obligación de aviso previo.

FEKABOX 200

ESTACIONES AUTOMÁTICAS DE ELEVACIÓN PARA 1 BOMBA

Depósito de recogida de aguas residuales domésticas de diferentes tipos de descargas o drenajes de agua de lluvia y de filtración, para sistemas situados por debajo de la red de alcantarillado, tales como garajes, sótanos.
La bomba instalada en el interior del depósito impulsa las aguas al alcantarillado. El depósito dispone de diferentes posibilidades de conexión de los tubos de entrada, de salida y ventilación, lo que permite un uso eficaz incluso en espacios limitados.
Predispuesta para funcionar junto con una bomba automática (con flotador) monofásica que se debe solicitar por separado.

COMPONENTES EXCLUSIVOS FEKABOX 200:
- Dispositivo de elevación 2"PP y soporte anti rotación para FEKA VS
- Prensacable para una bomba
- Racor 2"F x 1 x ¼ M para FEKA 600
- Kit de sujeción para flotador de FEKA VS

COMPONENTES EXCLUSIVOS FEKABOX 200 FX:
- Dispositivo de elevación DA-050
- Prensacable para una bomba

Líquido bombeado agua freática, pluvial, clara, residual clara o negra de drenaje y agua de ríos o lago. Agua no agresiva.
Líquidos compatibles con la norma EN12050 1/2.

Máxima de temperatura del líquido + 45° C.

Instalación
en el interior o en el exterior del edificio. Fijada al suelo, enterrada o en alojamiento específico.

Material LLDPE

ACCESORIOS PÁG. 261

MODELO	CÓDIGO	PRECIO* €
FEKABOX 200	60162080	**1.016**
FEKABOX 200 FX	60198414	**1.051**

CAPACIDAD [lt]	DN TUBERÍAS [mm]	DIMENSIONES EMBALAJE			PESO KG.
		L/A	L/B	H	
200	Entradas DN 50-110 / Ventilación DN 50 / Salida G2"	750	600	779	23,2
					27

* El precio corresponde únicamente al depósito. La bomba debe solicitarse por separado.

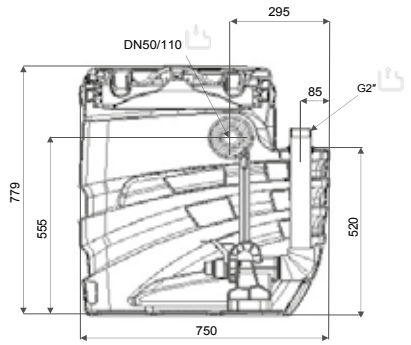

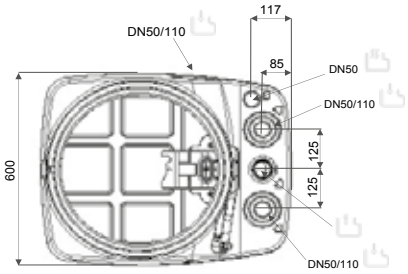

LEYENDA:

- Conexión tubería de impulsión o salida de emergenica
- Conexión tubería de entrada
- Salida cables de alimentación y flotadores
- Conexión tubería de ventilación
- Material reciclable

DEPÓSITO	CÓDIGO	PRECIO €	BOMBA	CÓDIGO	PRECIO €
FEKABOX 200	60162080	**1.016**	**FEKA 300 M-A 40th** 5m H05	60191897	**259**
			FEKA 300 M-A 40th 10m H05	60198016	**276**
			FEKA 600 M-A 40th 5m H05	60190343	**306**
			FEKA 600 M-A 40th 10m H05	60198017	**325**
			FEKA VS 550 M-A	103040000	**541**
			FEKA VS 750 M-A	103040040	**568**
			FEKA VS 1000 M-A	103040080	**631**
			FEKA VS 1200 M-A	103040120	**675**
FEKABOX 200 FX	60198414	**1.051**	**DRENAG FX 15.07 MA**	60191219	**1.087**
			DRENAG FX 15.11 MA	60191239	**1.193**
			DRENAG FX 15.15 MA	60191257	**1.404**
			FEKA FXV 20.07 MA	60191210	**927**
			FEKA FXV 20.11 MA	60191229	**1.059**
			FEKA FXV 20.15 MA	60194185	**1.245**
			FEKA FXC 20.07 MA	60191213	**927**
			FEKA FXC 20.11 MA	60191233	**1.059**
			FEKA FXC 20.15 MA	60191251	**1.245**
			GRINDER FX 15.07 MA	60191222	**1.193**
			GRINDER FX 15.11 MA	60191242	**1.325**
			GRINDER FX 15.15 MA	60191260	**1.457**

DAB PUMPS se reserva el derecho de efectuar modificaciones sin la obligación de aviso previo.

FEKAFOS 280

ESTACIONES AUTOMÁTICAS DE ELEVACIÓN PARA 1 BOMBA

Depósito de recogida de aguas residuales domésticas de diferentes tipos de descargas o drenajes de agua de lluvia y de filtración, para sistemas situados por debajo de la red de alcantarillado, tales como garajes, sótanos.
La bomba instalada en el interior del depósito impulsa las aguas al alcantarillado. El depósito dispone de diferentes posibilidades de conexión de los tubos de entrada, de salida y ventilación, lo que permite un uso eficaz incluso en espacios limitados.
Predispuesta para funcionar junto con una bomba no automática (sin flotador) mono o trifásica que se debe solicitar por separado. Cuadro de control no incluido.

COMPONENTES:
- Dispositivo de elevación DSD2 y soporte anti rotación para FEKA VS
- 4 Prensacables para una bomba y flotadores
- Racor 2"F x 1 x ¼ M para FEKA 600
- Kit de sujeción para flotador de FEKA VS
- 2 flotadores y soporte flotador de alarma

Líquido bombeado agua freática, pluvial, clara, residual clara o negra de drenaje y agua de ríos o lago. Agua no agresiva.
Líquidos compatibles con la norma EN12050 1/2.

Máxima de temperatura del líquido + 45° C.

Instalación
en el interior o en el exterior del edificio. Fijada al suelo, enterrada o en alojamiento específico.

Material LLDPE

CUADROS PÁG. 264-265
ACCESORIOS PÁG. 261

MODELO	CÓDIGO	PRECIO* €	CAPACIDAD [lt]	DN TUBERÍAS [mm]	DIMENSIONES EMBALAJE L/A	L/B	H	PESO KG.
FEKAFOS 280 2"	60162044	**1.747**	280	Entradas DN 50-110 / Ventilación DN 50 / Salida G2"	750	600	940	40,5

* El precio corresponde únicamente al depósito. Bombas y cuadro eléctrico deben solicitarse por separado.

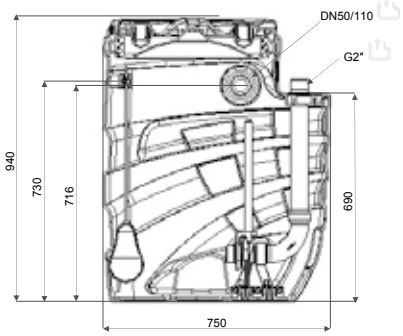

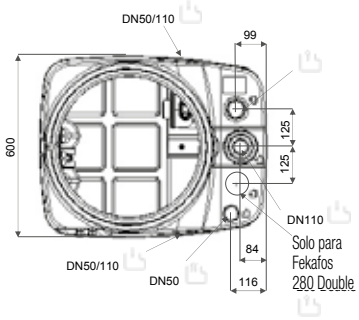

LEYENDA:

- Conexión tubería de impulsión o salida de emergenica
- Conexión tubería de entrada
- Salida cables de alimentación y flotadores
- Conexión tubería de ventilación
- Material reciclable

	MODELO	CÓDIGO	PRECIO €
DEPÓSITO	FEKAFOS 280 2"	60162044	1.747

+

	MODELO	CÓDIGO	PRECIO €
BOMBA monofásicas - 1x230V	DRENAG FX 15.07 MNA	60191217	1.059
	DRENAG FX 15.11 MNA	60191237	1.165
	DRENAG FX 15.15 MNA	60191255	1.377
	FEKA VS 550 MNA	103040010	538
	FEKA VS 750 MNA	103040050	560
	FEKA VS 1000 MNA	103040090	627
	FEKA VS 1200 MNA	103040130	672
	FEKA FXV 20.07 MNA	60191208	900
	FEKA FXV 20.11 MNA	60191227	1.033
	FEKA FXV 20.15 MNA	60194186	1.218
	FEKA FXC 20.07 MNA	60191211	900
	FEKA FXC 20.11 MNA	60191231	1.033
	FEKA FXC 20.15 MNA	60191249	1.218
	GRINDER FX 15.07 MNA	60191220	1.165
	GRINDER FX 15.11 MNA	60191240	1.298
	GRINDER FX 15.15 MNA	60191258	1.430
BOMBA trifásicas - 3x400V	DRENAG FX 15.07 TNA	60191218	1.033
	DRENAG FX 15.11 TNA	60191238	1.139
	DRENAG FX 15.15 TNA	60191256	1.351
	DRENAG FX 15.22 TNA	60191277	1.483
	FEKA VS 550 TNA	103040020	572
	FEKA VS 750 TNA	103040060	599
	FEKA VS 1000 TNA	103040100	662
	FEKA VS 1200 TNA	103040140	698
	FEKA FXV 20.07 TNA	60191209	874
	FEKA FXV 20.11 TNA	60191228	1.006
	FEKA FXV 20.15 TNA	60191261	1.165
	FEKA FXV 20.22 TNA	60191265	1.351
	FEKA FXC 20.07 TNA	60191212	874
	FEKA FXC 20.11 TNA	60191232	1.006
	FEKA FXC 20.15 TNA	60191250	1.165
	FEKA FXC 20.22 TNA	60191273	1.351
	GRINDER FX 15.07 TNA	60191221	1.139
	GRINDER FX 15.11 TNA	60191278	1.271
	GRINDER FX 15.15 TNA	60191259	1.377
	GRINDER FX 15.22 TNA	60191279	1.510

+

CUADRO DE CONTROL	EBOX BASIC 60163214 572	EBOX PLUS 60163215 713	EBOX BASIC D 60163216 658	EBOX PLUS D 60163217 855
DRENAG FX 15.07 MNA	•	•	•	•
DRENAG FX 15.11 MNA	•	•	•	•
DRENAG FX 15.15 MNA	•	•	•	•
FEKA VS 550 MNA	•	•	•	•
FEKA VS 750 MNA	•	•	•	•
FEKA VS 1000 MNA	•	•	•	•
FEKA VS 1200 MNA	•	•	•	•
FEKA FXV 20.07 MNA	•	•	•	•
FEKA FXV 20.11 MNA	•	•	•	•
FEKA FXV 20.15 MNA	•	•	•	•
FEKA FXC 20.07 MNA	•	•	•	•
FEKA FXC 20.11 MNA	•	•	•	•
FEKA FXC 20.15 MNA	•	•	•	•
GRINDER FX 15.07 MNA	•	•	•	•
GRINDER FX 15.11 MNA	•	•	•	•
GRINDER FX 15.15 MNA	•	•	•	•
DRENAG FX 15.07 TNA		•		•
DRENAG FX 15.11 TNA		•		•
DRENAG FX 15.15 TNA		•		•
DRENAG FX 15.22 TNA		•		•
FEKA VS 550 TNA		•		•
FEKA VS 750 TNA		•		•
FEKA VS 1000 TNA		•		•
FEKA VS 1200 TNA		•		•
FEKA FXV 20.07 TNA		•		•
FEKA FXV 20.11 TNA		•		•
FEKA FXV 20.15 TNA		•		•
FEKA FXV 20.22 TNA		•		•
FEKA FXC 20.07 TNA		•		•
FEKA FXC 20.11 TNA		•		•
FEKA FXC 20.15 TNA		•		•
FEKA FXC 20.22 TNA		•		•
GRINDER FX 15.07 TNA		•		•
GRINDER FX 15.11 TNA		•		•
GRINDER FX 15.15 TNA		•		•
GRINDER FX 15.22 TNA		•		•

DAB PUMPS se reserva el derecho de efectuar modificaciones sin la obligación de aviso previo.

FEKAFOS 280 DOBLE

ESTACIONES AUTOMÁTICAS DE ELEVACIÓN PARA 2 BOMBAS

Depósito de recogida de aguas residuales domésticas de diferentes tipos de descargas o drenajes de agua de lluvia y de filtración, para sistemas situados por debajo de la red de alcantarillado, tales como garajes, sótanos.
Las bombas instaladas en el interior del depósito impulsan las aguas al alcantarillado. El depósito dispone de diferentes posibilidades de conexión de los tubos de entrada, de salida y ventilación, lo que permite un uso eficaz incluso en espacios limitados.
Predispuesta para funcionar junto con una o dos bombas no automáticas (sin flotador) mono o trifásicas que se deben solicitar por separado. Cuadro de control no incluido.

COMPONENTES:
- 2 Dispositivos de elevación DSD2 y soporte anti rotación para FEKA VS
- 6 Prensacables para bombas y flotadores
- 2 Kit de sujeción para flotador de FEKA VS
- 3 flotadores y soporte flotador de alarma

Líquido bombeado agua freática, pluvial, clara, residual clara o negra de drenaje y agua de ríos o lago. Agua no agresiva.
Líquidos compatibles con la norma EN12050 1/2.

Máxima de temperatura del líquido + 45° C.

Instalación
en el interior o en el exterior del edificio. Fijada al suelo, enterrada o en alojamiento específico.

Material LLDPE

CUADROS PÁG. 264-265 | ACCESORIOS PÁG. 261

MODELO	CÓDIGO	PRECIO* €	CAPACIDAD [lt]	DN TUBERÍAS [mm]	DIMENSIONES EMBALAJE L/A	L/B	H	PESO KG.
FEKAFOS 280 2" DOBLE	60163426	**2.145**	280	Entradas DN 50-110 / Ventilación DN 50 / Salida G2"	750	600	940	53,7

* El precio corresponde únicamente al depósito. Bombas y cuadro eléctrico deben solicitarse por separado.

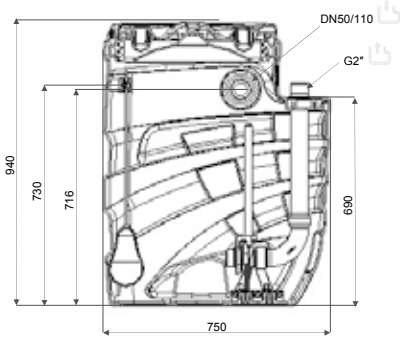

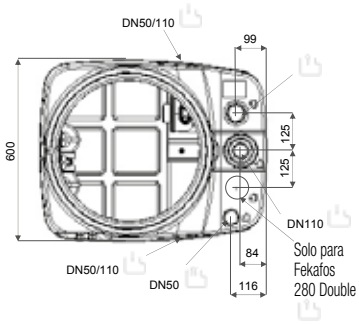

LEYENDA:

- Conexión tubería de impulsión o salida de emergenica
- Conexión tubería de entrada
- Salida cables de alimentación y flotadores
- Conexión tubería de ventilación
- Material reciclable

	MODELO	CÓDIGO	PRECIO €
DEPÓSITO	FEKAFOS 280 2" DOBLE	60163426	2.145

+

		MODELO	CÓDIGO	PRECIO €
BOMBA x2 uds	monofásicas - 1x230V	DRENAG FX 15.07 MNA	60191217	1.059
		DRENAG FX 15.11 MNA	60191237	1.165
		DRENAG FX 15.15 MNA	60191255	1.377
		FEKA VS 550 MNA	103040010	538
		FEKA VS 750 MNA	103040050	560
		FEKA VS 1000 MNA	103040090	627
		FEKA VS 1200 MNA	103040130	672
		FEKA FXV 20.07 MNA	60191208	900
		FEKA FXV 20.11 MNA	60191227	1.033
		FEKA FXV 20.15 MNA	60194186	1.218
		FEKA FXC 20.07 MNA	60191211	900
		FEKA FXC 20.11 MNA	60191231	1.033
		FEKA FXC 20.15 MNA	60191249	1.218
		GRINDER FX 15.07 MNA	60191220	1.165
		GRINDER FX 15.11 MNA	60191240	1.298
		GRINDER FX 15.15 MNA	60191258	1.430
	trifásicas - 3x400V	DRENAG FX 15.07 TNA	60191218	1.033
		DRENAG FX 15.11 TNA	60191238	1.139
		DRENAG FX 15.15 TNA	60191256	1.351
		DRENAG FX 15.22 TNA	60191277	1.483
		FEKA VS 550 TNA	103040020	572
		FEKA VS 750 TNA	103040060	599
		FEKA VS 1000 TNA	103040100	662
		FEKA VS 1200 TNA	103040140	698
		FEKA FXV 20.07 TNA	60191209	874
		FEKA FXV 20.11 TNA	60191228	1.006
		FEKA FXV 20.15 TNA	60191261	1.165
		FEKA FXV 20.22 TNA	60191265	1.351
		FEKA FXC 20.07 TNA	60191212	874
		FEKA FXC 20.11 TNA	60191232	1.006
		FEKA FXC 20.15 TNA	60191250	1.165
		FEKA FXC 20.22 TNA	60191273	1.351
		GRINDER FX 15.07 TNA	60191221	1.139
		GRINDER FX 15.11 TNA	60191278	1.271
		GRINDER FX 15.15 TNA	60191259	1.377
		GRINDER FX 15.22 TNA	60191279	1.510

+

CUADRO DE CONTROL	EBOX BASIC	EBOX PLUS	EBOX BASIC D	EBOX PLUS D
	60163214	60163215	60163216	60163217
	572	713	658	855
DRENAG FX 15.07 MNA	•	•	•	•
DRENAG FX 15.11 MNA	•	•	•	•
DRENAG FX 15.15 MNA	•	•	•	•
FEKA VS 550 MNA	•	•	•	•
FEKA VS 750 MNA	•	•	•	•
FEKA VS 1000 MNA	•	•	•	•
FEKA VS 1200 MNA	•	•	•	•
FEKA FXV 20.07 MNA	•	•	•	•
FEKA FXV 20.11 MNA	•	•	•	•
FEKA FXV 20.15 MNA	•	•	•	•
FEKA FXC 20.07 MNA	•	•	•	•
FEKA FXC 20.11 MNA	•	•	•	•
FEKA FXC 20.15 MNA	•	•	•	•
GRINDER FX 15.07 MNA	•	•	•	•
GRINDER FX 15.11 MNA	•	•	•	•
GRINDER FX 15.15 MNA	•	•	•	•
DRENAG FX 15.07 TNA		•		•
DRENAG FX 15.11 TNA		•		•
DRENAG FX 15.15 TNA		•		•
DRENAG FX 15.22 TNA		•		•
FEKA VS 550 TNA		•		•
FEKA VS 750 TNA		•		•
FEKA VS 1000 TNA		•		•
FEKA VS 1200 TNA		•		•
FEKA FXV 20.07 TNA		•		•
FEKA FXV 20.11 TNA		•		•
FEKA FXV 20.15 TNA		•		•
FEKA FXV 20.22 TNA		•		•
FEKA FXC 20.07 TNA		•		•
FEKA FXC 20.11 TNA		•		•
FEKA FXC 20.15 TNA		•		•
FEKA FXC 20.22 TNA		•		•
GRINDER FX 15.07 TNA		•		•
GRINDER FX 15.11 TNA		•		•
GRINDER FX 15.15 TNA		•		•
GRINDER FX 15.22 TNA		•		•

DAB PUMPS se reserva el derecho de efectuar modificaciones sin la obligación de aviso previo.

FEKAFOS 550 DOBLE

ESTACIONES AUTOMÁTICAS DE ELEVACIÓN PARA 2 BOMBAS

Estaciones automáticas de almacenamiento y elevación, utilizadas para captar y bombear a las redes de alcantarillado aguas residuales civiles e industriales.
Incluye un depósito de polietileno de 550 litros con dos tapas transitables (máx. 100 Kg.) desmontables con junta estanca e impermeable a los gases y líquidos.

Predispuesta para funcionar junto con una o dos bombas no automáticas (sin flotador) mono o trifásicas que se deben solicitar por separado. Cuadro de control no incluido.

COMPONENTES:
- 2 Dispositivos de elevación DSD2 y soporte anti rotación para FEKA VS
- 6 Prensacables para bombas y flotadores
- 2 Kit de sujeción para flotador de FEKA VS
- 3 flotadores y soporte flotador de alarma.

Líquido bombeado agua freática, pluvial, clara, residual clara o negra de drenaje y agua de ríos o lago. Agua no agresiva.
Líquidos compatibles con la norma EN12050 1/2.

Máxima de temperatura del líquido + 45° C.

Instalación
en el interior o en el exterior del edificio. Fijada sobre el suelo, enterrada o en alojamiento específico.

Material LLDPE

CUADROS PÁG. 264-265
ACCESORIOS PÁG. 261

MODELO	CÓDIGO	PRECIO* €	CAPACIDAD [lt]	DN TUBERÍAS [mm]	DIMENSIONES EMBALAJE L/A	L/B	H	PESO KG.
FEKAFOS 550 DOBLE	60166306	**3.015**	550	Entradas DN 50-110 / Ventilación DN 50 / Salida G2"	770	1200	945	94

* El precio corresponde únicamente al depósito. Bombas y cuadro eléctrico deben solicitarse por separado.

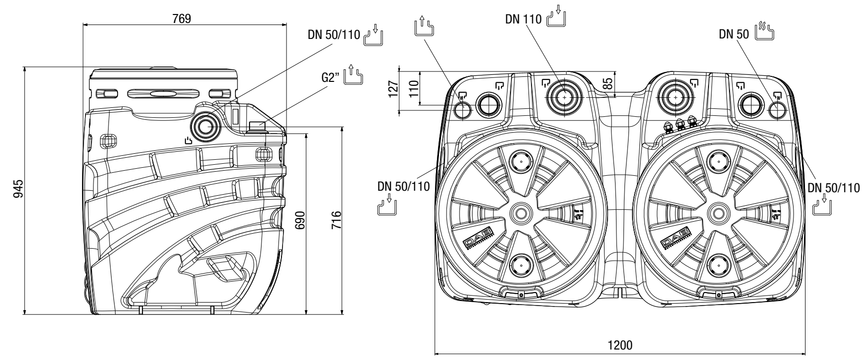

LEYENDA:
- Conexión tubería de impulsión o salida de emergenica
- Conexión tubería de entrada
- Salida cables de alimentación y flotadores
- Conexión tubería de ventilación
- Material reciclable

DEPÓSITO

MODELO	CÓDIGO	PRECIO €
FEKAFOS 550 DOBLE	60166306	3.015

+ BOMBA x2 uds + CUADRO DE CONTROL

	MODELO	CÓDIGO	PRECIO €	EBOX BASIC 60163214 572	EBOX PLUS 60163215 713	EBOX BASIC D 60163216 658	EBOX PLUS D 60163217 855
monofásicas - 1x230V	DRENAG FX 15.07 MNA	60191217	1.059	•	•	•	•
monofásicas - 1x230V	DRENAG FX 15.11 MNA	60191237	1.165	•	•	•	•
monofásicas - 1x230V	DRENAG FX 15.15 MNA	60191255	1.377	•	•	•	•
monofásicas - 1x230V	FEKA VS 550 MNA	103040010	538	•	•	•	•
monofásicas - 1x230V	FEKA VS 750 MNA	103040050	560	•	•	•	•
monofásicas - 1x230V	FEKA VS 1000 MNA	103040090	627	•	•	•	•
monofásicas - 1x230V	FEKA VS 1200 MNA	103040130	672	•	•	•	•
monofásicas - 1x230V	FEKA FXV 20.07 MNA	60191208	900	•	•	•	•
monofásicas - 1x230V	FEKA FXV 20.11 MNA	60191227	1.033	•	•	•	•
monofásicas - 1x230V	FEKA FXV 20.15 MNA	60194186	1.218	•	•	•	•
monofásicas - 1x230V	FEKA FXC 20.07 MNA	60191211	900	•	•	•	•
monofásicas - 1x230V	FEKA FXC 20.11 MNA	60191231	1.033	•	•	•	•
monofásicas - 1x230V	FEKA FXC 20.15 MNA	60191249	1.218	•	•	•	•
monofásicas - 1x230V	GRINDER FX 15.07 MNA	60191220	1.165	•	•	•	•
monofásicas - 1x230V	GRINDER FX 15.11 MNA	60191240	1.298	•	•	•	•
monofásicas - 1x230V	GRINDER FX 15.15 MNA	60191258	1.430	•	•	•	•
trifásicas - 3x400V	DRENAG FX 15.07 TNA	60191218	1.033		•		•
trifásicas - 3x400V	DRENAG FX 15.11 TNA	60191238	1.139		•		•
trifásicas - 3x400V	DRENAG FX 15.15 TNA	60191256	1.351		•		•
trifásicas - 3x400V	DRENAG FX 15.22 TNA	60191277	1.483		•		•
trifásicas - 3x400V	FEKA VS 550 TNA	103040020	572		•		•
trifásicas - 3x400V	FEKA VS 750 TNA	103040060	599		•		•
trifásicas - 3x400V	FEKA VS 1000 TNA	103040100	662		•		•
trifásicas - 3x400V	FEKA VS 1200 TNA	103040140	698		•		•
trifásicas - 3x400V	FEKA FXV 20.07 TNA	60191209	874		•		•
trifásicas - 3x400V	FEKA FXV 20.11 TNA	60191228	1.006		•		•
trifásicas - 3x400V	FEKA FXV 20.15 TNA	60191261	1.165		•		•
trifásicas - 3x400V	FEKA FXV 20.22 TNA	60191265	1.351		•		•
trifásicas - 3x400V	FEKA FXC 20.07 TNA	60191212	874		•		•
trifásicas - 3x400V	FEKA FXC 20.11 TNA	60191232	1.006		•		•
trifásicas - 3x400V	FEKA FXC 20.15 TNA	60191250	1.165		•		•
trifásicas - 3x400V	FEKA FXC 20.22 TNA	60191273	1.351		•		•
trifásicas - 3x400V	GRINDER FX 15.07 TNA	60191221	1.139		•		•
trifásicas - 3x400V	GRINDER FX 15.11 TNA	60191278	1.271		•		•
trifásicas - 3x400V	GRINDER FX 15.15 TNA	60191259	1.377		•		•
trifásicas - 3x400V	GRINDER FX 15.22 TNA	60191279	1.510		•		•

FEKAFOS MAXI 1200 - 3600

ESTACIONES AUTOMÁTICAS DE ELEVACIÓN PARA 2 BOMBAS

Estación de recogida y elevación automática adecuada para la elevación de agua limpia, de lluvia o aguas cargadas de desechos civiles e industriales.
Constituida por un único bloque de polietileno; parte inferior de forma cilíndrica para facilitar la instalación de las bombas y evitar atascos. Parte superior rectangular con tapas de polietileno con cierres y juntas anti-olores.
Capacidades de 1200 a 3600 litros.
Bajo pedido la estación puede suministrarse con cámara de válvulas compuesta por dos válvulas de corte y dos válvulas de retención.
La estación está predispuesta para su uso con dos bombas para agua residual o de drenaje monofásica no automáticas o trifásicas con impulsiones de DN50 a DN80. Tanto las bombas como el cuadro de control deben solicitarse por separado.

Líquido bombeado aguas pluviales, aguas subterráneas, aguas residuales civiles e industriales.

Máxima de temperatura del líquido + 50° C.

Compuesta por
2 dispositivos de elevación, tuberías de entrada y salida, rejillas de ventilación, prensacables, flotadores, placas de fijación dispositivos de elevación de acero inoxidable y tapa con cierre.

VERSIONES DISPONIBLES:
GR: con rejilla de filtración para la tubería de entrada y rejilla de seguridad anti-intrusión en la tapa superior.
CV: con cámara de válvulas compuesta por válvulas de corte y de retención de fundición esferoidal.
CV + GR: con cámara de válvulas, rejilla de filtración y rejilla de seguridad anti-intrusión.

CUADROS PÁG. 264-265
ACCESORIOS PÁG. 261

MODELO	VERSIÓN ESTÁNDAR		VERSIÓN GR		VERSIÓN CV		VERSIÓN CV + GR	
	CÓDIGO	PRECIO* €	CÓDIGO	PRECIO* €	CÓDIGO	PRECIO* €	CÓDIGO	PRECIO* €
FEKAFOS 1200 MAXI - DN50	60185601	**3.649**	60190475	**4.936**	60190464	**6.223**	60190415	**7.471**
FEKAFOS 1700 MAXI - DN50	60185602	**4.864**	60190476	**6.154**	60190465	**7.420**	60190451	**8.666**
FEKAFOS 2200 MAXI - DN50	60185603	**5.440**	60190477	**6.731**	60190466	**7.988**	60190452	**9.233**
FEKAFOS 3600 MAXI - DN50	60185604	**8.267**	60190478	**9.572**	60190413	**10.774**	60190453	**12.020**
FEKAFOS 1200 MAXI - DN65	60184840	**4.562**	60190479	**5.851**	60190468	**7.518**	60190454	**8.765**
FEKAFOS 1700 MAXI - DN65	60185605	**6.169**	60190480	**7.464**	60190469	**9.101**	60190455	**10.347**
FEKAFOS 2200 MAXI - DN65	60184841	**6.761**	60190481	**8.059**	60190470	**9.684**	60190456	**10.930**
FEKAFOS 3600 MAXI - DN65	60184842	**9.641**	60190482	**10.951**	60190471	**12.520**	60190457	**13.767**
FEKAFOS 1200 MAXI - DN80	60184843	**6.269**	60190483	**7.565**	60190472	**9.593**	60190458	**10.839**
FEKAFOS 1700 MAXI - DN80	60185606	**6.887**	60190484	**8.185**	60190473	**10.203**	60190460	**11.448**
FEKAFOS 2200 MAXI - DN80	60184844	**7.495**	60190485	**8.795**	60190474	**10.802**	60190461	**12.046**
FEKAFOS 3600 MAXI - DN80	60184845	**10.430**	60190486	**11.743**	60190414	**13.693**	60190462	**14.937**

* El precio corresponde únicamente al depósito. Bombas y cuadro eléctrico deben solicitarse por separado.

MODELO	CAPACITDAD (lt)	CAPACIDAD ÚTIL (lt)	BOMBAS	DN TUBERÍA [mm]	DIMESIONES mm (L x L x H)		PESO KG.			
					ESTÁNDAR	CV I CV + GR	ESTÁNDAR	GR	CV	CV + GR
FEKAFOS 1200 MAXI - DN50	1200	800	FEKA VS GRINDER FX MNA/TNA DRENAG FX MNA/TNA FEKA FXV 20 MNA/TNA FEKA FXC 20 MNA/TNA	1x DN125 entrada 2x DN50 salida 1x DN50 ventilación	1250 x 1250 x 1420	1250 x 1500 x 1420	140	155	215	230
FEKAFOS 1700 MAXI - DN50	1700	1050			1250 x 1250 x 1870	1250 x 1500 x 1870	165	180	240	255
FEKAFOS 2200 MAXI - DN50	2200	1900			1250 x 1250 x 2320	1250 x 1500 x 2320	190	205	265	280
FEKAFOS 3600 MAXI - DN50	3600	3100			1250 x 1250 x 3670	1250 x 1500 x 3670	285	300	360	375
FEKAFOS 1200 MAXI - DN65	1200	800	FK DN65 FXV 25 DN65 FXC 25 DN65	1x DN160 entrada 2x DN65 salida 1x DN50 ventilación	1250 x 1250 x 1420	1250 x 1500 x 1420	170	185	265	280
FEKAFOS 1700 MAXI - DN65	1700	1050			1250 x 1250 x 1870	1250 x 1500 x 1870	195	210	290	305
FEKAFOS 2200 MAXI - DN65	2200	1900			1250 x 1250 x 2320	1250 x 1500 x 2320	220	235	315	330
FEKAFOS 3600 MAXI - DN65	3600	3100			1250 x 1250 x 3670	1250 x 1500 x 3670	315	330	410	425
FEKAFOS 1200 MAXI - DN80	1200	800	FK DN80	1x DN160 entrada 2x DN80 salida 1x DN50 ventilación	1250 x 1250 x 1420	1250 x 1500 x 1420	183	198	298	313
FEKAFOS 1700 MAXI - DN80	1700	1050			1250 x 1250 x 1870	1250 x 1500 x 1870	208	223	323	338
FEKAFOS 2200 MAXI - DN80	2200	1900			1250 x 1250 x 2320	1250 x 1500 x 2320	233	248	348	363
FEKAFOS 3600 MAXI - DN80	3600	3100			1250 x 1250 x 3670	1250 x 1500 x 3670	328	343	443	458

ACCESORIOS

	MODELO	CÓDIGO	DESCRIPCIÓN	PRECIO €
	MARCO TRANSITABLE D400 1200X1200	60190463	Para ser fijado en la misma instalación sobre una estructura de hormigón construida a nivel de la calle. - Bastidor de acero para anclaje en losa de hormigón armado. - Tapa de registro de hierro fundido dúctil D400 1200x1200 - Falda de elevación y protección.	**1.943**

DAB PUMPS se reserva el derecho de efectuar modificaciones sin la obligación de aviso previo.

FEKAFOS MAXI 1200 - 3600

ESTACIONES AUTOMÁTICAS DE ELEVACIÓN PARA 2 BOMBAS

	MODELO	CÓDIGO	PRECIO €
FEKAFOS 1200 - 3600 DN 50	FEKAFOS 1200	60185601	3.649
	FEKAFOS 1700	60185602	4.864
	FEKAFOS 2200	60185603	5.440
	FEKAFOS 3600	60185604	8.267

+

	MODELO	CÓDIGO	PRECIO €
BOMBA x2 uds 1x230V	DRENAG FX 15.07 MNA	60191217	1.059
	DRENAG FX 15.11 MNA	60191237	1.165
	DRENAG FX 15.15 MNA	60191255	1.377
	FEKA VS 550 MNA	103040010	538
	FEKA VS 750 MNA	103040050	560
	FEKA VS 1000 MNA	103040090	627
	FEKA VS 1200 MNA	103040130	672
	FEKA FXV 20.07 MNA	60191208	900
	FEKA FXV 20.11 MNA	60191227	1.033
	FEKA FXV 20.15 MNA	60194186	1.218
	FEKA FXC 20.07 MNA	60191211	900
	FEKA FXC 20.11 MNA	60191231	1.033
	FEKA FXC 20.15 MNA	60191249	1.218
	GRINDER FX 15.07 MNA	60191220	1.165
	GRINDER FX 15.11 MNA	60191240	1.298
	GRINDER FX 15.15 MNA	60191258	1.430
BOMBA x2 uds 3x400V DOL	DRENAG FX 15.07 TNA	60191218	1.033
	DRENAG FX 15.11 TNA	60191238	1.139
	DRENAG FX 15.15 TNA	60191256	1.351
	DRENAG FX 15.22 TNA	60191277	1.483
	FEKA VS 550 TNA	103040020	572
	FEKA VS 750 TNA	103040060	599
	FEKA VS 1000 TNA	103040100	662
	FEKA VS 1200 TNA	103040140	698
	FEKA FXV 20.07 TNA	60191209	874
	FEKA FXV 20.11 TNA	60191228	1.006
	FEKA FXV 20.15 TNA	60191261	1.165
	FEKA FXV 20.22 TNA	60191265	1.351
	FEKA FXC 20.07 TNA	60191212	874
	FEKA FXC 20.11 TNA	60191232	1.006
	FEKA FXC 20.15 TNA	60191250	1.165
	FEKA FXC 20.22 TNA	60191273	1.351
	GRINDER FX 15.07 TNA	60191221	1.139
	GRINDER FX 15.11 TNA	60191278	1.271
	GRINDER FX 15.15 TNA	60191259	1.377
	GRINDER FX 15.22 TNA	60191279	1.510

+

CUADRO DE CONTROL	EBOX BASIC	EBOX PLUS	EBOX BASIC D	EBOX PLUS D
	60163214	60163215	60163216	60163217
	572	713	658	855
DRENAG FX 15.07 MNA	•	•	•	•
DRENAG FX 15.11 MNA	•	•	•	•
DRENAG FX 15.15 MNA	•	•	•	•
FEKA VS 550 MNA	•	•	•	•
FEKA VS 750 MNA	•	•	•	•
FEKA VS 1000 MNA	•	•	•	•
FEKA VS 1200 MNA	•	•	•	•
FEKA FXV 20.07 MNA	•	•	•	•
FEKA FXV 20.11 MNA	•	•	•	•
FEKA FXV 20.15 MNA	•	•	•	•
FEKA FXC 20.07 MNA	•	•	•	•
FEKA FXC 20.11 MNA	•	•	•	•
FEKA FXC 20.15 MNA	•	•	•	•
GRINDER FX 15.07 MNA	•	•	•	•
GRINDER FX 15.11 MNA	•	•	•	•
GRINDER FX 15.15 MNA	•	•	•	•
DRENAG FX 15.07 TNA		•		•
DRENAG FX 15.11 TNA		•		•
DRENAG FX 15.15 TNA		•		•
DRENAG FX 15.22 TNA		•		•
FEKA VS 550 TNA		•		•
FEKA VS 750 TNA		•		•
FEKA VS 1000 TNA		•		•
FEKA VS 1200 TNA		•		•
FEKA FXV 20.07 TNA		•		•
FEKA FXV 20.11 TNA		•		•
FEKA FXV 20.15 TNA		•		•
FEKA FXV 20.22 TNA		•		•
FEKA FXC 20.07 TNA		•		•
FEKA FXC 20.11 TNA		•		•
FEKA FXC 20.15 TNA		•		•
FEKA FXC 20.22 TNA		•		•
GRINDER FX 15.07 TNA		•		•
GRINDER FX 15.11 TNA		•		•
GRINDER FX 15.15 TNA		•		•
GRINDER FX 15.22 TNA		•		•

	MODELO	CÓDIGO	PRECIO €
FEKAFOS 1200 - 3600 DN 65	FEKAFOS 1200	60184840	4.562
	FEKAFOS 1700	60185605	6.169
	FEKAFOS 2200	60184841	6.761
	FEKAFOS 3600	60184842	9.641

+

	MODELO	CÓDIGO	PRECIO €
BOMBA x2 uds 1x230V	FEKA FXV 25.07 MNA	60196349	1.112
	FEKA FXV 25.11 MNA	60191230	1.271
	FEKA FXV 25.15 MNA	60194201	1.404
	FEKA FXC 25.07 MNA	60191214	1.112
	FEKA FXC 25.11 MNA	60191234	1.271
	FEKA FXC 25.15 MNA	60191252	1.430
BOMBA x2 uds 3x400V DOL	FEKA FXV 25.07.4 TNA	60191269	1.351
	FEKA FXV 25.12.4 TNA	60191271	1.457
	FEKA FXV 25.07 TNA	60196351	1.087
	FEKA FXV 25.11 TNA	60191244	1.245
	FEKA FXV 25.15 TNA	60191263	1.377
	FEKA FXV 25.22 TNA	60191267	1.457
	FEKA FXC 25.07 TNA	60191215	1.087
	FEKA FXC 25.11 TNA	60191235	1.245
	FEKA FXC 25.15 TNA	60191253	1.377
	FEKA FXC 25.22 TNA	60191275	1.457
	FKV 65.11.4 T5 400D	60172586	2.342
	FKV 65 22.2 T5 400D	60171422	2.050
	FKV 65 30.2 T5 400D	60170389	2.342
	FKV 65 40.2 T5 400D	60171423	2.853
	FKC 65 22.2 T5 400D	60176795	2.342
	FKC 65 30.2 T5 400D	60176857	2.635

+

CUADRO DE CONTROL	EBOX BASIC	EBOX PLUS	EBOX BASIC D	EBOX PLUS D
FEKA FXV 25.07 MNA	•	•	•	•
FEKA FXV 25.11 MNA	•	•	•	•
FEKA FXV 25.15 MNA	•	•	•	•
FEKA FXC 25.07 MNA	•	•	•	•
FEKA FXC 25.11 MNA	•	•	•	•
FEKA FXC 25.15 MNA	•	•	•	•
FEKA FXV 25.07.4 TNA		•		•
FEKA FXV 25.12.4 TNA		•		•
FEKA FXV 25.07 TNA		•		•
FEKA FXV 25.11 TNA		•		•
FEKA FXV 25.15 TNA		•		•
FEKA FXV 25.22 TNA		•		•
FEKA FXC 25.07 TNA		•		•
FEKA FXC 25.11 TNA		•		•
FEKA FXC 25.15 TNA		•		•
FEKA FXC 25.22 TNA		•		•
FKV 65.11.4 T5 400D		•		•
FKV 65 22.2 T5 400D		•		•
FKV 65 30.2 T5 400D		•		•
FKV 65 40.2 T5 400D		•		•
FKC 65 22.2 T5 400D		•		•
FKC 65 30.2 T5 400D		•		•

	MODELO	CÓDIGO	PRECIO €
FEKAFOS 1200 - 3600 DN 80	FEKAFOS 1200	60184843	6.269
	FEKAFOS 1700	60185606	6.887
	FEKAFOS 2200	60184844	7.495
	FEKAFOS 3600	60184845	10.430

+

	MODELO	CÓDIGO	PRECIO €
BOMBA x2 uds 3x400V DOL	FKV 80 11.4 T5 400D	60171443	2.311
	FKV 80 15.4 T5 400D	60171444	2.311
	FKV 80 22.4 T5 400D	60170418	2.466
	FKV 80 40.4 T5 400D	60171445	3.084
	FKV 80 40.2 T5 400D	60171424	2.852
	FKC 80 15.4 T5 400D	60176796	2.620
	FKC 80 22.4 T5 400D	60176858	2.928
	FKC 80 30.4 T5 400D	60176871	3.392
	FKC 80 40.4 T5 400D	60176872	3.546
BOMBA x2 uds 3x400V Y/D	FKV 80 60.2 T5 400Y/D	60171425	3.084
	FKV 80 75.2 T5 400Y/D	60170434	4.008
	FKV 80 92.2 T5 400Y/D	60171426	4.780
	FKV 80 110.2 T5 400Y/D	60170429	4.934
	FKC 80 55.4 T5 400Y/D	60176854	5.242
	FKC 80 75.4 T5 400Y/D	60176855	5.551

+

CUADRO DE CONTROL	EBOX BASIC	EBOX PLUS	EBOX BASIC D	EBOX PLUS D
FKV 80 11.4 T5 400D		•		•
FKV 80 15.4 T5 400D		•		•
FKV 80 22.4 T5 400D		•		•
FKV 80 40.4 T5 400D		•		•
FKV 80 40.2 T5 400D		•		•
FKC 80 15.4 T5 400D		•		•
FKC 80 22.4 T5 400D		•		•
FKC 80 30.4 T5 400D		•		•
FKC 80 40.4 T5 400D		•		•
E2D15T SD	60170047		2.131	
E2D22T SD	60202365		2.123	
E2D30T SD	60170065		2.201	
E2D30T SD	60170065		2.201	
E2D15T SD	60170047		2.131	
E2D22T SD	60202365		2.123	

DAB PUMPS se reserva el derecho de efectuar modificaciones sin la obligación de aviso previo.

FEKAFOS MAXI 1100 - 2780

ESTACIONES AUTOMÁTICAS DE ELEVACIÓN PARA 2 BOMBAS

NOVEDAD

FEKAFOS MAXI

FEKAFOS MAXI-PRO

Estaciones automáticas de captación y elevación preparadas para la instalación de dos bombas y diseñadas para la acumulación de aguas residuales y aguas grises y claras en el sector civil y comercial. Tienen una entrada superior con tapa de polietileno con cierre con bloqueo y juntas antiolor. Depósito cilíndrico de polietileno con fondo perfilado para alojar las bombas y evitar estancamientos. Depósito disponible en versiones de 1100, 1700, 2000, 2300, 2780 litros con distancia ajustable entre el tubo de entrada y la superficie. La estación está diseñada para el uso de dos bombas no automáticas monofásicas o trifásicas con un diámetro de impulsión DN50, DN65, DN80.
Las bombas deben pedirse por separado junto con el cuadro de control. El depósito incluye: pies de acoplamiento para alojar dos bombas con los correspondientes soportes de polietileno, tubos de entrada y salida, respiraderos, prensaestopas, flotadores y tapa con cierre. La estación se puede instalar dentro o fuera de un edificio, fijada al suelo o bajo tierra; Es transitable pero no apto para vehículos.

Líquido bombeado aguas pluviales, aguas subterráneas, aguas residuales civiles e industriales.

Máxima de temperatura del líquido + 50° C.

Capacidad del depósito
1100, 1700, 2000, 2300, 2780 litros

Material Polietileno

Tipos de instalación
En el interior o en el exterior de edificios, fijada al suelo, enterrada, transitable (no apto para vehículos).

CUADROS PÁG. 264-265
ACCESORIOS PÁG. 261

MODELO	CÓDIGO	PRECIO* €	CAPADIDAD lt	CAPACIDAD ÚTIL lt	BOMBAS A UTILIZAR	DIMENSIONES mm (Ø x altura máx. - altura mín.)	DN TUBERÍAS mm	PESO KG
FEKAFOS MAXI 1100 DN50 V	60201382	**5.329**	1170	720	FEKA VS FEKA FXV 20 MNA/TNA FEKA FXC 20 MNA/TNA GRINDER FX DRENAG FX	1120 x 2100 - 1800	1 x DN63 entrada - 1 x DN63 salida	140
FEKAFOS MAXI 1700 DN50 L	60201392	**5.565**	1700	1140		1320 x 2150 - 1800	2 x DN63 entrada - 2 x DN63 salida	162
FEKAFOS MAXI 1700 DN50 V	60201387	**6.628**	1700	1140		1320 x 2150 - 1800	1 x DN63 entrada - 1 x DN63 salida	161
FEKAFOS MAXI 2000 DN50 V	60201394	**6.223**	2000	1430		1320 x 2400 - 2050	1 x DN63 entrada - 1 x DN63 salida	175
FEKAFOS MAXI 2300 DN50 L	60201389	**7.243**	2290	1430		1320 x 2650 - 2300	2 x DN63 entrada - 2 x DN63 salida	191
FEKAFOS MAXI 2780 DN50 L	60201397	**9.460**	2785	2374		1500 x 3010	2 x DN63 entrada - 2 x DN63 salida	258
FEKAFOS MAXI 1100 DN65 V	60201386	**6.520**	1170	720	FEKA FXV 25 MNA/TNA FEKA FXC 25 MNA/TNA FK DN65	1120 x 2100 - 1800	1 x DN75 entrada - 1 x DN75 salida	242
FEKAFOS MAXI 1700 DN65 L	60201393	**6.705**	1700	1140		1320 x 2150 - 1800	2 x DN75 entrada - 2 x DN75 salida	209
FEKAFOS MAXI 1700 DN65 V	60201388	**7.826**	1700	1140		1320 x 2150 - 1800	1 x DN75 entrada - 1 x DN75 salida	267
FEKAFOS MAXI 2300 DN65 L	60201395	**7.348**	2290	1430		1320 x 2650 - 2300	2 x DN75 entrada - 2 x DN75 salida	240
FEKAFOS MAXI 2000 DN65 V	60201390	**8.426**	2000	1430		1320 x 2400 - 2050	1 x DN75 entrada - 1 x DN75 salida	280
FEKAFOS MAXI 2780 DN65 L	60201398	**10.478**	2785	2374		1500 x 3010	2 x DN75 entrada - 2 x DN75 salida	303
FEKAFOS MAXI 2300 DN80 L	60201396	**8.144**	2290	1430	FK DN80	1320 x 2650 - 2300	2 x DN90 entrada - 2 x DN90 salida	257
FEKAFOS MAXI 2000 DN80 V	60201391	**9.375**	2000	1430		1320 x 2400 - 2050	1 x DN90 entrada - 1 x DN90 salida	307
FEKAFOS MAXI 2780 DN80 L	60201399	**11.336**	2785	2374		1500 x 3010	2 x DN90 entrada - 2 x DN90 salida	319

MODELO	CÓDIGO	PRECIO* €	CAPADIDAD lt	CAPACIDAD ÚTIL lt	BOMBAS A UTILIZAR	DIMENSIONES mm (Ø x altura máx. - altura mín.)	DN TUBERÍAS mm	PESO KG
FEKAFOS MAXI 1700 DN50 PRO	60201400	**8.619**	1700	1140	FEKA VS FEKA FXV 20 MNA/TNA FEKA FXC 20 MNA/TNA GRINDER FX DRENAG FX	1320 x 2150 - 1800	2 x DN63 entrada - 2 x DN63 salida	162
FEKAFOS MAXI 2300 DN50 PRO	60201402	**9.278**	2290	1430		1320 x 2650 - 2300		191
FEKAFOS MAXI 2780 DN50 PRO	60201405	**12.515**	2785	2374		1500 x 3010		258
FEKAFOS MAXI 1700 DN65 PRO	60201401	**10.571**	1700	1140	FEKA FXV 25 MNA/TNA FEKA FXC 25 MNA/TNA FK DN65	1320 x 2150 - 1800	2 x DN75 entrada - 2 x DN75 salida	209
FEKAFOS MAXI 2300 DN65 PRO	60201403	**11.248**	2290	1430		1320 x 2650 - 2300		240
FEKAFOS MAXI 2780 DN65 PRO	60201406	**14.544**	2785	2374		1500 x 3010		303
FEKAFOS MAXI 2300 DN80 PRO	60201404	**12.545**	2290	1430	FK DN80	1320 x 2650 - 2300	2 x DN90 entrada - 2 x DN90 salida	257
FEKAFOS MAXI 2780 DN80 PRO	60201407	**15.903**	2785	2374		1500 x 3010		319

* El precio corresponde únicamente al depósito. Bombas y cuadro eléctrico deben solicitarse por separado.

DAB PUMPS se reserva el derecho de efectuar modificaciones sin la obligación de aviso previo.

FEKAFOS MAXI 1100 - 2780

ESTACIONES AUTOMÁTICAS DE ELEVACIÓN PARA 2 BOMBAS

FEKAFOS 1100 - 2780 DN 50

MODELO	CÓDIGO	PRECIO €
FEKAFOS 1100 V	60201382	5.329
FEKAFOS 1700 L	60201392	5.565
FEKAFOS 1700 V	60201387	6.628
FEKAFOS 2000 V	60201389	7.243
FEKAFOS 2300 L	60201394	6.223
FEKAFOS 2780 L	60201397	9.460

\+ BOMBA x2 uds + CUADRO DE CONTROL

	MODELO	CÓDIGO	PRECIO €	EBOX BASIC 60163214 572	EBOX PLUS 60163215 713	EBOX BASIC D 60163216 658	EBOX PLUS D 60163217 855
	FEKA VS 550 MNA	103040010	538	•	•	•	•
	FEKA VS 750 MNA	103040050	560	•	•	•	•
	FEKA VS 1000 MNA	103040090	627	•	•	•	•
	FEKA VS 1200 MNA	103040130	672	•	•	•	•
	FEKA FXV 20.07 MNA	60191208	900	•	•	•	•
	FEKA FXV 20.11 MNA	60191227	1.033	•	•	•	•
	FEKA FXV 20.15 MNA	60194186	1.218	•	•	•	•
	FEKA FXC 20.07 MNA	60191211	900	•	•	•	•
	FEKA FXC 20.11 MNA	60191231	1.033	•	•	•	•
	FEKA FXC 20.15 MNA	60191249	1.218	•	•	•	•
	GRINDER FX 15.07 MNA	60191220	1.165	•	•	•	•
	GRINDER FX 15.11 MNA	60191240	1.298	•	•	•	•
	GRINDER FX 15.15 MNA	60191258	1.430	•	•	•	•
3x400V DOL	DRENAG FX 15.07 TNA	60191218	1.033		•		•
3x400V DOL	DRENAG FX 15.11 TNA	60191238	1.139		•		•
3x400V DOL	DRENAG FX 15.15 TNA	60191256	1.351		•		•
3x400V DOL	DRENAG FX 15.22 TNA	60191277	1.483		•		•
3x400V DOL	FEKA VS 550 TNA	103040020	572		•		•
3x400V DOL	FEKA VS 750 TNA	103040060	599		•		•
3x400V DOL	FEKA VS 1000 TNA	103040100	662		•		•
3x400V DOL	FEKA VS 1200 TNA	103040140	698		•		•
3x400V DOL	FEKA FXV 20.07 TNA	60191209	874		•		•
3x400V DOL	FEKA FXV 20.11 TNA	60191228	1.006		•		•
3x400V DOL	FEKA FXV 20.15 TNA	60191261	1.165		•		•
3x400V DOL	FEKA FXV 20.22 TNA	60191265	1.351		•		•
3x400V DOL	FEKA FXC 20.07 TNA	60191212	874		•		•
3x400V DOL	FEKA FXC 20.11 TNA	60191232	1.006		•		•
3x400V DOL	FEKA FXC 20.15 TNA	60191250	1.165		•		•
3x400V DOL	FEKA FXC 20.22 TNA	60191273	1.351		•		•
3x400V DOL	GRINDER FX 15.07 TNA	60191221	1.139		•		•
3x400V DOL	GRINDER FX 15.11 TNA	60191278	1.271		•		•
3x400V DOL	GRINDER FX 15.15 TNA	60191259	1.377		•		•
3x400V DOL	GRINDER FX 15.22 TNA	60191279	1.510		•		•

FEKAFOS 1100 - 2780 DN 65

MODELO	CÓDIGO	PRECIO €
FEKAFOS 1100 V	60201386	6.520
FEKAFOS 1700 L	60201393	6.705
FEKAFOS 1700 V	60201388	7.826
FEKAFOS 2300 L	60201395	7.348
FEKAFOS 2000 V	60201390	8.426
FEKAFOS 2780 L	60201398	10.478

\+ BOMBA x2 uds + CUADRO DE CONTROL

	MODELO	CÓDIGO	PRECIO €	EBOX BASIC	EBOX PLUS	EBOX BASIC D	EBOX PLUS D
1x230V	FEKA FXV 25.07 MNA	60196349	1.112	•	•	•	•
1x230V	FEKA FXV 25.11 MNA	60191230	1.271	•	•	•	•
1x230V	FEKA FXV 25.15 MNA	60194201	1.404	•	•	•	•
1x230V	FEKA FXC 25.07 MNA	60191214	1.112	•	•	•	•
1x230V	FEKA FXC 25.11 MNA	60191234	1.271	•	•	•	•
1x230V	FEKA FXC 25.15 MNA	60191252	1.430	•	•	•	•
3x400V DOL	FEKA FXV 25.07.4 TNA	60191269	1.351		•		•
3x400V DOL	FEKA FXV 25.12.4 TNA	60191271	1.457		•		•
3x400V DOL	FEKA FXV 25.07 TNA	60196351	1.087		•		•
3x400V DOL	FEKA FXV 25.11 TNA	60191244	1.245		•		•
3x400V DOL	FEKA FXV 25.15 TNA	60191263	1.377		•		•
3x400V DOL	FEKA FXV 25.22 TNA	60191267	1.457		•		•
3x400V DOL	FEKA FXC 25.07 TNA	60191215	1.087		•		•
3x400V DOL	FEKA FXC 25.11 TNA	60191235	1.245		•		•
3x400V DOL	FEKA FXC 25.15 TNA	60191253	1.377		•		•
3x400V DOL	FEKA FXC 25.22 TNA	60191275	1.457		•		•
3x400V DOL	FKV 65.11.4 T5 400D	60172586	2.342		•		•
3x400V DOL	FKV 65 22.2 T5 400D	60171422	2.050		•		•
3x400V DOL	FKV 65 30.2 T5 400D	60170389	2.342		•		•
3x400V DOL	FKV 65 40.2 T5 400D	60171423	2.853		•		•
3x400V DOL	FKC 65 22.2 T5 400D	60176795	2.342		•		•
3x400V DOL	FKC 65 30.2 T5 400D	60176857	2.635		•		•

FEKAFOS 1100 - 2780 DN 80

MODELO	CÓDIGO	PRECIO €
FEKAFOS 2300 L	60201396	8.144
FEKAFOS 2000 V	60201391	9.375
FEKAFOS 2780 L	60201399	11.336

\+ BOMBA x2 uds + CUADRO DE CONTROL

	MODELO	CÓDIGO	PRECIO €	EBOX BASIC	EBOX PLUS	EBOX BASIC D	EBOX PLUS D
3x400V DOL	FKV 80 11.4 T5 400D	60171443	2.311		•		•
3x400V DOL	FKV 80 15.4 T5 400D	60171444	2.311		•		•
3x400V DOL	FKV 80 22.4 T5 400D	60170418	2.466		•		•
3x400V DOL	FKV 80 40.4 T5 400D	60171445	3.084		•		•
3x400V DOL	FKV 80 40.2 T5 400D	60171424	2.852		•		•
3x400V DOL	FKC 80 15.4 T5 400D	60176796	2.620		•		•
3x400V DOL	FKC 80 22.4 T5 400D	60176858	2.928		•		•
3x400V DOL	FKC 80 30.4 T5 400D	60176871	3.392		•		•
3x400V DOL	FKC 80 40.4 T5 400D	60176872	3.546		•		•

	MODELO	CÓDIGO	PRECIO €	CUADRO DE CONTROL	CÓDIGO	PRECIO €
3x400V Y/D	FKV 80 60.2 T5 400Y/D	60171425	3.084	E2D15T SD	60170047	2.131
3x400V Y/D	FKV 80 75.2 T5 400Y/D	60170434	4.008	E2D22T SD	60202365	2.123
3x400V Y/D	FKV 80 92.2 T5 400Y/D	60171426	4.780	E2D30T SD	60170065	2.201
3x400V Y/D	FKV 80 110.2 T5 400Y/D	60170429	4.934	E2D30T SD	60170065	2.201
3x400V Y/D	FKC 80 55.4 T5 400Y/D	60176854	5.242	E2D15T SD	60170047	2.131
3x400V Y/D	FKC 80 75.4 T5 400Y/D	60176855	5.551	E2D22T SD	60202365	2.123

NOVAIR

AIREADOR SUMERGIDO

El aireador sumergible se ha diseñado para la aireación de agua sucia en pequeñas instalaciones de depuración. También se puede utilizar en la oxigenación de estanques y piscifactorías. Gracias a su diseño, la NOVAIR garantiza una oxigenación óptima en sistemas de tratamiento del agua mediante la generación de una gran nube de burbujas. El estudio fluidodinámico se ha centrado en el desarrollo de la turbina, con el fin de evitar dañar los microorganismos presentes en el líquido. El cuerpo del aireador tiene una base de apoyo que facilita su instalación en vertical.
Desde el punto de vista técnico, la refrigeración del motor se garantiza gracias a la amplia superficie de contacto existente entre el motor y el líquido.
El cable de alimentación se ha protegido para garantizar su correcto funcionamiento incluso con humedad e infiltraciones, y ha sido pensado para mejorar al máximo las operaciones de manutención. Eje motor de acero con tuerca cerámica en la zona de los anillos de cierre, esto garantiza una elevada resistencia al desgaste alargando la vida útil del producto.
Cuerpo bomba, cubierta cable y turbina de tecnopolímero.

Rango de funcionamiento impulsión de aire 2 - 17 m3/h para profundidades de 20-90 cm, desde el eje de la boca de aspiración.

Grado de protección IP68.

Clase de aislamiento F.

Rango temperatura líquido de 0 °C a 35 °C en línea con la normativa EN 60335-2-41 para uso doméstico.

Características líquido agua sucia de fosos biológicos sin cuerpos sólidos ni fibras, agua clara.

Alimentación monofásica 220 – 240 V/ 50 Hz.

Cable de alimentación H07RNF8-F de 2 mt, 5mt y 10 mt y posibilidad de toma SCHUKO.

MODELO	CÓDIGO	PRECIO €	DATOS ELÉCTRICOS					DATOS HIDRÁULICOS											FLUJO MÁX. AIRE m³/h	PROF.		CABLE
			ALIMENT. 50 HZ	P1 MAX kW	P2 NOM. kW	P2 NOM. HP	In A	Q AIRE m³/h l/min	1	2	3	4	6	8	10	12	14	17,5		MAX cm	MIN cm	
									16,6	33,3	50	66,6	100	133,3	166,6	200	233,3	291,6				
NOVAIR 200 M-NA	60168124	**238**	1x230 V~	0,28	0,18	0,24	1,4	Prof. (cm,)	80	60	45	30	20						8	80	20	2 mt H07RN8-F
NOVAIR 200 M-NA	60169563	**249**	1x230 V~	0,28	0,18	0,24	1,4		80	60	45	30	20						8	80	20	5 mt H07RN8-F
NOVAIR 200 M-NA	60172219	**267**	1x230 V~	0,28	0,18	0,24	1,4		80	60	45	30	20						8	80	20	10 mt H07RN8-F
NOVAIR 600 M-NA	60171450	**380**	1x230 V~	0,63	0.40	0,54	3		90	85	75	65	57	50	42,5	34	27	20	17.5	90	20	2 mt H07RN8-F
NOVAIR 600 M-NA	60170247	**394**	1x230 V~	0,63	0.40	0,54	3		90	85	75	65	57	50	42,5	34	27	20	17.5	90	20	5 mt H07RN8-F
NOVAIR 600 M-NA	60170078	**409**	1x230 V~	0,63	0.40	0,54	3		90	85	75	65	57	50	42,5	34	27	20	17.5	90	20	10 mt H07RN8-F

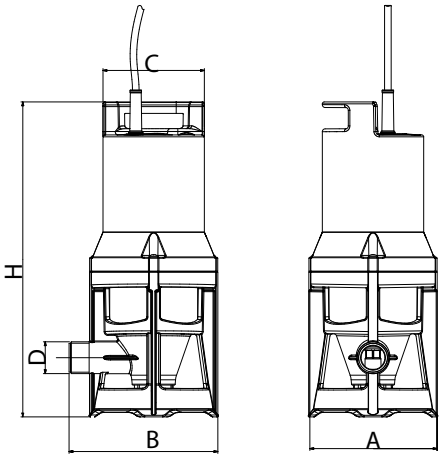

MODELO	H	A	B	Ø C	DNM GAS	DIMENSIONES EMBALAJE			PESO KG	CANT. X PALÉ
						L/A	L/B	H		
NOVAIR 200	329,5	130,5	158	106	1"	190	255	308	3,5	32
NOVAIR 600	380,2	130,5	158	106	1" ¼	190	255	419	5,4	32

DAB PUMPS se reserva el derecho de efectuar modificaciones sin la obligación de aviso previo.

ACCESORIOS

BOMBAS SUMERGIBLES
SISTEMAS DE MANDO Y CONTROL

ACCESORIOS

BOMBAS SUMERGIBLES

DISPOSITIVOS DE ELEVACIÓN*	CÓDIGO	PRECIO €
DSD2 - DISP. DE ELEVACIÓN - FEKA VS 550 / 1200 -	109530080	188
SOPORTE ANTI ROTACIÓN - FEKA VS -	147121490	45
DA-050 DISPOSITIVO DE ELEVACIÓN HORIZONTAL DN32 - DN40 - DN50 - FX -	60195865	221
DA-065 DISPOSITIVO DE ELEVACIÓN HORIZONTAL DN65 - FX/FK 65 -	60170310	221
DA-V65 DISP. DE ELEVACIÓN DN65 - FX/FK 65 -	60167993	494
DA-V80 DISP. DE ELEVACIÓN DN80 - FK 80 -	60167994	563
DA-V100 DISP. DE ELEVACIÓN DN100 - FK 100 -	60169609	898
DA-V150 DISP. DE ELEVACIÓN DN150 - FK 150 -	60169610	1.371
DISP. DE ELEVACIÓN DN 150 - FEKA 6000 -	109530150	1.229
DISP. DE ELEVACIÓN DN 200 - FEKA 8000 -	60141748	2.003

Tubo guía no incluido

ADAPTADORES	CÓDIGO	PRECIO €
ADAPTADOR DN 65 - FLYGT - FK -	60169712	273
ADAPTADOR DN 80 - FLYGT - FK -	60169713	170
ADAPTADOR DN 100 - FLYGT - FK -	60169715	205
ADAPTADOR DN 150 - FLYGT - FK -	60169717	484
ADAPTADOR DISP. ELEVACIÓN - FK 65 - FEKA 2500 -	60172547	89
ADAPTADOR DISP. ELEVACIÓN - FK 80 - FEKA 3000 -	60171768	203
ADAPTADOR DISP. ELEVACIÓN - FK 100 - FEKA 4000 -	60171770	210
ADAPTADOR DISP. ELEVACIÓN - FK 150 - FEKA 6000 -	60171772	275
ADAPTADOR DISP. ELEVACIÓN - FK 65 - FEKA 3000 -	60171774	203
ADAPTADOR DISP. ELEVACIÓN - FK 80 - FEKA 4000 -	60171776	212
ADAPTADOR DISP. ELEVACIÓN DN32 - DN40 - DN50 - FX - GRINDER / FEKA -	60196199	130
ADAPTADOR DISP. ELEVACIÓN - FX - FLYGT DN50 -	60196203	130
KIT CURVA 90º 2" GAS FX	60195856	157
KIT CURVA 90º 1" ½ GAS FX	60195857	155

SOPORTES BOMBAS FK	CÓDIGO	PRECIO €
SOPORTE DE ANILLO Ø325 - FKC 65 -	60170329	158
SOPORTE DE ANILLO Ø330 - FKV 65/80 -	60170330	153
SOPORTE DE ANILLO Ø355 - FKC 80 / FKV 100 - - FKC 100 hasta 2,2 kW -	60170331	158
SOPORTE DE ANILLO Ø400 - FKC 100 superior a 2,2 kW - - FKC 150 -	60184584	357

KIT DE SUJECIÓN	CÓDIGO	PRECIO €
KIT SUJECIÓN C/ CADENA 3MT A316 MAX 150KG	60171183	130
KIT SUJECIÓN C/ CADENA 3MT A316 MAX 350KG	60178908	324
KIT SUJECIÓN C/ CADENA 3MT A316 MAX 700KG	60171189	403

DAB PUMPS se reserva el derecho de efectuar modificaciones sin la obligación de aviso previo.

ACCESORIOS

BOMBAS SUMERGIBLES

VÁLVULAS DE RETENCIÓN DE BOLA	CÓDIGO	PRECIO €
VÁLVULA DE RETENCIÓN bola PVC 1" ¼ PN10 Roscada	002130285	138
VÁLVULA DE RETENCIÓN bola PVC 1" ½ PN10 Roscada	002130286	167
VÁLVULA DE RETENCIÓN bola PVC 2" PN10 Roscada	002130287	190
VÁLVULA DE RETENCIÓN bola PVC 2" ½ PN10 Roscada	60171217	198
VÁLVULA DE RETENCIÓN bola PVC 3" PN10 Roscada	60171218	347
VÁLVULA DE RETENCIÓN bola 1" ¼ Roscada	60160625	93
VÁLVULA DE RETENCIÓN bola 1" ½ Roscada	60160626	102
VÁLVULA DE RETENCIÓN bola 2" Roscada	60160627	134
VÁLVULA DE RETENCIÓN bola 2" ½ Roscada	60160628	198
VÁLVULA DE RETENCIÓN bola DN50	60160629	157
VÁLVULA DE RETENCIÓN bola DN65	60160630	207
VÁLVULA DE RETENCIÓN bola DN 80	60160631	272
VÁLVULA DE RETENCIÓN bola DN100	60160632	387
VÁLVULA DE RETENCIÓN bola DN 150	60160633	756
VÁLVULA DE RETENCIÓN bola DN200	60160634	1.438

VÁLVULAS DE CORTE	CÓDIGO	PRECIO €
VÁLV. DE CORTE DN 50	60163811	198
VÁLV. DE CORTE DN 65	60163812	246
VÁLV. DE CORTE DN 80	60163813	304
VÁLV. DE CORTE DN 100	60163814	426
VÁLV. DE CORTE DN 150	60163815	697
VÁLV. DE CORTE DN 200	60163816	1.048

KIT BRIDA BOMBAS FEKA - FK	CÓDIGO	PRECIO €
KIT BRIDA DN 65 PN 16 UNI 2254	60172458	68
KIT BRIDA DN 80 PN 16 UNI 2254	60172460	93
KIT BRIDA DN 100 PN 16 UNI 2254	60172461	96

KIT DE REFLUJO	CÓDIGO	PRECIO €
KIT DE REFLUJO Válvula de corte + Válvula de retención	538860000	256

DAB PUMPS se reserva el derecho de efectuar modificaciones sin la obligación de aviso previo.

EBOX

CUADRO ELECTRÓNICO DE MANDO Y PROTECCIÓN

ebox plus D

ebox plus es un cuadro electrónico de control para la protección y funcionamiento automático para una o dos bombas (sumergibles para drenaje o presurización) monofásicas o trifásicas, instaladas en entornos domésticos, civiles e industriales.

ebox basic

ebox basic es un cuadro electrónico de control para la protección y funcionamiento automático para una o dos bombas (sumergibles para drenaje o presurización) monofásicas instaladas en entornos domésticos.

Tensión nominal de alimentación
ebox plus 1x230 V - 3x230 V & 3x400 V (selección automática)
ebox basic 1x230 V
Frecuencia 50 - 60 Hz
Potencia máxima de uso
ebox plus 5,5 kWatt + 5,5 kWatt
ebox basic 2,2 kWatt + 2,2 kWatt
Consumo máximo de uso 12 A + 12 A
Condensador de arranque
KIT suministrado como accesorio
Rango temperatura ambiente
-10° C + 40° C
Rango temperatura de almacenaje
-25° C + 55° C
Humedad relativa del aire 90% a 20° C
Altitud máxima 1000 s.l.m.
Grado de protección IP 55
Normativa referente a la construcción de cuadros EN 60335-1

ebox

D+ CONNECT

PÁG. 9 | EBOX PÁG. 33 | ACCESORIOS CUADROS PÁG. 266 | TABLA DE SELECCIÓN PÁG. 267-268

3" DISPLAY

- Guía *paso a paso* de configuración durante la primera instalación
- Permite consultar el historial de alarmas tanto del cuadro como de las bombas
- Facilita el seguimiento de las bombas y los sensores y el ajuste de los niveles de arranque / paro de las bombas
- Permite la elección de la lengua y una contraseña para bloquear los ajustes realizados.

SELECCIÓN AUTOMÁTICA DE LA TENSIÓN (ebox plus)

Con un único modelo en stock, es posible controlar de manera totalmente automática tanto bombas monofásicas como trifásicas.

MODELO	CÓDIGO	PRECIO €	ALIMENTACIÓN 50 HZ	ARRANQUE	P2 NOMINAL kW x2	P2 NOMINAL HP x2	CONSUMO MÁXIMO A	DISPLAY
EBOX BASIC 230/50-60	60163214	**572**	1 X 230 V	DIRECTO	2,2	3	12+12	
EBOX PLUS 230-400V/50-60	60163215	**713**	1 X 230 V	DIRECTO	2,2	3	12+12	
			3 X 230 V		3	4		
			3 X 400 V		5,5	7,5		
EBOX BASIC D 230/50-60	60163216	**658**	1 X 230 V	DIRECTO	2,2	3	12+12	•
EBOX PLUS D 230-400V/50-60	60163217	**855**	1 X 230 V	DIRECTO	2,2	3	12+12	•
			3 X 230 V		3	4		
			3 X 400 V		5,5	7,5		

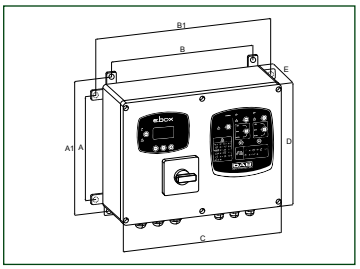

MODELO	A	A1	B	B1	C	D	E	DIMENSIONES EMBALAJE L/A	L/B	H	PESO kg
EBOX BASIC 230/50-60	212	265	282	337	320	260	120	250	430	310	4
EBOX PLUS 230-400V/50-60	212	265	282	337	320	260	120	250	430	310	5
EBOX BASIC D 230/50-60	212	265	282	337	320	260	120	250	430	310	4
EBOX PLUS D 230-400V/50-60	212	265	282	337	320	260	120	250	430	310	5

DAB PUMPS se reserva el derecho de efectuar modificaciones sin la obligación de aviso previo.

ED - E2D - E3D

SISTEMAS DE MANDO Y PROTECCIÓN

Caja de material termoplástico auto-extinguible, metálica en los modelos E2D50TSD, E2D60TSD y E3D22,5TSD, con soportes para montaje en pared.
El cuadro se protege a sí mismo y a la bomba de sobrecargas, cortocircuitos con rearme manual y protección contra sobre temperaturas si la bomba dispone de la misma.
Los modelos ED3MHS, E2D6MHS y E3D9MHS incluyen condensador de arranque.

COMPUESTOS POR:

- Dispositivo seccionador de la línea de alimentación con bloqueo en puerta apto para colocar candado (excepto en la versión monofásica).
- Transformador auto-protegido para la alimentación de las señales externas.
- Módulo de cambio para la alternancia de las bombas (E2D y E3D).
- Terminales para la conexión de la/s electrobomba/s y de los flotadores/presostatos de control.
- Terminales libres de tensión para la gestión de alarmas y señales de aviso remotas.
- Pulsadores en el frontal del cuadro para el funcionamiento manual (versión monofásica)
- Selector en el frontal del cuadro Manual-0-Automático.
- Señalización de protección amperimétrica, bomba en marcha y presencia de tensión

Tensión nominal de alimentación
230V - Monofásica ± 10%
400V - Trifásica ± 10%

Frecuencia 50-60Hz

Rango de temperatura ambiente
de 10ºC a +40ºC

Límite temperatura de almacenaje
de -25ºC a +55ºC

Humedad relativa (sin condensación)
50% a 40ºC MAX (90% a 20ºC)

Grado de protección IP55

Construcción de los cuadros
según EN 60204-1 y EN 60439-1

ACCESORIOS CUADROS PÁG. 266
TABLA DE SELECCIÓN PÁG. 267-268

ED - PARA 1 BOMBA			E2D - PARA 2 BOMBAS			E3D - PARA 3 BOMBAS		
MODELO	CÓDIGO	PRECIO €	MODELO	CÓDIGO	PRECIO €	MODELO	CÓDIGO	PRECIO €
ED0,1M	60169998	**630**						
ED0,3M	60170001	**630**	**E2D0,6M**	60170017	**990**	**E3D0,9M**	60170030	**1.953**
ED0,75M	60170003	**630**	**E2D1,5M**	60170019	**990**	**E3D2,25M**	60170032	**1.953**
ED1M	60170005	**630**	**E2D2M**	60170021	**990**	**E3D3M**	60170033	**1.953**
ED3M / 40µF	60170012	**681**	**E2D6M / 40µF**	60170023	**1.148**	**E3D9M / 40µF**	60170035	**1.966**
ED3MHS	60170010	**835**	**E2D6MHS**	60170024	**1.754**	**E3D9MHS**	60170037	**2.459**
ED1,5M	60170006	**651**	**E2D3M ***	60170025	**1.046**	**E3D4,5M**	60170039	**2.375**
ED2M	60170007	**662**	**E2D4M ***	60170027	**1.083**	**E3D6M**	60170041	**1.722**
ED2,4M	60170009	**681**	**E2D4,8M**	60170028	**1.148**	**E3D7,2M**	60170042	**2.802**
ED0,08T *	60170013	**650**						
ED0,5T *	60170015	**650**						
ED1T *	108320330	**650**	**E2D2T ***	108320440	**1.078**	**E3D3T**	108330440	**2.527**
ED1,5T *	108320340	**650**	**E2D3T ***	108320450	**1.078**	**E3D4,5T**	108330450	**2.527**
ED2,5T *	108320350	**657**	**E2D5T ***	108320460	**1.106**	**E3D7,5T**	60115082	**2.536**
ED4T *	60170054	**692**	**E2D8T ***	60170062	**1.130**	**E3D12T**	60170069	**2.509**
ED8T *	60170055	**701**	**E2D15T ***	60170046	**1.185**	**E3D22,5T**	60170070	**2.602**
ED11T *	60170056	**727**	**E2D22T ***	60170063	**1.239**	**E3D33T**	60170071	**2.642**
ED14T *	60170057	**815**	**E2D28T ***	60170064	**1.251**	**E3D42T**	60170049	**2.634**
ED15T *	60170058	**860**	**E2D30T ***	108320750	**1.402**	**E3D45T**	60170050	**2.680**
ED7,5T SD **	108320840	**1.083**	**E2D15T SD ****	60170047	**2.131**	**E3D22,5T SD**	60170051	**3.413**
ED11T SD **	60202686	**1.115**	**E2D22T SD ****	60202365	**2.123**	**E3D33 SD**	60202687	**4.188**
ED15T SD **	60170075	**1.152**	**E2D30T SD ****	60170065	**2.201**	**E3D45T SD**	60170072	**4.317**
ED20T SD **	60170059	**1.236**	**E2D40T SD ****	60170066	**2.289**	**E3D60T SD**	60170073	**4.661**
ED25T SD **	60170060	**1.622**	**E2D50T SD ****	60170067	**2.750**	**E3D75T SD**	60170074	**6.833**
ED30T SD **	60170061	**1.848**	**E2D60T SD ****	60170068	**2.814**	**E3D90T SD**	60170052	**7.662**

ALIMENT. 50 HZ	TIPO ARR.	P2 NOM.		MÁX In A	PROTECCIÓN TÉRMICA
		kW	HP		
1X220 - 240 V~	directo	0,1	0,1	1	0,63-1A
1X220 - 240 V~	directo	0,2	0,3	1,6	1-1,6A
1X220 - 240 V~	directo	0,6	0,75	4	2,5-4A
1X220 - 240 V~	directo	0,7	1	6,3	4-6,3A
1X220 - 240 V~	directo	2,2	3	10	6,3-10A
1X220 - 240 V~	directo	2,2	3	10	6,3-10A
1X220 - 240 V~	directo	1,1	1,5	10	6,3-10A
1X220 - 240 V~	directo	1,5	2	14	9-14A
1X220 - 240 V~	directo	1,8	2,4	18	13-18A
3X400 V~	directo	0,1	0,08	0,63	0,4-0,63A
3X400 V~	directo	0,4	0,5	1,6	1-1,6A
3X400 V~	directo	0,7	1	2,5	1,6-2,5A
3X400 V~	directo	1,1	1,5	4	2,5-4A
3X400 V~	directo	1,8	2,5	6,3	4-6,3A
3X400 V~	directo	2,9	4	10	6,3-10A
3X400 V~	directo	5,9	8	14	9-14A
3X400 V~	directo	8,1	11	18	13-18A
3X400 V~	directo	10,3	14	23	17-23A
3X400 V~	directo	11	15	32	25-32A
3X400/690 V~	Y/Δ	5,5	7,5	14	9-14A
3X400/690 V~	Y/Δ	8,1	11	18	13-18A
3X400/690 V~	Y/Δ	11	15	23	17-23A
3X400/690 V~	Y/Δ	14,7	20	32	23-32A
3X400/690 V~	Y/Δ	18,4	25	40	30-40A
3X400/690 V~	Y/Δ	22,1	30	50	37-50A

* Cuadros eléctricos predispuestos para módulo sonda aceite.
** Cuadros eléctricos con módulo sonda aceite de serie.

ACCESORIOS

	RELÉ HUMEDAD CÁMARA DE ACEITE CUADROS DRENAJE	60172920	**140**

DAB PUMPS se reserva el derecho de efectuar modificaciones sin la obligación de aviso previo.

ACCESORIOS

SISTEMAS DE MANDO Y PROTECCIÓN

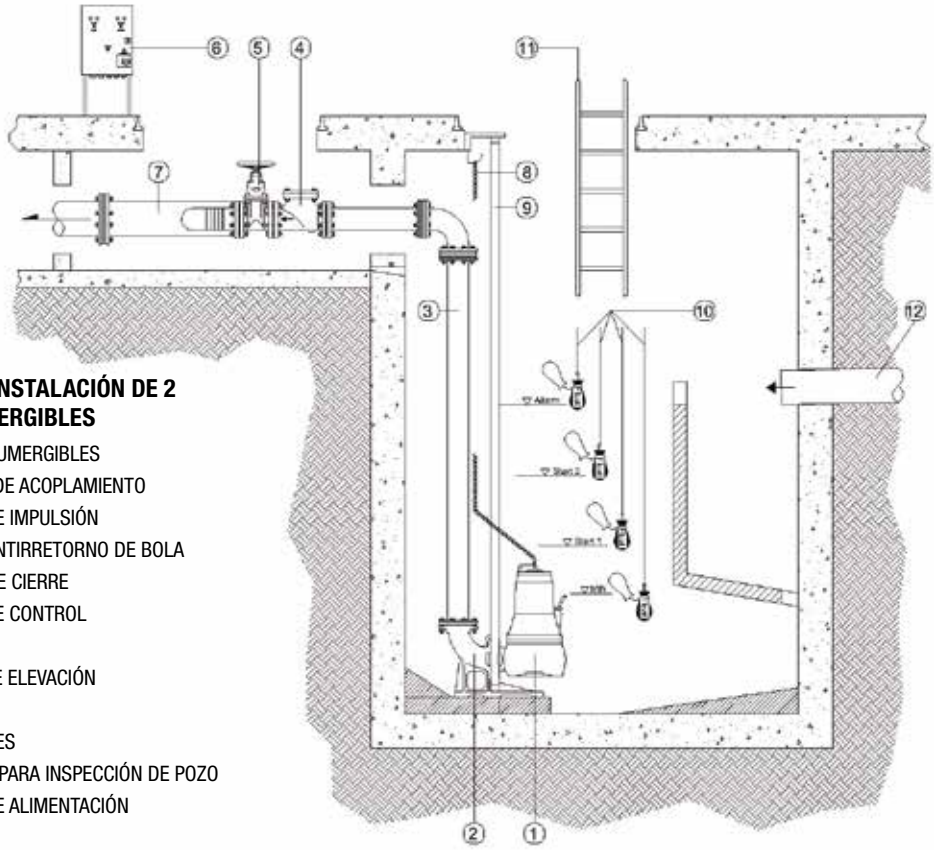

EJEMPLO DE INSTALACIÓN DE 2 BOMBAS SUMERGIBLES

1 BOMBAS SUMERGIBLES
2 BANCADA DE ACOPLAMIENTO
3 TUBERÍA DE IMPULSIÓN
4 VÁLVULA ANTIRRETORNO DE BOLA
5 VÁLVULA DE CIERRE
6 CUADRO DE CONTROL
7 COLECTOR
8 CADENA DE ELEVACIÓN
9 TUBO GUÍA
10 FLOTADORES
11 ESCALERA PARA INSPECCIÓN DE POZO
12 TUBERÍA DE ALIMENTACIÓN

FLOTADORES			CÓDIGO	PRECIO €
	FLOTADOR (Aguas limpias)	5 metros	159260030	32
		10 metros	159260040	54
		15 metros	159260050	74
		20 metros	159260070	94
	FLOTADOR DE BOLA (Aguas sucias)	10 metros	002718000	126
		ATEX 10 metros	60119025	218
		20 metros	002718001	172
	CONTRAPESO FLOTADOR gr. 300		002910501	6
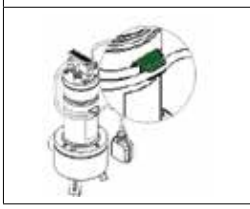	KIT SUJETA CABLE FLOTADOR - FEKA VS -		147121370	38

TRANSDUCTOR EBOX		CÓDIGO	PRECIO €
	TRANSDUCTOR DE PRESIÓN 0-5 m. CON 20 m. DE CABLE (Agua limpia)	60114675	299

ALARMAS			CÓDIGO	PRECIO €
	CONTROL AS 1 CON DISPOSITIVO DE ALARMA		108310000	546
	ALARMA ACÚSTICA	230 V - 50 HZ	002789002	152
		24 V - 50 HZ	002789000	102
	LUZ ROTATIVA 230V 5W 50/60 Hz		60169271	118

KIT CONDENSADOR EBOX		CÓDIGO	PRECIO €
	KIT CONDENSADOR 40 µF	60169268	41
	KIT CONDENSADOR 30 µF	60169269	41
	KIT CONDENSADOR 20 µF	60169270	41

DAB PUMPS se reserva el derecho de efectuar modificaciones sin la obligación de aviso previo.

SISTEMAS DE MANDO Y PROTECCIÓN

TABLA DE SELECCIÓN

BOMBA			EBOX [1/2 BOMBAS]				CUADRO 1 BOMBA			CUADRO 2 BOMBAS			CUADRO 3 BOMBAS		
			BASIC	PLUS	BASIC D	PLUS D									
MODELO	CÓDIGO	PRECIO €	60163214	60163215	60163216	60163217	MODELO	CÓDIGO	PRECIO €	MODELO	CÓDIGO	PRECIO €	MODELO	CÓDIGO	PRECIO €
			572	713	658	855									
NOVA 180 M NA 40TH	60195632	171					ED0,1M	60169998	630	E2D0,6M	60170017	990	E3D0,9M	60170030	1.953
NOVA 200 M NA 40TH	60194402	207	•	•	•	•	ED0,3M	60170001	630	E2D0,6M	60170017	990	E3D0,9M	60170030	1.953
NOVA 600 M NA 40TH	60195636	332	•	•	•	•	ED0,75M	60170003	630	E2D1,5M	60170019	990	E3D2,25M	60170032	1.953
NOVA 600 T NA 40TH	60196306	310		•		•	ED1T	108320330	650	E2D2T	108320440	1.078	E3D3T	108330440	2.527
NOVA UP 300 M-NA	60152309	215	•	•	•	•	ED0,3M	60170001	630	E2D0,6M	60170017	990	E3D0,9M	60170030	1.953
NOVA UP 600 M-NA	60152310	324	•	•	•	•	ED0,75M	60170003	630	E2D1,5M	60170019	990	E3D2,25M	60170032	1.953
DRENAG 1000 M-NA	103041010	795	•	•	•	•	ED1,5M	60170006	651	E2D3M	60170025	1.046	E3D4,5M	60170039	2.375
DRENAG 1200 M-NA	103041050	876	•	•	•	•	ED1,5M	60170006	651	E2D3M	60170025	1.046	E3D4,5M	60170039	2.375
DRENAG 1000 T-NA	103041020	789		•		•	ED1,5T	108320340	650	E2D3T	108320450	1.078	E3D4,5T	108330450	2.527
DRENAG 1200 T-NA	103041060	868		•		•	ED1,5T	108320340	650	E2D3T	108320450	1.078	E3D4,5T	108330450	2.527
DRENAG FX 15.07 MNA	60191217	1.059	•	•	•	•	ED1M	60170005	630	E2D2M	60170021	990	E3D3M	60170033	1.953
DRENAG FX 15.11 MNA	60191237	1.165	•	•	•	•	ED1,5M	60170006	651	E2D3M	60170025	1.046	E3D4,5M	60170039	2.375
DRENAG FX 15.15 MNA	60191255	1.377	•	•	•	•	ED2M	60170007	662	E2D4M	60170027	1.083	E3D6M	60170041	1.722
DRENAG FX 15.07 TNA	60191218	1.033		•		•	ED1T	108320330	650	E2D2T	108320440	1.078	E3D3T	108330440	2.527
DRENAG FX 15.11 TNA	60191238	1.139		•		•	ED1,5T	108320340	650	E2D3T	108320450	1.078	E3D4,5T	108330450	2.527
DRENAG FX 15.15 TNA	60191256	1.351		•		•	ED2,5T	108320350	657	E2D5T	108320460	1.106	E3D7,5T	60115082	2.536
DRENAG FX 15.22 TNA	60191277	1.483		•		•	ED2,5T	108320350	657	E2D5T	108320460	1.106	E3D7,5T	60115082	2.536
GRINDER FX 15.07 MNA	60191220	1.165	•	•	•	•	ED1M	60170005	630	E2D2M	60170021	990	E3D3M	60170033	1.953
GRINDER FX 15.11 MNA	60191240	1.298	•	•	•	•	ED1,5M	60170006	651	E2D3M	60170025	1.046	E3D4,5M	60170039	2.375
GRINDER FX 15.15 MNA	60191258	1.430	•	•	•	•	ED2M	60170007	662	E2D4M	60170027	1.083	E3D6M	60170041	1.722
GRINDER FX 15.07 TNA	60191221	1.139		•		•	ED1T	108320330	650	E2D2T	108320440	1.078	E3D3T	108330440	2.527
GRINDER FX 15.11 TNA	60191278	1.271		•		•	ED1,5T	108320340	650	E2D3T	108320450	1.078	E3D4,5T	108330450	2.527
GRINDER FX 15.15 TNA	60191259	1.377		•		•	ED2,5T	108320350	657	E2D5T	108320460	1.106	E3D7,5T	60115082	2.536
GRINDER FX 15.22 TNA	60191279	1.510		•		•	ED2,5T	108320350	657	E2D5T	108320460	1.106	E3D7,5T	60115082	2.536
FEKA 300 M NA 40TH	60195558	267	•	•	•	•	ED0,75M	60170003	630	E2D1,5M	60170019	990	E3D2,25M	60170032	1.953
FEKA 600 M NA 40TH	60194419	315	•	•	•	•	ED0,75M	60170003	630	E2D1,5M	60170019	990	E3D2,25M	60170032	1.953
FEKA 600 T NA 40TH	60196308	289		•		•	ED1T	108320330	650	E2D2T	108320440	1.078	E3D3T	108330440	2.527
FEKA VS 550 M-NA	103040010	538	•	•	•	•	ED1M	60170005	630	E2D2M	60170021	990	E3D3M	60170033	1.953
FEKA VS 750 M-NA	103040050	560	•	•	•	•	ED1M	60170005	630	E2D2M	60170021	990	E3D3M	60170033	1.953
FEKA VS 1000 M-NA	103040090	627	•	•	•	•	ED1,5M	60170006	651	E2D3M	60170025	1.046	E3D4,5M	60170039	2.375
FEKA VS 1200 M-NA	103040130	672	•	•	•	•	ED1,5M	60170006	651	E2D3M	60170025	1.046	E3D4,5M	60170039	2.375
FEKA VS 550 T-NA	103040020	572		•		•	ED1T	108320330	650	E2D2T	108320440	1.078	E3D3T	108330440	2.527
FEKA VS 750 T-NA	103040060	599		•		•	ED1T	108320330	650	E2D2T	108320440	1.078	E3D3T	108330440	2.527
FEKA VS 1000 T-NA	103040100	662		•		•	ED1,5T	108320340	650	E2D3T	108320450	1.078	E3D4,5T	108330450	2.527
FEKA VS 1200 T-NA	103040140	698		•		•	ED1,5T	108320340	650	E2D3T	108320450	1.078	E3D4,5T	108330450	2.527
FEKA FXV 20.07 MNA	60191208	900	•	•	•	•	ED1,5M	60170006	651	E2D3M	60170025	1.046	E3D4,5M	60170039	2.375
FEKA FXV 20.11 MNA	60191227	1.033	•	•	•	•	ED1,5M	60170006	651	E2D3M	60170025	1.046	E3D4,5M	60170039	2.375
FEKA FXV 20.15 MNA	60194186	1.218	•	•	•	•	ED2M	60170007	662	E2D4M	60170027	1.083	E3D6M	60170041	1.722
FEKA FXV 20.07 TNA	60191209	874		•		•	ED1,5T	108320340	650	E2D3T	108320450	1.078	E3D4,5T	108330450	2.527
FEKA FXV 20.11 TNA	60191228	1.006		•		•	ED1,5T	108320340	650	E2D3T	108320450	1.078	E3D4,5T	108330450	2.527
FEKA FXV 20.15 TNA	60191261	1.165		•		•	ED2,5T	108320350	657	E2D5T	108320460	1.106	E3D7,5T	60115082	2.536
FEKA FXV 20.22 TNA	60191265	1.351		•		•	ED2,5T	108320350	657	E2D5T	108320460	1.106	E3D7,5T	60115082	2.536
FEKA FXV 25.07 MNA	60196349	1.112	•	•	•	•	ED1,5M	60170006	651	E2D3M	60170025	1.046	E3D4,5M	60170039	2.375
FEKA FXV 25.11 MNA	60191230	1.271	•	•	•	•	ED1,5M	60170006	651	E2D3M	60170025	1.046	E3D4,5M	60170039	2.375
FEKA FXV 25.15 MNA	60194201	1.404	•	•	•	•	ED2M	60170007	662	E2D4M	60170027	1.083	E3D6M	60170041	1.722
FEKA FXV 25.07.4 TNA	60191269	1.351		•		•	ED1T	108320330	650	E2D2T	108320440	1.078	E3D3T	108330440	2.527
FEKA FXV 25.12.4 TNA	60191271	1.457		•		•	ED1,5T	108320340	650	E2D3T	108320450	1.078	E3D4,5T	108330450	2.527
FEKA FXV 25.07 TNA	60196351	1.087		•		•	ED1,5T	108320340	650	E2D3T	108320450	1.078	E3D4,5T	108330450	2.527
FEKA FXV 25.11 TNA	60191244	1.245		•		•	ED1,5T	108320340	650	E2D3T	108320450	1.078	E3D4,5T	108330450	2.527
FEKA FXV 25.15 TNA	60191263	1.377		•		•	ED2,5T	108320350	657	E2D5T	108320460	1.106	E3D7,5T	60115082	2.536
FEKA FXV 25.22 TNA	60191267	1.457		•		•	ED2,5T	108320350	657	E2D5T	108320460	1.106	E3D7,5T	60115082	2.536
FEKA FXC 20.07 MNA	60191211	900	•	•	•	•	ED1M	60170005	630	E2D2M	60170021	990	E3D3M	60170033	1.953
FEKA FXC 20.11 MNA	60191231	1.033	•	•	•	•	ED1,5M	60170006	651	E2D3M	60170025	1.046	E3D4,5M	60170039	2.375

DAB PUMPS se reserva el derecho de efectuar modificaciones sin la obligación de aviso previo.

SISTEMAS DE MANDO Y PROTECCIÓN

TABLA DE SELECCIÓN

BOMBA			EBOX [1/2 BOMBAS]				CUADRO 1 BOMBA			CUADRO 2 BOMBAS			CUADRO 3 BOMBAS		
			BASIC	PLUS	BASIC D	PLUS D									
MODELO	CÓDIGO	PRECIO €	60163214	60163215	60163216	60163217	MODELO	CÓDIGO	PRECIO €	MODELO	CÓDIGO	PRECIO €	MODELO	CÓDIGO	PRECIO €
			572	713	658	855									
FEKA FXC 20.15 MNA	60191249	1.218	•	•	•	•	ED1,5M	60170006	651	E2D3M	60170025	1.046	E3D4,5M	60170039	2.375
FEKA FXC 20.07 TNA	60191212	874		•		•	ED1T	108320330	650	E2D2T	108320440	1.078	E3D3T	108330440	2.527
FEKA FXC 20.11 TNA	60191232	1.006		•		•	ED1,5T	108320340	650	E2D3T	108320450	1.078	E3D4,5T	108330450	2.527
FEKA FXC 20.15 TNA	60191250	1.165		•		•	ED1,5T	108320340	650	E2D3T	108320450	1.078	E3D4,5T	108330450	2.527
FEKA FXC 20.22 TNA	60191273	1.351		•		•	ED2,5T	108320350	657	E2D5T	108320460	1.106	E3D7,5T	60115082	2.536
FEKA FXC 25.07 MNA	60191214	1.112	•	•	•	•	ED1M	60170005	630	E2D2M	60170021	990	E3D3M	60170033	1.953
FEKA FXC 25.11 MNA	60191234	1.271	•	•	•	•	ED1,5M	60170006	651	E2D3M	60170025	1.046	E3D4,5M	60170039	2.375
FEKA FXC 25.15 MNA	60191252	1.430	•	•	•	•	ED1,5M	60170006	651	E2D3M	60170025	1.046	E3D4,5M	60170039	2.375
FEKA FXC 25.07 TNA	60191215	1.087		•		•	ED1T	108320330	650	E2D2T	108320440	1.078	E3D3T	108330440	2.527
FEKA FXC 25.11 TNA	60191235	1.245		•		•	ED1,5T	108320340	650	E2D3T	108320450	1.078	E3D4,5T	108330450	2.527
FEKA FXC 25.15 TNA	60191253	1.377		•		•	ED1,5T	108320340	650	E2D3T	108320450	1.078	E3D4,5T	108330450	2.527
FEKA FXC 25.22 TNA	60191275	1.457		•		•	ED2,5T	108320350	657	E2D5T	108320460	1.106	E3D7,5T	60115082	2.536
FKV 65 11.4 T5	60172586	2.342		•		•	ED1,5T	108320340	650	E2D3T	108320450	1.078	E3D4,5T	108330450	2.527
FKV 65 22.2 T5	60171422	2.050		•		•	ED2,5T	108320350	657	E2D5T	108320460	1.106	E3D7,5T	60115082	2.536
FKV 65 30.2 T5	60170389	2.342		•		•	ED2,5T	108320350	657	E2D5T	108320460	1.106	E3D7,5T	60115082	2.536
FKV 65 40.2 T5	60171423	2.853		•		•	ED4T	60170054	692	E2D8T	60170062	1.130	E3D12T	60170069	2.509
FKV 80 11.4 T5	60171443	2.311		•		•	ED1,5T	108320340	650	E2D3T	108320450	1.078	E3D4,5T	108330450	2.527
FKV 80 15.4 T5	60171444	2.311		•		•	ED2,5T	108320350	657	E2D5T	108320460	1.106	E3D7,5T	60115082	2.536
FKV 80 22.4 T5	60170418	2.466		•		•	ED2,5T	108320350	657	E2D5T	108320460	1.106	E3D7,5T	60115082	2.536
FKV 80 40.4 T5	60171445	3.084		•		•	ED4T	60170054	692	E2D8T	60170062	1.130	E3D12T	60170069	2.509
FKV 80 40.2 T5	60171424	2.852		•		•	ED4T	60170054	692	E2D8T	60170062	1.130	E3D12T	60170069	2.509
FKV 80 60.2 T5	60171425	3.084					ED7,5T SD	108320840	1.083	E2D15T SD	60170047	2.131	E3D22,5T SD	60170051	3.413
FKV 80 75.2 T5	60170434	4.008					ED11T SD	60202686	1.115	E2D22T SD	60202365	2.123	E3D33T SD	60202687	4.188
FKV 80 92.2 T5	60171426	4.780					ED15T SD	60170075	1.152	E2D30T SD	60170065	2.201	E3D45T SD	60170072	4.317
FKV 80 110.2 T5	60170429	4.934					ED15T SD	60170075	1.152	E2D30T SD	60170065	2.201	E3D45T SD	60170072	4.317
FKV 100 30.4 T5	60171446	3.084		•		•	ED4T	60170054	692	E2D8T	60170062	1.130	E3D12T	60170069	2.509
FKV 100 40.4 T5	60171447	3.392		•		•	ED4T	60170054	692	E2D8T	60170062	1.130	E3D12T	60170069	2.509
FKV 100 55.4 T5	60171448	4.626					ED7,5T SD	108320840	1.083	E2D15T SD	60170047	2.131	E3D22,5T SD	60170051	3.413
FKV 100 75.4 T5	60170428	4.780					ED11T SD	60202686	1.115	E2D22T SD	60202365	2.123	E3D33T SD	60202687	4.188
FKC 65 22.2 T5	60176795	2.342		•		•	ED2,5T	108320350	657	E2D5T	108320460	1.106	E3D7,5T	60115082	2.536
FKC 65 30.2 T5	60176857	2.635		•		•	ED2,5T	108320350	657	E2D5T	108320460	1.106	E3D7,5T	60115082	2.536
FKC 80 15.4 T5	60176796	2.620		•		•	ED1,5T	108320340	650	E2D3T	108320450	1.078	E3D4,5T	108330450	2.527
FKC 80 22.4 T5	60176858	2.928		•		•	ED2,5T	108320350	657	E2D5T	108320460	1.106	E3D7,5T	60115082	2.536
FKC 80 30.4 T5	60176871	3.392		•		•	ED4T	60170054	692	E2D8T	60170062	1.130	E3D12T	60170069	2.509
FKC 80 40.4 T5	60176872	3.546		•		•	ED4T	60170054	692	E2D8T	60170062	1.130	E3D12T	60170069	2.509
FKC 80 55.4 T5	60176854	5.242					ED7,5T SD	108320840	1.083	E2D15T SD	60170047	2.131	E3D22,5T SD	60170051	3.413
FKC 80 75.4 T5	60176855	5.551					ED11T SD	60202686	1.115	E2D22T SD	60202365	2.123	E3D33T SD	60202687	4.188
FKC 100 15.4 T5	60176859	2.744		•		•	ED2,5T	108320350	657	E2D5T	108320460	1.106	E3D7,5T	60115082	2.536
FKC 100 22.4 T5	60176860	3.084		•		•	ED2,5T	108320350	657	E2D5T	108320460	1.106	E3D7,5T	60115082	2.536
FKC 100 30.4 T5	60176873	4.008		•		•	ED4T	60170054	692	E2D8T	60170062	1.130	E3D12T	60170069	2.509
FKC 100 40.4 T5	60176874	4.163		•		•	ED4T	60170054	692	E2D8T	60170062	1.130	E3D12T	60170069	2.509
FKC 100 55.4 T5	60176850	5.705					ED7,5T SD	108320840	1.083	E2D15T SD	60170047	2.131	E3D22,5T SD	60170051	3.413
FKC 100 75.4 T5	60176851	5.860					ED11T SD	60202686	1.115	E2D22T SD	60202365	2.123	E3D33T SD	60202687	4.188
FKC 150 30.4 T5	60177074	4.626		•		•	ED4T	60170054	692	E2D8T	60170062	1.130	E3D12T	60170069	2.509
FKC 150 40.4 T5	60176875	5.242		•		•	ED4T	60170054	692	E2D8T	60170062	1.130	E3D12T	60170069	2.509
FKC 150 55.4 T5	60176852	5.863					ED7,5T SD	108320840	1.083	E2D15T SD	60170047	2.131	E3D22,5T SD	60170051	3.413
FKC 150 75.4 T5	60176853	6.784					ED11T SD	60202686	1.115	E2D22T SD	60202365	2.123	E3D33T SD	60202687	4.188
FEKA 6200.4T S/D	103019050	8.531					ED25T SD	60170060	1.622	E2D50T SD	60170067	2.750	E3D75T SD	60170074	6.833
FEKA 6250.4T S/D	103019060	11.730					ED30T SD	60170061	1.848	E2D60T SD	60170068	2.814	E3D90T SD	60170052	7.662
FEKA 6300.4T S/D	103019070	12.492					ED30T SD	60170061	1.848	E2D60T SD	60170068	2.814	E3D90T SD	60170052	7.662
FEKA 8150.6T S/D	60141737	15.135					ED20T SD	60170059	1.236	E2D40T SD	60170066	2.289	E3D60T SD	60170073	4.661
FEKA 8200.6T S/D	60141738	16.715					ED20T SD	60170059	1.236	E2D40T SD	60170066	2.289	E3D60T SD	60170073	4.661
FEKA 8250.6T S/D	60141739	17.532					ED25T SD	60170060	1.622	E2D50T SD	60170067	2.750	E3D75T SD	60170074	6.833
FEKA 8300.6T S/D	60141740	18.579					ED30T SD	60170061	1.848	E2D60T SD	60170068	2.814	E3D90T SD	60170052	7.662

DAB PUMPS se reserva el derecho de efectuar modificaciones sin la obligación de aviso previo.

ÍNDICE - BOMBAS Y MOTORES SUMERGIDOS

MICRA
BOMBA SUMERGIDA MULTICELULAR 3”
SUMINISTRO HIDRÁULICO EN INSTALACIONES DOMÉSTICAS
D4 PÁG. 279

IDEA
BOMBA SUMERGIDA 4” PERIFÉRICA
SUMINISTRO HIDRÁULICO EN INSTALACIONES DOMÉSTICAS
D1 PÁG. 280

DIVER - DIVER HF
BOMBA SUMERGIDA MULTICELULAR 5”
SUMINISTRO HIDRÁULICO EN INSTALACIONES DOMÉSTICAS
A9 PÁG. 281

PULSAR
BOMBA SUMERGIDA MULTICELULAR 5”
SUMINISTRO HIDRÁULICO EN INSTALACIONES DOMÉSTICAS
D3 PÁG. 283

PULSAR DRY
BOMBA SUMERGIDA MULTICELULAR 5”
SUMINISTRO HIDRÁULICO EN INSTALACIONES DOMÉSTICAS
D3 PÁG. 285

DIVER 6
BOMBA SUMERGIDA MULTICELULAR 6”
SUMINISTRO HIDRÁULICO EN INSTALACIONES DOMÉSTICAS
DF PÁG. 287

AB DIVER 6
BOMBA SUMERGIDA MULTICELULAR 6”
SUMINISTRO HIDRÁULICO EN INSTALACIONES DOMÉSTICAS
DF PÁG. 288

DIVERTRON
BOMBA SUMERGIDA MULTICELULAR ELECTRÓNICA 6”
SUMINISTRO HIDRÁULICO EN INSTALACIONES DOMÉSTICAS
AA PÁG. 289

DTRON 3
BOMBA SUMERGIDA MULTICELULAR ELECTRÓNICA 7”
SUMINISTRO HIDRÁULICO EN INSTALACIONES DOMÉSTICAS
AA PÁG. 290

S4 - AMEIRA
BOMBA SUMERGIDA 4”
-PARTE HIDRÁULICA-
SUMINISTRO HIDRÁULICO EN INSTALACIONES DOMÉSTICAS
FL PÁG. 292

S4 - AMEIRA
BOMBA SUMERGIDA 4”
Kit con bomba, motor 4OL monofásico, cuadro, cable y cuerda
SUMINISTRO HIDRÁULICO EN INSTALACIONES DOMÉSTICAS
FQ PÁG. 292

SS6 NUEVOS MODELOS
BOMBA SUMERGIDA 6”-PARTE HIDRÁULICA-
SUMINISTRO HIDRÁULICO
DK PÁG. 294

SS7 NUEVOS MODELOS
BOMBA SUMERGIDA 7”-PARTE HIDRÁULICA-
SUMINISTRO HIDRÁULICO
EY PÁG. 298

SS8 NUEVOS MODELOS
BOMBA SUMERGIDA 8”-PARTE HIDRÁULICA-
SUMINISTRO HIDRÁULICO
DU PÁG. 299

SS10 NUEVOS MODELOS
BOMBA SUMERGIDA 10”
-PARTE HIDRÁULICA-
SUMINISTRO HIDRÁULICO
DW PÁG. 301

SMC6
BOMBA SUMERGIDA 6”
-PARTE HIDRÁULICA-
SUMINISTRO HIDRÁULICO
DK PÁG. 302

SMC8
BOMBA SUMERGIDA 8”
-PARTE HIDRÁULICA-
SUMINISTRO HIDRÁULICO
DU PÁG. 302

SMC10
BOMBA SUMERGIDA 10”
-PARTE HIDRÁULICA-
SUMINISTRO HIDRÁULICO
DW PÁG. 303

SMC12
BOMBA SUMERGIDA 12”
-PARTE HIDRÁULICA-
SUMINISTRO HIDRÁULICO
DY PÁG. 303

SMN8 NOVEDAD
BOMBA SUMERGIDA 8”
-PARTE HIDRÁULICA-
SUMINISTRO HIDRÁULICO
DU PÁG. 304

SMN10 NOVEDAD
BOMBA SUMERGIDA 10”
-PARTE HIDRÁULICA-
SUMINISTRO HIDRÁULICO
DW PÁG. 304

SMN12 NOVEDAD
BOMBA SUMERGIDA 12”
-PARTE HIDRÁULICA-
SUMINISTRO HIDRÁULICO
DY PÁG. 305

4OL
MOTOR SUMERGIDO 4”
E3 PÁG. 306

4GG
MOTOR SUMERGIDO 4”
E1 PÁG. 308

4GX
MOTOR SUMERGIDO 4”
F1 PÁG. 310

6GF - 6GX NUEVOS MODELOS
MOTOR SUMERGIDO 6”
E4 - F2 PÁG. 312

6GF HEAVY DUTY NOVEDAD
MOTOR SUMERGIDO 6”
E4 PÁG. 314

TR6
MOTOR SUMERGIDO 6”
CW PÁG. 315

TR8
MOTOR SUMERGIDO 8”
CX PÁG. 317

TR10
MOTOR SUMERGIDO 10”
CY PÁG. 319

TR12
MOTOR SUMERGIDO 12”
CZ PÁG. 321

TR14
MOTOR SUMERGIDO 14”
F3 PÁG. 322

ACCESORIOS
PÁG. 323

TABLA DE SELECCIÓN

BOMBAS SUMERGIDAS

MODELO	P2 NOMINAL		m³/h	0,3	0,6	0,9	1,2	1,5	1,8	2,1	2,4	2,7
	kW	HP	l/min	5	10	15	20	25	30	35	40	45
MICRA 50	0,37	0,5	H (m)	45	41	38	35	31	27	21	14	6
MICRA 75	0,55	0,75		68	64	59	54	48	42	33	23	11
MICRA 100	0,75	1		90	84	78	72	65	56	44	30	14

MODELO	P2 NOMINAL		m³/h	0,4	0,6	0,9	1,2	1,5	1,8	2,1	2,4
	kW	HP	l/min	7	10	15	20	25	30	35	40
IDEA 75	0,55	0,75	H (m)	39	37	32	27,6	22,5	17,6	12,2	6,8
IDEA 100	0,75	1		52	48,3	41,4	34,6	28	21,2	14,4	7,3
IDEA 150	1	1,5		90	81	70	60	48	35	22	10

MODELO	P2 NOMINAL		m³/h	0	0,6	1,2	1,5	1,8	2,4	3	3,6	4,2	4,5	4,8	6	7,5	9	10,5	12
	kW	HP	l/min	0	10	20	25	30	40	50	60	70	75	80	100	125	150	175	200
DIVER 75	0,55	0,75	H (m)	39	35	33		30	26	22	18	14		9					
DIVER 100	0,75	1		55	50	45		41	35	30	25	18		11					
DIVER 150	1	1,5		80	72	67		60	52	45	35	26		16					
DIVER 200	1,5	2		101	96	90		85	70	60	47	35		21					
DIVER 100 HF	0,75	1		30			28			26			24		22	20	16	13	10
DIVER 150 HF	1	1,5		42			40			38			35		32	28	24	20	15
DIVER 200 HF	1,5	2		59			55			51			48		44	39	34	28	20

MODELO	P2 NOMINAL		m³/h	0	1,2	2,4	3,6	4,8	6	7,2
	kW	HP	l/min	0	20	40	60	80	100	120
PULSAR [DRY] 30/50	0,55	0,75	H (m)	42	38,2	33,8	24,8	13,5		
PULSAR [DRY] 40/50	0,75	1		56	51	45	33	18		
PULSAR [DRY] 50/50	1	1,36		72	65,5	58	43,6	24,5		
PULSAR [DRY] 65/50	1,2	1,6		86	78,5	70	52,8	29		
PULSAR [DRY] 30/80	0,75	1		47	45	42	36	30	21	12
PULSAR [DRY] 40/80	1	1,36		64	61	56,8	50	41,5	30,5	16,2
PULSAR [DRY] 50/80	1,2	1,6		77	73,2	68	60	50	37	19,6

MODELO	P2 NOMINAL		m³/h	0	0,9	1,8	2,7	3,6	4,5	5,4
	kW	HP	l/min	0	15	30	45	60	75	90
DIVER 6 - 600	0,35	0,50	H (m)	24	22	19,5	16,2	12,5	7,5	1,5
DIVER 6 - 700	0,65	0,88		36	32,6	28,5	23,6	17	9,5	1,8
DIVER 6 - 800	0,75	1		46	41	35,5	29,2	21,8	13,5	3,5

MODELO	P2 NOMINAL		m³/h	0	0,9	1,8	2,7	3,6	4,5	5,4
	kW	HP	l/min	0	15	30	45	60	75	90
AB DIVER 6 - 600	0,55	0,75	H (m)	24	22	19,5	16,2	12,5	7,5	1,5
AB DIVER 6 - 700	0,65	0,88		36	32,6	28,5	23,6	17	9,5	1,8
AB DIVER 6 - 800	0,75	1		46	41	35,5	29,2	21,8	13,5	3,5

MODELO	P2 NOMINAL		m³/h	0	0,9	1,8	2,7	3,6	4,5	5,1	5,4
	kW	HP	l/min	0	15	30	45	60	75	85	90
DIVERTRON 1000	0,65	0,88	H (m)	36	32,6	28,5	23,6	17	9,5	4,6	1,8
DIVERTRON 1200	0,75	1		46	41	35,5	29,2	21,8	13,5	7,8	3,5

MODELO	P2 NOMINAL		m³/h	0	0,7	1,2	1,8	2,4	3	3,6	4,2	4,8	5,4	6	6,3	6,6	7,3	7,5
	kW	HP	l/min	0	11	20	30	40	50	60	70	80	90	100	105	110	122	125
DTRON3 35/90	0,52	0,7	H (m)	37,0	35,9	35,0	33,0	30,0	26,7	22,7	18,5	13,4	7,6	0,6				
DTRON3 45/90	0,6	0,8		45,0	43,0	41,2	38,0	34,2	29,7	24,7	20,0	15,0	9,0	2,5	0,6			
DTRON3 35/120	0,6	0,8		38,0	37,6	36,3	34,0	31,5	28,9	26,0	23,2	20,0	16,3	12,0	9,8	7,5	2,2	0,7

DAB PUMPS se reserva el derecho de efectuar modificaciones sin la obligación de aviso previo.

TABLA DE SELECCIÓN

BOMBAS SUMERGIDAS

MODELO	P2 NOMINAL		m³/h	0	0,3	0,6	0,9	1,2	1,5	1,8	2,4	3,0	4,2	5,4	6,0	7,2	8,4	9,6	10,8	12,0	14,4	16,8	19,2	21,6
	kW	HP	l/min	0	5	10	15	20	25	30	40	50	70	90	100	120	140	160	180	200	240	280	320	360
S4 1/13	0,37	0,5		83	78	69	56	41	22															
S4 1/19	0,55	0,75		121	111	101	82	70	45															
S4 1/26	0,75	1		173	163	148	125	98	65															
S4 1/37	1,1	1,5		236	222	196	175	130	80															
S4 1/48	1,5	2		306	289	255	225	175	100															
S4 2/7	0,37	0,5		47		44	42	40	38	35	28	18												
S4 2/10	0,55	0,75		67		62	60	58	54	50	40	26												
S4 2/14	0,75	1		94		90	86	80	76	70	56	36												
S4 2/20	1,1	1,5		134		128	122	117	108	100	80	52												
S4 2/28	1,5	2		188		180	171	163	151	140	112	73												
S4 2/40	2,2	3		268		255	245	231	216	200	160	104												
S4 2/52	3	4		348		331	319	302	281	260	208	135												
S4 3/6	0,37	0,5		33				32	31	30	26	23	13											
S4 3/9	0,55	0,75		50				47	45	44	40	34	20											
S4 3/13	0,75	1		72				68	66	64	57	50	29											
S4 3/19	1,1	1,5		105				100	98	93	86	72	42											
S4 3/25	1,5	2		138				130	127	122	110	95	55											
S4 3/32	2,2	3		176				168	162	157	141	120	70											
S4 3/39	2,2	3		215				204	198	191	172	147	86											
S4 3/45	3	4		247				233	228	220	198	170	99											
S4 3/51	3	4		280				267	260	250	224	193	112											
S4 3/67	4	5,5		368				350	340	328	294	254	147											
S4 4/4	0,37	0,5		28						25	24	22	17	11										
S4 4/7	0,55	0,75		48						44	41	38	30	19										
S4 4/9	0,75	1		62						56	53	49	39	25										
S4 4/14	1,1	1,5		96						87	82	76	61	39										
S4 4/19	1,5	2		131						118	112	103	82	53										
S4 4/27	2,2	3		186						168	159	147	117	75										
S4 4/35	3	4		241						218	206	191	152	97										
S4 4/48	4	5,5		331						299	283	261	208	133										
S4 4/62	5,5	7,5		427						386	365	338	269	172										
S4 6/5	0,55	0,75	H (m)	30							28	26	24	21	19	15	10							
S4 6/7	0,75	1		42							38	37	33	29	27	21	14							
S4 6/10	1,1	1,5		60							55	52	47	42	38	30	20							
S4 6/14	1,5	2		84							78	75	66	59	53	42	28							
S4 6/21	2,2	3		126							116	110	99	88	80	63	42							
S4 6/29	3	4		174							160	152	137	122	110	87	58							
S4 6/38	4	5,5		228							209	200	179	160	144	114	76							
S4 6/52	5,5	7,5		312							285	274	244	218	198	156	104							
S4 6/61	7,5	10		366							334	322	287	256	232	183	122							
S4 8/5	0,75	1		30								30	28	27	26	24	21	16	11					
S4 8/7	1,1	1,5		42								41	39	38	37	34	29	23	16					
S4 8/9	1,5	2		54								52	50	49	48	44	37	29	20					
S4 8/15	2,2	3		90								86	83	81	79	73	62	48	33					
S4 8/21	3	4		130								125	120	117	112	103	86	68	47					
S4 8/27	4	5,5		162								155	151	146	144	132	111	87	60					
S4 8/35	5,5	7,5		210								202	195	192	187	171	144	113	78					
S4 8/38	5,5	7,5		228								219	211	207	203	186	156	122	84					
S4 8/47	7,5	10		280								270	261	255	251	230	193	151	104					
S4 8/50	7,5	10		298								288	278	273	267	244	206	161	111					
S4 12/6	1,1	1,5		30										29	28	25	24	23	21	18	11			
S4 12/9	1,5	2		46										42	40	38	36	34	31	28	17			
S4 12/13	2,2	3		66										61	59	55	52	49	44	38	23			
S4 12/18	3	4		91										84	82	76	72	68	60	52	31			
S4 12/24	4	5,5		122										112	110	101	96	91	81	70	46			
S4 12/34	5,5	7,5		172										158	156	144	136	129	115	101	65			
S4 12/44	7,5	10		215										192	188	175	165	156	140	124	81			
S4 16/8	1,5	2		37														31	29	26	22	18	13	7
S4 16/12	2,2	3		55														46	43	39	33	27	19	10
S4 16/16	3	4		73														61	57	52	44	36	25	13
S4 16/21	4	5,5		96														81	75	68	58	47	33	18
S4 16/29	5,5	7,5		133														111	104	94	80	65	46	24
S4 16/38	7,5	10		174														146	136	124	105	86	60	32

DAB PUMPS se reserva el derecho de efectuar modificaciones sin la obligación de aviso previo.

TABLA DE SELECCIÓN

BOMBAS SUMERGIDAS

MODELO	P2 NOMINAL		m³/h	0	2	4	6	8	10	12	14	16	17
	kW	HP	l/seg	0	0,6	1,1	1,7	2,2	2,8	3,3	3,9	4,4	4,7
SS6A 01	0,55	0,75		9	9	9	9	9	8	7	6	5	4
SS6A 02	1,1	1,5		19	19	19	18	17	16	15	13	10	9
SS6A 03	1,5	2,0		28	28	28	27	26	24	22	19	15	13
SS6A 04	2,2	3,0		37	37	37	36	35	32	29	25	20	18
SS6A 05	2,2	3,0		47	47	46	45	43	41	37	32	26	22
SS6A 06	2,2	3,0		56	56	56	54	52	49	44	38	31	27
SS6A 07	3,0	4,0		65	66	65	64	61	57	51	44	36	31
SS6A 08	4,0	5,5		75	75	74	73	70	65	59	51	41	36
SS6A 09	4,0	5,5		84	84	84	82	78	73	66	57	46	40
SS6A 10	4,0	5,5		93	94	93	91	87	81	73	63	51	44
SS6A 11	4,0	5,5		103	103	102	100	96	89	81	70	56	49
SS6A 12	5,5	7,5		112	112	112	109	104	97	88	76	61	53
SS6A 13	5,5	7,5		121	122	121	118	113	105	95	82	67	58
SS6A 14	5,5	7,5		131	131	130	127	122	114	103	89	72	62
SS6A 15	5,5	7,5		140	140	139	136	130	122	110	95	77	67
SS6A 16	7,5	10,0		149	150	149	145	139	130	117	101	82	71
SS6A 17	7,5	10,0		159	159	158	154	148	138	124	108	87	76
SS6A 18	7,5	10,0		168	169	167	163	156	146	132	114	92	80
SS6A 19	7,5	10,0		177	178	177	172	165	154	139	120	97	84
SS6A 20	7,5	10,0		187	187	186	182	174	162	146	127	102	89
SS6A 21	7,5	10,0		196	197	195	191	182	170	154	133	108	93
SS6A 22	9,2	12,5		205	206	204	200	191	178	161	139	113	98
SS6A 23	9,2	12,5		215	215	214	209	200	186	168	146	118	102
SS6A 24	9,2	12,5		224	225	223	218	209	195	176	152	123	107
SS6A 25	9,2	12,5		233	234	232	227	217	203	183	158	128	111
SS6A 26	9,2	12,5		243	244	242	236	226	211	190	165	133	116
SS6A 27	11,0	15,0		252	253	251	245	235	219	198	171	138	120
SS6A 28	11,0	15,0		261	262	260	254	243	227	205	177	143	124
SS6A 29	11,0	15,0		270	272	270	263	252	235	212	184	149	129
SS6A 30	11,0	15,0	H	280	281	279	272	261	243	220	190	154	133
SS6A 31	13,0	17,5	(m)	289	290	288	281	269	251	227	196	159	138
SS6A 32	13,0	17,5		298	300	297	290	278	259	234	202	164	142
SS6A 33	13,0	17,5		308	309	307	300	287	268	242	209	169	147
SS6A 34	13,0	17,5		317	318	316	309	295	276	249	215	174	151
SS6A 35	13,0	17,5		326	328	325	318	304	284	256	221	179	156
SS6A 36	13,0	17,5		336	337	335	327	313	292	264	228	184	160
SS6A 37	13,0	17,5		345	347	344	336	321	300	271	234	190	164
SS6A 38	15,0	20,0		354	356	353	345	330	308	278	240	195	169
SS6A 39	15,0	20,0		364	365	362	354	339	316	286	247	200	173
SS6A 40	15,0	20,0		373	375	372	363	348	324	293	253	205	178
SS6A 41	15,0	20,0		382	384	381	372	356	332	300	259	210	182
SS6A 42	18,5	25,0		392	393	390	381	365	341	308	266	215	187
SS6A 43	18,5	25,0		401	403	400	390	374	349	315	272	220	191
SS6A 44	18,5	25,0		410	412	409	399	382	357	322	278	225	196
SS6A 45	18,5	25,0		420	421	418	408	391	365	330	285	231	200
SS6A 46	18,5	25,0		429	431	428	418	400	373	337	291	236	204
SS6A 47	18,5	25,0		438	440	437	427	408	381	344	297	241	209
SS6A 48	18,5	25,0		448	450	446	436	417	389	352	304	246	213
SS6A 49	18,5	25,0		457	459	455	445	426	397	359	310	251	218
SS6A 50	22,0	30,0		466	468	465	454	434	405	366	316	256	222
SS6A 51	22,0	30,0		476	478	474	463	443	414	373	323	261	227
SS6A 52	22,0	30,0		485	487	483	472	452	422	381	329	266	231
SS6A 53	22,0	30,0		494	496	493	481	460	430	388	335	272	236
SS6A 54	22,0	30,0		504	506	502	490	469	438	395	342	277	240
SS6A 55	22,0	30,0		513	515	511	499	478	446	403	348	282	244
SS6A 56	22,0	30,0		522	524	520	508	487	454	410	354	287	249
SS6A 57	22,0	30,0		532	534	530	517	495	462	417	361	292	253
SS6A 58	22,0	30,0		541	543	539	526	504	470	425	367	297	258
SS6A 59	22,0	30,0		550	553	548	536	513	478	432	373	302	262
SS6A 60	22,0	30,0		560	562	558	545	521	486	439	380	307	267

DAB PUMPS se reserva el derecho de efectuar modificaciones sin la obligación de aviso previo.

TABLA DE SELECCIÓN

BOMBAS SUMERGIDAS

MODELO	P2 NOMINAL		m³/h	0	6	8	10	12	14	15	16	18	20
	kW	HP	l/seg	0	1,7	2,2	2,8	3,3	3,9	4,2	4,4	5	5,6
SS6B 01	0,75	1,0		11	11	11	10	10	9	9	9	8	6
SS6B 02	1,5	2,0		23	22	22	21	20	19	18	17	15	13
SS6B 03	2,2	3,0		34	33	33	31	30	28	27	26	23	19
SS6B 04	3,0	4,0		45	44	43	42	40	37	36	34	30	26
SS6B 05	3,0	4,0		56	55	54	52	50	47	45	43	38	32
SS6B 06	4,0	5,5		68	66	65	63	60	56	54	51	45	39
SS6B 07	4,0	5,5		79	77	76	73	70	65	63	60	53	45
SS6B 08	5,5	7,5		90	89	87	84	80	75	71	68	60	52
SS6B 09	5,5	7,5		102	100	98	94	90	84	80	77	68	58
SS6B 10	5,5	7,5		113	111	108	105	100	93	89	85	76	65
SS6B 11	7,5	10,0		124	122	119	115	110	102	98	94	83	71
SS6B 12	7,5	10,0		135	133	130	126	120	112	107	102	91	78
SS6B 13	7,5	10,0		147	144	141	136	130	121	116	111	98	84
SS6B 14	7,5	10,0		158	155	152	147	140	130	125	119	106	91
SS6B 15	9,3	12,5		169	166	163	157	150	140	134	128	113	97
SS6B 16	9,3	12,5		181	177	173	168	160	149	143	136	121	103
SS6B 17	9,3	12,5		192	188	184	178	170	158	152	145	128	110
SS6B 18	11,0	15,0		203	199	195	189	180	168	161	153	136	116
SS6B 19	11,0	15,0		214	210	206	199	190	177	170	162	143	123
SS6B 20	11,0	15,0		226	221	217	210	199	186	179	170	151	129
SS6B 21	13,0	17,5		237	232	228	220	209	196	188	179	159	136
SS6B 22	13,0	17,5		248	243	238	230	219	205	196	187	166	142
SS6B 23	13,0	17,5		260	254	249	241	229	214	205	196	174	149
SS6B 24	13,0	17,5		271	266	260	251	239	224	214	204	181	155
SS6B 25	15,0	20,0		282	277	271	262	249	233	223	213	189	162
SS6B 26	15,0	20,0		293	288	282	272	259	242	232	221	196	168
SS6B 27	15,0	20,0		305	299	293	283	269	252	241	230	204	175
SS6B 28	15,0	20,0		316	310	303	293	279	261	250	238	211	181
SS6B 29	18,5	25,0		327	321	314	304	289	270	259	247	219	188
SS6B 30	18,5	25,0	H	339	332	325	314	299	280	268	255	227	194
SS6B 31	18,5	25,0	(m)	350	343	336	325	309	289	277	264	234	200
SS6B 32	18,5	25,0		361	354	347	335	319	298	286	272	242	207
SS6B 33	18,5	25,0		372	365	358	346	329	307	295	281	249	213
SS6B 34	18,5	25,0		384	376	368	356	339	317	304	289	257	220
SS6B 35	22,0	30,0		395	387	379	367	349	326	313	298	264	226
SS6B 36	22,0	30,0		406	398	390	377	359	335	322	306	272	233
SS6B 37	22,0	30,0		418	409	401	388	369	345	330	315	279	239
SS6B 38	22,0	30,0		429	420	412	398	379	354	339	323	287	246
SS6B 39	22,0	30,0		440	432	423	409	389	363	348	332	294	252
SS6B 40	22,0	30,0		451	443	433	419	399	373	357	340	302	259
SS6B 41	22,0	30,0		463	454	444	430	409	382	366	349	310	265
SS6B 42	26	35,0		474	465	455	440	419	391	375	357	317	272
SS6B 43	26	35,0		485	476	466	450	429	401	384	366	325	278
SS6B 44	26	35,0		497	487	477	461	439	410	393	374	332	284
SS6B 45	26	35,0		508	498	488	471	449	419	402	383	340	291
SS6B 46	26	35,0		519	509	498	482	459	429	411	391	347	297
SS6B 47	26	35,0		531	520	509	492	469	438	420	400	355	304
SS6B 48	26	35,0		542	531	520	503	479	447	429	408	362	310
SS6B 49	30,0	40,0		553	542	531	513	489	457	438	417	370	317
SS6B 50	30,0	40,0		564	553	542	524	499	466	447	425	378	323
SS6B 51	30,0	40,0		576	564	553	534	509	475	456	434	385	330
SS6B 52	30,0	40,0		587	575	563	545	519	485	464	442	393	336
SS6B 53	30,0	40,0		598	586	574	555	529	494	473	451	400	343
SS6B 54	30,0	40,0		610	597	585	566	539	503	482	459	408	349
SS6B 55	30,0	40,0		621	609	596	576	549	512	491	468	415	356
SS6B 56	30,0	40,0		632	620	607	587	559	522	500	476	423	362
SS6B 57	37,0	50,0		643	631	618	597	569	531	509	485	430	369
SS6B 58	37,0	50,0		655	642	628	608	578	540	518	493	438	375
SS6B 59	37,0	50,0		666	653	639	618	588	550	527	502	446	381
SS6B 60	37,0	50,0		677	664	650	629	598	559	536	510	453	388

DAB PUMPS se reserva el derecho de efectuar modificaciones sin la obligación de aviso previo.

TABLA DE SELECCIÓN

BOMBAS SUMERGIDAS

MODELO	P2 NOMINAL		m³/h	0	6	10	14	18	22	26	30	34	38
	kW	HP	l/seg	0	1,7	2,8	3,9	5	6,1	7,2	8,3	9,4	10,6
SS6C 01	1,1	1,5		12	11	11	11	10	9	8	7	6	5
SS6C 02	2,2	3		12	11	11	11	10	9	8	7	6	5
SS6C 03	3	4		35	34	33	32	30	28	25	22	19	15
SS6C 04	4	5,5		47	46	44	43	40	37	34	30	25	20
SS6C 05	5,5	7,5		59	57	55	53	50	47	42	37	32	25
SS6C 06	5,5	7,5		70	69	67	64	60	56	51	45	38	30
SS6C 07	7,5	10		82	80	78	74	70	65	59	52	44	35
SS6C 08	7,5	10		94	92	89	85	80	75	68	60	51	40
SS6C 09	9,2	12,5		105	103	100	96	90	84	76	67	57	45
SS6C 10	9,2	12,5		117	114	111	106	100	93	85	75	63	50
SS6C 11	9,2	12,5		129	126	122	117	110	103	93	82	70	55
SS6C 12	11	15		141	137	133	128	120	112	102	90	76	60
SS6C 13	11	15		152	149	144	138	131	121	110	97	82	65
SS6C 14	13	17,5		164	160	155	149	141	131	119	105	89	70
SS6C 15	13	17,5		176	172	166	159	151	140	127	112	95	75
SS6C 16	15	20		187	183	178	170	161	149	136	120	101	80
SS6C 17	15	20		199	195	189	181	171	159	144	127	108	85
SS6C 18	18,5	25		211	206	200	191	181	168	153	135	114	90
SS6C 19	18,5	25		223	217	211	202	191	177	161	142	121	95
SS6C 20	18,5	25		234	229	222	213	201	186	170	150	127	100
SS6C 21	18,5	25		246	240	233	223	211	196	178	157	133	105
SS6C 22	22	30		258	252	244	234	221	205	187	165	140	110
SS6C 23	22	30		269	263	255	244	231	214	195	172	146	115
SS6C 24	22	30		281	275	266	255	241	224	203	180	152	120
SS6C 25	22	30		293	286	277	266	251	233	212	187	159	125
SS6C 26	22	30		305	298	289	276	261	242	220	195	165	130
SS6C 27	26	35	H	316	309	300	287	271	252	229	202	171	136
SS6C 28	26	35	(m)	328	320	311	298	281	261	237	210	178	141
SS6C 29	26	35		340	332	322	308	291	270	246	217	184	146
SS6C 30	26	35		351	343	333	319	301	280	254	225	190	151
SS6C 31	30	40		363	355	344	330	311	289	263	232	197	156
SS6C 32	30	40		375	366	355	340	321	298	271	240	203	161
SS6C 33	30	40		387	378	366	351	331	308	280	247	209	166
SS6C 34	30	40		398	389	377	361	341	317	288	255	216	171
SS6C 35	30	40		410	401	388	372	351	326	297	262	222	176
SS6C 36	30	40		422	412	400	383	361	336	305	270	228	181
SS6C 37	30	40		433	423	411	393	371	345	314	277	235	186
SS6C 38	30	40		445	435	422	404	381	354	322	285	241	191
SS6C 39	37	50		457	446	433	415	392	364	331	292	247	196
SS6C 40	37	50		469	458	444	425	402	373	339	300	254	201
SS6C 41	37	50		480	469	455	436	412	382	348	307	260	206
SS6C 42	37	50		492	481	466	446	422	392	356	315	266	211
SS6C 43	45	60		504	492	477	457	432	401	365	322	273	216
SS6C 44	45	60		515	504	488	468	442	410	373	330	279	221
SS6C 45	45	60		527	515	499	478	452	420	381	337	285	226
SS6C 46	45	60		539	526	511	489	462	429	390	344	292	231
SS6C 47	45	60		551	538	522	500	472	438	398	352	298	236
SS6C 48	45	60		562	549	533	510	482	448	407	359	304	241
SS6C 49	45	60		574	561	544	521	492	457	415	367	311	246
SS6C 50	45	60		586	572	555	532	502	466	424	374	317	251
SS6C 51	45	60		597	584	566	542	512	476	432	382	323	256
SS6C 52	55	75		609	595	577	553	522	485	441	389	330	261
SS6C 53	55	75		621	607	588	563	532	494	449	397	336	266
SS6C 54	55	75		633	618	599	574	542	503	458	404	342	271

DAB PUMPS se reserva el derecho de efectuar modificaciones sin la obligación de aviso previo.

TABLA DE SELECCIÓN

BOMBAS SUMERGIDAS

MODELO	P2 NOMINAL		m³/h	0	20	25	30	35	40	45	50	55	60
	kW	HP	l/seg	0	5,6	6,9	8,3	9,7	11,1	12,5	13,9	15,3	16,7
SS6D 01	2,2	3,0		14	13	12	11	10	10	9	8	7	5
SS6D 02	4,0	5,5		28	25	24	22	21	19	18	16	14	10
SS6D 03	5,5	7,5		42	38	36	33	31	29	26	24	20	16
SS6D 04	7,5	10,0		56	50	47	44	41	38	35	32	27	21
SS6D 05	7,5	10,0		70	63	59	56	52	48	44	39	34	26
SS6D 06	9,2	12,5		84	75	71	67	62	57	53	47	41	31
SS6D 07	11,0	15,0		98	88	83	78	72	67	61	55	47	36
SS6D 08	13,0	17,5		112	101	95	89	83	77	70	63	54	42
SS6D 09	15,0	20,0		126	113	107	100	93	86	79	71	61	47
SS6D 10	18,5	25,0		140	126	119	111	103	96	88	79	68	52
SS6D 11	18,5	25,0		154	138	130	122	114	105	97	87	74	57
SS6D 12	22,0	30,0		168	151	142	133	124	115	105	95	81	62
SS6D 13	22,0	30,0		182	163	154	144	134	125	114	102	88	68
SS6D 14	22,0	30,0		196	176	166	155	145	134	123	110	95	73
SS6D 15	26	35,0		210	188	178	167	155	144	132	118	101	78
SS6D 16	26	35,0		224	201	190	178	165	153	141	126	108	83
SS6D 17	30,0	40,0	H (m)	238	214	202	189	176	163	149	134	115	88
SS6D 18	30,0	40,0		252	226	213	200	186	172	158	142	122	93
SS6D 19	37,0	50,0		266	239	225	211	197	182	167	150	128	99
SS6D 20	37,0	50,0		280	251	237	222	207	192	176	158	135	104
SS6D 21	37,0	50,0		294	264	249	233	217	201	184	166	142	109
SS6D 22	37,0	50,0		308	276	261	244	228	211	193	173	149	114
SS6D 23	37,0	50,0		322	289	273	255	238	220	202	181	155	119
SS6D 24	45,0	60,0		336	302	285	267	248	230	211	189	162	125
SS6D 25	45,0	60,0		350	314	296	278	259	239	220	197	169	130
SS6D 26	45,0	60,0		364	327	308	289	269	249	228	205	176	135
SS6D 27	45,0	60,0		378	339	320	300	279	259	237	213	182	140
SS6D 28	45,0	60,0		392	352	332	311	290	268	246	221	189	145
SS6D 29	45,0	60,0		406	364	344	322	300	278	255	229	196	151
SS6D 30	45,0	60,0		420	377	356	333	310	287	264	237	203	156
SS6D 31	55,0	75,0		434	390	368	344	321	297	272	244	209	161
SS6D 32	55,0	75,0		448	402	379	355	331	307	281	252	216	166
SS6D 33	55,0	75,0		462	415	391	366	341	316	290	260	223	171

MODELO	P2 NOMINAL		m³/h	0	20	40	45	50	55	60	65	70	75
	kW	HP	l/seg	0	5,6	11,1	12,5	13,9	15,3	16,7	18,1	19,4	20,8
SS6E 01	2,2	3,0		15	13	10	10	9	9	8	8	7	6
SS6E 02	4,0	5,5		30	26	21	20	19	18	17	15	14	11
SS6E 03	5,5	7,5		45	38	31	30	28	27	25	23	20	17
SS6E 04	7,5	10,0		60	51	42	40	38	36	33	31	27	23
SS6E 05	9,2	12,5		75	64	52	50	47	45	42	38	34	28
SS6E 06	11,0	15,0		90	77	62	59	57	54	50	46	41	34
SS6E 07	13,0	17,5		105	90	73	69	66	63	59	54	48	40
SS6E 08	15,0	20,0		120	103	83	79	75	71	67	61	54	45
SS6E 09	18,5	25,0		135	115	94	89	85	80	75	69	61	51
SS6E 10	18,5	25,0		150	128	104	99	94	89	84	77	68	56
SS6E 11	22,0	30,0		165	141	115	109	104	98	92	85	75	62
SS6E 12	22,0	30,0		180	154	125	119	113	107	100	92	82	68
SS6E 13	26,0	35,0		195	167	135	129	123	116	109	100	88	73
SS6E 14	26,0	35,0		210	180	146	139	132	125	117	108	95	79
SS6E 15	30,0	40,0	H (m)	225	192	156	149	141	134	126	115	102	85
SS6E 16	30,0	40,0		240	205	167	159	151	143	134	123	109	90
SS6E 17	30,0	40,0		255	218	177	169	160	152	142	131	116	96
SS6E 18	37,0	50,0		270	231	187	178	170	161	151	138	122	102
SS6E 19	37,0	50,0		285	244	198	188	179	170	159	146	129	107
SS6E 20	37,0	50,0		300	257	208	198	189	179	167	154	136	113
SS6E 21	37,0	50,0		315	269	219	208	198	188	176	161	143	119
SS6E 22	45,0	60,0		330	282	229	218	207	197	184	169	150	124
SS6E 23	45,0	60,0		345	295	239	228	217	205	193	177	157	130
SS6E 24	45,0	60,0		360	308	250	238	226	214	201	184	163	135
SS6E 25	55,0	75,0		375	321	260	248	236	223	209	192	170	141
SS6E 26	55,0	75,0		390	334	271	258	245	232	218	200	177	147
SS6E 27	55,0	75,0		405	346	281	268	255	241	226	208	184	152
SS6E 28	55,0	75,0		420	359	292	278	264	250	234	215	191	158
SS6E 29	55,0	75,0		435	372	302	287	273	259	243	223	197	164
SS6E 30	55,0	75,0		450	385	312	297	283	268	251	231	204	169

DAB PUMPS se reserva el derecho de efectuar modificaciones sin la obligación de aviso previo.

TABLA DE SELECCIÓN

BOMBAS SUMERGIDAS

MODELO	P2 NOMINAL		m³/h	0	20	30	40	50	60	70	80	90	100
	kW	HP	l/seg	0	5,6	8,3	11,1	13,9	16,7	19,4	22,2	25	27,8
SS7A 01	4	5,5		19	19	18	17	16	15	14	12	11	8
SS7A 02	7,5	10		38	37	36	34	32	30	28	25	21	17
SS7A 03	11	15		58	56	54	51	49	45	42	37	32	25
SS7A 04	15	20		77	74	72	69	65	61	56	50	42	33
SS7A 05	18,5	25		96	93	90	86	81	76	69	62	53	41
SS7A 06	22	30		115	111	108	103	97	91	83	74	63	50
SS7A 07	26	35		135	130	126	120	114	106	97	87	74	58
SS7A 08	30	40		154	149	144	137	130	121	111	99	84	66
SS7A 09	37	50		173	167	161	154	146	136	125	111	95	75
SS7A 10	37	50		192	186	179	172	162	152	139	124	105	83
SS7A 11	45	60	H	211	204	197	189	179	167	153	136	116	91
SS7A 12	45	60	(m)	231	223	215	206	195	182	167	149	127	99
SS7A 13	55	75		250	241	233	223	211	197	181	161	137	108
SS7A 14	55	75		269	260	251	240	227	212	195	173	148	116
SS7A 15	55	75		288	278	269	257	244	227	208	186	158	124
SS7A 16	63	85		307	297	287	275	260	243	222	198	169	133
SS7A 17	75	100		327	316	305	292	276	258	236	210	179	141
SS7A 18	75	100		346	334	323	309	292	273	250	223	190	149
SS7A 19	75	100		365	353	341	326	309	288	264	235	200	158
SS7A 20	75	100		384	371	359	343	325	303	278	248	211	166
SS7A 21	75	100		404	390	377	360	341	318	292	260	221	174
SS7A 22	92	125		423	408	395	378	357	334	306	272	232	182

MODELO	P2 NOMINAL		m³/h	0	20	40	50	60	70	80	90	100	115
	kW	HP	l/seg	0	5,6	11,1	13,9	16,7	19,4	22,2	25	27,8	31,9
SS7B 01	5,5	7,5		21	21	20	20	19	18	17	16	14	11
SS7B 02	11	15		43	43	41	39	38	36	34	32	28	21
SS7B 03	15	20		64	64	61	59	56	54	51	47	43	32
SS7B 04	22	30		85	86	81	78	75	72	68	63	57	43
SS7B 05	30	40		106	107	101	98	94	90	85	79	71	54
SS7B 06	37	50		128	128	122	117	113	108	102	95	85	64
SS7B 07	37	50		149	150	142	137	132	126	119	111	100	75
SS7B 08	45	60		170	171	162	156	150	144	136	126	114	86
SS7B 09	45	60		192	193	183	176	169	162	153	142	128	96
SS7B 10	55	75	H	213	214	203	196	188	180	170	158	142	107
SS7B 11	63	85	(m)	234	235	223	215	207	197	187	174	157	118
SS7B 12	75	100		256	257	243	235	225	215	204	190	171	128
SS7B 13	75	100		277	278	264	254	244	233	221	206	185	139
SS7B 14	75	100		298	300	284	274	263	251	238	221	199	150
SS7B 15	92	125		319	321	304	293	282	269	255	237	214	161
SS7B 16	92	125		341	342	325	313	301	287	272	253	228	171
SS7B 17	92	125		362	364	345	332	319	305	289	269	242	182
SS7B 18	110	150		383	385	365	352	338	323	306	285	256	193
SS7B 19	110	150		405	407	385	372	357	341	323	300	271	203
SS7B 20	110	150		426	428	406	391	376	359	340	316	285	214

DAB PUMPS se reserva el derecho de efectuar modificaciones sin la obligación de aviso previo.

TABLA DE SELECCIÓN

BOMBAS SUMERGIDAS

MODELO	P2 NOMINAL		m³/h	0	30	70	80	90	100	110	120	130	140
	kW	HP	l/seg	0	8,3	19,4	22,2	25	27,8	30,6	33,3	36,1	38,9
SS8A 01	7,5	10		28	26	23	22	21	20	18	16	15	12
SS8A 02	15	20		56	52	46	44	42	39	36	33	29	24
SS8A 03	22	30		83	78	69	66	63	59	54	49	44	37
SS8A 04	30	40		111	104	91	88	83	78	73	66	58	49
SS8A 05	37	50		139	129	114	110	104	98	91	82	73	61
SS8A 06	45	60		167	155	137	131	125	118	109	99	87	73
SS8A 07	55	75		194	181	160	153	146	137	127	115	102	86
SS8A 08	63	85		222	207	183	175	167	157	145	132	116	98
SS8A 09	75	100		250	233	206	197	188	176	163	148	131	110
SS8A 10	75	100	H	278	259	229	219	208	196	182	165	145	122
SS8A 11	92	125	(m)	305	285	252	241	229	216	200	181	160	135
SS8A 12	92	125		333	311	274	263	250	235	218	198	174	147
SS8A 13	92	125		361	337	297	285	271	255	236	214	189	159
SS8A 14	110	150		389	362	320	307	292	274	254	231	203	171
SS8A 15	110	150		416	388	343	329	313	294	272	247	218	184
SS8A 16	132	180		444	414	366	351	333	313	290	264	232	196
SS8A 17	132	180		472	440	389	373	354	333	309	280	247	208
SS8A 18	132	180		500	466	412	394	375	353	327	297	262	220
SS8A 19	147	200		527	492	435	416	396	372	345	313	276	233
SS8A 20	147	200		555	518	457	438	417	392	363	330	291	245

MODELO	P2 NOMINAL		m³/h	0	40	70	90	120	130	140	150	160	170
	kW	HP	l/seg	0	11,1	19,4	25	33,3	36,1	38,9	41,7	44,4	47,2
SS8B 01.B1	9,2	12,5		27	25	23	22	19	18	17	16	14	12
SS8B 01	11	15		33	31	28	27	24	23	21	19	17	14
SS8B 02.B2	18,5	25		54	50	46	44	39	37	34	32	28	24
SS8B 02	22	30		65	61	57	53	48	45	42	38	34	29
SS8B 03.B3	30	40		80	75	70	66	58	55	52	47	42	35
SS8B 03	37	50		98	92	85	80	71	68	63	58	51	43
SS8B 04	45	60		131	122	113	107	95	90	84	77	68	58
SS8B 05.B3	55	75		146	136	126	119	106	100	94	86	76	64
SS8B 05	55	75	H	163	153	142	134	119	113	105	96	85	72
SS8B 06	75	100	(m)	196	183	170	160	143	135	126	115	102	87
SS8B 07	75	100		228	214	198	187	166	158	147	135	119	101
SS8B 08	92	125		261	245	227	214	190	180	168	154	136	115
SS8B 09	110	150		294	275	255	240	214	203	189	173	153	130
SS8B 10	110	150		326	306	283	267	238	225	210	192	171	144
SS8B 11	132	180		359	336	312	294	261	248	231	211	188	159
SS8B 12	132	180		392	367	340	320	285	270	252	231	205	173
SS8B 13	147	200		424	397	368	347	309	293	273	250	222	187

DAB PUMPS se reserva el derecho de efectuar modificaciones sin la obligación de aviso previo.

TABLA DE SELECCIÓN

BOMBAS SUMERGIDAS

MODELO	P2 NOMINAL		m³/h	0	50	70	90	110	130	150	170	190	210
	kW	HP	l/seg	0	13,9	19,4	25	30,6	36,1	41,7	47,2	52,8	58,3
SS8C 01.B1	9,2	12,5	H (m)	24	22	21	20	18	17	16	14	12	9
SS8C 01	11	15		30	28	26	24	23	22	20	18	15	11
SS8C 02.B2	18,5	25		48	44	42	39	37	34	32	28	23	17
SS8C 02	22	30		60	55	52	49	46	43	40	35	29	22
SS8C 03.B2	30	40		78	72	68	64	60	56	52	46	38	28
SS8C 03	37	50		90	83	78	73	69	65	60	53	44	32
SS8C 04	45	60		120	111	104	98	92	86	80	71	58	43
SS8C 05	55	75		150	139	130	122	115	108	99	88	73	54
SS8C 06.B3	63	85		162	150	141	132	124	116	107	95	79	58
SS8C 06	75	100		180	166	156	147	138	129	119	106	88	65
SS8C 07.B3	75	100		192	177	167	156	147	138	127	113	94	69
SS8C 07	92	125		210	194	182	171	161	151	139	124	102	76
SS8C 08	92	125		240	222	208	195	184	172	159	141	117	87
SS8C 09	110	150		270	249	234	220	207	194	179	159	132	97
SS8C 10	110	150		300	277	260	244	230	215	199	176	146	108
SS8C 11	132	180		330	305	286	269	253	237	219	194	161	119
SS8C 12	147	200		360	333	312	293	276	259	239	212	175	130
SS8C 13	147	200		390	360	338	318	299	280	258	229	190	141
SS8C 14	170	230		420	388	364	342	322	302	278	247	205	152
SS8C 15	190	260		450	416	390	366	345	323	298	265	219	162
SS8C 16	190	260		480	443	416	391	368	345	318	282	234	173

MODELO	P2 NOMINAL		m³/h	0	50	100	140	180	200	220	240	260	290
	kW	HP	l/seg	0	13,9	27,8	38,9	50	55,6	61,1	66,7	72,2	80,6
SS10A 01.B1	15	20	H (m)	29	27	25	22	20	19	18	16	15	11
SS10A 01	18,5	25		39	36	33	30	27	25	24	22	19	15
SS10A 02.B2	30	40		58	54	49	44	40	37	35	32	29	22
SS10A 02	37	50		77	72	66	59	53	50	47	44	39	30
SS10A 03.B3	45	60		87	81	74	66	59	56	53	49	44	34
SS10A 03.B1	55	75		106	99	91	81	73	69	65	60	53	41
SS10A 03	63	85		116	108	99	89	80	75	71	65	58	45
SS10A 04.B2	75	100		135	126	115	103	93	88	82	76	68	53
SS10A 04	75	100		155	145	132	119	106	100	94	87	78	60
SS10A 05	92	125		194	181	165	148	133	125	118	109	97	75
SS10A 06	110	150		232	217	198	178	159	151	141	131	117	91
SS10A 07	132	180		271	253	231	207	186	176	165	152	136	106
SS10A 08	147	200		310	289	264	237	212	201	189	174	156	121
SS10A 09	170	230		349	325	298	267	239	226	212	196	175	136
SS10A 10	190	260		387	362	331	296	265	251	236	218	195	151

DAB PUMPS se reserva el derecho de efectuar modificaciones sin la obligación de aviso previo.

MICRA

BOMBA SUMERGIDA MULTICELULAR 3”

CB*

* Necesario para la versión monofásica

Electrobombas sumergidas para pozos de 3” o superior. Estas unidades se utilizan en una amplia gama de aplicaciones para la elevación y distribución de agua en sistemas domésticos e industriales, llenado de depósitos a presión, sistemas de riego y presurización.
Tipo centrífuga multicelular. Bomba y motor acoplados directamente con acoplamiento rígido.
Rodetes y anillos de empuje de Noryl y difusores de poliacetal autolubricante. Camisa de la bomba, eje y acoplamiento, filtro y recubrimiento del cable de acero inoxidable. Soporte de base y cabeza de latón con válvula de retención incorporada en la cabeza.
Motor eléctrico sumergido asincrónico bipolar, construido completamente en acero inoxidable AISI 304 con soportes de latón.
Estator sumergido en resina termoendurecible aislante con alta capacidad de disipación de calor y encapsulado en una carcasa hermética de acero inoxidable.
Protector térmico con rearme automático incluido en el motor.
*Panel de control CB bajo pedido para la versión monofásica (se debe pedir por separado).

Líquido bombeado limpio, sin sustancias sólidas ni abrasivas, no viscoso, químicamente neutro, con características similares al agua.
Rango de temperatura del líquido de 0° C a + 35° C
Cantidad máxima de arena admitida 40 g/m^3
Clase de protección IP 68
Aislamiento térmico clase F
N° máx. de arranques 20/h
Cable de alimentación
MICRA 50 - 1 m.
MICRA 75 - 1,2 m.
MICRA 100 - 1,4 m.

Disponible bajo pedido KIT preparado para la instalación de la bomba monofásica con 15 m de cable y cuadro de control de doble condensador.

ACCESORIOS PÁG. 323

MODELO	CÓDIGO	PRECIO €	DATOS ELÉCTRICOS							DATOS HIDRÁULICOS (n ~ 2800 1/min)									
			ALIMENTACIÓN 50 Hz	P1 MÁX kW	P2 NOMINAL kW	P2 NOMINAL HP	In A	CONDENSADOR µF	CONDENSADOR Vc	m^3/h	0,3	0,6	0,9	1,2	1,5	1,8	2,1	2,4	2,7
										l/min	5	10	15	20	25	30	35	40	45
MICRA 50 M	0090114	**838**	1x230 V ~	0,65	0,37	0,5	3,3	12	450	H (m)	45	41	38	35	31	27	21	14	6
MICRA 75 M	0090418	**883**	1x230 V ~	0,95	0,55	0,75	5,1	16	450		68	64	59	54	48	42	33	23	11
MICRA 100 M	0090817	**1.014**	1x230 V ~	1,2	0,75	1	6,1	20	450		90	84	78	72	65	56	44	30	14
MICRA 75 T	0090618	**883**	3x400 V ~	0,9	0,55	0,75	1,9	-	-		68	64	59	54	48	42	33	23	11
MICRA 100 T	0090944	**1.014**	3x400 V ~	1,15	0,75	1	2,4	-	-		90	84	78	72	65	56	44	30	14
MICRA 50 M + 15 mt. Cable + Control Box (CBS 05)*	0090116	**964**	1x230 V ~	0,65	0,37	0,5	3,3	12	450		45	41	38	35	31	27	21	14	6
MICRA 75 M + 15 mt. Cable + Control Box (CBS 06)*	0090419	**1.009**	1x230 V ~	0,95	0,55	0,75	5,1	16	450		68	64	59	54	48	42	33	23	11
MICRA 100 M + 15 mt. Cable + Control Box (CBS 07)*	0090818	**1.144**	1x230 V ~	1,2	0,75	1	6,1	20	450		90	84	78	72	65	56	44	30	14

* Cuadro de control con doble condensador para optimizar el par de arranque

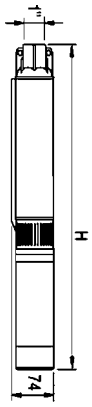

MODELO	Ø	H	DNM	DIMENSIONES EMBALAJE Ø	DIMENSIONES EMBALAJE H	PESO KG
MICRA 50	74	930	1"	86	1150	9
MICRA 75	74	1145	1"	86	1350	10,2
MICRA 100	74	1390	1"	86	1600	13,6

DAB PUMPS se reserva el derecho de efectuar modificaciones sin la obligación de aviso previo.

IDEA - 4”

BOMBA SUMERGIDA PERIFÉRICA 4”

MONOFÁSICA

TRIFÁSICA

Bomba sumergida de 4” periférica monoturbina (IDEA 75 - 100), o biturbina (IDEA 150) para pozos de 4” o superior, capaz de desarrollar elevadas alturas de elevación con potencias limitadas.
Cuerpo de la bomba y soporte del motor de fundición con **revestimiento en cataforesis.**
Rodete de latón, eje de la bomba y filtro de acero inoxidable.
Motor sumergible asincrónico bipolar, fabricado completamente de acero inoxidable, hermético y refrigerado desde el exterior por el líquido bombeado. Estator encapsulado en una cubierta hermética de acero inoxidable AISI 304. Cierre mecánico de grafito/alúmina y junta de reborde en el lado del motor.
Protección termo amperimétrica y condensador incorporados en la versión monofásica.
Protección para la versión trifásica a cargo del usuario.

Grado de protección del motor IP 68.
Clase de aislamiento F.
Rango de temperatura del líquido de 0° C a +35° C.
N° arranques por hora máx. 20/h.
Inmersión máxima 20 m.
Instalación en pozos de 4” o superior, estanques y depósitos, en posición vertical.
Líquido bombeado limpio, sin sustancias sólidas ni abrasivas, químicamente neutro y con características similares al agua.

Se suministra de serie con cable de alimentación H07RN-F de 15 metros de longitud y cuerda de nylon de 15 m de longitud.

ACCESORIOS PÁG. 323

MODELO	CÓDIGO	PRECIO €	DATOS ELÉCTRICOS							DATOS HIDRÁULICOS (n ≃ 2800 1/min)								
			ALIMENT. 50 Hz	P1 MAX kW	P2 NOMINAL		In A	CONDENSADOR		m³/h	0,4	0,6	0,9	1,2	1,5	1,8	2,1	2,4
					kW	HP		µF	Vc	l/min	7	10	15	20	25	30	35	40
IDEA 75 M	60122482	**413**	1x230 V ~	0,8	0,55	0,75	4	16	450	H (m)	39	37	32	27,6	22,5	17,6	12,2	6,8
IDEA 100 M	60122483	**473**	1x230 V ~	1,1	0,75	1	4,7	20	450		52	48,3	41,4	34,6	28	21,2	14,4	7,3
IDEA 150 M	60133713	**609**	1x230 V ~	2,2	1	1,5	10,5	35	450		90	81	70	60	48	35	22	10
IDEA 75 T	60122353	**396**	3x400 V ~	0,65	0,55	0,75	1,5	–	–		39	37	32	27,6	22,5	17,6	12,2	6,8
IDEA 100 T	60122354	**455**	3x400 V ~	1,1	0,75	1	2,3	–	–		52	48,3	41,4	34,6	28	21,2	14,4	7,3
IDEA 150 T	60140605	**582**	3x400 V ~	2,5	1	1,5	4,3	–	–		90	81	70	60	48	35	22	10

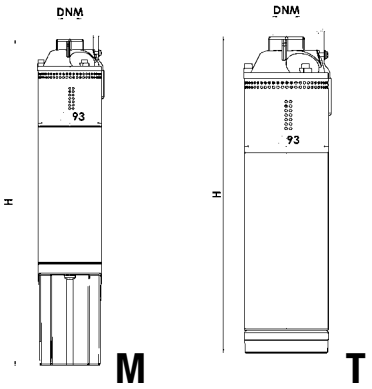

MODELO	Ø	H	DIMENSIONES EMBALAJE			DNM GAS	PESO Kg
			L/A	L/B	H		
IDEA 75 M	93	482	630	265	125	1”	10,5
IDEA 100 M	93	512	630	265	125	1”	12
IDEA 150 M	93	602	630	265	125	1”	15
IDEA 75 T	93	353	420	310	118	1”	10,2
IDEA 100 T	93	383	420	310	118	1”	11,7
IDEA 150 T	93	475	630	265	125	1”	14,6

DAB PUMPS se reserva el derecho de efectuar modificaciones sin la obligación de aviso previo.

DIVER - DIVER HF

BOMBA SUMERGIDA MULTICELULAR 5”

Las electrobombas DIVER se utilizan en sistemas de elevación de aguas limpias de pozos, estanques de captación o cisternas, aljibes o cursos de agua, y son idóneas para la distribución de agua a presión en instalaciones domésticas, pequeña agricultura, riego por aspersión de jardines y huertas. La bomba, muy silenciosa, utilizada dentro de pozos o estanques, evita todos los problemas asociados a la aspiración y al descebamiento.
Bomba multicelular monoblock sumergida con la parte hidráulica debajo del motor, cuya refrigeración está asegurada por el líquido bombeado. Rodetes y difusores de Noryl reforzados con fibra de vidrio con anillo de fricción antidesgaste de acero inoxidable. Camisa exterior, camisa del estator, cabeza superior con manguito y anillo de cierre de acero AISI 304. Soportes de latón. Extensión del eje rotor de AISI 304. Junta de reborde en el lado del motor y cierre mecánico de carburo de silicio/carburo de silicio del lado de la bomba.
Motor sumergible asincrónico bipolar, fabricado completamente de acero inoxidable, hermético. Estator encapsulado de AISI 304L.
Rotor en jaula de ardilla montado sobre cojinetes de bola sobradamente dimensionados para garantizar un funcionamiento silencioso, fiable y duradero. Protección a cargo del usuario.
Disponible versión automática con flotador (MA)
(1) Bajo pedido CONTROL BOX para la versión monofásica.

Grado de protección IP 68.
Clase de aislamiento F.
Tensión de alimentación de serie
Monofásica 230 V / 50 Hz
Trifásica 230 y 400 V / 50 Hz
Profundidad máxima de inmersión 20 metros.
Cable de alimentación
H07RN-F desmontable, de 10 metros de longitud.

ACCESORIOS PÁG. 323

DIVER

CONDENSADOR INCLUIDO

MODELO	ALIMENT. 50Hz	CÓDIGO	PRECIO €	DATOS ELÉCTRICOS						DATOS HIDRÁULICOS (n ≃ 2800 1/min)									
				P1 kW	P2 NOMINAL kW	P2 NOMINAL HP	In A	CONDENSADOR µF	CONDENSADOR Vc	m³/h	0	0,6	1,2	1,8	2,4	3	3,6	4,2	4,8
										l/min	0	10	20	30	40	50	60	70	80
DIVER 75 M-A	1x230 V~	60128915	**535**	0,85	0,55	0,75	4,6	16	450		39	35	33	30	26	22	18	14	9
DIVER 100 M-A	1x230 V~	60128917	**563**	1,1	0,75	1	5,9	20	450		55	50	45	41	35	30	25	18	11
DIVER 150 M-A	1x230 V~	60128919	**650**	1,6	1	1,5	7,8	30	450		80	72	67	60	52	45	35	26	16
DIVER 200 M-A	1x230 V~	60128921	**708**	2,3	1,5	2	10,7	35	450		101	96	90	85	70	60	47	35	21
DIVER 75 M-NA	1x230 V~	60128916	**509**	0,85	0,55	0,75	4,6	16	450		39	35	33	30	26	22	18	14	9
DIVER 100 M-NA	1x230 V~	60128918	**536**	1,1	0,75	1	5,9	20	450		55	50	45	41	35	30	25	18	11
DIVER 150 M-NA	1x230 V~	60128920	**624**	1,6	1	1,5	7,8	30	450		80	72	67	60	52	45	35	26	16
DIVER 200 M-NA	1x230 V~	60128923	**680**	2,3	1,5	2	10,7	35	450		101	96	90	85	70	60	47	35	21
DIVER 75 T-NA	3x230 V~	60121656	**509**	0,8	0,55	0,75	2,9	-	-	H (m)	39	35	33	30	26	22	18	14	9
DIVER 100 T-NA	3x230 V~	60121659	**536**	1,2	0,75	1	4,2	-	-		55	50	45	41	35	30	25	18	11
DIVER 150 T-NA	3x230 V~	60121662	**624**	1,55	1	1,5	5,7	-	-		80	72	67	60	52	45	35	26	16
DIVER 200 T-NA	3x230 V~	60121476	**680**	2,15	1,5	2	8,5	-	-		101	96	90	85	70	60	47	35	21
DIVER 75 T-NA	3x400 V~	60121657	**509**	0,8	0,55	0,75	1,7	-	-		39	35	33	30	26	22	18	14	9
DIVER 100 T-NA	3x400 V~	60121660	**536**	1,2	0,75	1	2,4	-	-		55	50	45	41	35	30	25	18	11
DIVER 150 T-NA	3x400 V~	60121663	**624**	1,55	1	1,5	3,3	-	-		80	72	67	60	52	45	35	26	16
DIVER 200 T-NA	3x400 V~	60121665	**680**	2,15	1,5	2	4,9	-	-		101	96	90	85	70	60	47	35	21

A= automática con flotador NA= no automática sin flotador

DAB PUMPS se reserva el derecho de efectuar modificaciones sin la obligación de aviso previo.

DIVER - DIVER HF

BOMBA SUMERGIDA MULTICELULAR 5”

DIVER HF

CONDENSADOR INCLUIDO

MODELO	ALIMENT. 50 Hz	CÓDIGO	PRECIO €	DATOS ELÉCTRICOS						DATOS HIDRÁULICOS (n ~ 2800 1/min)									
				P1 kW	P2 NOMINAL		In A	CONDENSADOR		m³/h	0	1,5	3	4,5	6	7,5	9	10,5	12
					kW	HP		µF	Vc	l/min	0	25	50	75	100	125	150	175	200
DIVER 100 HF M-A	1x230 V~	60128924	**644**	1,1	0,75	1	6,2	20	450		30	28	26	24	22	20	16	13	10
DIVER 150 HF M-A	1x230 V~	60128926	**698**	1,7	1	1,5	8,1	30	450		42	40	38	35	32	28	24	20	15
DIVER 200 HF M-A	1x230 V~	60128928	**752**	2,15	1,5	2	10,8	35	450		59	55	51	48	44	39	34	28	20
DIVER 100 HF M-NA	1x230 V~	60128925	**592**	1,1	0,75	1	6,2	20	450		30	28	26	24	22	20	16	13	10
DIVER 150 HF M-NA	1x230 V~	60128927	**673**	1,7	1	1,5	8,1	30	450		42	40	38	35	32	28	24	20	15
DIVER 200 HF M-NA	1x230 V~	60128929	**736**	2,15	1,5	2	10,8	35	450	H (m)	59	55	51	48	44	39	34	28	20
DIVER 100 HF T-NA	3x230 V~	60121668	**592**	1,2	0,75	1	4,3	-	-		30	28	26	24	22	20	16	13	10
DIVER 150 HF T-NA	3x230 V~	60121473	**673**	1,8	1	1,5	6	-	-		42	40	38	35	32	28	24	20	15
DIVER 200 HF T-NA	3x230 V~	60121474	**736**	2,1	1,5	2	8,5	-	-		59	55	51	48	44	39	34	28	20
DIVER 100 HF T-NA	3x400 V~	60121669	**592**	1,2	0,75	1	2,5	-	-		30	28	26	24	22	20	16	13	10
DIVER 150 HF T-NA	3x400 V~	60121672	**673**	1,8	1	1,5	3,5	-	-		42	40	38	35	32	28	24	20	15
DIVER 200 HF T-NA	3x400 V~	60121475	**736**	2,1	1,5	2	4,9	-	-		59	55	51	48	44	39	34	28	20

A= automática con flotador NA= no automática sin flotador

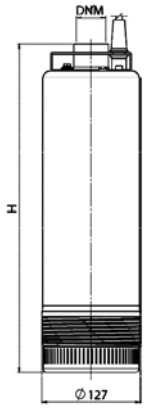

MODELO	ø (mm)	H (mm)	DNM GAS	DIMENSIONES EMBALAJE			VOLUMEN EMBALAJE m³	CANT. X PALÉ	PESO Kg
				L/A	L/B	H			
DIVER 75	127	427	1"¼	625	230	170	0,024	25	9
DIVER 100	127	482	1"¼	625	230	170	0,024	25	11
DIVER 150	127	550	1"¼	625	230	170	0,024	25	13
DIVER 200	127	648	1"¼	710	220	160	0,025	25	16
DIVER 100 HF	127	459	1"¼	625	230	170	0,024	25	11,5
DIVER 150 HF	127	523	1"¼	625	230	170	0,024	25	13
DIVER 200 HF	127	608	1"¼	710	220	160	0,025	25	15,5

DAB PUMPS se reserva el derecho de efectuar modificaciones sin la obligación de aviso previo.

PULSAR

BOMBA SUMERGIDA MULTICELULAR 5”

Las bombas PULSAR, caracterizadas por su funcionamiento silencioso, utilizadas dentro de pozos o estanques, evitan todos los problemas asociados a la aspiración y al descebamiento.
Bomba sumergible multicelular monoblock con la parte hidráulica situada debajo del motor, que es refrigerado por el líquido bombeado. Rodetes, difusores, filtro y cárter de aceite de material termoplástico resistente a la abrasión. Camisa exterior, camisa estator, cabeza superior con asa y anillo de cierre de acero inoxidable AISI 304. Extensión eje rotor de AISI 304. Elastómeros de NBR. Tornillería en acero inox. **Doble cierre mecánico** con cámara interpuesta de aceite, carburo de silicio/carburo de silicio en el lado de la bomba y carbón/cerámica en el lado del motor. Motor sumergido asíncrono de servicio continuo. Rotor montado sobre rodamientos de bola sobradamente dimensionados.
Protección termo amperimétrica incorporada y condensador permanente en la versión monofásica. Para la protección del motor trifásico se recomienda el uso de un dispositivo de protección contra sobrecargas que respete las normas vigentes.
Construcción según normativas IEC 2-3 y IEC 61-69 (EN 60335-2-41).
La versión monofásica puede suministrarse con o sin flotadores para funcionamiento automático.

Rango de trabajo de 0.9 a 7.2 m³/h con altura de elevación de hasta 86 metros.
Cantidad máx. de arena en el agua 50 g/m³.
Grado protección del motor IP 68.
Clase de aislamiento F.
Rango temperatura líquido de 0° C a +40° C.
Profundidad máxima de inmersión 20 metros.
Cables estándar 20 m - HO7 RN F.
Cable completo con toma SCHUKO EEC 7-VII-UNEL 47166-68 para la versión monofásica.

ACCESORIOS PÁG. 323

MODELO	ALIMENT. 50 Hz	CÓDIGO	PRECIO €	DATOS ELÉCTRICOS						DATOS HIDRÁULICOS							
				P1 kW	P2 NOMINAL		In A	CONDENSADOR		m³/h	0	1,2	2,4	3,6	4,8	6	7,2
					kW	HP		µF	Vc	l/min	0	20	40	60	80	100	120
PULSAR 30/50 M-A	1x230 V~	104160000	**663**	0,94	0,55	0,75	4,5	16	450	H (m)	42	38,2	33,8	24,8	13,5		
PULSAR 40/50 M-A	1x230 V~	104160030	**693**	1,12	0,75	1	5,2	16	450		56	51	45	33	18		
PULSAR 50/50 M-A	1x230 V~	104160060	**794**	1,45	1	1,36	6,5	25	450		72	65,5	58	43,6	24,5		
PULSAR 65/50 M-A	1x230 V~	104160090	**856**	1,70	1,2	1,6	7,8	30	450		86	78,5	70	52,8	29		
PULSAR 30/80 M-A	1x230 V~	104160230	**688**	1,12	0,75	1	5,2	16	450		47	45	42	36	30	21	12
PULSAR 40/80 M-A	1x230 V~	104160260	**788**	1,45	1	1,36	6,5	25	450		64	61	56,8	50	41,5	30,5	16,2
PULSAR 50/80 M-A	1x230 V~	104160290	**849**	1,70	1,2	1,6	7,8	30	450		77	73,2	68	60	50	37	19,6
PULSAR 30/50 M-NA	1x230 V~	104160010	**632**	0,94	0,55	0,75	4,5	16	450		42	38,2	33,8	24,8	13,5		
PULSAR 40/50 M-NA	1x230 V~	104160040	**661**	1,12	0,75	1	5,2	16	450		56	51	45	33	18		
PULSAR 50/50 M-NA	1x230 V~	104160070	**762**	1,45	1	1,36	6,5	25	450		72	65,5	58	43,6	24,5		
PULSAR 65/50 M-NA	1x230 V~	104160100	**825**	1,70	1,2	1,6	7,8	30	450		86	78,5	70	52,8	29		
PULSAR 30/80 M-NA	1x230 V~	104160240	**657**	1,12	0,75	1	5,2	16	450		47	45	42	36	30	21	12
PULSAR 40/80 M-NA	1x230 V~	104160270	**757**	1,45	1	1,36	6,5	25	450		64	61	56,8	50	41,5	30,5	16,2
PULSAR 50/80 M-NA	1x230 V~	104160300	**818**	1,70	1,2	1,6	7,8	30	450		77	73,2	68	60	50	37	19,6
PULSAR 30/50 T-NA	3x230 V~	104160420	**577**	0,87	0,55	0,75	2,85	-	-		42	38,2	33,8	24,8	13,5		
PULSAR 40/50 T-NA	3x230 V~	104160450	**609**	1,03	0,75	1	3,2	-	-		56	51	45	33	18		
PULSAR 50/50 T-NA	3x230 V~	104160480	**708**	1,35	1	1,36	4,15	-	-		72	65,5	58	43,6	24,5		
PULSAR 65/50 T-NA	3x230 V~	104160510	**769**	1,60	1,2	1,6	5	-	-		86	78,5	70	52,8	29		
PULSAR 30/80 T-NA	3x230 V~	104160650	**602**	1,03	0,75	1	3,2	-	-		47	45	42	36	30	21	12
PULSAR 40/80 T-NA	3x230 V~	104160680	**703**	1,35	1	1,36	4,15	-	-		64	61	56,8	50	41,5	30,5	16,2
PULSAR 50/80 T-NA	3x230 V~	104160710	**763**	1,60	1,2	1,6	5	-	-		77	73,2	68	60	50	37	19,6
PULSAR 30/50 T-NA	3x400 V~	104160020	**577**	0,87	0,55	0,75	1,65	-	-		42	38,2	33,8	24,8	13,5		
PULSAR 40/50 T-NA	3x400 V~	104160050	**609**	1,03	0,75	1	1,85	-	-		56	51	45	33	18		
PULSAR 50/50 T-NA	3x400 V~	104160080	**708**	1,35	1	1,36	2,4	-	-		72	65,5	58	43,6	24,5		
PULSAR 65/50 T-NA	3x400 V~	104160110	**769**	1,60	1,2	1,6	2,9	-	-		86	78,5	70	52,8	29		
PULSAR 30/80 T-NA	3x400 V~	104160250	**602**	1,03	0,75	1	1,85	-	-		47	45	42	36	30	21	12
PULSAR 40/80 T-NA	3x400 V~	104160280	**703**	1,35	1	1,36	2,4	-	-		64	61	56,8	50	41,5	30,5	16,2
PULSAR 50/80 T-NA	3x400 V~	104160310	**763**	1,60	1,2	1,6	2,9	-	-		77	73,2	68	60	50	37	19,6

A= automática con flotador NA= no automática sin flotador

DAB PUMPS se reserva el derecho de efectuar modificaciones sin la obligación de aviso previo.

PULSAR

BOMBA SUMERGIDA MULTICELULAR 5”

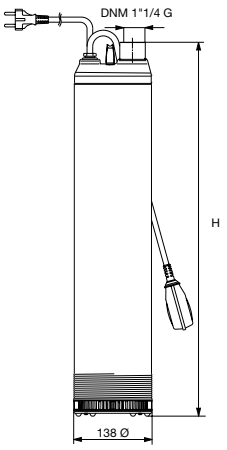

MODELO	H	DIMENSIONES EMBALAJE			VOLUMEN EMBALAJE m^3	CANT. X PALÉ	DNM GAS	PESO Kg		
		L/A	L/B	H				MA	MNA	TNA
PULSAR 30/50	562	690	220	165	0,037	20	1¼"	17,3	16,7	17,3
PULSAR 40/50	562	690	220	165	0,037	20	1¼"	17,5	17	17,5
PULSAR 50/50	630	690	220	165	0,037	20	1¼"	18,5	18	18,5
PULSAR 65/50	657	690	220	165	0,037	20	1¼"	19,5	19	19,5
PULSAR 30/80	562	690	220	165	0,037	20	1¼"	17,5	17	17,5
PULSAR 40/80	630	690	220	165	0,037	20	1¼"	18,5	18	18,5
PULSAR 50/80	657	690	220	165	0,037	20	1¼"	19,5	19	19,5

DAB PUMPS se reserva el derecho de efectuar modificaciones sin la obligación de aviso previo.

PULSAR DRY

BOMBA SUMERGIDA MULTICELULAR 5”

Las bombas PULSAR DRY se caracterizan por su funcionamiento extremadamente silencioso y por eso son idóneas para su utilización con grupos de presión en habitaciones sin ventilación o en zonas sujetas a inundación.
Bomba multicelular monobloque sumergible o de superficie con la parte hidráulica situada debajo del motor, que es refrigerado por el líquido bombeado. Rodetes, difusores, filtro y cárter de aceite de material termoplástico resistente a la abrasión. Camisa de la bomba, camisa del estator, cabeza superior con manguito y anillo de cierre de acero AISI 304. Prolongación del eje motor de acero AISI 304. Elastómeros en NBR. Tornillería de acero inoxidable. **Doble cierre mecánico** separado por cámara de aceite, de cerámica/carbón del lado del motor y carburo de silicio/carburo de silicio del lado de la bomba. Motor sumergible asíncrono de servicio continuo. Estator encapsulado en una caja hermética de acero inoxidable AISI 304 con tapa que protege los cables y el condensador. Rotor montado sobre cojinetes de bolas sobredimensionados para garantizar un funcionamiento silencioso y una larga duración. Protección termo amperimétrica incorporada y condensador permanente en la versión monofásica. Para la protección del motor trifásico se recomienda el uso de un dispositivo de protección contra sobrecargas de acuerdo con las normas vigentes. Respeta las normas IEC 2- 3 e IEC 61-69 (EN 60335-2-41).

Rango de funcionamiento de 0.9 a 7.2 m³/h con altura de elevación de hasta 86 m.

Cantidad máx. de arena en el agua 50 gr/m³.

Grado protección del motor IP 68.

Clase de aislamiento del motor F.

Rango de temperatura del líquido de 0°C a +40°C.

Profundidad máxima de inmersión 20 metros.

Cable estándar
15 m de HO7 RN F cable completo con toma SCHUKO EEC 7-VII-UNEL 47166-68 en la versión monofásica.

ACCESORIOS PÁG. 323

MODELO	ALIMENT. 50 Hz	CÓDIGO	PRECIO €	DATOS ELÉCTRICOS						DATOS HIDRÁULICOS							
				P1 kW	P2 NIOMINAL		In A	CONDENSADOR		m³/h	0	1,2	2,4	3,6	4,8	6	7,2
					kW	HP		µF	Vc	l/min	0	20	40	60	80	100	120
PULSAR DRY 30/50 M-NA	1x230 V~	104165200	**731**	0,94	0,55	0,75	4,4	16	450		42	38,2	33,8	24,8	13,5		
PULSAR DRY 40/50 M-NA	1x230 V~	104165220	**760**	1,12	0,75	1	5,2	16	450		56	51	45	33	18		
PULSAR DRY 50/50 M-NA	1x230 V~	104165240	**862**	1,45	1	1,36	6,5	25	450		72	65,5	58	43,6	24,5		
PULSAR DRY 65/50 M-NA	1x230 V~	104165260	**925**	1,70	1,2	1,6	7,8	30	450		86	78,5	70	52,8	29		
PULSAR DRY 30/80 M-NA	1x230 V~	104165300	**757**	1,12	0,75	1	5,2	16	450		47	45	42	36	30	21	12
PULSAR DRY 40/80 M-NA	1x230 V~	104165320	**858**	1,5	1	1,36	6,5	25	450		64	61	56,8	50	41,5	30,5	16,2
PULSAR DRY 50/80 M-NA	1x230 V~	104165340	**916**	1,8	1,2	1,6	7,8	30	450		77	73,2	68	60	50	37	19,6
PULSAR DRY 30/50 T-NA	3x230 V~	104165410	**678**	0,87	0,55	0,75	2,85	-	-		42	38,2	33,8	24,8	13,5		
PULSAR DRY 40/50 T-NA	3x230 V~	104165430	**707**	1,03	0,75	1	3,2	-	-		56	51	45	33	18		
PULSAR DRY 50/50 T-NA	3x230 V~	104165450	**808**	1,35	1	1,36	4,15	-	-		72	65,5	58	43,6	24,5		
PULSAR DRY 65/50 T-NA	3x230 V~	104165470	**871**	1,60	1,2	1,6	5	-	-	H (m)	86	78,5	70	52,8	29		
PULSAR DRY 30/80 T-NA	3x230 V~	104165510	**703**	1,03	0,75	1	3,2	-	-		47	45	42	36	30	21	12
PULSAR DRY 40/80 T-NA	3x230 V~	104165530	**804**	1,4	1	1,36	4,15	-	-		64	61	56,8	50	41,5	30,5	16,2
PULSAR DRY 50/80 T-NA	3x230 V~	104165550	**863**	1,75	1,2	1,6	5	-	-		77	73,2	68	60	50	37	19,6
PULSAR DRY 30/50 T-NA	3x400 V~	104165210	**678**	0,87	0,55	0,75	1,65	-	-		42	38,2	33,8	24,8	13,5		
PULSAR DRY 40/50 T-NA	3x400 V~	104165230	**707**	1,03	0,75	1	1,85	-	-		56	51	45	33	18		
PULSAR DRY 50/50 T-NA	3x400 V~	104165250	**808**	1,35	1	1,36	2,4	-	-		72	65,5	58	43,6	24,5		
PULSAR DRY 65/50 T-NA	3x400 V~	104165270	**871**	1,60	1,2	1,6	2,9	-	-		86	78,5	70	52,8	29		
PULSAR DRY 30/80 T-NA	3x400 V~	104165310	**703**	1,03	0,75	1	1,85	-	-		47	45	42	36	30	21	12
PULSAR DRY 40/80 T-NA	3x400 V~	104165330	**804**	1,4	1	1,36	2,4	-	-		64	61	56,8	50	41,5	30,5	16,2
PULSAR DRY 50/80 T-NA	3x400 V~	104165350	**863**	1,64	1,2	1,6	2,9	-	-		77	73,2	68	60	50	37	19,6

NA= no automática sin flotador

DAB PUMPS se reserva el derecho de efectuar modificaciones sin la obligación de aviso previo.

PULSAR DRY

BOMBA SUMERGIDA MULTICELULAR 5”

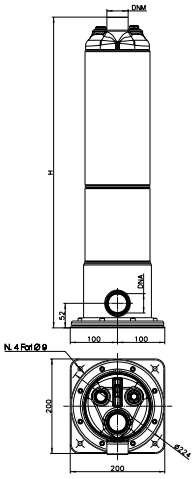

MODELO	H	DIMENSIONES EMBALAJE			VOLUMEN EMBALAJE m^3	CANT. X PALÉ	Ø		PESO Kg		
		L/A	L/B	H			DNM GAS	DNA GAS	MA	MNA	TNA
PULSAR DRY 30/50	562	690	220	165	0,037	20	1¼"	1¼"	-	16,7	17,3
PULSAR DRY 40/50	562	690	220	165	0,037	20	1¼"	1¼"	-	17,3	17
PULSAR DRY 50/50	630	690	220	165	0,037	20	1¼"	1¼"	-	18	18,5
PULSAR DRY 65/50	657	690	220	165	0,037	9	1¼"	1¼"	-	19	19,5
PULSAR DRY 30/80	562	690	220	165	0,037	20	1¼"	1¼"	-	17	17,5
PULSAR DRY 40/80	630	690	220	165	0,037	20	1¼"	1¼"	-	18	18,5
PULSAR DRY 50/80	657	690	220	165	0,037	9	1¼"	1¼"	-	19	19,5

DAB PUMPS se reserva el derecho de efectuar modificaciones sin la obligación de aviso previo.

DIVER 6

BOMBA SUMERGIDA MULTICELULAR 6”

Bomba sumergida multicelular de 6” (con dos, tres o cuatro turbinas según el modelo) diseñada para impulsar agua limpia en aplicaciones de presurización, reutilización de agua de lluvia, jardinería y riego en instalaciones domésticas y residenciales.
Ideal para usar en sistemas de recuperación de agua de lluvia y para aumentar la presión del agua procedente de una cisterna o un depósito para ser utilizada, por ejemplo, para regar un jardín.
Disponible en versión monofásica con flotador funcionamiento automático y protección contra la marcha en seco. No requiere cuadro de control ya que cuenta con condensador de arranque y protección térmica contra sobrecalentamiento.
Equipada con filtro de residuos de acero inoxidable, válvula de retención, cable de alimentación. Rediseñada para aumentar aún más la fiabilidad y la transportabilidad (nueva asa).

Caudal mínimo y máximo
De 1 m³/h a 5,4 m³/h

Altura máxima 46 m

Máxima profundidad de inmersión 12 m

Tipo de líquido bombeado limpio, sin cuerpos sólidos ni abrasivos, no agresivo, no viscoso, no cristalizado, químicamente neutro.

Temperatura mínima y máxima del líquido
De +0°C a +35°C

Número máximo de arranques 20/h

Material construcción de la turbina
Tecnopolímero

Cable de alimentación
15 m H07RNF con enchufe

Instalación
Fija o portátil, en posición vertical

Versiones especiales bajo pedido
Diferentes: longitude de cable, enchufes, versión no automática

MODELO	CÓDIGO	PRECIO €	DATOS ELÉCTRICOS					DATOS HIDRÁULICOS								
			ALIMENTACIÓN 50 Hz	P1 MAX kW	P2 NOMINAL		In A	m³/h	0	0,9	1,8	2,7	3,6	4,5	5,1	5,4
					kW	HP		l/min	0	15	30	45	60	75	85	90
DIVER 6 600 M-A	60190331	**363**	1x230 V~	0,55	0,35	0,50	3	H (m)	24	22	19,5	16,2	12,5	7,5	3,7	1,5
DIVER 6 700 M-A	60188189	**430**	1x230 V~	0,90	0,65	0,88	3,8		36	32,6	28,5	23,6	17	9,5	4,6	1,8
DIVER 6 800 M-A	60189184	**482**	1x230 V~	1,10	0,75	1	4,8		46	41	35,5	29,2	21,8	13,5	7,8	3,5
DIVER 6 600 M-NA	60193002	**346**	1x230 V~	0,55	0,35	0,50	3		24	22	19,5	16,2	12,5	7,5	3,7	1,5
DIVER 6 700 M-NA	60193003	**428**	1x230 V~	0,90	0,65	0,88	3,8		36	32,6	28,5	23,6	17	9,5	4,6	1,8

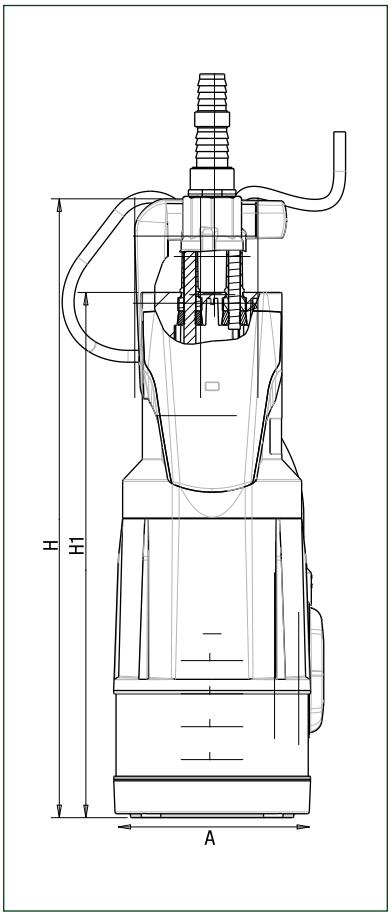

MODELO	A	H	H1	Ø	DIMENSIONES EMBALAJE			PESO Kg	CANT. X PALÉ
					L/A	L/B	H		
DIVER 6 600	150	423	354	1”	230	190	500	8,05	40
DIVER 6 700	150	470	399	1”	230	190	500	9,30	40
DIVER 6 800 M-A	150	470	399	1”	230	190	500	9,45	40

DAB PUMPS se reserva el derecho de efectuar modificaciones sin la obligación de aviso previo.

AB DIVER 6

APLICACIONES ESPECIALES CON ADBLUE®

Bombas sumergidas multiturbinas, ideales para su uso en sistemas de reutilización del agua pluvial y redes de riego, para bombear agua de depósitos, estanques y pozos y otras aplicaciones que exigen una presión alta. Disponibles con 2, 3 y 4 rodetes.

Los modelos AB Diver 6 han sido especialmente diseñadas para su empleo en aplicaciones específicas con AdBlue®

Adecuadas para bombear agua limpia.
Materiales anti-corrosión y anti-oxidación.
Motor con protección térmica a prueba de sobrecalentamiento.
Eje del motor antidesgaste.
Filtro antisuciedad de acero inoxidable.
Excelente refrigeración del motor que permite el funcionamiento de la bomba incluso parcialmente sumergida.
Versión automática equipada con interruptor de flotador para el arranque y la parada automáticos de la bomba.
Suministradas con cable de alimentación (15 m - DIVER 6 / 7 m - AB DIVER 6) con enchufe, válvula antirretorno y racor de 4 niveles.

AdBlue® es una marca registrada del Verband der Automobilindustrie y V. (VDA)

Rango de funcionamiento de 1 a 5,4 m³/h con altura de elevación de hasta 46 m.

Líquido bombeado
limpio, sin cuerpos sólidos ni abrasivos, no agresivo.

Rango de temperatura del líquido
de 0°C a +35°C.

Grado protección del motor IP 68.

Clase de aislamiento del motor F.

Instalación fija o portátil en posición vertical.

Funcionamiento
manual o automática con flotador (funcionamiento continuo con bomba totalmente sumergida).

Diámetro boca de impulsión 1".

Diámetro máximo de la bomba 150 mm.

MODELO	CÓDIGO	PRECIO €	DATOS ELÉCTRICOS					DATOS HIDRÁULICOS								
			ALIMENT. 50 Hz	P1 MÁX W	P2 NOMINAL		In A	m³/h	0	0,9	1,8	2,7	3,6	4,5	5,1	5,4
					kW	HP		l/min	0	15	30	45	60	75	85	90
AB DIVER 6 - 600 M-A	60122633	**442**	1 x 230 V	750	0,55	0,75	3	H (m)	24	22	19,5	16,2	12,5	7,5	3,7	1,5
AB DIVER 6 - 700 M-A*	60122634	**515**	1 x 230 V	900	0,65	0,88	3,8		36	32,6	28,5	23,6	17	9,5	4,6	1,8
AB DIVER 6 - 800 M-A	60122635	**574**	1 x 230 V	1100	0,75	1	4,8		46	41	35,5	29,2	21,8	13,5	7,8	3,5

* Disponible versión ATEX. Para más información, consulte con nuestra red de ventas

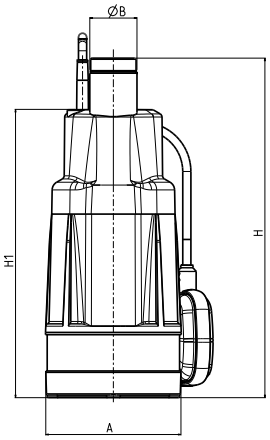

MODELO	A	Ø B	H	H1	Ø	DIMENSIONES EMBALAJE				CANT. X PALÉ	PESO NETO Kg
						L/A	L/B	H	VOL. m³		
AB DIVER 6 - 600 M-A	150	52	350	293	1"	232	192	456	0,02	40	7,5
AB DIVER 6 - 700 M-A	150	52	375	318	1"	232	192	456	0,02	40	8,7
AB DIVER 6 - 800 M-A	150	52	400	343	1"	232	192	456	0,02	40	9

DAB PUMPS se reserva el derecho de efectuar modificaciones sin la obligación de aviso previo.

DIVERTRON

BOMBA SUMERGIDA MULTICELULAR ELECTRÓNICA 6”

DIVERTRON

DIVERTRON X

Bombas sumergidas para presurización, con electrónica integrada para el encendido y apagado automáticos.
Presostato electrónico y sensor de flujo integrados.
Protección contra el funcionamiento en seco.
Válvula antirretorno integrada en la impulsión.
Fácil de utilizar.
Alta fiabilidad.
Disponible con 3 ó 4 rodetes.
Cable de alimentación de 15 m.
Se aconseja la instalación del depósito auxiliar.
Disponible con filtro de aspiración o con racor de acero inoxidable.

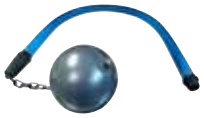

Rango de funcionamiento de 1 a 5,4 m³/h con altura de elevación de hasta 46 m.
Líquido bombeado limpio, sin cuerpos sólidos ni abrasivos, no agresivo.
Rango de temperatura del líquido de 0°C a +35°C.
Profundidad máxima de inmersión 12 metros.
Grado protección del motor IP 68.
Clase de aislamiento del motor F.
Instalación fija o portátil en posición vertical.
Funcionamiento automática con arranque/paro electrónico (funcionamiento continuo con bomba totalmente sumergida).
Diámetro boca de impulsión 1”.
Diámetro máximo de la bomba 150 mm.
Presión de arranque 1,5 bar

MODELO	CÓDIGO	PRECIO €	DATOS ELÉCTRICOS					DATOS HIDRÁULICOS								
			ALIMENT. 50 Hz	P1 MÁX W	P2 NOMINAL		In A	m³/h	0	0,9	1,8	2,7	3,6	4,5	5,1	5,4
					kW	HP		l/min	0	15	30	45	60	75	85	90
DIVERTRON 1000 M	60122623	**552**	1 x 230 V	900	0,65	0,88	3,8	H (m)	36	32,6	28,5	23,6	17	9,5	4,6	1,8
DIVERTRON 1200 M	60122626	**596**	1 x 230 V	1100	0,75	1	4,8		46	41	35,5	29,2	21,8	13,5	7,8	3,5
DIVERTRON X 1000 M	60122625	**609**	1 x 230 V	900	0,65	0,88	3,8		36	32,6	28,5	23,6	17	9,5	4,6	1,8
DIVERTRON X 1200 M	60122627	**651**	1 x 230 V	1100	0,75	1	4,8		46	41	35,5	29,2	21,8	13,5	7,8	3,5

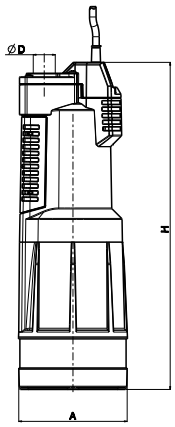

MODELO	A	ØD	H	DNM	DIMENSIONES EMBALAJE			VOLUMEN EMBALAJE m³	CANT. X PALÉ	PESO NETO Kg
					L/A	L/B	H			
DIVERTRON 1000	150	30	450	1”	230	190	500	0,02	40	11
DIVERTRON X 1000	150	30	450	1”	230	190	500	0,02	40	11
DIVERTRON 1200	150	30	480	1”	230	190	500	0,02	40	11
DIVERTRON X 1200	150	30	480	1”	230	190	500	0,02	40	11

PRICE GROUP: **AP**

ACCESORIOS

KIT ASPIRACIÓN - DIVERTRON X -	60187735	**113**

DEPÓSITO AUXILIAR	60117315	**46**

DAB PUMPS se reserva el derecho de efectuar modificaciones sin la obligación de aviso previo.

DTRON 3

BOMBA SUMERGIDA MULTICELULAR ELECTRÓNICA 7”

VERSIÓN X + KIT

Bomba sumergible electrónica multicelular de 7” diseñada para su uso en pozos, cisternas o tanques de agua limpia. Se puede usar sumergida, parcialmente sumergida o en superficie (con el accesorio DOC68). Ideal en instalaciones domésticas y residenciales de presurización, reutilización de agua de lluvia y actividades de jardinería y riego.
Electrónica integrada, arranque y paro automáticos, válvula antirretorno y asa de transporte. El funcionamiento con electrónica también protege contra el funcionamiento en seco. Diseñada con un concepto modular innovador que permite que la parte hidráulica, el motor, la parte eléctrica y el filtro puedan desmontarse por separado, lo que simplifica las operaciones de mantenimiento. Dispone de una válvula para resistir la sobrepresión que se generaría en la tubería si ésta se congelara y también protege contra el golpe de ariete. La altura de aspiración es ajustable hasta 8 cm con el accesorio específico suministrado de serie. Es posible conectar un flotador sin comprometer la hermeticidad de la bomba gracias al protocolo NFC (Near Field Communication). La presión de arranque se puede ajustar a través de Com Box, suministrado de serie. Pequeño vaso de expansión incluido. Cable de alimentación de 15 m con enchufe.
El Com Box le permite configurar la presión de arranque y paro así como verificar las alarmas. Bomba disponible en la versión X con boca de aspiración de 1” y kit X que incluye manguera de 1 metro y flotador para evitar la succión de impurezas presentes en el fondo del depósito/pozo.
Toda la bomba tiene certificación IP 68. Con el accesorio DOC68 (suministrado por separado) se convierte en una bomba de superficie IP 68 para instalarse bajo el nivel del agua (en carga).
*Bajo pedido, versión certificada para agua potable.

Caudal máximo 7,2 m³/h
Altura hasta 45 m
Profundidad máxima de inmersión 12 m
Tipo de líquido bombeado Limpio, libre de sólidos o sustancias abrasivas, no viscoso, no agresivo, no cristalizado y químicamente neutro
Paso libre 2 mm
Rango de temperatura del líquido de +0°C a +50°C
Profundidad máxima de trabajo 15 m
Configuración de fábrica - Arranque 2,4 bar (±0,2)
Impulsión Roscada 1” ¼
Diámetro máximo de la bomba 185 mm
Grado de protección IP 68
Clasificación aislamiento motor F
Cable de alimentación (m) y enchufe 15 m con enchufe
Instalación Fija, horizontal o vertical. Sumergida o semisumergida. Puede instalarse en superficie bajo el nivel del agua (en carga) en posición vertical con el accesorio DOC68 (se suministra por separado)

DTRON 3

D+ CONNECT PÁG. 9

MODELO	CÓDIGO	PRECIO €	VERSIÓN X		VERSIÓN X + KIT ASPIRACIÓN 1m	
			CÓDIGO	PRECIO €	CÓDIGO	PRECIO €
DTRON3 35/90	60195016	694	60195012	740	60196491	966
DTRON3 45/90	60188287	750	60194987	795	60196492	1.033
DTRON3 35/120	60195034	750	60195032	795	60196493	1.033

DATOS ELÉCTRICOS					DATOS HIDRÁULICOS																
ALIMENT. 50 Hz	P1 MAX kW	P2 NOM. kW	P2 NOM. HP	In A	m³/h	0	0,7	1,2	1,8	2,4	3	3,6	4,2	4,8	5,4	6	6,3	6,6	7,3	7,5
					l/min	0	11	20	30	40	50	60	70	80	90	100	105	110	122	125
1x220-240V~	0,75	0,52	0,7	3,4	H (m)	37,0	35,9	35,0	33,0	30,0	26,7	22,7	18,5	13,4	7,6	0,6				
1x220-240V~	0,93	0,6	0,8	4,2		45,0	43,0	41,2	38,0	34,2	29,7	24,7	20,0	15,0	9,0	2,5	0,6			
1x220-240V~	0,9	0,6	0,8	4		38,0	37,6	36,3	34,0	31,5	28,9	26,0	23,2	20,0	16,3	12,0	9,8	7,5	2,2	0,7

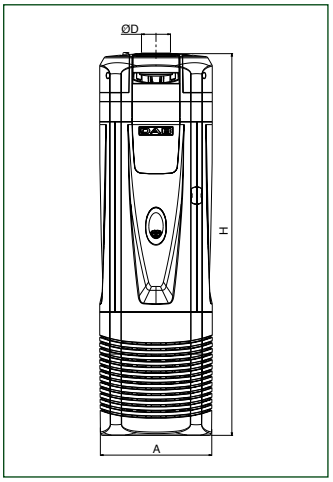

MODELO	A	Ø D	H	DNM	DIMENSIONES EMBALAJE			VOLUMEN EMBALAJE m³	PESO Kg	CANTIDAD POR PALÉ
					L/A	L/B	H			
DTRON3 35/90	185	1" ¼	651	32	780	230	300	0,05382	11,6	15
DTRON3 45/90	185	1" ¼	651	32	780	230	300	0,05382	11,6	15
DTRON3 35/120	185	1" ¼	651	32	780	230	300	0,05382	11,6	15
DTRON3 X 35/90	185	1" ¼	651	32	780	230	300	0,05382	11,7	15
DTRON3 X 45/90	185	1" ¼	651	32	780	230	300	0,05382	11,7	15
DTRON3 X 35/120	185	1" ¼	651	32	780	230	300	0,05382	11,7	15

DAB PUMPS se reserva el derecho de efectuar modificaciones sin la obligación de aviso previo.

ACCESORIOS

PRICE GROUP: **AA**

	DESCRIPCIÓN	CÓDIGO	PRECIO €
	FLOTADOR NFC Detecta el nivel de agua en el depósito, evitando el vaciado de este último y el funcionamiento en seco de la bomba debido a un nivel de agua demasiado bajo.	60184577	68
	KIT ASPIRACIÓN PARA VERSIÓN X Se utiliza con la versión X para recoger agua a un nivel tal que se evite el bombeo de la arena y del lodo que normalmente se encuentran en el fondo de pozos y tanques.	60195974	168
	DOC68 El DOC68 permite la instalación de la DTron 3 incluso fuera del agua, como una bomba de superficie con certificación IP68.	60192274	76

PRICE GROUP: **E7**

	DCONNECT BOX 2 DConnect Box 2 y la nueva App permiten comprobar el estado de la bomba, configurar los parámetros de arranque y paro, ver los detalles de las alarmas y monitorizar el estado del sistema directamente desde un smartphone. Utilizando el sensor de nivel también es posible controlar el agua restante en el depósito. DConnect Box 2 permite acceder al servicio cloud (nube) de DAB. Compatibles con todos los productos de la gama Esybox line 	60196424	242
	SENSOR NIVEL DE AGUA NFC* Conectado al DConnect Box 2, controla el nivel del agua en el depósito y se lo notifica al usuario a través de la App. *DConnect Box 2 necesario	60184570	55

DAB PUMPS se reserva el derecho de efectuar modificaciones sin la obligación de aviso previo.

PRICE GROUP: **FL**

S4 - PARTE HIDRAÚLICA

BOMBA SUMERGIDA 4”

Electrobombas sumergidas multicelulares centrífugas para pozos de 4” o mayores, capaces de generar una amplia escala de alturas de elevación y caudales.
Pueden emplearse en una amplia variedad de aplicaciones para elevación, distribución y presurización en instalaciones civiles e industriales, para depósitos y cisternas, y equipos de riego, lavado, etc.

CARACTERÍSTICAS CONSTRUCTIVAS PARTE HIDRÁULICA:
Parte hidráulica con todas las partes en contacto con el líquido de acero inoxidable AISI 304 y tecnopolímero. Turbinas de tecnopolímero con anillos de ajuste de acero inoxidable, diseñados para garantizar altos niveles de eficiencia de acuerdo con la Directiva 2009/125 / EC (Diseño ecológico - ErP) con MEI ≥ 0.4 para toda la gama. Revestimiento de la bomba, eje, acoplamiento motor, filtro en aspiración integrado y cubierta de cable de acero inoxidable. Soporte de base con filtro y cabeza superior en acero inoxidable AISI 304 micro fundido. Válvula de retención incorporada extraíble de tecnopolímero o con placa de acero inoxidable (según modelo).

Rango de funcionamiento hasta 22,2 m³/h con alturas de elevación de hasta 427 m

Líquido bombeado limpio, sin sustancias sólidas ni abrasivas, no viscoso, no agresivo, no cristalizado y químicamente neutro.

Diámetro máximo de la bomba 99 mm

Máxima cantidad de arena 150g/m³.

Material construcción de la turbina tecnopolímero

Rango de temperatura del líquido de 0° C a + 40° C

Impulsión roscada
S4-1, S4-2, S4-3, S4-4, S4-6: **1” ¼**
S4-8, S4-12, S4-16: **2”**

Instalación fija en posición vertical u horizontal (con camisa de refrigeración)

Acoplamiento posible con motores:
4OL: mot. sumergido 4” rebobinable **PÁG.306**
4GG: mot. sumergido 4” encapsulado **PÁG.308**

EL MOTOR DEBE PEDIRSE POR SEPARADO

ErP ready | ATTESTATION DE CONFORMITÉ SANITAIRE ACS | WRAS APPROVED PRODUCT pendiente de aprobación | DM 174 pendiente de aprobación | RESISTENTE A LA ARENA

ACCESORIOS PÁG. 323

PRICE GROUP: **FQ**

S4 - KIT CON MOTOR 4OL EN BAÑO DE ACEITE

BOMBA SUMERGIDA 4”

Electrobombas sumergidas multicelulares centrífugas para pozos de 4” o mayores, capaces de generar una amplia escala de alturas de elevación y caudales.
Pueden emplearse en una amplia variedad de aplicaciones para elevación, distribución y presurización en instalaciones civiles e industriales, para depósitos y cisternas, y equipos de riego, lavado, etc.

Se suministra kit completo para su uso, compuesto por **parte hidrálica, motor en baño de aceite 4OL monofásico, cuadro eléctrico con condensador y protección térmica de rearme manual, cable eléctrico de diferentes longitudes y cuerda de seguridad.**

Parte hidráulica y motor con todas las partes en contacto con el líquido de acero inoxidable AISI 304 y tecnopolímero. Turbinas de tecnopolímero con anillos de ajuste de acero inoxidable, diseñados para garantizar altos niveles de eficiencia de acuerdo con la Directiva 2009/125 / EC (Diseño ecológico - ErP) con MEI ≥ 0.4 para toda la gama. Revestimiento de la bomba, eje, acoplamiento motor, filtro en aspiración integrado y cubierta de cable de acero inoxidable. Soporte de base con filtro y cabeza superior en acero inoxidable AISI 304 micro fundido. Válvula de retención incorporada extraíble de tecnopolímero o con placa de acero inoxidable (según modelo).

Rango de funcionamiento hasta 22,2 m³/h con alturas de elevación de hasta 427 m (gama completa)

Líquido bombeado limpio, sin sustancias sólidas ni abrasivas, no viscoso, no agresivo, no cristalizado y químicamente neutro.

Diámetro máximo de la bomba 99 mm

Máxima cantidad de arena 150g/m³.

Material construcción de la turbina tecnopolímero

Rango de temperatura del líquido de 0° C a + 40° C

Máxima profundidad de inmersión 4OL: 250 m

Grado protección del motor IP 68.

Clase de aislamiento del motor F.

Impulsión roscada
S4-1, S4-2, S4-3, S4-4, S4-6: **1” ¼**
S4-8, S4-12, S4-16: **2”**

Instalación fija en posición vertical u horizontal (con camisa de refrigeración)

ErP ready | ATTESTATION DE CONFORMITÉ SANITAIRE ACS | WRAS APPROVED PRODUCT pendiente de aprobación | DM 174 pendiente de aprobación | RESISTENTE A LA ARENA

ACCESORIOS PÁG. 323

S4 AMEIRA

BOMBA SUMERGIDA 4”

MODELO	SOLO HIDRÁULICA				HIDRÁULICA + MOTOR 4OL 1x230V						KIT COMPLETO COMPUESTO POR: bomba, motor 4OL, extensión cable, control box y cuerda				DATOS HIDRÁULICOS															
	CÓDIGO	PRECIO €	H mm	PESO KG	CÓDIGO	PRECIO €	LONG. CABLE	In A	H mm	PESO KG	P2 NOMINAL kW	P2 NOMINAL HP	DNM	m³/h	0	0,9	1,2	1,5	1,8	2,4	3	4,2	5,4	7,2	8,4	10,8	12	14,4	16,8	21,6
														l/min	0	15	20	25	30	40	50	70	90	120	140	180	200	240	280	360
S4 1/13	60190691	182	438	3,7	60191402	624	15	3,5	722	14,3	0,37	0,5	1" ¼		83	56	41	22												
S4 1/19	60190692	213	544	4,7	60191403	770	30	4,5	847	18,6	0,55	0,75	1" ¼		121	82	70	45												
S4 1/26	60190693	244	667	5,6	60191404	891	30	6,3	1001	20,8	0,75	1	1" ¼		173	125	98	65												
S4 1/37	60190694	381	897	7,3	60191405	1.210	40	8,5	1251	25,7	1,1	1,5	1" ¼		236	175	130	80												
S4 1/48	60190695	449	1092	8,7	60191406#	1.420	40	10,8	1492	29,1	1,5	2	1" ¼		306	225	175	100												
S4 2/7	60190696	172	358	3	60191407	572	15	3,5	642	13,6	0,37	0,5	1" ¼		47	42	40	38	35	28	18									
S4 2/10	60190697	184	422	3,5	60191408	613	15	4,5	726	15,0	0,55	0,75	1" ¼		67	60	58	54	50	40	26									
S4 2/14	60190698	210	506	4	60191409	735	30	6,3	840	19,2	0,75	1	1" ¼		94	86	80	76	70	56	36									
S4 2/20	60190699	242	633	4,9	60191410	969	40	8,5	987	23,3	1,1	1,5	1" ¼		134	122	117	108	100	80	52									
S4 2/28	60190700	397	689	6,6	60191411	1.165	40	10,8	1089	27,0	1,5	2	1" ¼		188	171	163	151	140	112	73									
S4 2/40	60190701	534	943	9,3	60191412#	1.463	40	15	1421	32,5	2,2	3	1" ¼		268	245	231	216	200	160	104									
S4 2/52	60190702	641	1159	11,4							3	4	1" ¼		348	319	302	281	260	208	135									
S4 3/6	60190703	158	378	3,2	60191413	583	15	3,5	662	13,8	0,37	0,5	1" ¼		33		32	31	30	26	23	13								
S4 3/9	60190704	173	461	3,7	60191414	619	15	4,5	765	15,2	0,55	0,75	1" ¼		50		47	45	44	40	34	20								
S4 3/13	60190705	195	572	4,2	60191415	736	30	6,3	906	19,4	0,75	1	1" ¼		72		68	66	64	57	50	29								
S4 3/19	60190706	239	739	5,5	60191416	943	40	8,5	1093	23,9	1,1	1,5	1" ¼		105		100	98	93	86	72	42								
S4 3/25	60190707	338	784	6,2	60191417	1.070	40	10,8	1184	26,6	1,5	2	1" ¼		138		130	127	122	110	95	55								
S4 3/32	60192288	400	987	7,8	60192305#	1.265	40	15	1465	30,9	2,2	3	1" ¼		176		168	162	157	141	120	70								
S4 3/39	60190708	461	1157	9,8	60191418#	1.338	40	15	1635	33,0	2,2	3	1" ¼		215		204	198	191	172	147	86								
S4 3/45	60192289	526	1301	11,1							3	4	1" ¼		247		233	228	220	198	170	99								
S4 3/51	60190709	582	1446	12,4							3	4	1" ¼		280		267	260	250	224	193	112								
S4 3/67	60190710	728	1827	16,2							4	5,5	1" ¼		368		350	340	328	294	254	147								
S4 4/4	60190711	144	313	2,7	60191419	585	15	3,5	597	13,3	0,37	0,5	1" ¼		28				25	24	22	17	11							
S4 4/7	60190712	159	388	3,2	60191420	625	15	4,5	692	14,7	0,55	0,75	1" ¼		48				44	41	38	30	19							
S4 4/9	60190713	172	440	3,6	60191421	671	15	6,3	774	16,4	0,75	1	1" ¼		62				56	53	49	39	25							
S4 4/14	60190714	200	567	4,5	60191422	825	30	8,5	921	20,7	1,1	1,5	1" ¼		96				87	82	76	61	39							
S4 4/19	60190715	225	694	5,8	60191423	1.034	40	10,8	1094	26,2	1,5	2	1" ¼		131				118	112	103	82	53							
S4 4/27	60190716	394	807	7,6	60191424	1.297	40	15	1285	30,8	2,2	3	1" ¼		186				168	159	147	117	75							
S4 4/35	60190717	481	981	9,2							3	4	1" ¼		241				218	206	191	152	97							
S4 4/48	60190718	592	1263	11,8							4	5,5	1" ¼		331				299	283	261	208	133							
S4 4/62	60190719	778	1567	14,4							5,5	7,5	1" ¼	H (m)	427				386	365	338	269	172							
S4 6/5	60190720	153	374	3,2	60191425	634	15	4,5	678	14,7	0,55	0,75	1" ¼		30					28	26	24	21	15	10					
S4 6/7	60190721	181	440	3,6	60191426	671	15	6,3	774	16,4	0,75	1	1" ¼		42					38	37	33	29	21	14					
S4 6/10	60190722	211	539	4,3	60191427	766	15	8,5	893	18,1	1,1	1,5	1" ¼		60					55	52	47	42	30	20					
S4 6/14	60190723	249	672	5,1	60191428	984	30	10,8	1072	23,3	1,5	2	1" ¼		84					78	75	66	59	42	28					
S4 6/21	60190724	355	872	7,8	60191429#	1.211	30	15	1350	28,8	2,2	3	1" ¼		126					116	110	99	88	63	42					
S4 6/29	60190725	452	1120	9,9							3	4	1" ¼		174					160	152	137	122	87	58					
S4 6/38	60190726	546	1399	12,3							4	5,5	1" ¼		228					209	200	179	160	114	76					
S4 6/52	60190727	705	1870	16,5							5,5	7,5	1" ¼		312					285	274	244	218	156	104					
S4 6/61	60192290	855	2148	19,2							7,5	10	1" ¼		366					334	322	287	256	183	122					
S4 8/5	60190728	181	450	3,8	60191430	684	15	6,3	784	16,6	0,75	1	2"		30						30	28	27	24	21	11				
S4 8/7	60190729	205	541	4,5	60191431	746	15	8,5	895	18,3	1,1	1,5	2"		42						41	39	38	34	29	16				
S4 8/9	60190730	224	631	5,1	60191432	864	15	10,8	1031	20,9	1,5	2	2"		54						52	50	49	44	37	20				
S4 8/15	60190731	283	940	7,2	60191433#	1.128	30	15	1419	28,2	2,2	3	2"		90						86	83	81	73	62	33				
S4 8/21	60190732	386	1214	9,0							3	4	2"		130						125	120	117	103	86	47				
S4 8/27	60190733	487	1257	12,4							4	5,5	2"		162						155	151	146	132	111	60				
S4 8/38	60190734	662	1762	16,5							5,5	7,5	2"		228						219	211	207	186	156	84				
S4 8/50	60190735	863	2273	21,4							7,5	10	2"		298						288	278	273	244	206	111				
S4 12/6	60190736	224	536	4,5	60191434	777	15	8,5	890	18,3	1,1	1,5	2"		30								29	25	24	21	18	11		
S4 12/9	60190737	280	693	5,8	60191435	852	15	10,8	1093	21,6	1,5	2	2"		46								42	38	36	31	28	17		
S4 12/13	60190738	335	900	7,0	60191436#	1.010	15	15	1378	25,6	2,2	3	2"		66								61	55	52	44	38	23		
S4 12/18	60190739	456	1167	10,5							3	4	2"		91								84	76	72	60	52	31		
S4 12/24	60190740	548	1479	12,1							4	5,5	2"		122								112	101	96	81	70	46		
S4 12/34	60190741	695	2035	17,8							5,5	7,5	2"		172								158	144	136	115	101	65		
S4 12/44	60190742	871	2552	48							7,5	10	2"		215								192	175	165	140	124	81		
S4 16/8	60190743	271	767	6	60191437	953	15	10,8	1167	21,8	1,5	2	2"		37											29	26	22	18	7
S4 16/12	60190744	335	1038	8,8	60191438#	1.130	15	15	1517	27,1	2,2	3	2"		55											43	39	33	27	10
S4 16/16	60190745	444	1321	11,5							3	4	2"		73											57	52	44	36	13
S4 16/21	60190746	537	1660	14,7							4	5,5	2"		96											75	68	58	47	18
S4 16/29	60190747	708	2245	20							5,5	7,5	2"		133											104	94	80	65	24
S4 16/38	60190748	932	2816	55							7,5	10	2"		174											136	124	105	86	32

Bomba y motor suministrados sin ensamblar

DAB PUMPS se reserva el derecho de efectuar modificaciones sin la obligación de aviso previo.

SS6

BOMBA SUMERGIDA 6”

NUEVOS MODELOS

Electrobomba sumergida **semiaxial** multicelular para pozos de 6“ o más grandes, capaz de generar una amplia gama de caudales.
Estas bombas se pueden utilizar en aplicaciones como elevación, distribución y presurización en instalaciones hidráulicas civiles e industriales, llenado de depósitos y vasos, sistemas contra-incendios, sistemas de riego, etc.
En resumen, aplicaciones con agua limpia, no agresiva, libre de cuerpos sólidos y sustancias abrasivas.
En funcionamiento con variador de velocidad, comprobar las características específicas del motor.

CARACTERÍSTICAS CONSTRUCTIVAS DE LA BOMBA:
Cuerpo bomba y turbinas de acero estampado AISI 304 o AISI 316.
Bomba dotada de válvula de retención en la impulsión.

Rango de funcionamiento hasta 75 m³/h con alturas de elevación de hasta 670 m.

Máxima cantidad de arena en el agua 50g/m³.

Temperatura ambiente máxima 30ºC
(50ºC disponible bajo pedido)

Impulsión roscada
SS6 A - SS6 B = 2” ½
SS6 C = 3”
SS6 D - SS6 E = 4”

Acoplamiento posible con motores:
4OL: mot. sumergido 4” rebobinable **PÁG.306**
4GG: mot. sumergido 4” encapsulado **PÁG.308**
6GF: mot. sumergido 6” encapsulado **PÁG.312**
TR6: mot. sumergido 6” rebobinable **PÁG.315**
TR8: mot. sumergido 8” rebobinable **PÁG.317**

EL MOTOR DEBE PEDIRSE POR SEPARADO

ErP ready

ACCESORIOS PÁG. 323

SS6A PARTE HIDRÁULICA*

*MOTOR NO INCLUIDO, DEBE PEDIRSE POR SEPARADO

MODELO	ESTÁNDAR			AISI 316			POTENCIA REQUERIDA MOTOR		DATOS HIDRÁULICOS											DNM GAS	PESO KG	H mm
	CÓDIGO HIDRÁULICA CON ACOPLAMIENTO PARA		PRECIO €	CÓDIGO HIDRÁULICA CON ACOPLAMIENTO PARA		PRECIO €			m³/h	0	2	4	6	8	10	12	14	16	17			
	MOTOR 4”	MOTOR 6”		MOTOR 4”	MOTOR 6”		kW	HP	l/seg	0	0,6	1,1	1,7	2,2	2,8	3,3	3,9	4,4	4,7			
SS6A 01	60170099	-	483	60201534	-	590	0,55	0,75		9	9	9	9	9	8	7	6	5	4	2 ½"	5	566
SS6A 02	60170100	-	525	60201535	-	739	1,1	1,5		19	19	19	18	17	16	15	13	10	9	2 ½"	7	676
SS6A 03	60170101	-	571	60184145	-	890	1,5	2		28	28	28	27	26	24	22	19	15	13	2 ½"	8	799
SS6A 04	60170102	-	621	60201536	-	1.036	2,2	3		37	37	37	36	35	32	29	25	20	18	2 ½"	10	904
SS6A 05	60170103	-	676	60199348	-	1.182	2,2	3		47	47	46	45	43	41	37	32	26	22	2 ½"	11	965
SS6A 06	60170104	-	733	60199784	60199302	1.329	2,2	3		56	56	56	54	52	49	44	38	31	27	2 ½"	13	1025
SS6A 07	60170105	-	796	60201537	-	1.480	3	4		65	66	65	64	61	57	51	44	36	31	2 ½"	14	1237
SS6A 08	60170106	60167875	915	60201539	60173603	1.626	4	5,5		75	75	74	73	70	65	59	51	41	36	2 ½"	15	753
SS6A 09	60170107	60167876	998	60201540	60201541	1.773	4	5,5		84	84	84	82	78	73	66	57	46	40	2 ½"	17	814
SS6A 10	60170108	60167877	1.071	60201543	60201542	1.900	4	5,5		93	94	93	91	87	81	73	63	51	44	2 ½"	18	874
SS6A 11	60170109	60167878	1.112	60201544	60192341	1.973	4	5,5		103	103	102	100	96	89	81	70	56	49	2 ½"	20	935
SS6A 12	60170110	60167879	1.152	60201545	60181888	2.047	5,5	7,5		112	112	112	109	104	97	88	76	61	53	2 ½"	21	995
SS6A 13	60170111	60167880	1.257	60201547	60201546	2.228	5,5	7,5		121	122	121	118	113	105	95	82	67	58	2 ½"	23	1056
SS6A 14	60170112	60167881	1.358	60201548	60187433	2.414	5,5	7,5		131	131	130	127	122	114	103	89	72	62	2 ½"	24	1116
SS6A 15	60170113	60167882	1.446	60201551	60201549	2.565	5,5	7,5		140	140	139	136	130	122	110	95	77	67	2 ½"	26	1177
SS6A 16	60170116	60167885	1.532	60201553	60201552	2.722	7,5	10		149	150	149	145	139	130	117	101	82	71	2 ½"	27	1237
SS6A 17	60170118	60167886	1.600	60201555	60201554	2.844	7,5	10		159	159	158	154	148	138	124	108	87	76	2 ½"	28	1298
SS6A 18	60170120	60167887	1.668	60201557	60201556	2.961	7,5	10		168	169	167	163	156	146	132	114	92	80	2 ½"	30	1358
SS6A 19	60170122	60167888	1.739	60201558	60193396	3.083	7,5	10		177	178	177	172	165	154	139	120	97	84	2 ½"	31	1419
SS6A 20	60170124	60167889	1.818	60201560	60201559	3.225	7,5	10		187	187	186	182	174	162	146	127	102	89	2 ½"	33	1479
SS6A 21	60170125	60167892	1.894	60201565	60201561	3.362	7,5	10		196	197	195	191	182	170	154	133	108	93	2 ½"	34	1540
SS6A 22	-	60167893	1.966	-	60201566	3.489	9,2	12,5		205	206	204	200	191	178	161	139	113	98	2 ½"	36	1600
SS6A 23	-	60167894	2.035	-	60201567	3.616	9,2	12,5		215	215	214	209	200	186	168	146	118	102	2 ½"	37	1661
SS6A 24	-	60167895	2.119	-	60201568	3.763	9,2	12,5		224	225	223	218	209	195	176	152	123	107	2 ½"	39	1721
SS6A 25	-	60167896	2.193	-	60201569	3.889	9,2	12,5		233	234	232	227	217	203	183	158	128	111	2 ½"	40	1782
SS6A 26	-	60167897	2.262	-	60201570	4.017	9,2	12,5		243	244	242	236	226	211	190	165	133	116	2 ½"	41	1842
SS6A 27	-	60167898	2.334	-	60201571	4.143	11	15		252	253	251	245	235	219	198	171	138	120	2 ½"	43	1903
SS6A 28	-	60167899	2.408	-	60201572	4.270	11	15		261	262	260	254	243	227	205	177	143	124	2 ½"	44	1963
SS6A 29	-	60167900	2.484	-	60201573	4.413	11	15		270	272	270	263	252	235	212	184	149	129	2 ½"	46	2024
SS6A 30	-	60167901	2.562	-	60201574	4.544	11	15	H	280	281	279	272	261	243	220	190	154	133	2 ½"	47	2084
SS6A 31	-	60167902	2.635	-	60201575	4.671	13	17,5	(mt)	289	290	288	281	269	251	227	196	159	138	2 ½"	49	2145
SS6A 32	-	60167903	2.706	-	60201576	4.804	13	17,5		298	300	297	290	278	259	234	202	164	142	2 ½"	50	2205
SS6A 33	-	60167904	2.778	-	60201577	4.931	13	17,5		308	309	307	300	287	268	242	209	169	147	2 ½"	52	2266
SS6A 34	-	60167905	2.856	-	60201578	5.068	13	17,5		317	318	316	309	295	276	249	215	174	151	2 ½"	53	2326
SS6A 35	-	60167906	2.930	-	60201579	5.205	13	17,5		326	328	325	318	304	284	256	221	179	156	2 ½"	54	2387
SS6A 36	-	60167907	3.009	-	60201581	5.342	13	17,5		336	337	335	327	313	292	264	228	184	160	2 ½"	56	2447
SS6A 37	-	60167908	3.087	-	60201582	5.479	13	17,5		345	347	344	336	321	300	271	234	190	164	2 ½"	57	2508
SS6A 38	-	60167909	4.310	-	60201583	7.648	15	20		354	356	353	345	330	308	278	240	195	169	2 ½"	59	2568
SS6A 39	-	60167910	5.532	-	60201584	9.816	15	20		364	365	362	354	339	316	286	247	200	173	2 ½"	91	2879
SS6A 40	-	60167911	5.612	-	60201585	9.958	15	20		373	375	372	363	348	324	293	253	205	178	2 ½"	92	2939
SS6A 41	-	60167912	5.687	-	60201586	10.095	15	20		382	384	381	372	356	332	300	259	210	182	2 ½"	94	3000
SS6A 42	-	60167913	5.765	-	60201587	10.232	18,5	25		392	393	390	381	365	341	308	266	215	187	2 ½"	96	3060
SS6A 43	-	60167914	5.842	-	60201588	10.365	18,5	25		401	403	400	390	374	349	315	272	220	191	2 ½"	98	3121
SS6A 44	-	60167915	5.954	-	60201589	10.565	18,5	25		410	412	409	399	382	357	322	278	225	196	2 ½"	100	3181
SS6A 45	-	60167916	6.070	-	60201616	10.770	18,5	25		420	421	418	408	391	365	330	285	231	200	2 ½"	101	3242
SS6A 46	-	60167917	6.149	-	60201618	10.912	18,5	25		429	431	428	418	400	373	337	291	236	204	2 ½"	103	3302
SS6A 47	-	60167918	6.235	-	60201619	11.058	18,5	25		438	440	437	427	408	381	344	297	241	209	2 ½"	105	3363
SS6A 48	-	60167919	6.355	-	60201620	11.277	18,5	25		448	450	446	436	417	389	352	304	246	213	2 ½"	107	3423
SS6A 49	-	60167920	6.480	-	60201621	11.497	18,5	25		457	459	455	445	426	397	359	310	251	218	2 ½"	108	3484
SS6A 50	-	60169215	8.264	-	60201622	11.558	22	30		466	468	465	454	434	405	366	316	256	222	2 ½"	110	3544
SS6A 51	-	60169216	10.062	-	60201623	11.788	22	30		476	478	474	463	443	414	373	323	261	227	2 ½"	112	3605
SS6A 52	-	60169217	11.858	-	60201624	12.020	22	30		485	487	483	472	452	422	381	329	266	231	2 ½"	114	3665
SS6A 53	-	60169218	13.675	-	60201625	12.251	22	30		494	496	493	481	460	430	388	335	272	236	2 ½"	116	3726
SS6A 54	-	60169219	15.452	-	60201626	12.483	22	30		504	506	502	490	469	438	395	342	277	240	2 ½"	117	3786
SS6A 55	-	60169220	17.271	-	60201627	12.713	22	30		513	515	511	499	478	446	403	348	282	244	2 ½"	119	3847
SS6A 56	-	60169221	19.008	-	60201628	12.945	22	30		522	524	520	508	487	454	410	354	287	249	2 ½"	121	3907
SS6A 57	-	60169223	20.864	-	60201631	13.176	22	30		532	534	530	517	495	462	417	361	292	253	2 ½"	123	3968
SS6A 58	-	60169225	22.621	-	60201633	13.406	22	30		541	543	539	526	504	470	425	367	297	258	2 ½"	125	4028
SS6A 59	-	60169227	24.376	-	60201634	13.638	22	30		550	553	548	536	513	478	432	373	302	262	2 ½"	126	4089
SS6A 60	-	60169228	26.236	-	60201635	13.870	22	30		560	562	558	545	521	486	439	380	307	267	2 ½"	128	4149

DAB PUMPS se reserva el derecho de efectuar modificaciones sin la obligación de aviso previo.

SS6

BOMBA SUMERGIDA 6”

SS6B PARTE HIDRÁULICA*

*MOTOR NO INCLUIDO, DEBE PEDIRSE POR SEPARADO

MODELO	ESTÁNDAR			AISI 316			POTENCIA REQUERIDA MOTOR		DATOS HIDRÁULICOS											DNM GAS	PESO KG	H mm
	CÓDIGO HIDRÁULICA CON ACOPLAMIENTO PARA		PRECIO €	CÓDIGO HIDRÁULICA CON ACOPLAMIENTO PARA		PRECIO €			m³/h	0	6	8	10	12	14	15	16	18	20			
	MOTOR 4”	MOTOR 6”		MOTOR 4”	MOTOR 6”		kW	HP	l/seg	0	1,7	2,2	2,8	3,3	3,9	4,2	4,4	5	5,6			
SS6B 01	60170130	-	484	60201639	-	748	0,75	1		11	11	11	10	10	9	9	9	8	6	2 ½"	5	330
SS6B 02	60170131	-	527	60201640	-	874	1,5	2		23	22	22	21	20	19	18	17	15	13	2 ½"	6,5	390
SS6B 03	60170132	-	572	60196898	60196594	997	2,2	3		34	33	33	31	30	28	27	26	23	19	2 ½"	8	451
SS6B 04	60170133	-	622	60201641	-	1.124	3	4		45	44	43	42	40	37	36	34	30	26	2 ½"	9,5	511
SS6B 05	60170144	-	678	60199783	60199301	1.251	3	4		56	55	54	52	50	47	45	43	38	32	2 ½"	11	572
SS6B 06	60170145	60167925	735	60201642	60201643	1.373	4	5,5		68	66	65	63	60	56	54	51	45	39	2 ½"	12,5	632
SS6B 07	60170146	60167199	845	60201644	60201645	1.501	4	5,5		79	77	76	73	70	65	63	60	53	45	2 ½"	14	693
SS6B 08	60170147	60167926	915	60201646	60182308	1.626	5,5	7,5		90	89	87	84	80	75	71	68	60	52	2 ½"	16	753
SS6B 09	60170148	60167927	988	60201651	60178129	1.754	5,5	7,5		102	100	98	94	90	84	80	77	68	58	2 ½"	17	814
SS6B 10	60170149	60167200	1.071	60201652	60169471	1.900	5,5	7,5		113	111	108	105	100	93	89	85	76	65	2 ½"	18	874
SS6B 11	60170150	60167928	1.145	60201653	60201654	2.033	7,5	10		124	122	119	115	110	102	98	94	83	71	2 ½"	20	935
SS6B 12	60170151	60167929	1.218	60201655	60201656	2.164	7,5	10		135	133	130	126	120	112	107	102	91	78	2 ½"	21	995
SS6B 13	60170152	60167201	1.297	60201657	60182309	2.301	7,5	10		147	144	141	136	130	121	116	111	98	84	2 ½"	23	1056
SS6B 14	60170153	60167930	1.371	60201658	60182310	2.434	7,5	10		158	155	152	147	140	130	125	119	106	91	2 ½"	24	1116
SS6B 15	-	60167202	1.446	-	60201659	2.565	9,3	12,5		169	166	163	157	150	140	134	128	113	97	2 ½"	26	1177
SS6B 16	-	60167931	1.522	-	60169472	2.702	9,3	12,5		181	177	173	168	160	149	143	136	121	103	2 ½"	27	1237
SS6B 17	-	60167203	1.594	-	60183431	2.835	9,3	12,5		192	188	184	178	170	158	152	145	128	110	2 ½"	29	1298
SS6B 18	-	60167932	1.668	-	60201660	2.961	11	15		203	199	195	189	180	168	161	153	136	116	2 ½"	30	1358
SS6B 19	-	60167933	1.739	-	60201661	3.083	11	15		214	210	206	199	190	177	170	162	143	123	2 ½"	31	1419
SS6B 20	-	60167204	1.809	-	60201663	3.216	11	15		226	221	217	210	199	186	179	170	151	129	2 ½"	33	1479
SS6B 21	-	60167934	1.889	-	60201664	3.352	13	17,5		237	232	228	220	209	196	188	179	159	136	2 ½"	34	1540
SS6B 22	-	60167205	1.966	-	60201665	3.489	13	17,5		248	243	238	230	219	205	196	187	166	142	2 ½"	36	1600
SS6B 23	-	60167935	2.042	-	60201667	3.626	13	17,5		260	254	249	241	229	214	205	196	174	149	2 ½"	37	1661
SS6B 24	-	60167206	2.119	-	60201668	3.763	13	17,5		271	266	260	251	239	224	214	204	181	155	2 ½"	39	1721
SS6B 25	-	60167938	2.193	-	60201669	3.889	15	20		282	277	271	262	249	233	223	213	189	162	2 ½"	40	1782
SS6B 26	-	60167939	2.262	-	60201670	4.017	15	20		293	288	282	272	259	242	232	221	196	168	2 ½"	42	1842
SS6B 27	-	60167207	2.334	-	60201671	4.143	15	20		305	299	293	283	269	252	241	230	204	175	2 ½"	43	1903
SS6B 28	-	60167940	2.408	-	60201672	4.270	15	20		316	310	303	293	279	261	250	238	211	181	2 ½"	45	1963
SS6B 29	-	60167941	2.479	-	60201674	4.403	18,5	25		327	321	314	304	289	270	259	247	219	188	2 ½"	46	2024
SS6B 30	-	60167208	2.562	-	60201675	4.544	18,5	25	H	339	332	325	314	299	280	268	255	227	194	2 ½"	47	2084
SS6B 31	-	60167209	2.635	-	60201678	4.671	18,5	25	(mt)	350	343	336	325	309	289	277	264	234	200	2 ½"	49	2145
SS6B 32	-	60167942	2.706	-	60201679	4.804	18,5	25		361	354	347	335	319	298	286	272	242	207	2 ½"	50	2205
SS6B 33	-	60167210	2.778	-	60201680	4.931	18,5	25		372	365	358	346	329	307	295	281	249	213	2 ½"	52	2266
SS6B 34	-	60167943	2.850	-	60201681	5.058	18,5	25		384	376	368	356	339	317	304	289	257	220	2 ½"	53	2326
SS6B 35	-	60167944	2.923	-	60201682	5.184	22	30		395	387	379	367	349	326	313	298	264	226	2 ½"	55	2387
SS6B 36	-	60167211	3.002	-	60201683	5.332	22	30		406	398	390	377	359	335	322	306	272	233	2 ½"	56	2447
SS6B 37	-	60167945	3.076	-	60201684	5.458	22	30		418	409	401	388	369	345	330	315	279	239	2 ½"	58	2508
SS6B 38	-	60167212	3.148	-	60201685	5.586	22	30		429	420	412	398	379	354	339	323	287	246	2 ½"	59	2568
SS6B 39	-	60167946	3.219	-	60201686	5.717	22	30		440	432	423	409	389	363	348	332	294	252	2 ½"	91	2879
SS6B 40	-	60167213	3.302	-	60201687	5.859	22	30		451	443	433	419	399	373	357	340	302	259	2 ½"	93	2939
SS6B 41	-	60167947	3.374	-	60201688	5.986	22	30		463	454	444	430	409	382	366	349	310	265	2 ½"	95	3000
SS6B 42	-	60167948	3.444	-	60201690	6.117	26	35		474	465	455	440	419	391	375	357	317	272	2 ½"	96	3060
SS6B 43	-	60167949	5.842	-	60201691	10.365	26	35		485	476	466	450	429	401	384	366	325	278	2 ½"	98	3121
SS6B 44	-	60167950	5.954	-	60201692	10.565	26	35		497	487	477	461	439	410	393	374	332	284	2 ½"	100	3181
SS6B 45	-	60167951	6.070	-	60201693	10.770	26	35		508	498	488	471	449	419	402	383	340	291	2 ½"	102	3242
SS6B 46	-	60167952	6.140	-	60201694	10.896	26	35		519	509	498	482	459	429	411	391	347	297	2 ½"	103	3302
SS6B 47	-	60167953	6.220	-	60201695	11.039	26	35		531	520	509	492	469	438	420	400	355	304	2 ½"	105	3363
SS6B 48	-	60167954	6.293	-	60201696	11.169	26	35		542	531	520	503	479	447	429	408	362	310	2 ½"	107	3423
SS6B 49	-	60167955	6.376	-	60201697	11.311	30	40		553	542	531	513	489	457	438	417	370	317	2 ½"	109	3484
SS6B 50	-	60167956	6.459	-	60201698	11.458	30	40		564	553	542	524	499	466	447	425	378	323	2 ½"	111	3544
SS6B 51	-	60167957	6.541	-	60201699	11.605	30	40		576	564	553	534	509	475	456	434	385	330	2 ½"	112	3605
SS6B 52	-	60167958	6.704	-	60201700	11.900	30	40		587	575	563	545	519	485	464	442	393	336	2 ½"	114	3665
SS6B 53	-	60167959	6.869	-	60201702	12.192	30	40		598	586	574	555	529	494	473	451	400	343	2 ½"	116	3726
SS6B 54	-	60169229	8.902	-	60201703	12.422	30	40		610	597	585	566	539	503	482	459	408	349	2 ½"	118	3786
SS6B 55	-	60169236	10.949	-	60201704	12.653	30	40		621	609	596	576	549	512	491	468	415	356	2 ½"	120	3847
SS6B 56	-	60169237	12.974	-	60201705	12.882	30	40		632	620	607	587	559	522	500	476	423	362	2 ½"	121	3907
SS6B 57	-	60169238	15.080	-	60201706	13.112	37	50		643	631	618	597	569	531	509	485	430	369	2 ½"	123	3968
SS6B 58	-	60169239	17.145	-	60201707	13.343	37	50		655	642	628	608	578	540	518	493	438	375	2 ½"	125	4028
SS6B 59	-	60169240	19.110	-	60201708	13.572	37	50		666	653	639	618	588	550	527	502	446	381	2 ½"	127	4089
SS6B 60	-	60169241	21.278	-	60201709	13.802	37	50		677	664	650	629	598	559	536	510	453	388	2 ½"	129	4149

DAB PUMPS se reserva el derecho de efectuar modificaciones sin la obligación de aviso previo.

SS6

BOMBA SUMERGIDA 6”

SS6C PARTE HIDRÁULICA*

*MOTOR NO INCLUIDO, DEBE PEDIRSE POR SEPARADO

MODELO	ESTÁNDAR				AISI 316				POTENCIA REQUERIDA MOTOR		DATOS HIDRÁULICOS												DNM GAS	PESO KG	H mm
	CÓDIGO HIDRÁULICA CON ACOPLAMIENTO PARA			PRECIO €	CÓDIGO HIDRÁULICA CON ACOPLAMIENTO PARA			PRECIO €			m³/h	0	6	10	14	18	22	26	30	34	38			
	MOTOR 4”	MOTOR 6”	MOTOR 8”		MOTOR 4”	MOTOR 6”	MOTOR 8”		kW	HP	l/seg	0	1,7	2,8	3,9	5	6,1	7,2	8,3	9,4	10,6			
SS6C 01	60170154	-	-	496	60201721	-	-	640	1,1	1,5		12	11	11	11	10	9	8	7	6	5	3”	6	364
SS6C 02	60170155	-	-	544	60201722	-	-	806	2,2	3		12	11	11	11	10	9	8	7	6	5	3”	9	459
SS6C 03	60170156	-	-	595	60201723	-	-	972	3	4		35	34	33	32	30	28	25	22	19	15	3”	11	554
SS6C 04	60170157	60167215	-	640	60201724	60173604	-	1.134	4	5,5		47	46	44	43	40	37	34	30	25	20	3”	13	649
SS6C 05	60170158	60167216	-	732	60201725	60201726	-	1.300	5,5	7,5		59	57	55	53	50	47	42	37	32	25	3”	15	744
SS6C 06	60170159	60167217	-	823	60201728	60201727	-	1.462	5,5	7,5		70	69	67	64	60	56	51	45	38	30	3”	17	839
SS6C 07	60170160	60167962	-	915	60201729	60200939	-	1.626	7,5	10		82	80	78	74	70	65	59	52	44	35	3”	19	934
SS6C 08	60170161	60167218	-	1.008	60201730	60193512	-	1.789	7,5	10		94	92	89	85	80	75	68	60	51	40	3”	21	1029
SS6C 09	-	60167963	-	1.101	-	60201732	-	1.954	9,2	12,5		105	103	100	96	90	84	76	67	57	45	3”	23	1124
SS6C 10	-	60167964	-	1.193	-	60201733	-	2.120	9,2	12,5		117	114	111	106	100	93	85	75	63	50	3”	25	1219
SS6C 11	-	60167219	-	1.276	-	60198609	-	2.268	9,2	12,5		129	126	122	117	110	103	93	82	70	55	3”	27	1314
SS6C 12	-	60167965	-	1.379	-	60187508	-	2.447	11	15		141	137	133	128	120	112	102	90	76	60	3”	29	1409
SS6C 13	-	60167220	-	1.463	-	60201734	-	2.595	11	15		152	149	144	138	131	121	110	97	82	65	3”	31	1504
SS6C 14	-	60167966	-	1.555	-	60201735	-	2.761	13	17,5		164	160	155	149	141	131	119	105	89	70	3”	33	1599
SS6C 15	-	60167221	-	1.635	-	60201736	-	2.903	13	17,5		176	172	166	159	151	140	127	112	95	75	3”	36	1694
SS6C 16	-	60167967	-	1.728	-	60179224	-	3.069	15	20		187	183	178	170	161	149	136	120	101	80	3”	38	1789
SS6C 17	-	60167222	-	1.809	-	60192958	-	3.216	15	20		199	195	189	181	171	159	144	127	108	85	3”	40	1884
SS6C 18	-	60167968	-	1.903	-	60201737	-	3.376	18,5	25		211	206	200	191	181	168	153	135	114	90	3”	42	1979
SS6C 19	-	60167223	-	1.995	-	60201738	-	3.543	18,5	25		223	217	211	202	191	177	161	142	121	95	3”	44	2074
SS6C 20	-	60167225	-	2.088	-	60201739	-	3.708	18,5	25		234	229	222	213	201	186	170	150	127	100	3”	46	2169
SS6C 21	-	60167226	-	2.178	-	60201740	-	3.871	18,5	25		246	240	233	223	211	196	178	157	133	105	3”	48	2264
SS6C 22	-	60167969	-	2.273	-	60201741	-	4.036	22	30		258	252	244	234	221	205	187	165	140	110	3”	50	2359
SS6C 23	-	60167227	-	2.367	-	60201742	-	4.197	22	30		269	263	255	244	231	214	195	172	146	115	3”	52	2454
SS6C 24	-	60167970	-	2.458	-	60201743	-	4.364	22	30		281	275	266	255	241	224	203	180	152	120	3”	54	2549
SS6C 25	-	60167971	-	2.572	-	60201744	-	4.563	22	30		293	286	277	266	251	233	212	187	159	125	3”	56	2644
SS6C 26	-	60167228	-	2.675	-	60201745	-	4.744	22	30		305	298	289	276	261	242	220	195	165	130	3”	58	2739
SS6C 27	-	60167972	-	2.778	-	60201746	-	4.931	26	35	H	316	309	300	287	271	252	229	202	171	136	3”	60	2834
SS6C 28	-	60167973	-	2.880	-	60201747	-	5.111	26	35	(mt)	328	320	311	298	281	261	237	210	178	141	3”	63	2929
SS6C 29	-	60167974	-	2.984	-	60201748	-	5.291	26	35		340	332	322	308	291	270	246	217	184	146	3”	65	3024
SS6C 30	-	60167229	-	3.087	-	60201749	-	5.479	26	35		351	343	333	319	301	280	254	225	190	151	3”	67	3119
SS6C 31	-	60167975	-	3.189	-	60188222	-	5.659	30	40		363	355	344	330	311	289	263	232	197	156	3”	69	3214
SS6C 32	-	60167976	-	3.291	-	60201750	-	5.840	30	40		375	366	355	340	321	298	271	240	203	161	3”	71	3309
SS6C 33	-	60167977	-	3.395	-	60201751	-	6.024	30	40		387	378	366	351	331	308	280	247	209	166	3”	73	3404
SS6C 34	-	60167230	-	3.497	-	60201752	-	6.206	30	40		398	389	377	361	341	317	288	255	216	171	3”	75	3499
SS6C 35	-	60167978	-	3.601	-	60201753	-	6.387	30	40		410	401	388	372	351	326	297	262	222	176	3”	77	3594
SS6C 36	-	60167979	-	3.704	-	60201754	-	6.571	30	40		422	412	400	383	361	336	305	270	228	181	3”	79	3689
SS6C 37	-	60167980	-	3.806	-	60201755	-	6.753	30	40		433	423	411	393	371	345	314	277	235	186	3”	81	3784
SS6C 38	-	60167981	-	3.907	-	60201757	-	6.933	30	40		445	435	422	404	381	354	322	285	241	191	3”	83	3879
SS6C 39	-	60167231	-	6.787	-	60201758	-	12.046	37	50		457	446	433	415	392	364	331	292	247	196	3”	124	4224
SS6C 40	-	60167982	-	6.911	-	60201759	-	12.265	37	50		469	458	444	425	402	373	339	300	254	201	3”	126	4319
SS6C 41	-	60167983	-	7.015	-	60201760	-	12.447	37	50		480	469	455	436	412	382	348	307	260	206	3”	129	4414
SS6C 42	-	60167984	-	7.138	-	60201761	-	12.666	37	50		492	481	466	446	422	392	356	315	266	211	3”	132	4509
SS6C 43	-	-	60167232	7.241	-	-	60201762	12.846	45	60		504	492	477	457	432	401	365	322	273	216	3”	134	4604
SS6C 44	-	-	60167985	7.363	-	-	60201763	13.066	45	60		515	504	488	468	442	410	373	330	279	221	3”	137	4699
SS6C 45	-	-	60167986	7.487	-	-	60201764	13.286	45	60		527	515	499	478	452	420	381	337	285	226	3”	139	4794
SS6C 46	-	-	60167233	7.672	-	-	60201765	13.612	45	60		539	526	511	489	462	429	390	344	292	231	3”	142	4889
SS6C 47	-	-	60167988	7.817	-	-	60201766	13.867	45	60		551	538	522	500	472	438	398	352	298	236	3”	145	4984
SS6C 48	-	-	60167989	7.981	-	-	60201767	14.161	45	60		562	549	533	510	482	448	407	359	304	241	3”	147	5079
SS6C 49	-	-	60167503	8.125	-	-	60201768	14.415	45	60		574	561	544	521	492	457	415	367	311	246	3”	150	5174
SS6C 50	-	-	60169242	10.369	-	-	60201769	14.708	45	60		586	572	555	532	502	466	424	374	317	251	3”	152	5269
SS6C 51	-	-	60169243	10.535	-	-	60201770	15.002	45	60		597	584	566	542	512	476	432	382	323	256	3”	155	5364
SS6C 52	-	-	60169244	11.940	-	-	60201772	15.301	55	75		609	595	577	553	522	485	441	389	330	261	3”	158	5459
SS6C 53	-	-	60169245	10.887	-	-	60201773	15.594	55	75		621	607	588	563	532	494	449	397	336	266	3”	160	5554
SS6C 54	-	-	60169246	11.074	-	-	60201774	15.888	55	75		633	618	599	574	542	503	458	404	342	271	3”	163	5649

DAB PUMPS se reserva el derecho de efectuar modificaciones sin la obligación de aviso previo.

SS6

BOMBA SUMERGIDA 6”

SS6D PARTE HIDRÁULICA*

*MOTOR NO INCLUIDO, DEBE PEDIRSE POR SEPARADO

MODELO	ESTÁNDAR CÓDIGO HIDRÁULICA CON ACOPLAMIENTO PARA MOTOR 4”	MOTOR 6”	MOTOR 8”	PRECIO €	AISI 316 CÓDIGO HIDRÁULICA CON ACOPLAMIENTO PARA MOTOR 4”	MOTOR 6”	MOTOR 8”	PRECIO €	POTENCIA REQUERIDA MOTOR kW	HP	DATOS HIDRÁULICOS m³/h	0	20	25	30	35	40	45	50	55	60	DNM GAS	PESO KG	H mm
											l/seg	0	5,6	6,9	8,3	9,7	11,1	12,5	13,9	15,3	16,7			
SS6D 01	60170162	-	-	509	60181670	-	-	698	2,2	3		14	13	12	11	10	10	9	8	7	5	4”	7	382
SS6D 02	60170163	60167245	-	578	60201775	60201777	-	919	4	5,5		28	25	24	22	21	19	18	16	14	10	4”	10	494
SS6D 03	60170164	60167246	-	640	60198738	60198737	-	1.134	5,5	7,5		42	38	36	33	31	29	26	24	20	16	4”	12	606
SS6D 04	60170165	60167247	-	762	60201779	60177011	-	1.353	7,5	10		56	50	47	44	41	38	35	32	27	21	4”	15	718
SS6D 05	60170166	60167248	-	864	60201780	60199303	-	1.539	7,5	10		70	63	59	56	52	48	44	39	34	26	4”	18	830
SS6D 06	-	60167249	-	979	-	60201781	-	1.739	9,2	12,5		84	75	71	67	62	57	53	47	41	31	4”	20	942
SS6D 07	-	60167250	-	1.101	-	60201782	-	1.954	11	15		98	88	83	78	72	67	61	55	47	36	4”	23	1054
SS6D 08	-	60167251	-	1.214	-	60201786	-	2.155	13	17,5		112	101	95	89	83	77	70	63	54	42	4”	26	1166
SS6D 09	-	60167252	-	1.338	-	60201787	-	2.374	15	20		126	113	107	100	93	86	79	71	61	47	4”	28	1278
SS6D 10	-	60167987	-	1.452	-	60201788	-	2.575	18,5	25		140	126	119	111	103	96	88	79	68	52	4”	31	1390
SS6D 11	-	60167253	-	1.564	-	60201789	-	2.775	18,5	25		154	138	130	122	114	105	97	87	74	57	4”	34	1502
SS6D 12	-	60167254	-	1.678	-	60201790	-	2.977	22	30		168	151	142	133	124	115	105	95	81	62	4”	36	1614
SS6D 13	-	60167990	-	1.791	-	60201791	-	3.178	22	30		182	163	154	144	134	125	114	102	88	68	4”	39	1726
SS6D 14	-	60167255	-	1.913	-	60201792	-	3.397	22	30		196	176	166	155	145	134	123	110	95	73	4”	42	1838
SS6D 15	-	60167991	-	2.028	-	60201793	-	3.597	26	35		210	188	178	167	155	144	132	118	101	78	4”	44	1950
SS6D 16	-	60167256	-	2.139	-	60193066	-	3.797	26	35		224	201	190	178	165	153	141	126	108	83	4”	47	2062
SS6D 17	-	60167992	-	2.262	-	60201794	-	4.017	30	40	H (mt)	238	214	202	189	176	163	149	134	115	88	4”	49	2174
SS6D 18	-	60167257	-	2.384	-	60201795	-	4.236	30	40		252	226	213	200	186	172	158	142	122	93	4”	52	2286
SS6D 19	-	60167995	-	2.512	-	60201796	-	4.456	37	50		266	239	225	211	197	182	167	150	128	99	4”	55	2398
SS6D 20	-	60167996	-	2.635	-	60201797	-	4.671	37	50		280	251	237	222	207	192	176	158	135	104	4”	57	2510
SS6D 21	-	60167997	-	2.756	-	60201798	-	4.890	37	50		294	264	249	233	217	201	184	166	142	109	4”	60	2622
SS6D 22	-	60167998	-	2.880	-	60201799	-	5.111	37	50		308	276	261	244	228	211	193	173	149	114	4”	63	2734
SS6D 23	-	60167258	-	3.024	-	60201800	-	5.364	37	50		322	289	273	255	238	220	202	181	155	119	4”	65	2846
SS6D 24	-	-	60167999	3.148	-	-	60201801	5.586	45	60		336	302	285	267	248	230	211	189	162	125	4”	68	2958
SS6D 25	-	-	60168000	3.252	-	-	60201802	5.767	45	60		350	314	296	278	259	239	220	197	169	130	4”	71	3070
SS6D 26	-	-	60167259	3.384	-	-	60201803	6.005	45	60		364	327	308	289	269	249	228	205	176	135	4”	73	3182
SS6D 27	-	-	60168001	3.497	-	-	60201804	6.206	45	60		378	339	320	300	279	259	237	213	182	140	4”	76	3294
SS6D 28	-	-	60167260	3.611	-	-	60201806	6.406	45	60		392	352	332	311	290	268	246	221	189	145	4”	79	3406
SS6D 29	-	-	60168002	3.723	-	-	60201807	6.612	45	60		406	364	344	322	300	278	255	229	196	151	4”	81	3518
SS6D 30	-	-	60167261	3.836	-	-	60180677	6.812	45	60		420	377	356	333	310	287	264	237	203	156	4”	84	3630
SS6D 31	-	-	60168003	3.950	-	-	60188223	7.012	55	75		434	390	368	344	321	297	272	244	209	161	4”	86	3742
SS6D 32	-	-	60168004	4.074	-	-	60201808	7.226	55	75		448	402	379	355	331	307	281	252	216	166	4”	89	3854
SS6D 33	-	-	60167262	4.197	-	-	60201809	7.447	55	75		462	415	391	366	341	316	290	260	223	171	4”	92	3966

SS6E PARTE HIDRÁULICA*

*MOTOR NO INCLUIDO, DEBE PEDIRSE POR SEPARADO

MODELO	ESTÁNDAR CÓDIGO HIDRÁULICA CON ACOPLAMIENTO PARA MOTOR 4”	MOTOR 6”	MOTOR 8”	PRECIO €	AISI 316 CÓDIGO HIDRÁULICA CON ACOPLAMIENTO PARA MOTOR 4”	MOTOR 6”	MOTOR 8”	PRECIO €	POTENCIA REQUERIDA MOTOR kW	HP	DATOS HIDRÁULICOS m³/h	0	20	40	45	50	55	60	65	70	75	DNM GAS	PESO KG	H mm
											l/seg	0	5,6	11,1	12,5	13,9	15,3	16,7	18,1	19,4	20,8			
SS6E 01	60171006	-	-	595	60201810	-	-	826	2,2	3		15	13	10	10	9	9	8	8	7	6	4”	7	382
SS6E 02	60171007	60167265	-	466	60201811	60178924	-	1.006	4	5,5		30	26	21	20	19	18	17	15	14	11	4”	10	494
SS6E 03	60171008	60167266	-	670	60201812	60201813	-	1.188	5,5	7,5		45	38	31	30	28	27	25	23	20	17	4”	12	606
SS6E 04	60171009	60167267	-	773	60201814	60171300	-	1.373	7,5	10		60	51	42	40	38	36	33	31	27	23	4”	15	718
SS6E 05	-	60167268	-	927	-	60171301	-	1.647	9,2	12,5		75	64	52	50	47	45	42	38	34	28	4”	18	830
SS6E 06	-	60167269	-	1.018	-	60201815	-	1.808	11	15		90	77	62	59	57	54	50	46	41	34	4”	20	942
SS6E 07	-	60167270	-	1.144	-	60199729	-	2.027	13	17,5		105	90	73	69	66	63	59	54	48	40	4”	23	1054
SS6E 08	-	60167271	-	1.257	-	60181385	-	2.228	15	20		120	103	83	79	75	71	67	61	54	45	4”	26	1166
SS6E 09	-	60168005	-	1.400	-	60201816	-	2.482	18,5	25		135	115	94	89	85	80	75	69	61	51	4”	28	1278
SS6E 10	-	60167272	-	1.543	-	60201817	-	2.741	18,5	25		150	128	104	99	94	89	84	77	68	56	4”	31	1390
SS6E 11	-	60168006	-	1.684	-	60201818	-	2.990	22	30		165	141	115	109	104	98	92	85	75	62	4”	34	1502
SS6E 12	-	60167273	-	1.823	-	60201819	-	3.234	22	30		180	154	125	119	113	107	100	92	82	68	4”	36	1614
SS6E 13	-	60168007	-	1.945	-	60201827	-	3.451	26	35		195	167	135	129	123	116	109	100	88	73	4”	39	1726
SS6E 14	-	60167274	-	2.057	-	60201828	-	3.650	26	35		210	180	146	139	132	125	117	108	95	79	4”	42	1838
SS6E 15	-	60168008	-	2.178	-	60201829	-	3.871	30	40	H (mt)	225	192	156	149	141	134	126	115	102	85	4”	44	1950
SS6E 16	-	60168009	-	2.305	-	60201830	-	4.090	30	40		240	205	167	159	151	143	134	123	109	90	4”	47	2062
SS6E 17	-	60167275	-	2.426	-	60201831	-	4.310	30	40		255	218	177	169	160	152	142	131	116	96	4”	50	2174
SS6E 18	-	60168010	-	2.572	-	60201832	-	4.563	37	50		270	231	187	178	170	161	151	138	122	102	4”	52	2286
SS6E 19	-	60168011	-	2.725	-	60201833	-	4.837	37	50		285	244	198	188	179	170	159	146	129	107	4”	55	2398
SS6E 20	-	60167276	-	2.880	-	60201834	-	5.111	37	50		300	257	208	198	189	179	167	154	136	113	4”	58	2510
SS6E 21	-	60167277	-	3.024	-	60201837	-	5.364	37	50		315	269	219	208	198	188	176	161	143	119	4”	60	2622
SS6E 22	-	-	60168012	3.179	-	-	60201838	5.639	45	60		330	282	229	218	207	197	184	169	150	124	4”	63	2734
SS6E 23	-	-	60168013	3.342	-	-	60201839	5.932	45	60		345	295	239	228	217	205	193	177	157	130	4”	65	2846
SS6E 24	-	-	60167278	3.497	-	-	60201840	6.206	45	60		360	308	250	238	226	214	201	184	163	135	4”	68	2958
SS6E 25	-	-	60168014	3.652	-	-	60201841	6.480	55	75		375	321	260	248	236	223	209	192	170	141	4”	71	3070
SS6E 26	-	-	60168015	3.806	-	-	60195646	6.753	55	75		390	334	271	258	245	232	218	200	177	147	4”	73	3182
SS6E 27	-	-	60168016	3.959	-	-	60201842	7.027	55	75		405	346	281	268	255	241	226	208	184	152	4”	76	3294
SS6E 28	-	-	60167279	4.113	-	-	60189119	7.300	55	75		420	359	292	278	264	250	234	215	191	158	4”	79	3406
SS6E 29	-	-	60168017	4.269	-	-	60201843	7.575	55	75		435	372	302	287	273	259	243	223	197	164	4”	81	3518
SS6E 30	-	-	60167280	4.423	-	-	60201844	7.849	55	75		450	385	312	297	283	268	251	231	204	169	4”	84	3630

DAB PUMPS se reserva el derecho de efectuar modificaciones sin la obligación de aviso previo.

SS7

BOMBA SUMERGIDA 7”

NUEVOS MODELOS

Electrobomba sumergida **semiaxial** multicelular para pozos de 7“ o más grandes, capaz de generar una amplia gama de caudales. Estas bombas se pueden utilizar en aplicaciones como elevación, distribución y presurización en instalaciones hidráulicas industriales, llenado de depósitos y vasos, sistemas contra-incendios, sistemas de riego, etc.
En resumen, aplicaciones con agua limpia, no agresiva, libre de cuerpos sólidos y sustancias abrasivas.
En funcionamiento con variador de velocidad, comprobar las características específicas del motor.

CARACTERÍSTICAS CONSTRUCTIVAS DE LA BOMBA:
Cuerpo bomba y turbina de acero estampado AISI 304 o AISI 316
Bomba dotada de válvula de retención en la impulsión.

Rango de funcionamiento hasta 110 m³/h con alturas de elevación de hasta 423 m.
Máxima cantidad de arena en el agua 50g/m³.
Temperatura ambiente máxima 30ºC
(50ºC disponible bajo pedido)
Impulsión roscada 5”

Acoplamiento posible con motores:
6GF: mot. sumergido 6” encapsulado **PÁG.312**
TR6: mot. sumergido 6” rebobinable **PÁG.315**
TR8: mot. sumergido 8” rebobinable **PÁG.317**

EL MOTOR DEBE PEDIRSE POR SEPARADO

ACCESORIOS PÁG. 323

SS7A PARTE HIDRÁULICA*

*MOTOR NO INCLUIDO, DEBE PEDIRSE POR SEPARADO

MODELO	ESTÁNDAR			AISI 316		
	CÓDIGO HIDRÁULICA CON ACOPLAMIENTO PARA		PRECIO €	CÓDIGO HIDRÁULICA CON ACOPLAMIENTO PARA		PRECIO €
	MOTOR 6”	MOTOR 8”		MOTOR 6”	MOTOR 8”	
SS7A 01	60167429	-	**1.204**	60197319	-	**2.141**
SS7A 02	60167430	-	**1.389**	60198890	-	**2.468**
SS7A 03	60167431	-	**1.575**	60201847	-	**2.795**
SS7A 04	60167432	-	**1.761**	60201848	-	**3.123**
SS7A 05	60167433	-	**1.934**	60201849	-	**3.435**
SS7A 06	60167434	-	**2.119**	60201850	-	**3.763**
SS7A 07	60168018	-	**2.345**	60201851	-	**4.163**
SS7A 08	60167435	-	**2.552**	60201852	-	**4.530**
SS7A 09	60168019	-	**2.778**	60201853	-	**4.931**
SS7A 10	60167436	-	**3.002**	60201854	-	**5.332**
SS7A 11	-	60168025	**3.252**	-	60201855	**5.767**
SS7A 12	-	60167437	**3.497**	-	60201857	**6.206**
SS7A 13	-	60168026	**3.753**	-	60201883	**6.661**
SS7A 14	-	60168027	**4.011**	-	60201884	**7.119**
SS7A 15	-	60167438	**4.257**	-	60201885	**7.553**
SS7A 16	-	60168028	**4.504**	-	60201886	**7.995**
SS7A 17	-	60168029	**4.730**	-	60201887	**8.395**
SS7A 18	-	60168030	**4.936**	-	60201888	**8.761**
SS7A 19	-	60168031	**5.142**	-	60193850	**9.123**
SS7A 20	-	60168032	**5.204**	-	60201889	**9.234**
SS7A 21	-	60168033	**5.307**	-	60201890	**9.415**
SS7A 22	-	60168034	**5.470**	-	60201891	**9.710**

POTENCIA REQUERIDA MOTOR		DATOS HIDRÁULICOS											DNM GAS	PESO KG	H mm
		m³/h	0	20	30	40	50	60	70	80	90	100			
kW	HP	l/seg	0	5,6	8,3	11,1	13,9	16,7	19,4	22,2	25	27,8			
4	5,5	H (mt)	19	19	18	17	16	15	14	12	11	8	5"	26	571
7,5	10		38	37	36	34	32	30	28	25	21	17	5"	30	699
11	15		58	56	54	51	49	45	42	37	32	25	5"	34	827
15	20		77	74	72	69	65	61	56	50	42	33	5"	38	955
18,5	25		96	93	90	86	81	76	69	62	53	41	5"	42	1083
22	30		115	111	108	103	97	91	83	74	63	50	5"	46	1211
26	35		135	130	126	120	114	106	97	87	74	58	5"	50	1339
30	40		154	149	144	137	130	121	111	99	84	66	5"	54	1467
37	50		173	167	161	154	146	136	125	111	95	75	5"	58	1595
37	50		192	186	179	172	162	152	139	124	105	83	5"	62	1723
45	60		211	204	197	189	179	167	153	136	116	91	5"	66	1851
45	60		231	223	215	206	195	182	167	149	127	99	5"	70	1979
55	75		250	241	233	223	211	197	181	161	137	108	5"	74	2107
55	75		269	260	251	240	227	212	195	173	148	116	5"	78	2235
55	75		288	278	269	257	244	227	208	186	158	124	5"	82	2363
63	85		307	297	287	275	260	243	222	198	169	133	5"	86	2491
75	100		327	316	305	292	276	258	236	210	179	141	5"	89	2619
75	100		346	334	323	309	292	273	250	223	190	149	5"	93	2747
75	100		365	353	341	326	309	288	264	235	200	158	5"	97	2875
75	100		384	371	359	343	325	303	278	248	211	166	5"	101	3003
75	100		404	390	377	360	341	318	292	260	221	174	5"	105	3131
92	125		423	408	395	378	357	334	306	272	232	182	5"	109	3259

SS7B PARTE HIDRÁULICA*

*MOTOR NO INCLUIDO, DEBE PEDIRSE POR SEPARADO

MODELO	ESTÁNDAR			AISI 316		
	CÓDIGO HIDRÁULICA CON ACOPLAMIENTO PARA		PRECIO €	CÓDIGO HIDRÁULICA CON ACOPLAMIENTO PARA		PRECIO €
	MOTOR 6”	MOTOR 8”		MOTOR 6”	MOTOR 8”	
SS7B 01	60168045	-	**1.214**	60188350	-	**2.155**
SS7B 02	60167460	-	**1.439**	60199191	-	**2.555**
SS7B 03	60167461	-	**1.668**	60197156	-	**2.961**
SS7B 04	60168035	-	**1.894**	60201896	-	**3.362**
SS7B 05	60167462	-	**2.080**	60201897	-	**3.689**
SS7B 06	60167463	-	**2.262**	60201898	-	**4.017**
SS7B 07	60168036	-	**2.468**	60201899	-	**4.383**
SS7B 08	-	60167464	**2.717**	-	60201900	**4.822**
SS7B 09	-	60168037	**2.923**	-	60201901	**5.184**
SS7B 10	-	60167482	**3.189**	-	60201902	**5.659**
SS7B 11	-	60168038	**3.374**	-	60201903	**5.986**
SS7B 12	-	60167483	**3.559**	-	60201904	**6.318**
SS7B 13	-	60168039	**3.785**	-	60201905	**6.718**
SS7B 14	-	60168040	**4.043**	-	60201906	**7.173**
SS7B 15	-	60168041	**4.248**	-	60201907	**7.540**
SS7B 16	-	60168042	**4.443**	-	60201908	**7.887**
SS7B 17	-	60168043	**4.627**	-	60201909	**8.214**
SS7B 18	-	60168044	**4.875**	-	60201910	**8.649**
SS7B 19	-	60168046	**5.101**	-	60201911	**9.050**
SS7B 20	-	60168047	**5.288**	-	60201912	**9.382**

POTENCIA REQUERIDA MOTOR		DATOS HIDRÁULICOS											DNM GAS	PESO KG	H mm
		m³/h	0	20	40	50	60	70	80	90	100	115			
kW	HP	l/seg	0	5,6	11,1	13,9	16,7	19,4	22,2	25	27,8	31,9			
5,5	7,5	H (mt)	21	21	20	20	19	18	17	16	14	11	5"	26	571
11	15		43	43	41	39	38	36	34	32	28	21	5"	30	699
15	20		64	64	61	59	56	54	51	47	43	32	5"	34	827
22	30		85	86	81	78	75	72	68	63	57	43	5"	38	955
30	40		106	107	101	98	94	90	85	79	71	54	5"	42	1083
37	50		128	128	122	117	113	108	102	95	85	64	5"	46	1211
37	50		149	150	142	137	132	126	119	111	100	75	5"	50	1339
45	60		170	171	162	156	150	144	136	126	114	86	5"	54	1467
45	60		192	193	183	176	169	162	153	142	128	96	5"	58	1595
55	75		213	214	203	196	188	180	170	158	142	107	5"	62	1723
63	85		234	235	223	215	207	197	187	174	157	118	5"	66	1851
75	100		256	257	243	235	225	215	204	190	171	128	5"	70	1979
75	100		277	278	264	254	244	233	221	206	185	139	5"	74	2107
75	100		298	300	284	274	263	251	238	221	199	150	5"	78	2235
92	125		319	321	304	293	282	269	255	237	214	161	5"	82	2363
92	125		341	342	325	313	301	287	272	253	228	171	5"	86	2491
92	125		362	364	345	332	319	305	289	269	242	182	5"	90	2619
110	150		383	385	365	352	338	323	306	285	256	193	5"	94	2747
110	150		405	407	385	372	357	341	323	300	271	203	5"	98	2875
110	150		426	428	406	391	376	359	340	316	285	214	5"	102	3003

DAB PUMPS se reserva el derecho de efectuar modificaciones sin la obligación de aviso previo.

SS8

BOMBA SUMERGIDA 8”

NUEVOS MODELOS

Electrobomba sumergida **semiaxial** multicelular para pozos de 8“ o más grandes, capaz de generar una amplia gama de caudales.
Estas bombas se pueden utilizar en aplicaciones como elevación, distribución y presurización en instalaciones hidráulicas industriales, llenado de depósitos y vasos, sistemas contra-incendios, sistemas de riego, etc.
En resumen, aplicaciones con agua limpia, no agresiva, libre de cuerpos sólidos y sustancias abrasivas.
En funcionamiento con variador de velocidad, comprobar las características específicas del motor.

CARACTERÍSTICAS CONSTRUCTIVAS DE LA BOMBA:
Cuerpo bomba y turbina de acero AISI 304 o AISI 316.
Bomba dotada de válvula de retención en la impulsión.

Rango de funcionamiento hasta 210 m³/h con alturas de elevación de hasta 555 m.
Máxima cantidad de arena en el agua 50g/m³.
Temperatura ambiente máxima 30ºC (50ºC disponible bajo pedido)
Impulsión roscada 6”

Acoplamiento posible con motores:
6GF: mot. sumergido 6” encapsulado **PÁG.312**
TR6: mot. sumergido 6” rebobinable **PÁG.315**
TR8: mot. sumergido 8” rebobinable **PÁG.317**
TR10: mot. sumergido 10” rebobinable **PÁG.319**

EL MOTOR DEBE PEDIRSE POR SEPARADO

ACCESORIOS PÁG. 323

SS8A PARTE HIDRÁULICA*

*MOTOR NO INCLUIDO, DEBE PEDIRSE POR SEPARADO

MODELO	ESTÁNDAR				AISI 316				POTENCIA REQUERIDA MOTOR		DATOS HIDRÁULICOS												DNM GAS	PESO KG	H mm
	CÓDIGO HIDRÁULICA CON ACOPLAMIENTO PARA			PRECIO €	CÓDIGO HIDRÁULICA CON ACOPLAMIENTO PARA			PRECIO €			m³/h	0	30	70	80	90	100	110	120	130	140				
	MOTOR 6”	MOTOR 8”	MOTOR 10”		MOTOR 6”	MOTOR 8”	MOTOR 10”		kW	HP	l/seg	0	8,3	19,4	22,2	25	27,8	30,6	33,3	36,1	38,9				
SS8A 01	60168101	-	-	**2.057**	60192472	-	-	**3.650**	7,5	10	H (mt)	28	26	23	22	21	20	18	16	15	12	6”	32	686
SS8A 02	60168102	-	-	**2.324**	60192473	-	-	**4.128**	15	20		56	52	46	44	42	39	36	33	29	24	6”	38	842
SS8A 03	60168103	-	-	**2.635**	60199300	-	-	**4.671**	22	30		83	78	69	66	63	59	54	49	44	37	6”	45	997
SS8A 04	60168104	-	-	**3.063**	60201958	-	-	**5.439**	30	40		111	104	91	88	83	78	73	66	58	49	6”	51	1153
SS8A 05	60168105	-	-	**3.415**	60201975	-	-	**6.059**	37	50		139	129	114	110	104	98	91	82	73	61	6”	57	1309
SS8A 06	-	60168106	-	**3.723**	-	60195645	-	**6.612**	45	60		167	155	137	131	125	118	109	99	87	73	6”	64	1465
SS8A 07	-	60168107	-	**4.279**	-	60179815	-	**7.594**	55	75		194	181	160	153	146	137	127	115	102	86	6”	70	1620
SS8A 08	-	60168108	-	**4.649**	-	60201976	-	**8.248**	63	85		222	207	183	175	167	157	145	132	116	98	6”	76	1776
SS8A 09	-	60168109	-	**5.113**	-	60201977	-	**9.069**	75	100		250	233	206	197	188	176	163	148	131	110	6”	83	1932
SS8A 10	-	60168110	-	**5.523**	-	60201978	-	**9.803**	75	100		278	259	229	219	208	196	182	165	145	122	6”	89	2087
SS8A 11	-	60168117	-	**5.874**	-	60201981	-	**10.423**	92	125		305	285	252	241	229	216	200	181	160	135	6”	95	2243
SS8A 12	-	60168118	-	**6.252**	-	60179331	-	**11.096**	92	125		333	311	274	263	250	235	218	198	174	147	6”	101	2399
SS8A 13	-	60168119	-	**6.787**	-	60184117	-	**12.046**	92	125		361	337	297	285	271	255	236	214	189	159	6”	108	2554
SS8A 14	-	60168120	-	**7.241**	-	60201982	-	**12.846**	110	150		389	362	320	307	292	274	254	231	203	171	6”	114	2710
SS8A 15	-	60168121	-	**7.672**	-	60174845	-	**13.612**	110	150		416	388	343	329	313	294	272	247	218	184	6”	120	2866
SS8A 16	-	-	60168128	**8.105**	-	-	60201983	**14.381**	132	180		444	414	366	351	333	313	290	264	232	196	6”	127	3022
SS8A 17	-	-	60168129	**8.537**	-	-	60175211	**15.147**	132	180		472	440	389	373	354	333	309	280	247	208	6”	133	3177
SS8A 18	-	-	60168130	**8.968**	-	-	60201984	**15.909**	132	180		500	466	412	394	375	353	327	297	262	220	6”	139	3333
SS8A 19	-	-	60168131	**9.400**	-	-	60201985	**16.677**	147	200		527	492	435	416	396	372	345	313	276	233	6”	145	3489
SS8A 20	-	-	60168132	**9.832**	-	-	60201986	**17.444**	147	200		555	518	457	438	417	392	363	330	291	245	6”	152	3644

DAB PUMPS se reserva el derecho de efectuar modificaciones sin la obligación de aviso previo.

SS8

BOMBA SUMERGIDA 8”

SS8B PARTE HIDRÁULICA*

*MOTOR NO INCLUIDO, DEBE PEDIRSE POR SEPARADO

MODELO	ESTÁNDAR CÓDIGO HIDRÁULICA CON ACOPLAMIENTO PARA MOTOR 6”	MOTOR 8”	MOTOR 10”	PRECIO €	AISI 316 CÓDIGO HIDRÁULICA CON ACOPLAMIENTO PARA MOTOR 6”	MOTOR 8”	MOTOR 10”	PRECIO €	POTENCIA REQUERIDA MOTOR kW	HP	DATOS HIDRÁULICOS m³/h	0	40	70	90	120	130	140	150	160	170	DNM GAS	PESO KG	H mm
											l/seg	0	11,1	19,4	25	33,3	36,1	38,9	41,7	44,4	47,2			
SS8B 01.B1	60168135	-	-	2.057	60201991	-	-	3.650	9,2	12,5		27	25	23	22	19	18	17	16	14	12	6"	32	686
SS8B 01	60168136	-	-	2.057	60199296	-	-	3.650	11	15		33	31	28	27	24	23	21	19	17	14	6"	32	686
SS8B 02.B2	60168137	-	-	2.324	60175523	-	-	4.128	18,5	25		54	50	46	44	39	37	34	32	28	24	6"	39	842
SS8B 02	60168138	-	-	2.324	60201992	-	-	4.128	22	30		65	61	57	53	48	45	42	38	34	29	6"	39	842
SS8B 03.B3	60168139	-	-	2.591	60201993	-	-	4.671	30	40		80	75	70	66	58	55	52	47	42	35	6"	45	997
SS8B 03	60168140	-	-	2.635	60201994	-	-	4.671	37	50		98	92	85	80	71	68	63	58	51	43	6"	45	997
SS8B 04	-	60168142	-	3.063	-	60201995	-	5.439	45	60		131	122	113	107	95	90	84	77	68	58	6"	52	1153
SS8B 05.B3	-	60168143	-	3.415	-	60201996	-	6.059	55	75		146	136	126	119	106	100	94	86	76	64	6"	58	1309
SS8B 05	-	60168144	-	3.415	-	60201997	-	6.059	55	75	H (mt)	163	153	142	134	119	113	105	96	85	72	6"	58	1309
SS8B 06	-	60168149	-	3.723	-	60179814	-	6.612	75	100		196	183	170	160	143	135	126	115	102	87	6"	65	1465
SS8B 07	-	60168151	-	4.279	-	60201998	-	7.594	75	100		228	214	198	187	166	158	147	135	119	101	6"	71	1620
SS8B 08	-	60168153	-	4.649	-	60201999	-	8.248	92	125		261	245	227	214	190	180	168	154	136	115	6"	78	1776
SS8B 09	-	60168154	-	5.113	-	60202000	-	9.069	110	150		294	275	255	240	214	203	189	173	153	130	6"	84	1932
SS8B 10	-	60168155	-	5.523	-	60202001	-	9.803	110	150		326	306	283	267	238	225	210	192	171	144	6"	91	2087
SS8B 11	-	-	60168156	5.874	-	-	60202002	10.423	132	180		359	336	312	294	261	248	231	211	188	159	6"	97	2243
SS8B 12	-	-	60168157	6.252	-	-	60202003	11.096	132	180		392	367	340	320	285	270	252	231	205	173	6"	104	2399
SS8B 13	-	-	60168159	6.787	-	-	60202005	12.046	147	200		424	397	368	347	309	293	273	250	222	187	6"	110	2554

SS8C PARTE HIDRÁULICA*

*MOTOR NO INCLUIDO, DEBE PEDIRSE POR SEPARADO

MODELO	ESTÁNDAR CÓDIGO HIDRÁULICA CON ACOPLAMIENTO PARA MOTOR 6”	MOTOR 8”	MOTOR 10”	PRECIO €	AISI 316 CÓDIGO HIDRÁULICA CON ACOPLAMIENTO PARA MOTOR 6”	MOTOR 8”	MOTOR 10”	PRECIO €	POTENCIA REQUERIDA MOTOR kW	HP	DATOS HIDRÁULICOS m³/h	0	50	70	90	110	130	150	170	190	210	DNM GAS	PESO KG	H mm
											l/seg	0	13,9	19,4	25	30,6	36,1	41,7	47,2	52,8	58,3			
SS8C 01.B1	60169247	-	-	2.178	60198413	-	-	3.871	9,2	12,5		24	22	21	20	18	17	16	14	12	9	6"	34	686
SS8C 01	60168162	-	-	2.178	60199193	-	-	3.871	11	15		30	28	26	24	23	22	20	18	15	11	6"	34	686
SS8C 02.B2	60169248	-	-	2.468	60199192	-	-	4.383	18,5	25		48	44	42	39	37	34	32	28	23	17	6"	40	842
SS8C 02	60168163	-	-	2.468	60201413	-	-	4.383	22	30		60	55	52	49	46	43	40	35	29	22	6"	40	842
SS8C 03.B2	60169249	-	-	2.756	60202007	-	-	4.890	30	40		78	72	68	64	60	56	52	46	38	28	6"	47	997
SS8C 03	60168165	-	-	2.756	60179062	-	-	4.890	37	50		90	83	78	73	69	65	60	53	44	32	6"	47	997
SS8C 04	-	60168166	-	3.252	-	60194395	-	5.767	45	60		120	111	104	98	92	86	80	71	58	43	6"	53	1153
SS8C 05	-	60168167	-	3.632	-	60202008	-	6.445	55	75		150	139	130	122	115	108	99	88	73	54	6"	60	1309
SS8C 06.B3	-	60169462	-	3.959	-	60202010	-	7.027	63	85		162	150	141	132	124	116	107	95	79	58	6"	66	1465
SS8C 06	-	60168168	-	3.959	-	60202009	-	7.027	75	100		180	166	156	147	138	129	119	106	88	65	6"	66	1465
SS8C 07.B3	-	60169463	-	4.547	-	60202012	-	8.068	75	100	H (mt)	192	177	167	156	147	138	127	113	94	69	6"	73	1620
SS8C 07	-	60168169	-	4.547	-	60202011	-	8.068	92	125		210	194	182	171	161	151	139	124	102	76	6"	73	1620
SS8C 08	-	60168170	-	5.019	-	60202013	-	8.907	92	125		240	222	208	195	184	172	159	141	117	87	6"	79	1776
SS8C 09	-	60168171	-	5.431	-	60202014	-	9.636	110	150		270	249	234	220	207	194	179	159	132	97	6"	86	1932
SS8C 10	-	60168172	-	5.864	-	60202015	-	10.403	110	150		300	277	260	244	230	215	199	176	146	108	6"	92	2087
SS8C 11	-	-	60168173	6.235	-	-	60202016	11.058	132	180		330	305	286	269	253	237	219	194	161	119	6"	99	2243
SS8C 12	-	-	60168174	6.653	-	-	60202017	11.805	147	200		360	333	312	293	276	259	239	212	175	130	6"	105	2399
SS8C 13	-	-	60168176	7.260	-	-	60202018	12.885	147	200		390	360	338	318	299	280	258	229	190	141	6"	112	2554
SS8C 14	-	-	60169464	9.091	-	-	60202019	13.879	170	230		420	388	364	342	322	302	278	247	205	152	6"	118	2710
SS8C 15	-	-	60169465	10.949	-	-	60202020	14.868	190	260		450	416	390	366	345	323	298	265	219	162	6"	124	2866
SS8C 16	-	-	60169466	12.808	-	-	60202021	15.862	190	260		480	443	416	391	368	345	318	282	234	173	6"	131	3022

DAB PUMPS se reserva el derecho de efectuar modificaciones sin la obligación de aviso previo.

SS10

BOMBA SUMERGIDA 10”

NUEVOS MODELOS

Electrobomba sumergida **semiaxial** multicelular para pozos de 10“ o más grandes, capaz de generar una amplia gama de caudales. Estas bombas se pueden utilizar en aplicaciones como elevación, distribución y presurización en instalaciones hidráulicas industriales, llenado de depósitos y vasos, sistemas contra-incendios, sistemas de riego, etc.
En resumen, aplicaciones con agua limpia, no agresiva, libre de cuerpos sólidos y sustancias abrasivas.
En funcionamiento con variador de velocidad, comprobar las características específicas del motor.

CARACTERÍSTICAS CONSTRUCTIVAS DE LA BOMBA:
Cuerpo bomba y turbina de acero AISI 304 o AISI 316.
Bomba dotada de válvula de retención en la impulsión.

Rango de funcionamiento hasta 290 m³/h con alturas de elevación de hasta 385 m.
Máxima cantidad de arena en el agua 50g/m³.
Temperatura ambiente máxima 30ºC (50ºC disponible bajo pedido)
Impulsión roscada 6”

Acoplamiento posible con motores:
6GF: mot. sumergido 6” encapsulado **PÁG.312**
TR6: mot. sumergido 6” rebobinable **PÁG.315**
TR8: mot. sumergido 8” rebobinable **PÁG.317**
TR10: mot. sumergido 10” rebobinable **PÁG.319**

EL MOTOR DEBE PEDIRSE POR SEPARADO

ACCESORIOS PÁG. 323

SS10A PARTE HIDRÁULICA*

*MOTOR NO INCLUIDO, DEBE PEDIRSE POR SEPARADO

MODELO	ESTÁNDAR				AISI 316			
	CÓDIGO HIDRÁULICA CON ACOPLAMIENTO PARA			PRECIO €	CÓDIGO HIDRÁULICA CON ACOPLAMIENTO PARA			PRECIO €
	MOTOR 6”	MOTOR 8”	MOTOR 10”		MOTOR 6”	MOTOR 8”	MOTOR 10”	
SS10A 01.B1	60168180	-	-	**4.475**	60202026	-	-	**7.945**
SS10A 01	60169211	-	-	**4.475**	60202025	-	-	**7.945**
SS10A 02.B2	60169212	-	-	**5.102**	60202027	-	-	**9.061**
SS10A 02	60168182	-	-	**5.102**	60179063	-	-	**9.061**
SS10A 03.B3	-	60169467	-	**5.808**	-	60202028	-	**10.312**
SS10A 03.B1	-	60169468	-	**5.808**	-	60184904	-	**10.312**
SS10A 03	-	60169469	-	**5.808**	-	60202030	-	**10.312**
SS10A 04.B2	-	60169470	-	**6.517**	-	60202031	-	**11.565**
SS10A 04	-	60168185	-	**6.517**	-	60182311	-	**11.565**
SS10A 05	-	60168186	-	**7.221**	-	60202032	-	**12.821**
SS10A 06	-	60168187	-	**8.007**	-	60202033	-	**14.215**
SS10A 07	-	-	60168188	**8.791**	-	-	60202034	**15.610**
SS10A 08	-	-	60168189	**9.577**	-	-	60202035	**17.003**
SS10A 09	-	-	60168190	**10.361**	-	-	60202036	**18.397**
SS10A 10	-	-	60168191	**10.990**	-	-	60202037	**19.511**

POTENCIA REQUERIDA MOTOR		DATOS HIDRÁULICOS												DNM GAS	PESO KG	H mm
		m³/h	0	50	100	140	180	200	220	240	260	290				
kW	HP	l/seg	0	13,9	27,8	38,9	50	55,6	61,1	66,7	72,2	80,6				
		H (mt)														
15	20		29	27	25	22	20	19	18	16	15	11	6”	44	794
18,5	25		39	36	33	30	27	25	24	22	19	15	6”	44	794
30	40		58	54	49	44	40	37	35	32	29	22	6”	55	970
37	50		77	72	66	59	53	50	47	44	39	30	6”	55	970
45	60		87	81	74	66	59	56	53	49	44	34	6”	66	1147
55	75		106	99	91	81	73	69	65	60	53	41	6”	66	1147
63	85		116	108	99	89	80	75	71	65	58	45	6”	66	1147
75	100		135	126	115	103	93	88	82	76	68	53	6”	76	1323
75	100		155	145	132	119	106	100	94	87	78	60	6”	76	1323
92	125		194	181	165	148	133	125	118	109	97	75	6”	87	1499
110	150		232	217	198	178	159	151	141	131	117	91	6”	98	1675
132	180		271	253	231	207	186	176	165	152	136	106	6”	109	1851
147	200		310	289	264	237	212	201	189	174	156	121	6”	119	2028
170	230		349	325	298	267	239	226	212	196	175	136	6”	130	2204
190	260		387	362	331	296	265	251	236	218	195	151	6”	141	2380

DAB PUMPS se reserva el derecho de efectuar modificaciones sin la obligación de aviso previo.

SMC6

BOMBA SUMERGIDA 6”

Electrobomba sumergida **semiaxial** multicelular para pozos de 6“ o más grandes, capaz de generar una amplia gama de caudales y alturas.
Estas bombas se pueden utilizar en aplicaciones como elevación, distribución y presurización en instalaciones hidráulicas industriales, llenado de depósitos y vasos, sistemas contra-incendios, sistemas de riego, etc.
En resumen, aplicaciones con agua limpia, no agresiva, libre de cuerpos sólidos y sustancias abrasivas.

CARACTERÍSTICAS CONSTRUCTIVAS DE LA BOMBA:
Cuerpo bomba de fundición tratado con cataforesis y turbinas de acero AISI 304 microfundido equilibradas dinámicamente y enchavetadas en el eje mediante lengüeta. Eje guiado por cojinetes coaxiales de bola y completamente protegido por camisa.
Bomba dotada de válvula de retención en la impulsión.

En funcionamiento con variador de velocidad, comprobar las características específicas del motor.

Rango de funcionamiento hasta 84 m^3/h con alturas de elevación de hasta 452 m.
Líquido bombeado limpio, sin sustancias sólidas ni abrasivas, químicamente neutro y con características similares al agua.
Máxima cantidad de arena en el agua 40 g/m^3.
Temperatura ambiente máxima 30ºC
Nivel mínimo recomendado sobre la aspiración 1 metro
Impulsión roscada

Acoplamiento posible con motores:
4OL: mot. sumergido 4” rebobinable **PÁG.306**
4GG: mot. sumergido 4” encapsulado **PÁG.308**
6GF: mot. sumergido 6” encapsulado **PÁG.312**
TR6: mot. sumergido 6” rebobinable **PÁG.315**

EL MOTOR DEBE PEDIRSE POR SEPARADO

PARA AMPLIAR INFORMACIÓN, CONSULTE CON NUESTRA RED DE VENTAS

SMC8

BOMBA SUMERGIDA 8”

Electrobomba sumergida **semiaxial** multicelular para pozos de 8“ o más grandes, capaz de generar una amplia gama de caudales y alturas.
Estas bombas se pueden utilizar en aplicaciones como elevación, distribución y presurización en instalaciones hidráulicas industriales, llenado de depósitos y vasos, sistemas contra-incendios, sistemas de riego, etc.
En resumen, aplicaciones con agua limpia, no agresiva, libre de cuerpos sólidos y sustancias abrasivas.

CARACTERÍSTICAS CONSTRUCTIVAS DE LA BOMBA:
Cuerpo bomba de fundición tratado con cataforesis y turbinas de acero AISI 304 microfundido equilibradas dinámicamente y enchavetadas en el eje mediante lengüeta. Eje guiado por cojinetes coaxiales de bola y completamente protegido por camisa.
Bomba dotada de válvula de retención en la impulsión.

En funcionamiento con variador de velocidad, comprobar las características específicas del motor.

Rango de funcionamiento hasta 192 m^3/h con alturas de elevación de hasta 488 m.
Líquido bombeado limpio, sin sustancias sólidas ni abrasivas, químicamente neutro y con características similares al agua.
Máxima cantidad de arena en el agua 40 g/m^3.
Temperatura ambiente máxima 30ºC
Nivel mínimo recomendado sobre la aspiración 1,5 metros

Acoplamiento posible con motores:
6GF: mot. sumergido 6” encapsulado **PÁG.312**
TR6: mot. sumergido 6” rebobinable **PÁG.315**
TR8: mot. sumergido 8” rebobinable **PÁG.317**

EL MOTOR DEBE PEDIRSE POR SEPARADO

PARA AMPLIAR INFORMACIÓN, CONSULTE CON NUESTRA RED DE VENTAS

DAB PUMPS se reserva el derecho de efectuar modificaciones sin la obligación de aviso previo.

SMC10

BOMBA SUMERGIDA 10”

Electrobomba sumergida **semiaxial** multicelular para pozos de 10“ o más grandes, capaz de generar una amplia gama de caudales y alturas.
Estas bombas se pueden utilizar en aplicaciones como elevación, distribución y presurización en instalaciones hidráulicas industriales, llenado de depósitos y vasos, sistemas contra-incendios, sistemas de riego, etc.
En resumen, aplicaciones con agua limpia, no agresiva, libre de cuerpos sólidos y sustancias abrasivas.

CARACTERÍSTICAS CONSTRUCTIVAS DE LA BOMBA:
Cuerpo bomba de fundición tratado con cataforesis y turbinas de acero AISI 304 microfundido equilibradas dinámicamente y enchavetadas en el eje mediante lengüeta. Eje guiado por cojinetes coaxiales de bola y completamente protegido por camisa.
Bomba dotada de válvula de retención en la impulsión.

En funcionamiento con variador de velocidad, comprobar las características específicas del motor.

Rango de funcionamiento hasta 400 m³/h con alturas de elevación de hasta 453 m.
Líquido bombeado limpio, sin sustancias sólidas ni abrasivas, químicamente neutro y con características similares al agua.
Máxima cantidad de arena en el agua 40 g/m³.
Temperatura ambiente máxima 30ºC
Nivel mínimo recomendado sobre la aspiración 2 metros

Acoplamiento posible con motores:
6GF: mot. sumergido 6” encapsulado **PÁG.312**
TR6: mot. sumergido 6” rebobinable **PÁG.315**
TR8: mot. sumergido 8” rebobinable **PÁG.317**
TR10: mot. sumergido 10” rebobinable **PÁG.319**

EL MOTOR DEBE PEDIRSE POR SEPARADO

PARA AMPLIAR INFORMACIÓN, CONSULTE CON NUESTRA RED DE VENTAS

SMC12

BOMBA SUMERGIDA 12”

Electrobomba sumergida **semiaxial** multicelular para pozos de 12“ o más grandes, capaz de generar una amplia gama de caudales y alturas.
Estas bombas se pueden utilizar en aplicaciones como elevación, distribución y presurización en instalaciones hidráulicas industriales, llenado de depósitos y vasos, sistemas contra-incendios, sistemas de riego, etc.
En resumen, aplicaciones con agua limpia, no agresiva, libre de cuerpos sólidos y sustancias abrasivas.

CARACTERÍSTICAS CONSTRUCTIVAS DE LA BOMBA:
Cuerpo bomba de fundición tratado con cataforesis y turbinas de acero AISI 304 microfundido equilibradas dinámicamente y enchavetadas en el eje mediante lengüeta. Eje guiado por cojinetes coaxiales de bola y completamente protegido por camisa.
Bomba dotada de válvula de retención en la impulsión.

En funcionamiento con variador de velocidad, comprobar las características específicas del motor.

Rango de funcionamiento hasta 540 m³/h con alturas de elevación de hasta 320 m.
Líquido bombeado limpio, sin sustancias sólidas ni abrasivas, químicamente neutro y con características similares al agua.
Máxima cantidad de arena en el agua 40 g/m³.
Temperatura ambiente máxima 30ºC
Nivel mínimo recomendado sobre la aspiración 2,5 metros

Acoplamiento posible con motores:
TR8: mot. sumergido 8” rebobinable **PÁG.317**
TR10: mot. sumergido 10” rebobinable **PÁG.319**
TR12: mot. sumergido 12” rebobinable **PÁG.321**

EL MOTOR DEBE PEDIRSE POR SEPARADO

PARA AMPLIAR INFORMACIÓN, CONSULTE CON NUESTRA RED DE VENTAS

DAB PUMPS se reserva el derecho de efectuar modificaciones sin la obligación de aviso previo.

PRICE GROUP: **DU**

SMN8

BOMBA SUMERGIDA 8”

NOVEDAD

Electrobomba sumergida **semiaxial** multicelular en acero inoxidable AISI 316 para pozos de 8“ o más grandes, capaz de generar una amplia gama de caudales y alturas.
Estas bombas se pueden utilizar en aplicaciones como elevación, distribución y presurización en instalaciones hidráulicas industriales, llenado de depósitos y vasos, sistemas contra-incendios, sistemas de riego, etc.

CARACTERÍSTICAS CONSTRUCTIVAS DE LA BOMBA:
Impulsores fabricados íntegramente en acero inoxidable AISI 316 microfundido. Boca de impulsión roscada.
Bomba dotada de válvula de retención en la impulsión.
En línea con la norma DM174 para uso con agua destinada al consumo humano.
El embalaje contiene las dos cubiertas de cables a utilizar según el tipo de arranque (directo o estrella / triángulo).

En funcionamiento con variador de velocidad, comprobar las características específicas del motor.

Rango de funcionamiento hasta 192 m^3/h con alturas de elevación de hasta 466 m.
Líquido bombeado limpio, sin sustancias sólidas ni abrasivas, químicamente neutro y con características similares al agua. Aptas también para aplicaciones con líquidos agresivos y/o agua salada.
Máxima cantidad de arena en el agua 80 g/m^3.
Temperatura ambiente máxima 30ºC
Nivel mínimo recomendado sobre la aspiración 1,5 metros
Impulsión roscada

Acoplamiento posible con motores AISI 316:
6GX: mot. sumergido 6” encapsulado **PÁG.312**
TR6: mot. sumergido 6” rebobinable **PÁG.315**
TR8: mot. sumergido 8” rebobinable **PÁG.317**

EL MOTOR DEBE PEDIRSE POR SEPARADO

PARA AMPLIAR INFORMACIÓN, CONSULTE CON NUESTRA RED DE VENTAS

PRICE GROUP: **DW**

SMN10

BOMBA SUMERGIDA 10”

NOVEDAD

Electrobomba sumergida **semiaxial** multicelular en acero inoxidable AISI 316 para pozos de 10“ o más grandes, capaz de generar una amplia gama de caudales y alturas.
Estas bombas se pueden utilizar en aplicaciones como elevación, distribución y presurización en instalaciones hidráulicas industriales, llenado de depósitos y vasos, sistemas contra-incendios, sistemas de riego, etc.

CARACTERÍSTICAS CONSTRUCTIVAS DE LA BOMBA:
Impulsores fabricados íntegramente en acero inoxidable AISI 316 microfundido.
Bomba dotada de válvula de retención en la impulsión.
En línea con la norma DM174 para uso con agua destinada al consumo humano.
El embalaje contiene las dos cubiertas de cables a utilizar según el tipo de arranque (directo o estrella / triángulo).

En funcionamiento con variador de velocidad, comprobar las características específicas del motor.

Rango de funcionamiento hasta 420 m^3/h con alturas de elevación de hasta 453 m.
Líquido bombeado limpio, sin sustancias sólidas ni abrasivas, químicamente neutro y con características similares al agua. Aptas también para aplicaciones con líquidos agresivos y/o agua salada.
Máxima cantidad de arena en el agua 80 g/m^3.
Temperatura ambiente máxima 30ºC
Nivel mínimo recomendado sobre la aspiración 2 metros

Acoplamiento posible con motores AISI 316:
6GX: mot. sumergido 6” encapsulado **PÁG.312**
TR6: mot. sumergido 6” rebobinable **PÁG.315**
TR8: mot. sumergido 8” rebobinable **PÁG.317**
TR10: mot. sumergido 10” rebobinable **PÁG.319**

EL MOTOR DEBE PEDIRSE POR SEPARADO

PARA AMPLIAR INFORMACIÓN, CONSULTE CON NUESTRA RED DE VENTAS

DAB PUMPS se reserva el derecho de efectuar modificaciones sin la obligación de aviso previo.

SMN12

BOMBA SUMERGIDA 12”

NOVEDAD

Electrobomba sumergida **semiaxial** multicelular en acero inoxidable AISI 316 para pozos de 12“ o más grandes, capaz de generar una amplia gama de caudales y alturas.
Estas bombas se pueden utilizar en aplicaciones como elevación, distribución y presurización en instalaciones hidráulicas industriales, llenado de depósitos y vasos, sistemas contra-incendios, sistemas de riego, etc.

CARACTERÍSTICAS CONSTRUCTIVAS DE LA BOMBA:
Impulsores fabricados íntegramente en acero inoxidable AISI 316 microfundido.
Bomba dotada de válvula de retención en la impulsión.
En línea con la norma DM174 para uso con agua destinada al consumo humano.
El embalaje contiene las dos cubiertas de cables a utilizar según el tipo de arranque (directo o estrella / triángulo).

En funcionamiento con variador de velocidad, comprobar las características específicas del motor.

Rango de funcionamiento hasta 540 m^3/h con alturas de elevación de hasta 320 m.

Líquido bombeado limpio, sin sustancias sólidas ni abrasivas, químicamente neutro y con características similares al agua. Aptas también para aplicaciones con líquidos agresivos y/o agua salada.

Máxima cantidad de arena en el agua 80 g/m^3.

Temperatura ambiente máxima 30ºC

Nivel mínimo recomendado sobre la aspiración 2,5 metros

Acoplamiento posible con motores AISI 316:
TR8: mot. sumergido 8” rebobinable **PÁG.317**
TR10: mot. sumergido 10” rebobinable **PÁG.319**
TR12: mot. sumergido 12” rebobinable **PÁG.321**

EL MOTOR DEBE PEDIRSE POR SEPARADO

PARA AMPLIAR INFORMACIÓN, CONSULTE CON NUESTRA RED DE VENTAS

DAB PUMPS se reserva el derecho de efectuar modificaciones sin la obligación de aviso previo.

40L

MOTOR SUMERGIDO 4" EN BAÑO DE ACEITE

Motor eléctrico sumergible 4" asíncrono bipolar, **rebobinable**, las partes en contacto con el agua de acero inoxidable AISI 304.
La refrigeración y la lubricación de los rodamientos de esfera están garantizadas por un **líquido especial aprobado FDA.**
El estator está alojado dentro de una camisa hermética de acero inoxidable AISI 304L fijada mediante una sujeción de acero al soporte superior del motor.
El cable conector se puede desmontar garantizando operaciones de mantenimiento rápidas y sencillas.
El cable está certificado ACS, WRAS y KTW.
Motor idóneo para su utilización con variador de velocidad (30 Hz-50 Hz).
Condensador INCLUIDO en la versión monofásica.
Protecciones a cargo del usuario.

Conexión NEMA 4"
Clase de aislamiento F.
Grado de protección IP 68.
Velocidad flujo de refrigeración mínimo 0,3 m/s 35°C
Tolerancia tensión de alimentación +6% / -10%
Número máximo de arranques 20/hora
Profundidad máxima de trabajo 250 metros
Funcionamiento horizontal 0,5 HP - 10 HP
Versiones especiales bajo pedido cable con diferente longitud, distintas tensiones de alimentación, protector térmico (hasta 1,5HP, 50Hz)

Tesla

ACCESORIOS PÁG. 323

MODELO	CÓDIGO	PRECIO €	P2 (HP)	P2 (kW)	ALIMENT. 50 Hz (V)	IN (A)	Is/In	Cs/Cn	P1 (W)	N (min⁻¹)	Cos φ	η %	C (µF)	CABLE Ø mm²	CABLE LC (m)
40L - 0,37 kW - 230 V - M	60177175	293	0,5	0,37	1 x 230 V ~	3,5	2,6	0,64	725	2800	0,90	51	16	4x1,5	1,7
40L - 0,55 kW - 230 V - M	60177176	308	0,75	0,55	1 x 230 V ~	4,5	2,7	0,60	950	2800	0,92	58	20	4x1,5	1,7
40L - 0,75 kW - 230 V - M	60177177	322	1	0,75	1 x 230 V ~	6,3	3,2	0,64	1275	2820	0,88	59	25	4x1,5	1,7
40L - 1,1 kW - 230 V - M	60177178	356	1,5	1,1	1 x 230 V ~	8,5	2,9	0,54	1780	2800	0,91	62	35	4x1,5	1,7
40L - 1,5 kW - 230 V - M	60177179	426	2	1,5	1 x 230 V ~	10,8	3,2	0,43	2160	2800	0,87	69	40	4x1,5	1,7
40L - 2,2 kW - 230 V - M	60177180	534	3	2,2	1 x 230 V ~	15,0	3,2	0,57	3060	2800	0,87	78	60	4x1,5	1,7
40L - 0,37 kW - 230V - T	60168920	279	0,5	0,37	3 x 230 V ~	2,1	3,3	3,5	650	2820	0,77	57	-	4x1,5	1,7
40L - 0,55 kW - 230V - T	60168921	284	0,75	0,55	3 x 230 V ~	3,8	3,4	3,9	950	2820	0,64	59	-	4x1,5	1,7
40L - 0,75 kW - 230V - T	60168922	296	1	0,75	3 x 230 V ~	4,5	3,8	3,7	1210	2820	0,68	62	-	4x1,5	1,7
40L - 1,1 kW - 230V - T	60168923	325	1,5	1,1	3 x 230 V ~	6,2	4,5	4,3	1700	2830	0,68	65	-	4x1,5	1,7
40L - 1,5 kW - 230V - T	60168924	371	2	1,5	3 x 230 V ~	7,9	4,4	4,4	2160	2810	0,68	69	-	4x1,5	1,7
40L - 2,2 kW - 230V - T	60168925	479	3	2,2	3 x 230 V ~	10,4	5,5	3,3	3050	2830	0,71	72	-	4x1,5	1,7
40L - 3 kW - 230V - T	60168926	689	4	3	3 x 230 V ~	13,0	5,7	3,3	4000	2840	0,77	75	-	4x1,5	2,7
40L - 4 kW - 230V - T	60168927	824	5,5	4	3 x 230 V ~	16,6	5,4	3,4	5200	2850	0,79	77	-	4x2	2,7
40L - 5,5 kW - 230V - T	60169103	967	7,5	5,5	3 x 230 V ~	22,6	5,4	3,4	7200	2850	0,80	80	-	4x2	2,7
40L - 7,5 KW - 230 V - T	60169104	1.117	10	7,5	3 x 230 V ~	29,2	5,0	3,0	9460	2840	0,81	81	-	4x2	3,5
40L - 0,37 kW - 400V - T	60168928	279	0,5	0,37	3 x 400 V ~	1,2	3,3	3,5	650	2820	0,77	57	-	4x1,5	1,7
40L - 0,55 kW - 400V - T	60168929	284	0,75	0,55	3 x 400 V ~	2,2	3,4	3,9	950	2820	0,64	59	-	4x1,5	1,7
40L - 0,75 kW - 400V - T	60168930	296	1	0,75	3 x 400 V ~	2,6	3,8	3,7	1210	2820	0,68	62	-	4x1,5	1,7
40L - 1,1 kW - 400V - T	60168931	325	1,5	1,1	3 x 400 V ~	3,6	4,4	4,3	1700	2830	0,68	65	-	4x1,5	1,7
40L - 1,5 kW - 400V - T	60168932	371	2	1,5	3 x 400 V ~	4,6	4,3	4,4	2160	2810	0,68	69	-	4x1,5	1,7
40L - 2,2 kW - 400V - T	60167638	479	3	2,2	3 x 400 V ~	6,0	5,5	3,3	3050	2830	0,71	72	-	4x1,5	1,7
40L - 3 kW - 400V - T	60167644	689	4	3	3 x 400 V ~	7,5	5,7	3,3	4000	2840	0,77	75	-	4x1,5	2,7
40L - 4 kW- 400V - T	60167647	824	5,5	4	3 x 400 V ~	9,6	5,4	3,4	5200	2850	0,79	77	-	4x1,5	2,7
40L - 5,5 kW - 400V - T	60169101	967	7,5	5,5	3 x 400 V ~	13,1	5,3	3,4	7200	2850	0,80	80	-	4x1,5	2,7
40L - 7,5 kW - 400V - T	60169102	1.140	10	7,5	3 x 400 V ~	16,9	5,0	3,0	9460	2840	0,81	81	-	4x2	3,5

DAB PUMPS se reserva el derecho de efectuar modificaciones sin la obligación de aviso previo.

40L

MOTOR SUMERGIDO 4" EN BAÑO DE ACEITE

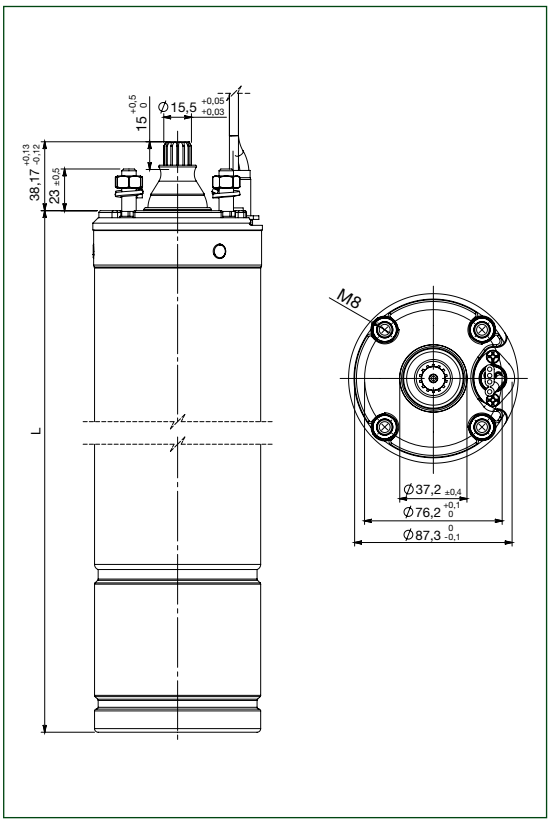

	P2		L (mm)	PESO Kg	EMPUJE AXIAL (N)
	HP	kW			
MONOFÁSICO	0,5	0,37	284	6,5	2000
	0,75	0,55	304	7,4	2000
	1	0,75	334	8,7	2000
	1,5	1,1	354	9,7	2000
	2	1,5	400	11,7	2000
	3	2,2	478	14,5	3000/4000
TRIFÁSICO	0,5	0,37	284	6,5	2000
	0,75	0,55	284	6,5	2000
	1	0,75	304	7,4	2000
	1,5	1,1	334	8,7	2000
	2	1,5	354	9,7	2000
	3	2,2	458	13,4	3000/4000
	4	3	518	15,9	4000
	5,5	4	588	17,1	4000
	7,5	5,5	658	23,9	5000
	10	7,5	738	27,9	5000

PRICE GROUP: **AP**

KIT ANTICORROSIÓN

DESCRIPCIÓN		CÓDIGO	PRECIO €
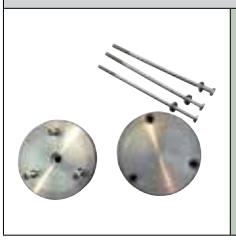	**KIT ANTICORROSIÓN MOTORES 4" OL**	60151299	**62**

DAB PUMPS se reserva el derecho de efectuar modificaciones sin la obligación de aviso previo.

4GG

MOTOR SUMERGIDO 4” EN BAÑO DE AGUA

Motor eléctrico 4” asíncrono de dos polos sumergible, las partes en contacto con el agua totalmente construidas en AISI 304.
La refrigeración y la lubricación del sistema de empuje y de los casquillos están garantizadas por una **mezcla de agua y glicol**.
Rotor montado sobre un sistema de empuje autocentrante Kingsbury capaz de soportar elevadas cargas axiales.
El estator está alojado dentro de una camisa hermética de acero inoxidable AISI 304L sellada herméticamente por bridas de AISI 304L.
El cable conector se puede desmontar garantizando operaciones de mantenimiento rápidas y sencillas.
El cable posee certificado ACS, WRAS y KTW.
Motor idóneo para su utilización con variador de velocidad (30 Hz-50 Hz).
Condensador INCLUIDO en la versión monofásica.
Protecciones a cargo del usuario.

Conexión NEMA 4”
Clase de aislamiento F.
Grado de protección IP 68.
Tensión de alimentación
monofásica 220-230 V / 50 Hz.
trifásica 400 V / 50 Hz - 230 V / 50 Hz.
Cable de alimentación
1,7 m hasta 2,2 kW.
2,7 m hasta 3 kW.
3,5 m hasta 7,5 kW.
Número máximo de arranques 20/hora
Profundidad máxima de trabajo 300 metros
Versiones especiales bajo pedido
cable con diferente longitud, distintas tensiones de alimentación, protector térmico

ACCESORIOS PÁG. 323

MODELO	CÓDIGO	PRECIO €	P2 (HP)	P2 (kW)	ALIMENT. 50 Hz (V)	IN (A)	Is/In	Cs/Cn	P1 (W)	N (min^{-1})	Cos φ	η %	C (μF)	CABLE Ø mm^2	CABLE LC (m)
4GG - 0,37 KW - 230 V - M	60146229	**364**	0,5	0,37	1 x 230 V ~	3,3	2,7	0,69	740	2820	0,97	50	16	4x1,5	1,7
4GG - 0,55 KW - 230 V - M	60148887	**388**	0,75	0,55	1 x 230 V ~	4,6	3,3	0,68	1000	2820	0,94	56	20	4x1,5	1,7
4GG - 0,75 KW - 230 V - M	60146230	**416**	1	0,75	1 x 230 V ~	6,2	3,2	0,66	1310	2820	0,92	58	25	4x1,5	1,7
4GG - 1,1 KW - 230 V - M	60146231	**468**	1,5	1,1	1 x 230 V ~	8,6	3,6	0,68	1780	2830	0,9	62	35	4x1,5	1,7
4GG - 1,5 KW - 230 V - M	60147749	**575**	2	1,5	1 x 230 V ~	11	3,7	0,62	2300	2830	0,91	65	40	4x1,5	1,7
4GG - 2,2 KW - 230 V - M	60161497	**723**	3	2,2	1 x 230 V ~	15	3,1	0,6	3280	2810	0,89	65	60	4x1,5	1,7
4GG - 0,37 KW - 230 V - T	60122745	**354**	0,5	0,37	3 x 230 V ~	2,7	3,8	3	670	2820	0,6	55	-	4x1,5	1,7
4GG - 0,55 KW - 230 V - T	60122747	**377**	0,75	0,55	3 x 230 V ~	3,3	4,2	3,1	910	2830	0,69	63	-	4x1,5	1,7
4GG - 0,75 KW - 230 V - T	60122749	**402**	1	0,75	3 x 230 V ~	4,1	5	3,2	1190	2830	0,72	63	-	4x1,5	1,7
4GG - 1,1 KW - 230 V - T	60122751	**448**	1,5	1,1	3 x 230 V ~	5,5	4,1	3,3	1600	2830	0,72	69	-	4x1,5	1,7
4GG - 1,5 KW - 230 V - T	60122753	**512**	2	1,5	3 x 230 V ~	7,6	4,3	3,4	2200	2830	0,72	68	-	4x1,5	1,7
4GG - 2,2 KW - 230 V - T	60122755	**632**	3	2,2	3 x 230 V ~	10,2	4,4	3,2	3100	2820	0,74	71	-	4x1,5	1,7
4GG - 3,0 KW - 230 V - T	60122757	**926**	4	3	3 x 230 V ~	14,3	4,6	3,3	4050	2840	0,71	74	-	4x1,5	2,7
4GG - 4,0 KW - 230 V - T	60122759	**1.045**	5,5	4	3 x 230 V ~	17,3	5,6	3,4	5340	2850	0,79	75	-	4x2	2,7
4GG - 5,5 KW - 230 V - T	60122761	**1.231**	7,5	5,5	3 x 230 V ~	24,2	5,5	3,4	7110	2850	0,74	77	-	4x2	2,7
4GG - 0,37 KW - 400 V - T	60122746	**354**	0,5	0,37	3 x 400 V ~	1,6	3,8	3	670	2820	0,6	55	-	4x1,5	1,7
4GG - 0,55 KW - 400 V - T	60122748	**377**	0,75	0,55	3 x 400 V ~	1,9	4,2	3,1	910	2830	0,69	63	-	4x1,5	1,7
4GG - 0,75 KW - 400 V - T	60122750	**402**	1	0,75	3 x 400 V ~	2,4	5	3,2	1190	2830	0,72	63	-	4x1,5	1,7
4GG - 1,1 KW - 400 V - T	60122752	**448**	1,5	1,1	3 x 400 V ~	3,2	4,1	3,3	1600	2830	0,72	69	-	4x1,5	1,7
4GG - 1,5 KW - 400 V - T	60122754	**512**	2	1,5	3 x 400 V ~	4,4	4,3	3,4	2200	2830	0,72	68	-	4x1,5	1,7
4GG - 2,2 KW - 400 V - T	60122756	**632**	3	2,2	3 x 400 V ~	5,9	4,4	3,2	3100	2820	0,74	71	-	4x1,5	1,7
4GG - 3,0 KW - 400 V - T	60122758	**926**	4	3	3 x 400 V ~	8,3	4,6	3,3	4050	2840	0,71	74	-	4x1,5	2,7
4GG - 4,0 KW - 400 V - T	60122760	**1.045**	5,5	4	3 x 400 V ~	10	5,6	3,4	5340	2850	0,79	75	-	4x1,5	2,7
4GG - 5,5 KW - 400 V - T	60122762	**1.231**	7,5	5,5	3 x 400 V ~	14	5,5	3,4	7110	2850	0,74	77	-	4x1,5	2,7
4GG - 7,5 KW - 400 V - T	60122763	**1.550**	10	7,5	3 x 400 V ~	17,4	4,8	2,9	9520	2850	0,8	79	-	4x2	3,5

DAB PUMPS se reserva el derecho de efectuar modificaciones sin la obligación de aviso previo.

4GG

MOTOR SUMERGIDO 4” EN BAÑO DE AGUA

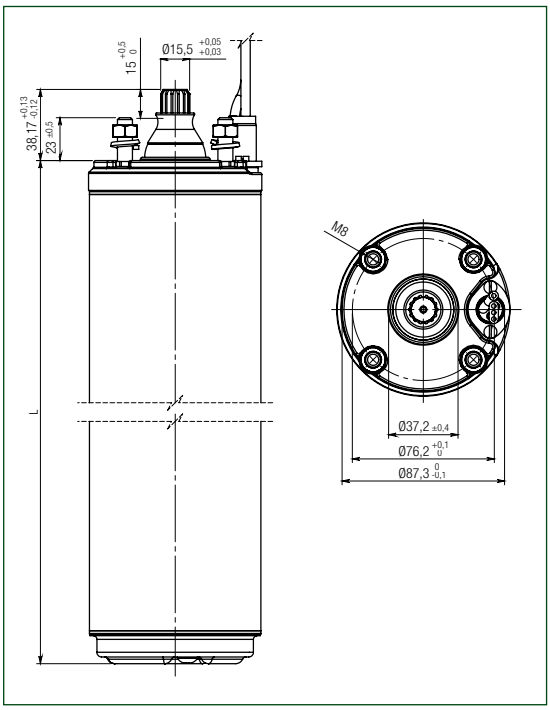

	P2		L (mm)	PESO Kg	EMPUJE AXIAL (N)
	HP	kW			
MONOFÁSICO	0,5	0,37	236	6,9	2000
	0,75	0,55	266	8,6	2000
	1	0,75	286	9,6	2000
	1,5	1,1	331	11,8	2000
	2	1,5	393	14	3000
	3	2,2	413	14,7	3000
TRIFÁSICO	0,5	0,37	216	6,2	2000
	0,75	0,55	236	6,9	2000
	1	0,75	266	8,6	2000
	1,5	1,1	286	9,6	2000
	2	1,5	348	11,8	3000
	3	2,2	393	14	3000
	4	3	544	20,5	6000
	5,5	4	614	23,8	6000
	7,5	5,5	684	27,1	6000
	10	7,5	764	30,8	6000

PRICE GROUP: **AP**

KIT ANTICORROSIÓN

DESCRIPCIÓN		CÓDIGO	PRECIO €
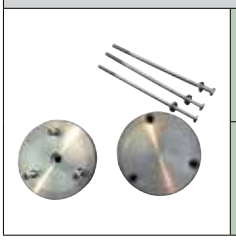	**KIT ANTICORROSIÓN MOTORES 4" GG 2000/3000N - HASTA 3 HP -**	60123038	**69**
	KIT ANTICORROSIÓN MOTORES 4" GG 6000N - DE 4 A 10 HP -	60123039	**79**

DAB PUMPS se reserva el derecho de efectuar modificaciones sin la obligación de aviso previo.

4GX

MOTOR AISI 316 SUMERGIDO 4" EN BAÑO DE AGUA

Motor eléctrico 4" asíncrono de dos polos sumergible, totalmente construido en **AISI 316**.
La refrigeración y la lubricación del sistema de empuje y de los casquillos están garantizadas por una **mezcla de agua y glicol**.
Rotor montado sobre un sistema de empuje autocentrante Kingsbury capaz de soportar elevadas cargas axiales.
El estator está alojado dentro de una camisa hermética de acero inoxidable AISI 316 sellada herméticamente por bridas de AISI 316.
El cable conector se puede desmontar garantizando operaciones de mantenimiento rápidas y sencillas.
El cable posee certificado ACS, WRAS y KTW.
Motor idóneo para su utilización con variador de velocidad (30 Hz-50 Hz).
Condensador NO INCLUIDO en la versión monofásica.
Protecciones a cargo del usuario.

Conexión NEMA 4"
Clase de aislamiento F.
Grado de protección IP 68.
Tensión de alimentación
monofásica 220-230 V / 50 Hz.
trifásica 400 V / 50 Hz - 230 V / 50 Hz.
Cable de alimentación
1,7 m hasta 2,2 kW.
2,7 m hasta 3 kW.
3,5 m hasta 7,5 kW.
Número máximo de arranques 20/hora
Profundidad máxima de trabajo 300 metros
Versiones especiales bajo pedido
cable con diferente longitud, distintas tensiones de alimentación, protector térmico

Tesla — ATTESTATION DE CONFORMITÉ SANITAIRE ACS — **AISI 316**

ACCESORIOS PÁG. 323

MODELO	CÓDIGO	PRECIO €	P2 (HP)	P2 (kW)	ALIMENT. 50 Hz (V)	IN (A)	Is/In	Cs/Cn	P1 (W)	N (min⁻¹)	Cos φ	η %	C (µF)	CABLE Ø mm²	CABLE LC (m)
4GX - 0,37 KW - 230 V - M	60141577	**662**	0,5	0,37	1 x 230 V ~	3,3	2,7	0,69	740	2820	0,97	50	16	4x1,5	1,7
4GX - 0,55 KW - 230 V - M	60141580	**680**	0,75	0,55	1 x 230 V ~	4,6	3,3	0,68	1000	2820	0,94	56	20	4x1,5	1,7
4GX - 0,75 KW - 230 V - M	60141584	**708**	1	0,75	1 x 230 V ~	6,2	3,2	0,66	1310	2820	0,92	58	25	4x1,5	1,7
4GX - 1,1 KW - 230 V - M	60141590	**755**	1,5	1,1	1 x 230 V ~	8,6	3,6	0,68	1780	2830	0,9	62	35	4x1,5	1,7
4GX - 1,5 KW - 230 V - M	60141593	**858**	2	1,5	1 x 230 V ~	11	3,7	0,62	2300	2830	0,91	65	40	4x1,5	1,7
4GX - 2,2 KW - 230 V - M	60141596	**1.005**	3	2,2	1 x 230 V ~	15	3,1	0,6	3280	2810	0,89	65	60	4x1,5	1,7
4GX - 0,37 KW - 230 V - T	60141579	**614**	0,5	0,37	3 x 230 V ~	2,7	3,8	3	670	2820	0,6	55	-	4x1,5	1,7
4GX - 0,55 KW - 230 V - T	60141582	**630**	0,75	0,55	3 x 230 V ~	3,3	4,2	3,1	910	2830	0,69	63	-	4x1,5	1,7
4GX - 0,75 KW - 230 V - T	60141589	**653**	1	0,75	3 x 230 V ~	4,1	5	3,2	1190	2830	0,72	63	-	4x1,5	1,7
4GX - 1,1 KW - 230 V - T	60141592	**697**	1,5	1,1	3 x 230 V ~	5,5	4,1	3,3	1600	2830	0,72	69	-	4x1,5	1,7
4GX - 1,5 KW - 230 V - T	60141595	**759**	2	1,5	3 x 230 V ~	7,6	4,3	3,4	2200	2830	0,72	68	-	4x1,5	1,7
4GX - 2,2 KW - 230 V - T	60141598	**879**	3	2,2	3 x 230 V ~	10,2	4,4	3,2	3100	2820	0,74	71	-	4x1,5	1,7
4GX - 3,0 KW - 230 V - T	60141608	**1.146**	4	3	3 x 230 V ~	14,3	4,6	3,3	4050	2840	0,71	74	-	4x1,5	2,7
4GX - 4,0 KW - 230 V - T	60141613	**1.273**	5,5	4	3 x 230 V ~	17,3	5,6	3,4	5340	2850	0,79	75	-	4x2	2,7
4GX - 5,5 KW - 230 V - T	60141615	**1.460**	7,5	5,5	3 x 230 V ~	24,2	5,5	3,4	7110	2850	0,74	77	-	4x2	2,7
4GX - 0,37 KW - 400 V - T	60141578	**614**	0,5	0,37	3 x 400 V ~	1,6	3,8	3	670	2820	0,6	55	-	4x1,5	1,7
4GX - 0,55 KW - 400 V - T	60141581	**630**	0,75	0,55	3 x 400 V ~	1,9	4,2	3,1	910	2830	0,69	63	-	4x1,5	1,7
4GX - 0,75 KW - 400 V - T	60141586	**653**	1	0,75	3 x 400 V ~	2,4	5	3,2	1190	2830	0,72	63	-	4x1,5	1,7
4GX - 1,1 KW - 400 V - T	60141591	**697**	1,5	1,1	3 x 400 V ~	3,2	4,1	3,3	1600	2830	0,72	69	-	4x1,5	1,7
4GX - 1,5 KW - 400 V - T	60141594	**759**	2	1,5	3 x 400 V ~	4,4	4,3	3,4	2200	2830	0,72	68	-	4x1,5	1,7
4GX - 2,2 KW - 400 V - T	60141597	**879**	3	2,2	3 x 400 V ~	5,9	4,4	3,2	3100	2820	0,74	71	-	4x1,5	1,7
4GX - 3,0 KW - 400 V - T	60141607	**1.146**	4	3	3 x 400 V ~	8,3	4,6	3,3	4050	2840	0,71	74	-	4x1,5	2,7
4GX - 4,0 KW - 400 V - T	60141612	**1.273**	5,5	4	3 x 400 V ~	10	5,6	3,4	5340	2850	0,79	75	-	4x1,5	2,7
4GX - 5,5 KW - 400 V - T	60141614	**1.460**	7,5	5,5	3 x 400 V ~	14	5,5	3,4	7110	2850	0,74	77	-	4x1,5	2,7
4GX - 7,5 KW - 400 V - T	60141616	**1.762**	10	7,5	3 x 400 V ~	17,4	4,8	2,9	9520	2850	0,8	79	-	4x2	3,5

DAB PUMPS se reserva el derecho de efectuar modificaciones sin la obligación de aviso previo.

4GX

MOTOR AISI 316 SUMERGIDO 4” EN BAÑO DE AGUA

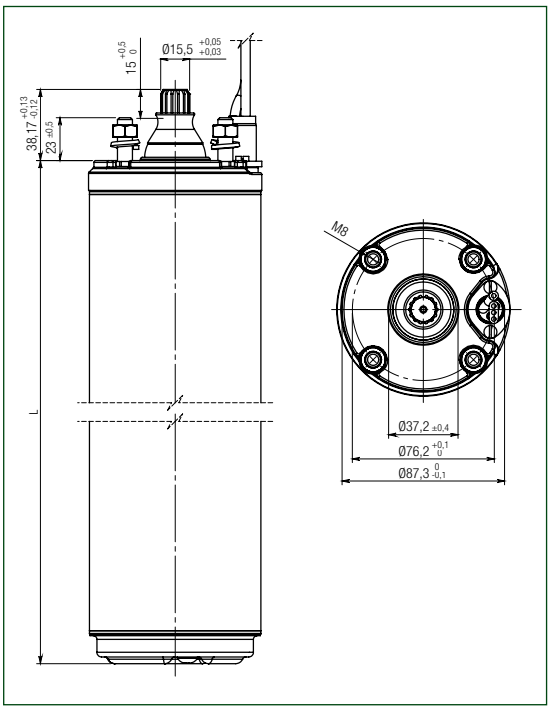

	P2		L (mm)	PESO Kg	EMPUJE AXIAL (N)
	HP	kW			
MONOFÁSICO	0,5	0,37	236	7,3	2000
	0,75	0,55	266	9	2000
	1	0,75	286	9,9	2000
	1,5	1,1	331	12,2	2000
	2	1,5	393	14,4	3000
	3	2,2	413	15	3000
TRIFÁSICO	0,5	0,37	216	6,6	2000
	0,75	0,55	236	7,3	2000
	1	0,75	266	9	2000
	1,5	1,1	286	9,9	2000
	2	1,5	348	12,2	3000
	3	2,2	393	14,4	3000
	4	3	544	20,6	6000
	5,5	4	614	23,9	6000
	7,5	5,5	684	27,2	6000
	10	7,5	764	30,9	6000

DAB PUMPS se reserva el derecho de efectuar modificaciones sin la obligación de aviso previo.

6GF / 6GX

MOTOR SUMERGIDO 6”

NUEVOS MODELOS

Motor eléctrico 6” sumergido diseñado para aplicaciones de presurización, jardinería, agricultura y riego, elevación de agua del subsuelo en instalaciones civiles y comerciales.

Modelo 6GX:
- construido en acero inoxidable AISI 316.
- cierre mecánico SiC/SiC

Modelo 6GF:
- construido en AISI 304 e hierro fundido tratado con cataforesis en las partes en contacto con el agua.

Estator encapsulado y resinado. La refrigeración y la lubricación del sistema de empuje y de los casquillos están garantizadas por una mezcla de agua y glicol.
Combinado con la parte hidráulica, puede extraer agua de pozos de al menos 6 “(o tanques y cisternas).

VERSIONES ESPECIALES
Con preparación para la instalación del sensor de temperatura PT100 o PTC, también disponibles con arranque en estrella-triángulo.

Conexión NEMA 6”
Clase de aislamiento F.
Grado de protección IP 68.
Velocidad flujo de refrigeración mínimo 0,3 m/s 35°C
Tolerancia tensión de alimentación +6% / -10%
Número máximo de arranques 25/hora
Profundidad máxima de trabajo 300 metros
Funcionamiento horizontal 5,5 HP - 50 HP
Versiones especiales bajo pedido cable con diferente longitud, distintas tensiones de alimentación, versión monofásica (hasta 15HP, 50Hz)

Tesla

ACCESORIOS PÁG. 323

6GF / 6GX - ARRANQUE DIRECTO

MODELO	ESTÁNDAR		MODELO	AISI 316	
	CÓDIGO	PRECIO €		CÓDIGO	PRECIO €
6GF - 4 kW	0605500	1.842	**6GX - 4 kW**	60141626	2.908
6GF - 5,5 kW	0607500	1.904	**6GX - 5,5 kW**	60141627	3.069
6GF - 7,5 kW	0610000	2.007	**6GX - 7,5 kW**	60121376	3.231
6GF - 9,2 kW	0612500	2.151	**6GX - 9,2 kW**	60141628	3.371
6GF - 11 kW	0615000	2.257	**6GX - 11 kW**	60131136	3.477
6GF - 13 kW	60179200	2.502	**6GX - 13 kW**	60180702	3.628
6GF - 15 kW	0620000	2.638	**6GX - 15 kW**	60141629	3.843
6GF - 18,5 kW	0625000	2.801	**6GX - 18,5 kW**	60141630	4.003
6GF - 22 kW	0630000	3.146	**6GX - 22 kW**	60141631	4.271
6GF - 26 kW	0635000	3.481	**-**	-	-
6GF - 30 kW	0640000	4.051	**6GX - 30 kW**	60141632	4.990
6GF - 37 kW	0650000	5.623	**6GX - 37 kW**	60141633	6.458
6GF - 45 kW	0660000	7.423	**6GX - 45 kW**	60174647	8.023

cable incluido

P2 (HP)	P2 kW	ALIMENT. 50 Hz	IN (A)	Is/In	P1 (W)	N (min⁻¹)	Cos φ	η %	CABLE	
									Ø mm²	LC (m)
5,5	4	3 x 400 V ~	10,6	4,1	5290	2845	0,75	76	4X4	4
7,5	5,5	3 x 400 V ~	14	4,6	7270	2845	0,75	76	4X4	4
10	7,5	3 x 400 V ~	18	4,1	9600	2840	0,77	78	4X4	4
12,5	9,3	3 x 400 V ~	22	3,9	11800	2840	0,8	80	4X4	4
15	11	3 x 400 V ~	25,5	4,4	13860	2840	0,82	79	4X4	4
17,5	13	3 x 400 V ~	28,7	3,8	15479	2850	0,83	79	4X4	4
20	15	3 x 400 V ~	33,4	4,8	18000	2840	0,8	83	4X4	4
25	18,5	3 x 400 V ~	41	5,2	22300	2845	0,8	83	4X6	4
30	22	3 x 400 V ~	47	5,1	26500	2825	0,84	83	4X6	4
35	26	3 x 400 V ~	57	4,9	31100	2830	0,83	84	4X8	4
40	30	3 x 400 V ~	61,5	4,6	35500	2830	0,85	85	4X8	4
50	37	3 x 400 V ~	79,3	3,7	45000	2830	0,84	82	4X8	4
60	45	3 x 400 V ~	95	5,5	55000	2840	0,83	82	4X8	4

Disponible bajo pedido versión trifásica 3 x 230 V hasta 22 kW

6GF / 6GX - ARRANQUE DIRECTO CON SONDA PT100

MODELO	ESTÁNDAR		MODELO	AISI 316	
	CÓDIGO	PRECIO €		CÓDIGO	PRECIO €
6GF - 4 kW	60161726	2.130	**6GX - 4 kW**	60199842	3.278
6GF - 5,5 kW	60161727	2.192	**6GX - 5,5 kW**	60199843	3.442
6GF - 7,5 kW	60161728	2.295	**6GX - 7,5 kW**	60199844	3.610
6GF - 9,2 kW	60161729	2.437	**6GX - 9,2 kW**	60199845	3.752
6GF - 11 kW	60161730	2.542	**6GX - 11 kW**	60199846	3.864
6GF - 13 kW	60202137	2.786	**6GX - 13 kW**	60199847	4.029
6GF - 15 kW	60161731	2.922	**6GX - 15 kW**	60199848	4.238
6GF - 18,5 kW	60121906	3.084	**6GX - 18,5 kW**	60199849	4.406
6GF - 22 kW	60161733	3.427	**6GX - 22 kW**	60199850	4.681
6GF - 26 kW	60202138	3.879	**6GX - 26 kW**	-	-
6GF - 30 kW	60121907	4.328	**6GX - 30 kW**	60199851	5.422
6GF - 37 kW	60121908	5.893	**6GX - 37 kW**	60199852	6.933
6GF - 45 kW	60202139	7.684	**6GX - 45 kW**	60199853	8.542

cable incluido

P2 (HP)	P2 kW	ALIMENT. 50 Hz	IN (A)	Is/In	P1 (W)	N (min⁻¹)	Cos φ	η %	CABLE	
									Ø mm²	LC (m)
5,5	4	3 x 400 V~	10,6	4,1	5290	2845	0,75	76	4x4	4
7,5	5,5	3 x 400 V~	14	4,6	7270	2845	0,75	76	4x4	4
10	7,5	3 x 400 V~	18	4,1	9550	2840	0,78	78	4x4	4
12,5	9,2	3 x 400 V~	22	3,9	11460	2840	0,8	80	4x4	4
15	11	3 x 400 V~	25,5	4,4	13860	2840	0,82	79	4x4	4
17,5	13	3 x 400 V~	29	4,6	16100	2840	0,8	81	4x4	4
20	15	3 x 400 V~	33,4	4,8	17960	2840	0,8	83	4x4	4
25	18,5	3 x 400 V~	41	5,2	22300	2845	0,8	83	4x4	4
30	22	3 x 400 V~	47	5,1	26500	2825	0,84	83	4x4	4
35	26	3 x 400 V ~	57	4,9	31100	2830	0,83	84	4X8	4
40	30	3 x 400 V~	61,5	4,6	35130	2830	0,85	85	4x8	4
50	37	3 x 400 V~	79,3	3,7	44200	2830	0,84	82	4x8	4
60	45	3 x 400 V~	95	5,5	55000	2840	0,83	82	4x8	4

Disponible bajo pedido versión trifásica 3 x 230 V hasta 22 kW

DAB PUMPS se reserva el derecho de efectuar modificaciones sin la obligación de aviso previo.

6GF / 6GX

MOTOR SUMERGIDO 6”

6GF / 6GX - ARRANQUE ESTRELLA TRIÁNGULO

MODELO	ESTÁNDAR		MODELO	AISI 316	
	CÓDIGO	PRECIO €		CÓDIGO	PRECIO €
6GF - 4 kW	0605620	**2.002**	**6GX - 4 kW**	60141634	**3.054**
6GF - 5,5 kW	0607510	**2.063**	**6GX - 5,5 kW**	60141635	**3.214**
6GF - 7,5 kW	0611750	**2.167**	**6GX - 7,5 kW**	60141636	**3.375**
6GF - 9,2 kW	0614000	**2.309**	**6GX - 9,2 kW**	60141637	**3.515**
6GF - 11 kW	0617500	**2.417**	**6GX - 11 kW**	60141638	**3.621**
6GF - 13 kW	60180703	**2.593**	**6GX - 13 kW**	60180704	**3.816**
6GF - 15 kW	0622500	**2.797**	**6GX - 15 kW**	60141639	**3.988**
6GF - 18,5 kW	0627500	**2.989**	**6GX - 18,5 kW**	60141640	**4.179**
6GF - 22 kW	0632400	**3.334**	**6GX - 22 kW**	60133153	**4.448**
6GF - 26 kW	60192267	**3.835**	**-**	-	**-**
6GF - 30 kW	0642500	**4.338**	**6GX - 30 kW**	60141641	**5.255**
6GF - 37 kW	0650005	**5.910**	**6GX - 37 kW**	60141642	**6.721**
6GF - 45 kW	60174646	**7.711**	**6GX - 45 kW**	60174648	**8.287**

2 cables incluidos

P2 (HP)	P2 kW	ALIMENT. 50 Hz	IN (A)	Is/In	P1 (W)	N (min^{-1})	Cos φ	η %	CABLE	
									Ø mm^2	LC (m)
5,5	4	3 x 400 V ~	10,6	4,1	5290	2845	0,75	76	4X4	4
7,5	5,5	3 x 400 V ~	14	4,6	7270	2845	0,75	76	4X4	4
10	7,5	3 x 400 V ~	18	4,1	9600	2840	0,77	78	4X4	4
12,5	9,3	3 x 400 V ~	22	3,9	11800	2840	0,8	80	4X4	4
15	11	3 x 400 V ~	25,5	4,4	13860	2840	0,82	79	4X4	4
17,5	13	3 x 400 V ~	28,7	3,8	15479	2850	0,83	79	4X4	4
20	15	3 x 400 V ~	33,4	4,8	18000	2840	0,8	83	4X4	4
25	18,5	3 x 400 V ~	41	5,2	22300	2845	0,8	83	4X6	4
30	22	3 x 400 V ~	47	5,1	26500	2825	0,84	83	4X6	4
35	26	3 x 400 V ~	57	4,9	31100	2830	0,83	84	4X8	4
40	30	3 x 400 V ~	61,5	4,6	35500	2830	0,85	85	4X8	4
50	37	3 x 400 V ~	79,3	3,7	45000	2830	0,84	82	4X8	4
60	45	3 x 400 V ~	95	5,5	55000	2840	0,83	82	4X8	4

Disponible bajo pedido versión trifásica 3 x 230 V hasta 22 kW

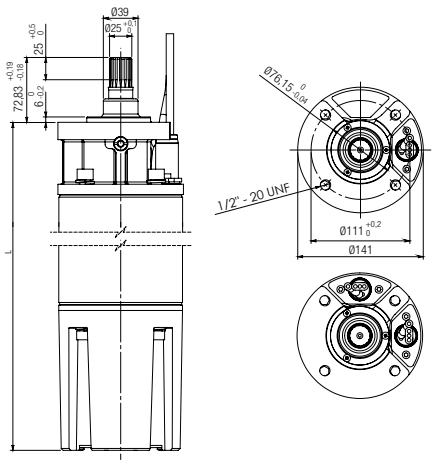

P2		L [mm]	PESO 6GF (Kg)	PESO 6GX (Kg)	EMPUJE AXIAL (N)
HP	kW				
5,5	4	601	41,2	39,7	16000
7,5	5,5	631	44,3	42,8	16000
10	7,5	661	47	45,5	16000
12,5	9,3	686	50,1	48,6	16000
15	11	731	54,5	53	16000
17,5	13	761	58,4	56,9	16000
20	15	786	61	59,5	16000
25	18,5	861	68,5	67	16000
30	22	921	74,3	72,8	16000
35	26	980	78	77	16000
40	30	1051	88,5	87	27000
50	37	1181	101,6	100,1	27000
60	45	1361	118,4	116,9	27000

DAB PUMPS se reserva el derecho de efectuar modificaciones sin la obligación de aviso previo.

6GF HEAVY DUTY

MOTOR SUMERGIDO 6”

NOVEDAD

Motor sumergible de 6” fabricado en AISI 304 y fundición tratada con cataforesis. Estator recubierto de resina. El enfriamiento y la lubricación están garantizados por una mezcla de agua y glicol. Los motores 6GF heavy duty están diseñados para instalaciones de pozos muy profundos. Posibilidad de uso de variador de velocidad (30 Hz - 50 Hz). Disponible tanto versión arranque directo como estrella-triángulo, la protección debe ser garantizada por el usuario, disponible con un sensor de temperatura PT100 o PTC adicional.

Conexión NEMA 6”
Clase de aislamiento F.
Grado de protección IP 68.
Clase aislamiento F
Velocidad flujo de refrigeración mínimo 0,3 m/s 35°C
Tolerancia tensión de alimentación +6% / -10%
Número máximo de arranques 25/hora
Profundidad máxima de trabajo 300 metros
Tipo de instalación Vertical
Versiones especiales bajo pedido versión con sonda PT100 o PTC adicional. Cables de alimentación de diferente longitud.
Certificaciones Cable certificado ACS, WRAS y KTW

Tesla

ACCESORIOS PÁG. 323

6GF - ARRANQUE DIRECTO

MODELO	ESTÁNDAR		P2 (HP)	P2 kW	ALIMENT. 50 Hz	IN (A)	Is/In	P1 (W)	N (min⁻¹)	Cos φ	η %	CABLE	
	CÓDIGO	PRECIO €										Ø mm²	LC (m)
6GF - 22 kW HEAVY DUTY	60202069	**3.600**	30	22	3 x 400 V ~	47	5,1	26500	2825	0,84	83	4X6	921
6GF - 30 kW HEAVY DUTY	60202070	**4.501**	40	30	3 x 400 V ~	61,5	4,6	35500	2830	0,85	85	4X8	1051
6GF - 37 kW HEAVY DUTY	60202071	**6.077**	50	37	3 x 400 V ~	79,3	3,7	45000	2830	0,84	82	4X8	1181
6GF - 45 kW HEAVY DUTY	60202072	**7.859**	60	45	3 x 400 V ~	95	5,5	55000	2840	0,83	82	4X8	1361

cable incluido

CIERRE MECÁNICO
Sic Sic para toda la gama, soporte superior reforzado

COJINETE DE EMPUJE HEAVY DUTY,
de alta carga axial 50kN

MEMBRANA MEJORADA
nuevo diseño y material más resistente para una mayor fiabilidad

DAB PUMPS se reserva el derecho de efectuar modificaciones sin la obligación de aviso previo.

TR6

MOTOR SUMERGIDO 6”

Motor eléctrico 6” sumergido de tipo asíncrono de dos polos, **rebobinable**, construido en la versión estándar con camisa de acero inoxidable AISI 304 y soportes en fundición. La refrigeración y la lubricación del sistema de empuje y de los casquillos están garantizadas por una **mezcla de agua y glicol.**
El rotor está montado sobre un grupo de empuje autocentrante tipo Mitchell capaz de soportar elevadas cargas axiales.
Disponible también motor completamente de acero inoxidable AISI 316 y versión en AISI 904.

Se suministra con 5 m de cable tripolar plano directamente conectado al bobinado y cable de tierra. Disponible tanto modelo con arranque DIRECTO como versión ESTRELLA-TRIÁNGULO.
Cable con certificado ACS y WRAS.
La protección del motor queda a cargo del usuario. Bajo pedido, disponible sonda de temperatura PT100 o PTC.
Versión estándar con bobinado de PVC.

Conexión NEMA 6”
Clase de aislamiento F.
Grado de protección IP 68.
Velocidad flujo de refrigeración 0,5 m/s
Tolerancia tensión de alimentación +6% / -10%
Número máximo de arranques 15/hora
Profundidad máxima de trabajo 300 metros
Presión máxima de trabajo 60 bar
Funcionamiento horizontal 7,5 HP - 50 HP
Versiones especiales bajo pedido
Versión con bobinado PE2 + PA para aplicaciones con variador de velocidad

ACCESORIOS PÁG. 323

ARRANQUE DIRECTO

MODELO	ESTÁNDAR				AISI 316				P2 (HP)	P2 kW	ALIMENT. 50 Hz	IN (A)	Is/In	N (min⁻¹)	CABLE	
	PVC		PE2 + PA		PVC		PE2 + PA								Ø mm²	LC (m)
	CÓDIGO	PRECIO €	CÓDIGO	PRECIO €	CÓDIGO	PRECIO €	CÓDIGO	PRECIO €								
TR607	60144263	2.071	60146662	2.655	60146624	2.853	60146684	3.442	7,5	5,5	3 x 400 V ~	13	3,7	2870	3x6 + 1x6	5
TR610	60144264	2.138	60146663	2.742	60146625	2.950	60146685	3.554	10	7,5	3 x 400 V ~	18	3,7	2870	3x6 + 1x6	5
TR612	60144265	2.207	60146664	2.833	60146626	3.050	60146686	3.675	12,5	9,3	3 x 400 V ~	21	3,6	2860	3x6 + 1x6	5
TR615	60144266	2.245	60146665	2.881	60146627	3.096	60146687	3.733	15	11	3 x 400 V ~	25	3,7	2860	3x6 + 1x6	5
TR617	60144267	2.362	60146667	3.030	60146628	3.259	60146688	3.928	17,5	13	3 x 400 V ~	29	3,8	2870	3x6 + 1x6	5
TR620	60144268	2.508	60146668	3.218	60146629	3.459	60146689	4.169	20	15	3 x 400 V ~	32	4,2	2860	3x6 + 1x6	5
TR625	60144269	2.823	60146669	3.618	60146630	3.895	60146690	4.694	25	18,5	3 x 400 V ~	39	4,5	2890	3x6 + 1x6	5
TR630	60144270	3.140	60146670	4.031	60146631	4.338	60146691	5.225	30	22	3 x 400 V ~	49	5,5	2880	3x6 + 1x6	5
TR635	60144271	3.399	60146671	4.358	60146632	4.690	60146692	5.649	35	26	3 x 400 V ~	58	5,7	2880	3x6 + 1x6	5
TR640	60144272	3.585	60146672	4.674	60146633	4.949	60146693	6.037	40	30	3 x 400 V ~	65	5	2870	3x10 + 1x10	8
TR650	60144273	3.927	60146673	5.066	60146634	5.419	60146694	6.557	50	37	3 x 400 V ~	80	5,05	2860	3x10 + 1x10	8
TR660	-	-	60161601	5.826	-	-	60164305	8.071	60	45	3 x 400 V ~	93,1	5,5	2825	3x16 + 1x16	8

cable incluido

ARRANQUE ESTRELLA TRIÁNGULO

MODELO	ESTÁNDAR				AISI 316				P2 (HP)	P2 kW	ALIMENT. 50 Hz	IN (A)	Is/In	N (min⁻¹)	CABLE	
	PVC		PE2 + PA		PVC		PE2 + PA								Ø mm²	LC (m)
	CÓDIGO	PRECIO €	CÓDIGO	PRECIO €	CÓDIGO	PRECIO €	CÓDIGO	PRECIO €								
TR615	60144277	2.362	-	-	60146635	3.214	-	-	15	11	3 x 400 V ~	25	3,7	2860	6x6 + 2x6	5
TR617	60144278	2.478	60146676	3.147	60146636	3.376	60146696	4.047	17,5	13	3 x 400 V ~	29	3,8	2870	6x6 + 2x6	5
TR620	60144279	2.624	60146677	3.333	60146637	3.575	60146697	4.286	20	15	3 x 400 V ~	32	4,2	2860	6x6 + 2x6	5
TR625	60144280	2.939	60146678	3.736	60146638	4.011	60146698	4.810	25	18,5	3 x 400 V ~	39	4,5	2890	6x6 + 2x6	5
TR630	60144281	3.258	60146679	4.146	60146639	4.453	60146699	5.342	30	22	3 x 400 V ~	49	5,5	2880	6x6 + 2x6	5
TR635	60144282	3.582	60146681	4.544	60146640	4.874	60146700	5.834	35	26	3 x 400 V ~	58	5,7	2880	6x6 + 2x6	5
TR640	60144283	3.773	60146682	4.861	60146641	5.138	60146701	6.221	40	30	3 x 400 V ~	65	5	2870	6x6 + 2x6	8
TR650	60144284	4.110	60146683	5.251	60146642	5.603	60146702	6.741	50	37	3 x 400 V ~	80	5,05	2860	6x6 + 2x6	8
TR660	-	-	60164307	6.010	-	-	60164306	7.690	60	45	3 x 400 V ~	93,1	5,5	2825	6x10 + 2x10	8

2 cables incluidos

DAB PUMPS se reserva el derecho de efectuar modificaciones sin la obligación de aviso previo.

TR6

MOTOR SUMERGIDO 6”

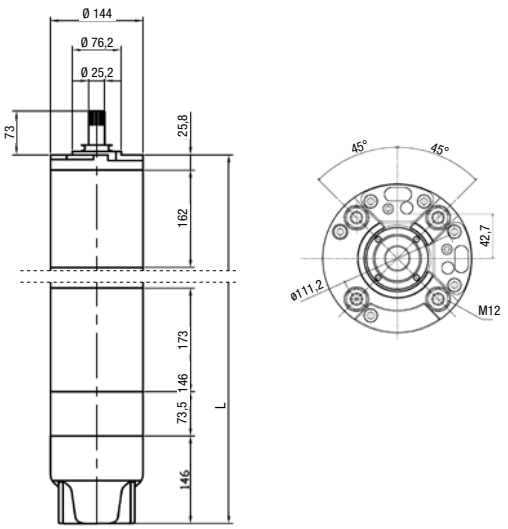

P2		L mm	PESO Kg	EMPUJE AXIAL N
HP	kW			
7,5	5,5	787	47	27500
10	7,5	817	50	27500
12,5	9,3	847	52	27500
15	11	877	57	27500
17,5	13	907	63	27500
20	15	977	74	27500
25	18,5	1037	80	27500
30	22	1067	92	27500
35	26	1137	103	27500
40	30	1192	107	27500
50	37	1292	113	27500
60	45	1457	135	27500

DAB PUMPS se reserva el derecho de efectuar modificaciones sin la obligación de aviso previo.

TR8

MOTOR SUMERGIDO 8”

Motor eléctrico 8” sumergido de tipo asíncrono de dos polos **rebobinable**, construido en la versión estándar con camisa de acero inoxidable AISI 316 y soportes en fundición. La refrigeración y la lubricación del sistema de empuje y de los casquillos están garantizadas por una **mezcla de agua y glicol.**
El rotor está montado sobre un grupo de empuje autocentrante tipo Mitchell capaz de soportar elevadas cargas axiales.
Disponible también motor completamente de acero inoxidable AISI 316 y versión en AISI 904. Cierre mecánico de carburo de silicio.

Se suministra con 5 m de cable unipolar plano directamente conectado al bobinado. Disponible tanto modelo con arranque DIRECTO como versión ESTRELLA-TRIÁNGULO.
Cable con certificado ACS y WRAS.
La protección del motor queda a cargo del usuario. Bajo pedido, disponible sonda de temperatura PT100 o PTC.
Versión estándar con bobinado de PVC.

Conexión NEMA 8”
Clase de aislamiento F.
Grado de protección IP 68.
Velocidad flujo de refrigeración 0,5 m/s
Tolerancia tensión de alimentación +6% / -10%
Número máximo de arranques 10/hora
Profundidad máxima de trabajo 300 metros
Presión máxima de trabajo 60 bar
Funcionamiento horizontal 30 HP - 125 HP
Versiones especiales bajo pedido
Versión con bobinado PE2 + PA para aplicaciones con variador de velocidad

ACCESORIOS PÁG. 323

ARRANQUE DIRECTO

MODELO	ESTÁNDAR				AISI 316				P2 (HP)	P2 kW	ALIMENT. 50 Hz	IN (A)	Is/In	N (min⁻¹)	CABLE	
	PVC		PE2 + PA		PVC		PE2 + PA								Ø mm²	LC (m)
	CÓDIGO	PRECIO €	CÓDIGO	PRECIO €	CÓDIGO	PRECIO €	CÓDIGO	PRECIO €								
TR840	60144580	**5.413**	60144600	**6.196**	60146726	**7.475**	60146759	**8.254**	40	30	3 x 400 V ~	61	5,7	2890	3x16 + 1x16	8
TR850	60144581	**5.974**	60144601	**6.834**	60146727	**8.184**	60146760	**9.045**	50	37	3 x 400 V ~	75	5,7	2890	3x16 + 1x16	8
TR860	60144582	**6.324**	60144602	**7.236**	60146728	**8.602**	60146761	**9.512**	60	45	3 x 400 V ~	92	6	2910	3x16 + 1x16	8
TR875	60144583	**7.010**	60144603	**8.022**	60146729	**9.462**	60146762	**10.471**	75	55	3 x 400 V ~	109	5,9	2900	3x16 + 1x16	8
TR885	60144584	**8.289**	60144604	**9.484**	60146730	**11.106**	60146763	**12.300**	85	63	3 x 400 V ~	126	5,7	2910	3x16 + 1x16	8
TR8100	60144585	**8.457**	60144605	**9.679**	60146731	**11.250**	60146764	**12.468**	100	75	3 x 400 V ~	145	5,8	2910	3x16 + 1x16	8
TR8125	60144586	**10.041**	60144606	**11.490**	60146732	**13.258**	60146765	**14.706**	125	92	3 x 400 V ~	177	5,9	2890	3x25 + 1x25	8
TR8150	60144587	**10.984**	60144607	**12.568**	60146733	**14.387**	60146767	**15.973**	150	110	3 x 400 V ~	213	5,8	2890	3x25 + 1x25	8

cable incluido

ARRANQUE ESTRELLA TRIÁNGULO

MODELO	ESTÁNDAR				AISI 316				P2 (HP)	P2 kW	ALIMENT. 50 Hz	IN (A)	Is/In	N (min⁻¹)	CABLE	
	PVC		PE2 + PA		PVC		PE2 + PA								Ø mm²	LC (m)
	CÓDIGO	PRECIO €	CÓDIGO	PRECIO €	CÓDIGO	PRECIO €	CÓDIGO	PRECIO €								
TR840	60144590	**5.863**	60144610	**6.644**	60146734	**7.923**	60146768	**8.706**	40	30	3 x 400 V ~	61	5,7	2890	6x10 + 2x10	8
TR850	60144591	**6.421**	60144611	**7.284**	60146735	**8.632**	60146769	**9.495**	50	37	3 x 400 V ~	75	5,7	2890	6x10 + 2x10	8
TR860	60144592	**6.773**	60144612	**7.685**	60146736	**9.051**	60146770	**9.964**	60	45	3 x 400 V ~	92	6	2910	6x10 + 2x10	8
TR875	60144593	**7.458**	60144613	**8.470**	60146737	**9.912**	60146771	**10.919**	75	55	3 x 400 V ~	109	5,9	2900	6x16 + 2x16	8
TR885	60144594	**8.736**	60144614	**9.931**	60146738	**11.557**	60146772	**12.750**	85	63	3 x 400 V ~	126	5,7	2910	6x16 + 2x16	8
TR8100	60144595	**8.908**	60144615	**10.129**	60146739	**11.699**	60146773	**12.916**	100	75	3 x 400 V ~	145	5,8	2910	6x16 + 2x16	8
TR8125	60144596	**10.629**	60144616	**12.077**	60146740	**13.840**	60146774	**15.290**	125	92	3 x 400 V ~	177	5,9	2890	6x16 + 2x16	8
TR8150	60144597	**11.567**	60144617	**13.149**	60146741	**14.972**	60146775	**16.556**	150	110	3 x 400 V ~	213	5,8	2890	6x16 + 2x16	8

2 cables incluidos

DAB PUMPS se reserva el derecho de efectuar modificaciones sin la obligación de aviso previo.

TR8

MOTOR SUMERGIDO 8”

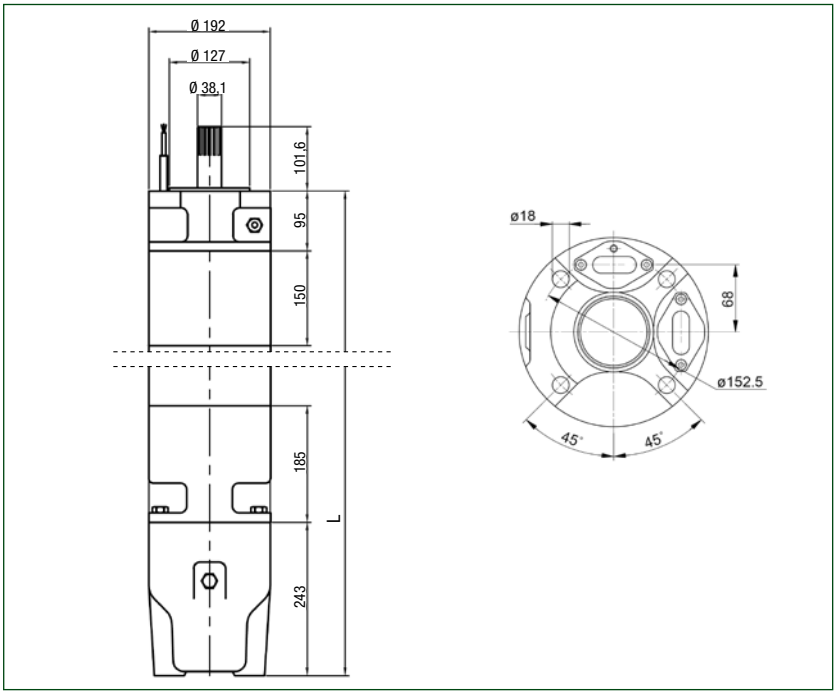

P2		L mm	PESO Kg	EMPUJE AXIAL N
HP	kW			
40	30	1110	146	60000
50	37	1160	156	60000
60	45	1270	177	60000
75	55	1350	192	60000
85	63	1490	218	60000
100	75	1590	237	60000
125	92	1830	283	60000
150	110	2060	333	60000

DAB PUMPS se reserva el derecho de efectuar modificaciones sin la obligación de aviso previo.

TR10

MOTOR SUMERGIDO 10”

Motor eléctrico 10” sumergido de tipo asíncrono de dos polos, **rebobinable**, construido en la versión estándar con camisa de acero inoxidable AISI 316 y soportes en fundición. La refrigeración y la lubricación del sistema de empuje y de los casquillos están garantizadas por una **mezcla de agua y glicol.**
El rotor está montado sobre un grupo de empuje autocentrante tipo Mitchell capaz de soportar elevadas cargas axiales.
Disponible también motor completamente de acero inoxidable AISI 316 y versión en AISI 904. Cierre mecánico de carburo de silicio.

Se suministra con 8 m de cable unipolar plano directamente conectado al bobinado. Disponible tanto modelo con arranque DIRECTO como versión ESTRELLA-TRIÁNGULO.
Cable con certificado ACS y WRAS. La protección del motor queda a cargo del usuario. Bajo pedido, disponible sonda de temperatura PT100 o PTC.
Versión estándar con estator bobinado de PVC, excepto TR10230 y TR10260 estándar en versión PE2 + PA

Conexión 10”
Clase de aislamiento F.
Grado de protección IP 68.
Velocidad flujo de refrigeración 0,5 m/s
Tolerancia tensión de alimentación +6% / -10%
Número máximo de arranques 8/hora
Profundidad máxima de trabajo 300 metros
Presión máxima de trabajo 60 bar
Funcionamiento horizontal 100 HP - 230 HP
Versiones especiales bajo pedido
Versión con bobinado PE2 + PA para aplicaciones con variador de velocidad

ACCESORIOS PÁG. 323

ARRANQUE DIRECTO

MODELO	ESTÁNDAR				AISI 316				P2 (HP)	P2 kW	ALIMENT. 50 Hz	IN (A)	Is/In	N (min⁻¹)	CABLE	
	PVC		PE2 + PA		PVC		PE2 + PA								Ø mm²	LC (m)
	CÓDIGO	PRECIO €	CÓDIGO	PRECIO €	CÓDIGO	PRECIO €	CÓDIGO	PRECIO €								
TR10100	60146792	**10.183**	60146838	**11.733**	60146818	**14.048**	60146852	**15.601**	100	75	3 x 400 V ~	148	5,4	2910	3x50 + 1x25	8
TR10125	60146793	**11.672**	60146839	**13.293**	60146819	**15.989**	60146853	**17.610**	125	92	3 x 400 V ~	185	5,6	2910	3x50 + 1x25	8
TR10150	60146794	**12.094**	60146840	**13.786**	60146820	**16.449**	60146854	**18.138**	150	110	3 x 400 V ~	217	5,7	2910	3x50 + 1x25	8
TR10180	60146795	**12.880**	60146841	**14.708**	60146821	**17.389**	60146855	**19.217**	180	132	3 x 400 V ~	257	5,7	2910	3x50 + 1x25	8
TR10200	60146796	**13.851**	60146842	**15.782**	60146822	**18.559**	60146856	**20.491**	200	147	3 x 400 V ~	300	6,2	2920	3x50 + 1x25	8
TR10230	-	**-**	60146843	**19.195**	-	**-**	60146857	**24.856**	230	170	3 x 400 V ~	348	6	2920	3x50 + 1x25	8
TR10260	-	**-**	60146844	**20.474**	-	**-**	60146858	**26.345**	260	190	3 x 400 V ~	405	5,9	2930	3x50 + 1x25	8

cable incluido

ARRANQUE ESTRELLA TRIÁNGULO

MODELO	ESTÁNDAR				AISI 316				P2 (HP)	P2 kW	ALIMENT. 50 Hz	IN (A)	Is/In	N (min⁻¹)	CABLE	
	PVC		PE2 + PA		PVC		PE2 + PA								Ø mm²	LC (m)
	CÓDIGO	PRECIO €	CÓDIGO	PRECIO €	CÓDIGO	PRECIO €	CÓDIGO	PRECIO €								
TR10100	60146797	**10.812**	60146845	**12.363**	60146823	**14.681**	60146859	**16.235**	100	75	3 x 400 V ~	148	5,4	2910	6x35 + 2x25	8
TR10125	60146798	**12.302**	60146846	**13.924**	60146824	**16.621**	60146860	**18.243**	125	92	3 x 400 V ~	185	5,6	2910	6x35 + 2x25	8
TR10150	60146815	**12.728**	60146847	**14.418**	60146825	**17.080**	60146861	**18.771**	150	110	3 x 400 V ~	217	5,7	2910	6x35 + 2x25	8
TR10180	60146816	**13.514**	60146848	**15.341**	60146826	**18.021**	60146862	**19.849**	180	132	3 x 400 V ~	257	5,7	2910	6x35 + 2x25	8
TR10200	60146817	**14.482**	60146849	**16.413**	60146827	**19.192**	60146863	**21.125**	200	147	3 x 400 V ~	300	6,2	2920	6x35 + 2x25	8
TR10230	-	**-**	60146850	**19.824**	-	**-**	60146864	**25.487**	230	170	3 x 400 V ~	348	6	2920	6x35 + 2x25	8
TR10260	-	**-**	60146851	**21.107**	-	**-**	60146865	**26.977**	260	190	3 x 400 V ~	405	5,9	2930	6x35 + 2x25	8

2 cables incluidos

DAB PUMPS se reserva el derecho de efectuar modificaciones sin la obligación de aviso previo.

TR10

MOTOR SUMERGIDO 10”

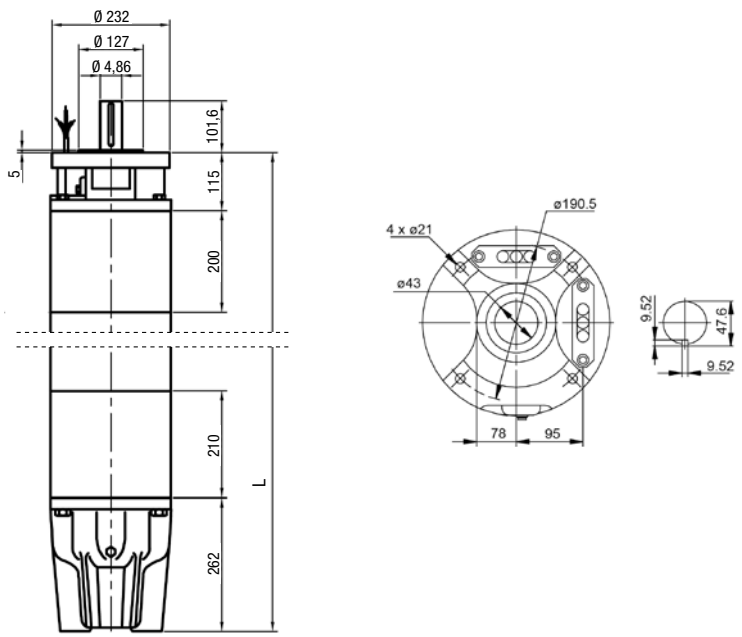

P2		L mm	PESO Kg	EMPUJE AXIAL N
HP	kW			
100	75	1400	280	60000
125	92	1500	330	60000
150	110	1690	385	60000
180	132	1870	435	60000
200	147	2070	500	60000
230	170	2220	540	60000
260	190	2400	580	60000

DAB PUMPS se reserva el derecho de efectuar modificaciones sin la obligación de aviso previo.

TR12

MOTOR SUMERGIDO 12”

Motor eléctrico 12” sumergido de tipo asíncrono de dos polos, **rebobinable**, construido en la versión estándar con camisa de acero inoxidable AISI 316 y soportes en fundición. La refrigeración y la lubricación del sistema de empuje y de los casquillos están garantizadas por una **mezcla de agua y glicol.** El rotor está montado sobre un grupo de empuje autocentrante tipo Mitchell capaz de soportar elevadas cargas axiales.
Disponible también motor completamente de acero inoxidable AISI 316. Cierre mecánico de carburo de silicio.

Se suministra con 8 m de cable unipolar plano directamente conectado al bobinado. Disponible tanto modelo con arranque DIRECTO como versión ESTRELLA-TRIÁNGULO. Cable con certificado ACS y WRAS. La protección del motor queda a cargo del usuario. Bajo pedido, disponible sonda de temperatura PT100 o PTC.

Versión estándar con estator bobinado de PVC, excepto TR12300 y TR12340 estándar versión en PE2 + PA.

Conexión 12”
Clase de aislamiento F.
Grado de protección IP 68.
Velocidad flujo de refrigeración 0,5 m/s
Tolerancia tensión de alimentación +6% / -10%
Número máximo de arranques 5/hora
Profundidad máxima de trabajo 300 metros
Presión máxima de trabajo 60 bar
Funcionamiento horizontal 200 HP - 260 HP
Versiones especiales bajo pedido
Versión con bobinado PE2 + PA para aplicaciones con variador de velocidad

ACCESORIOS PÁG. 323

ARRANQUE DIRECTO

MODELO	ESTÁNDAR				AISI 316				P2 (HP)	P2 kW	ALIMENT. 50 Hz	IN (A)	Is/In	N (min⁻¹)	CABLE	
	PVC		PE2 + PA		PVC		PE2 + PA								Ø mm²	LC (m)
	CÓDIGO	PRECIO €	CÓDIGO	PRECIO €	CÓDIGO	PRECIO €	CÓDIGO	PRECIO €								
TR12180	60146880	**22.277**	60146896	**24.306**	60146888	**30.741**	60146910	**32.523**	180	132	3 x 400 V ~	267	6,1	2930	3x70 + 1x50	8
TR12200	60146881	**26.737**	60146897	**28.702**	60146889	**36.629**	60146911	**38.308**	200	147	3 x 400 V ~	300	6,2	2935	3x70 + 1x50	8
TR12230	60146882	**27.416**	60146898	**29.430**	60146890	**37.286**	60146912	**39.012**	230	170	3 x 400 V ~	345	6,1	2920	3x70 + 1x50	8
TR12260	60146883	**29.661**	60146899	**31.709**	60146891	**40.043**	60146913	**41.790**	260	190	3 x 400 V ~	372	6,2	2930	3x70 + 1x50	8
TR12300	-	**-**	60146900	**34.709**	-	**-**	60146914	**45.447**	300	220	3 x 400 V ~	425	6,1	2920	3x70 + 1x50	8
TR12340	-	**-**	60146901	**36.963**	-	**-**	60146915	**48.101**	340	250	3 x 400 V ~	481	5,9	2920	3x70 + 1x50	8

cable incluido

ARRANQUE ESTRELLA TRIÁNGULO

MODELO	ESTÁNDAR				AISI 316				P2 (HP)	P2 kW	ALIMENT. 50 Hz	IN (A)	Is/In	N (min⁻¹)	CABLE	
	PVC		PE2 + PA		PVC		PE2 + PA								Ø mm²	LC (m)
	CÓDIGO	PRECIO €	CÓDIGO	PRECIO €	CÓDIGO	PRECIO €	CÓDIGO	PRECIO €								
TR12180	60146884	**22.974**	60146903	**24.987**	60146892	**31.442**	60146917	**33.203**	180	132	3 x 400 V ~	267	6,1	2930	6x50 + 2x25	8
TR12200	60146885	**27.435**	60146904	**29.383**	60146893	**37.328**	60146918	**38.986**	200	147	3 x 400 V ~	300	6,2	2935	6x50 + 2x25	8
TR12230	60146886	**28.113**	60146905	**30.109**	60146894	**37.985**	60146919	**39.691**	230	170	3 x 400 V ~	345	6,1	2920	6x50 + 2x25	8
TR12260	60146887	**30.360**	60146906	**32.387**	60146895	**40.743**	60146920	**42.468**	260	190	3 x 400 V ~	372	6,2	2930	6x50 + 2x25	8
TR12300	-	**-**	60146907	**35.408**	-	**-**	60146921	**46.145**	300	220	3 x 400 V ~	425	6,1	2920	6x50 + 2x25	8
TR12340	-	**-**	60146908	**37.661**	-	**-**	60146922	**48.797**	340	250	3 x 400 V ~	481	5,9	2920	6x50 + 2x25	8

2 cables incluidos

DAB PUMPS se reserva el derecho de efectuar modificaciones sin la obligación de aviso previo.

TR12

MOTOR SUMERGIDO 12”

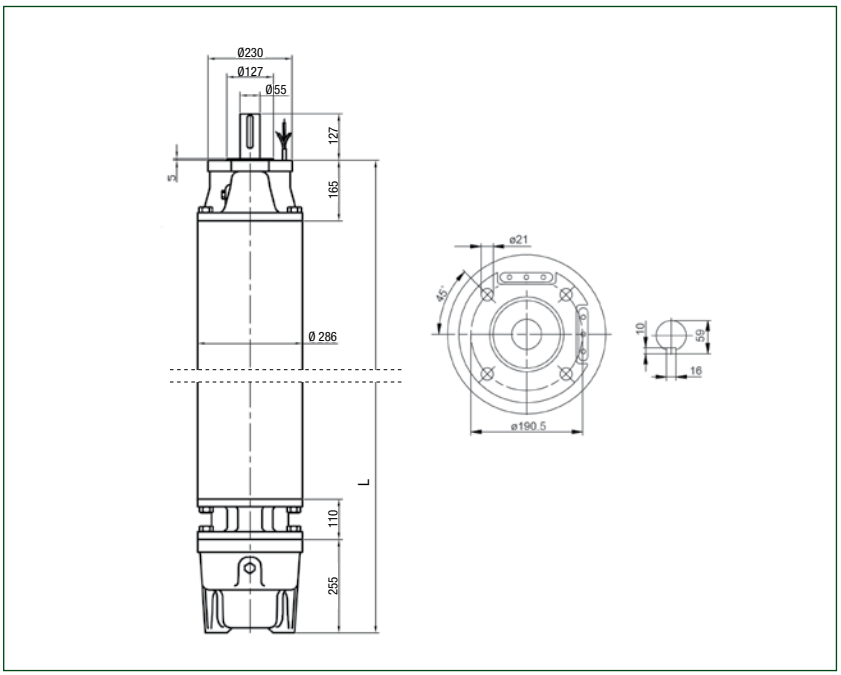

P2		L mm	PESO Kg	EMPUJE AXIAL N
HP	kW			
180	132	1660	515	70000
200	147	1790	565	70000
230	170	1880	605	70000
260	190	1980	650	70000
300	220	2110	700	70000
340	250	2280	775	70000

TR14

MOTOR SUMERGIDO 14”

Motor eléctrico 14” sumergido de tipo asíncrono de dos polos, **rebobinable**, construido en la versión estándar con camisa de acero inoxidable AISI 316 y soportes en fundición. La refrigeración y la lubricación del sistema de empuje y de los casquillos están garantizadas por una **mezcla de agua y glicol.**
El rotor está montado sobre un grupo de empuje autocentrante tipo Mitchell capaz de soportar elevadas cargas axiales.
Disponible también motor completamente de acero inoxidable AISI 316.

Se suministra con 8 m de cable unipolar plano directamente conectado al bobinado. Disponible tanto modelo con arranque DIRECTO como versión ESTRELLA-TRIÁNGULO. Cable con certificado ACS y WRAS. La protección del motor queda a cargo del usuario. Bajo pedido, disponible sonda de temperatura PT100 o PTC.

Conexión 14”
Clase de aislamiento F.
Grado de protección IP 58 (IP 68 bajo pedido).
Velocidad flujo de refrigeración 0,5 m/s
Tolerancia tensión de alimentación +6% / -10%
Número máximo de arranques PVC: 3/hora - PE2+PA: 5/hora
Profundidad máxima de trabajo 300 metros
Presión máxima de trabajo 60 bar
Funcionamiento horizontal 300 HP - 340 HP
Versiones especiales bajo pedido Versión con bobinado PE2 + PA para aplicaciones con variador de velocidad

PARA AMPLIAR INFORMACIÓN, CONSULTE CON NUESTRA RED DE VENTAS

DAB PUMPS se reserva el derecho de efectuar modificaciones sin la obligación de aviso previo.

ACCESORIOS
BOMBAS Y MOTORES SUMERGIDOS

DAB PUMPS se reserva el derecho de efectuar modificaciones sin la obligación de aviso previo.

TABLAS PARA DETERMINAR LA SECCIÓN DEL CABLE DE ALIMENTACIÓN SEGÚN LA ALIMENTACIÓN

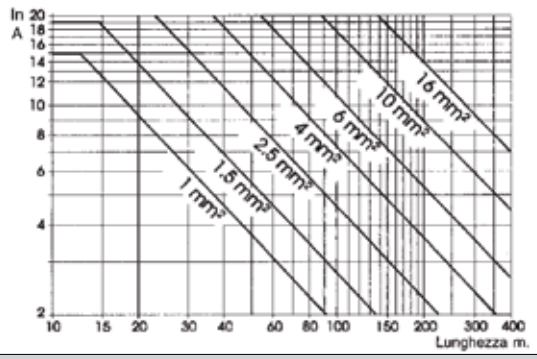

Tensión 1x220/240V ~ arranque directo
Caída de tensión 3% / Temperatura ambiente 30ºC

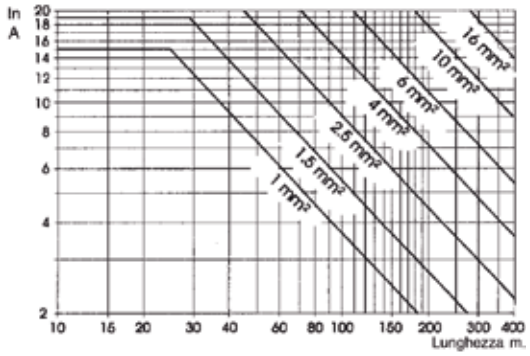

Tensión 3x400V ~ arranque directo
Caída de tensión 3% / Temperatura ambiente 30ºC

Para una correcta unión, se aconseja utilizar cable de sección igual o superior al cable del motor.
Seleccionar el cable correctamente en función de la longitud del mismo.

CABLE APANTALLADO	DESCRIPCIÓN	CÓDIGO	PRECIO €
	APANTALLADO TETRAPOLAR 4 x 1,5 mm² POR METRO	60149594	9
	APANTALLADO TETRAPOLAR 4 x 2,5 mm² POR METRO	60149595	12
	APANTALLADO TETRAPOLAR 4 x 4 mm² POR METRO	60149596	22
Recomendado en instalaciones con INVERTER			

CABLE TETRAPOLAR	DESCRIPCIÓN	CÓDIGO	PRECIO €
	TETRAPOLAR 4 x 1,5 mm² POR METRO	002730041	5
	TETRAPOLAR 4 x 2,5 mm² POR METRO	002730051	7
	TETRAPOLAR 4 x 4 mm² POR METRO	002730061	10
	TETRAPOLAR 4 x 6 mm² POR METRO	002730080	15
	TETRAPOLAR 4 x 10 mm² POR METRO	002730085	34
	TETRAPOLAR 4 x 16 mm² POR METRO	002730090	49
	TETRAPOLAR 4 x 25 mm² POR METRO	002730096	63

JUNTAS	DESCRIPCIÓN	CÓDIGO	PRECIO €
	KIT JUNTA (para cables de 4 x 1 mm²)	60141658	23
	KIT JUNTA (para cables de 4 x 1,5/2,5/4/6 mm²)	547120020	32
	KIT JUNTA (para cables de 4 x 10/16/25 mm²)	547120030	53
	JUNTA CONEXIÓN BOMBA	AAGCA	63

KIT CABLE	DESCRIPCIÓN	CÓDIGO	PRECIO €	4GG	4OL	6GF
	4Gx1.5 mm² - L:20m	60153539	125	•	•	
	4Gx1.5 mm² - L:40m	60153541	235	•	•	
	4Gx1,5 mm² - L:60m	60153543	413	•	•	
	4Gx1,5 mm² - L:80m	60153544	543	•	•	
	4Gx1,5 mm² - L:100m	60185874	676	•	•	
	4Gx2,5 mm² - L:20m	60153547	195	•	•	
	4Gx2,5 mm² - L:40m	60153614	369	•	•	
	4Gx2,5 mm² - L:60m	60185875	582	•	•	
	4Gx2,5 mm² - L:80m	60185876	768	•	•	
	4Gx2,5 mm² - L:100m	60153550	957	•	•	
	4Gx4 mm² - L:20m	60172853	245			•
	4Gx4 mm² - L:40m	60185877	470			•
	4Gx4 mm² - L:60m	60185878	694			•
	4Gx4 mm² - L:80m	60185879	921			•
	4Gx4 mm² - L:100m	60185880	1.145			•
	4Gx6 mm² - L:20m	60185881	318			•
	4Gx6 mm² - L:40m	60178067	619			•
	4Gx6 mm² - L:60m	60185882	921			•
	4Gx6 mm² - L:80m	60185883	1.218			•
	4Gx6 mm² - L:100m	60185884	1.519			•
	4Gx10 mm² - L:20m	60185885	624			•
	4Gx10 mm² - L:40m	60185886	1.229			•
	4Gx10 mm² - L:60m	60185887	1.834			•
	4Gx10 mm² - L:80m	60185888	2.440			•
	4Gx10 mm² - L:100m	60185889	3.045			•

KIT CABLE DE ADAPTACIÓN	DESCRIPCIÓN	CÓDIGO	PRECIO €
	KIT ADAPTADOR CABLE TF - 4G1.5 MT1.7 PARA MOTORES 4" FRANKLIN - TESLA	5002315	98

CAMISAS DE REFRIGERACIÓN - MOTOR 4” / 6”

Kit camisa de refrigeración de diferentes longitudes, utilizadas para conseguir una refrigeración perfecta del motor de 4” y 6” en caso de instalación en depósitos o cisternas donde no se puede asegurar un flujo mínimo de agua para refrigerar dicho motor.
La elección del tubo se realiza en base a la potencia y a la tipología del motor como se indica en la siguiente tabla.

TABLA DE SELECCIÓN

ALIMENTACIÓN 50 Hz	POTENCIA MOTOR		TIPO MOTOR			
	HP	kW	4GG - 4GX	4OL	6GF-6GX	TR6
Monofásico	0,5	0,37	KIT CAMISA L400 cod 60125178	KIT CAMISA L400 cod 60125178		
	0,75	0,55				
	1	0,75				
	1,5	1,1	KIT CAMISA L525 cod 60125179	KIT CAMISA L525 cod 60125179		
	2	1,5				
	3	2,2		KIT CAMISA L885 cod 60125180		
	5	3,7	KIT CAMISA L885 cod 60125180			
Trifásico	0,5	0,37	KIT CAMISA L400 cod 60125178	KIT CAMISA L400 cod 60125178		
	0,75	0,55				
	1	0,75				
	1,5	1,1				
	2	1,5	KIT CAMISA L525 cod 60125179	KIT CAMISA L525 cod 60125179		
	3	2,2		KIT CAMISA L885 cod 60125180		
	4	3	KIT CAMISA L885 cod 60125180			
	5,5	4			KIT CAMISA L725 60144213	
	7,5	5,5				KIT CAMISA L960 60144217
	10	7,5				
	12,5	9,3				
	15	11			KIT CAMISA L960 60144217	
	17,5	13				KIT CAMISA L1220 60144218
	20	15				
	25	18,5				
	30	22				
	35	26			KIT CAMISA L1220 60144218	
	40	30				KIT CAMISA L1490 60146397
	50	37				

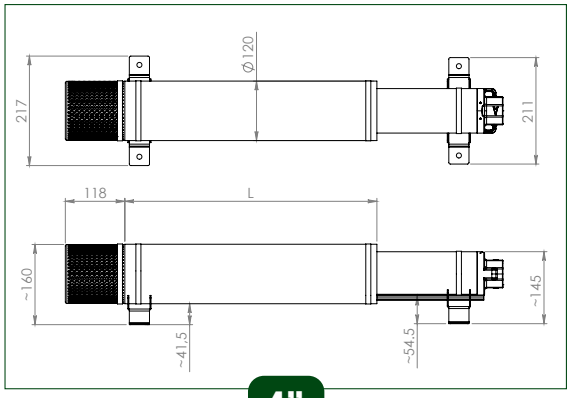

4”

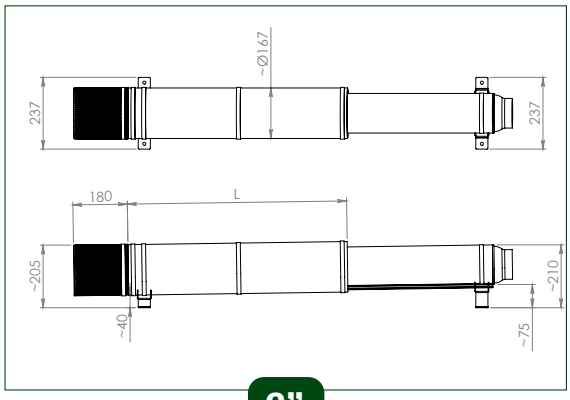

6”

KIT CAMISA DE REFIGERACIÓN + KIT INSTALACIÓN HORIZONTAL + KIT FILTRO		CÓDIGO	PRECIO €
4”	KIT CAMISA DE REFRIGERACIÓN L400	60125178	241
	KIT CAMISA DE REFRIGERACIÓN L525	60125179	279
	KIT CAMISA DE REFRIGERACIÓN L885	60125180	324
	KIT INSTALACIÓN HORIZONTAL (2 PIEZAS) - 4”	60125181	167
	KIT FILTRO - 4”	60125182	186
6”	KIT CAMISA DE REFRIGERACIÓN L725	60144213	527
	KIT CAMISA DE REFRIGERACIÓN L960	60144217	641
	KIT CAMISA DE REFRIGERACIÓN L1220	60144218	753
	KIT CAMISA DE REFRIGERACIÓN L1490	60146397	865
	KIT INSTALACIÓN HORIZONTAL (2 PIEZAS) - 6”	60146398	282
	KIT FILTRO - 6”	60146399	207

DAB PUMPS se reserva el derecho de efectuar modificaciones sin la obligación de aviso previo.

ACCESORIOS

BOMBAS Y MOTORES SUMERGIDOS

KIT PT100	DESCRIPCIÓN	CÓDIGO	PRECIO €	TR6/TR8	TR10/TR12/TR14 FUNDICIÓN y AISI 316	TR10/TR12/TR14 AISI 904
	KIT, PT100 6"-8" STD/N/R - CABLE 10MT - 33FT	60199218	193	•		
	KIT, PT100 6"-8" STD/N/R - CABLE 20MT - 66FT	60199219	299	•		
	KIT, PT100 6"-8" STD/N/R - CABLE 40MT - 131FT	60199220	510	•		
	KIT, PT100 6"-8" STD/N/R - CABLE 60MT - 197FT	60199221	722	•		
	KIT, PT100 6"-8" STD/N/R - CABLE 80MT - 262FT	60199222	933	•		
	KIT, PT100 6"-8" STD/N/R - CABLE 100MT - 328FT	60199223	1.145	•		
	KIT, PT100 6"-8" STD/N/R - CABLE 150MT - 492FT	60199224	1.521	•		
	KIT, PT100 6"-8" STD/N/R - CABLE 200MT - 656FT	60199225	2.213	•		
	KIT, PT100 6"-8" STD/N/R - CABLE 250MT - 820FT	60199226	2.742	•		
	KIT, PT100 6"-8" STD/N/R - CABLE 300MT - 984FT	60199227	3.451	•		
	KIT, PT100 6"-8" STD/N/R - CABLE 400MT - 1312FT	60199228	4.331	•		
	KIT, PT100 10"-12"-14" STD/N - CABLE 10M - 33FT	60199229	426		•	
	KIT, PT100 10"-12"-14" STD/N - CABLE 20M - 66FT	60199230	534		•	
	KIT, PT100 10"-12"-14" STD/N - CABLE 40M - 131FT	60199231	745		•	
	KIT, PT100 10"-12"-14" STD/N - CABLE 60M - 197FT	60199232	957		•	
	KIT, PT100 10"-12"-14" STD/N - CABLE 80M - 262FT	60199233	1.169		•	
	KIT, PT100 10"-12"-14" STD/N - CABLE 100M - 328FT	60199234	1.380		•	
	KIT, PT100 10"-12"-14" STD/N - CABLE 150M - 492FT	60199235	1.755		•	
	KIT, PT100 10"-12"-14" STD/N - CABLE 200M - 656FT	60199236	2.448		•	
	KIT, PT100 10"-12"-14" STD/N - CABLE 250M - 820FT	60199237	2.977		•	
	KIT, PT100 10"-12"-14" STD/N - CABLE 400M - 1312FT	60199238	4.566		•	
	KIT, PT100 10"-12"-14" R - CABLE 8M - 26FT	60199239	1.233			•
	KIT, PT100 10"-12"-14" R - CABLE 30M - 98FT	60199240	1.473			•

CB - Cuadro de control para bombas monofásicas

- Caja termoplástica resistente a los impactos con dos prensacables
- Interruptor general luminoso bipolar (presencia de tensión)
- Grado de protección: IP 43
- Condensador de arranque
- Protección térmica con rearme externo manual

	MODELO	CÓDIGO	PRECIO €	ALIMENT. 50 Hz	P2 NOMINAL		PROTECC.	COND. MICROF.	DIMENSIONES mm	PESO Kg	DIVER		MICRA	
					kW	HP								
	CB 16/5	60149564	92	1 x 230 V~	0,55	0,75	5 A	16	85 x 170 x 65	0,65	•	DIVER 75 M		
	CB 20/6	60149565	92	1 x 230 V~	0,75	1	6 A	20	85 x 170 x 65	0,65	•	DIVER 100 M DIVER 100 HF M		
	CB 30/9	60149566	92	1 x 230 V~	1,1	1,5	9 A	30	85 x 170 x 65	0,65	•	DIVER 150 M DIVER 150 HF M		
	CB 35/12	60148895	92	1 x 230 V~	1,5	2	12 A	35	85 x 170 x 65	0,65	•	DIVER 200 M DIVER 200 HF M		
	CBS 05/12	60140961	84	1 x 230 V~	0,37	0,5	5 A	12	85 x 170 x 65	0,65			•	MICRA 50 M
	CBS 06/16	60140962	89	1 x 230 V~	0,55	0,75	6 A	16	85 x 170 x 65	0,65			•	MICRA 75 M
	CBS 07/20	60140963	89	1 x 230 V~	0,75	1	7 A	20	85 x 170 x 65	0,65			•	MICRA 100 M

CONTROL BOX 4”

Cuadro eléctrico para el funcionamiento de electrobombas monofásicas sumergidas. Contiene la protección térmica de rearme manual, el condensador y el terminal para las conexiones eléctricas. Posibilidad de conexión de presostato/flotador. Equipado con 1,5 m de cable con toma SCHUKO EEC 7 – VII – UNEL 47166-168. Caja para montaje en pared de material termoplástico autoextinguible.

	MODELO MONOFÁSICO	CÓDIGO	PRECIO €	POTENCIA MOTOR kW	PROTECCIÓN AMPER. AMP	CONDENSADOR µF	PESO Kg
	CONTROL BOX 4” 0,5	108003210	88	0,37	4	16	1,7
	CONTROL BOX 4” 0,75	108003220	96	0,55	5	20	1,7
	CONTROL BOX 4” 1	108003270	96	0,75	7	25	1,7
	CONTROL BOX 4” 1,5	108003280	110	1,1	10	35	1,7
	CONTROL BOX 4” 2	108003290	110	1,5	13	40	1,7
	CONTROL BOX 4” 3	108003300	150	2,2	16	60	1,7

DAB PUMPS se reserva el derecho de efectuar modificaciones sin la obligación de aviso previo.

ESC PLUS

Cuadro electrónico de protección y control de motores/bombas monofásicas/trifásicas de arranque directo. Doble modalidad de configuración: automática o manual.
Protección del motor contra el funcionamiento en seco mediante la medida cos φ del motor (no es necesario sonda de nivel).
Caja termoplástica resistente a impactos y autoextinguible con dos prensacables.
Interruptor general (ON-OFF). Display digital con indicación del estado.
Tensión de alimentación: monofásica 230 V +10% -20%, trifásica 400 V +10% -20%.
Disponible 3x230 V bajo pedido versiones ESC PLUS 4T y 10T.
Cuatro modelos disponibles en función de la potencia del motor, de 0,5 a 15 HP.
Grado de protección: IP 54.

Condensador de arranque para la versión monofásica no incluido (solicitar por separado).
Entrada auxiliar optoaislada para control: sonda, presostato o flotador.
Características funcionales:
- Protección contra sobrecargas.
- Protección contra falta de fase (versión trifásica).
- Protección contra sobretensión.
- Protección contra cortocircuitos.
- Protección contra la marcha en seco.

	MODELO	CÓDIGO	PRECIO €	ALIMENTACIÓN 50 Hz	RANGO HP	CONSUMO MÁXIMO A	DIMENSIONES			PESO Kg.
							A	B	H	
	ESC PLUS 3M 220-240 V	60149590	**348**	1 x 230 V~	0, 5 - 3	< 18	175	175	80	0,9
	ESC PLUS 4T 400 V	60149591	**401**	3 x 400 V~	0, 5 - 4	< 9	245	195	95	1
	ESC PLUS 10T 400 V	60149592	**586**	3 x 400 V~	5,5 - 10	< 20	215	170	75	1,4
	ESC PLUS 15T 400 V	60149593	**648**	3 x 400 V~	12,5 - 15	< 30	215	170	75	1,6

ES 1 M - ES 3 M / ES 0,75 T - 1 T - 1,5 T - 3 T - 4 T - 7,5 T

Cuadro eléctrico de mando y protección para bombas sumergidas monofásicas o trifásicas (ver tabla). El cuadro protege a la bomba contra la marcha en seco, contra sobrecargas, contra cortocircuitos (de rearme manual).
Posibilidad de funcionamiento con 1, 2, ó 3 sondas en función de la instalación.

Grado de protección: IP55.
Rango de temperatura ambiente: de –10°C a +40°C.
Se suministra con una electrosonda y accesorios para montaje en pared.
Caja termoplástica autoextinguible.

	MODELO	CÓDIGO	PRECIO €	ALIMENT. 50 Hz	POTENCIA MOTOR kW	POTENCIA NOMINAL MÁX. DE FUNC. (kW)	CONSUMO MÁX A	DIMENSIONES			PESO Kg
								A	B	H	
	ES 1 M	108000130	**778**	1x220-240 V	0,37-0,55-0,75	1,85	10	270	300	190	5,6
	ES 3 M	108000140	**837**	1x220-240 V	1,1-1,5-2,2	2,2	16	270	300	190	5,6
	ES 0,75 T	108000240	**899**	3 x 400 V	0,37-0,55	0,88	1,6	270	300	190	5,6
	ES 1 T	108000250	**899**	3 x 400 V	0,75	1,38	2,5	270	300	190	5,6
	ES 1,5 T	108000260	**899**	3 x 400 V	1,1	2,2	4	270	300	190	5,6
	ES 3 T	108000270	**899**	3 x 400 V	1,5 - 2,2	3,5	6,3	270	300	190	5,6
	ES 4 T	108000280	**937**	3 x 400 V	3	5,5	10	270	300	190	5,6
	ES 7,5 T	108000290	**955**	3 x 400 V	4-5,5	7,5	14	270	300	190	5,6

SONDA	DESCRIPCIÓN	CÓDIGO	PRECIO €
	SONDA ELECTRODO Utilizada en los cuadros ES. Ideal para líquidos conductibles con temperatura máxima de +40ºC. A conectar con cable de 1,5 mm² - 550V aislamiento. Sensibilidad: ≤ 53 kOhm.	002775000	**32**
	CABLE ELECTROSONDA 1 x 1,5 mm² POR METRO	002730038	**3**
Accesorios aptos únicamente para cuadros ES			

CUADROS DE CONTROL - ES

Cuadros eléctricos para la protección y el funcionamiento automático por medio de flotador/es de electrobombas sumergidas trifásicas instaladas independientemente.
Disponible tanto para arranque directo como para arranque estrella triángulo.
Caja para montaje en pared de material termoplástico autoextinguible.
Cuadro autoprotegido, protege la electrobomba contra sobrecargas, cortocircuitos, falta de fase de rearme manual.

Equipado con:
- Dispositivo seccionador de línea de alimentación con bloqueo en puerta apto para colocar candado;
- Transformador autoprotegido para la alimentación a 24 V de los mandos externos;
- Bornes para la conexión de la electrobomba y de los flotadores de control mínimo/máximo;
- Módulo sondas para el control del funcionamiento en seco;
- Bornes para la conexión de una alarma y para la instalación a distancia de una alarma acústica o luminosa (libres de tensión)
- Conmutador en el frontal del cuadro para funcionamiento manual - 0 - automático de la electrobomba
- Clase de protección: IP 55
- Construcción de los cuadros: según EN 60204-1 y EN 60439-1
- Suministrado de serie con una electrosonda

MODELO	CÓDIGO	PRECIO €	ALIMENT. 50 Hz	POTENCIA MOTOR - kW	CONSUMO MÁX - A	PESO - Kg
ES 10 T	108000600	1.192	3 x 400 V	7,5	18	5,6
ES 12,5 T	108000610	1.251	3 x 400 V	9,2	25	5,9
ES 15 T	108000620	1.251	3 x 400 V	11	25	8
ES 20 T	108000630	1.524	3 x 400 V	15	32	8,1
ES 25 T	108000640	1.858	3 x 400 V	18,5	40	8,3
ES 30 T	108000650	1.925	3 x 400 V	22	63	8,5
ES 40 T	108000660	2.583	3 x 400 V	30	80	8,2
ES 50 T	108000670	3.379	3 x 400 V	37	90	9
ES 60 T	108000680	3.558	3 x 400 V	45	100	9
ES 75 T	60168893	6.372	3 x 400 V	55	109	-
ES 85 T	60168895	6.830	3 x 400 V	63	126	-
ES 100 T	60168897	8.401	3 x 400 V	75	148	-
ES 125 T	60168899	8.557	3 x 400 V	92	185	-
ES 150 T	60168901	11.251	3 x 400 V	110	217	-
ES 180 T	60168903	11.600	3 x 400 V	132	257	-
ES 200 T	60168905	12.650	3 x 400 V	147	300	-
ES 230 T	60168907	13.268	3 x 400 V	170	348	-
ES 260 T	60168909	16.189	3 x 400 V	190	405	-
ES 300 T	60168911	16.979	3 x 400 V	220	424	-
ES 340 T	60168913	28.958	3 x 400 V	250	481	-
ES 10 T S/D	108000700	1.519	3 x 400 V	7,5	18	5,6
ES 12,5 T S/D	108000710	1.546	3 x 400 V	9,2	25	5,9
ES 15 T S/D	108000720	1.696	3 x 400 V	11	25	8
ES 20 T S/D	108000730	1.896	3 x 400 V	15	32	8,1
ES 25 T S/D	108000740	2.061	3 x 400 V	18,5	40	8,3
ES 30 T S/D	108000750	2.492	3 x 400 V	22	63	8,5
ES 40 T S/D	108000760	3.108	3 x 400 V	30	80	8,2
ES 50 T S/D	108000770	4.227	3 x 400 V	37	90	9
ES 60 T S/D	108000780	4.415	3 x 400 V	45	100	9
ES 75 T S/D	60168894	7.179	3 x 400 V	55	109	-
ES 85 T S/D	60168896	8.573	3 x 400 V	63	126	-
ES 100 T S/D	60168898	10.795	3 x 400 V	75	148	-
ES 125 T S/D	60168900	11.897	3 x 400 V	92	185	-
ES 150 T S/D	60168902	14.937	3 x 400 V	110	217	-
ES 180 T S/D	60168904	15.476	3 x 400 V	132	257	-
ES 200 T S/D	60168906	16.105	3 x 400 V	147	300	-
ES 230 T S/D	60168908	16.662	3 x 400 V	170	348	-
ES 260 T S/D	60168910	17.655	3 x 400 V	190	405	-
ES 300 T S/D	60168912	18.671	3 x 400 V	220	424	-
ES 340 T S/D	60168914	37.498	3 x 400 V	250	481	-

SONDA	DESCRIPCIÓN	CÓDIGO	PRECIO €
	SONDA ELECTRODO Utilizada en los cuadros ES. Ideal para líquidos conductibles con temperatura máxima de +40ºC. A conectar con cable de 1,5 mm² - 550V aislamiento. Sensibilidad: ≤ 53 kOhm.	002775000	32
	CABLE ELECTROSONDA 1 x 1,5 mm² POR METRO	002730038	3
Accesorios aptos únicamente para cuadros ES			

ÍNDICE - GRUPOS DE PRESIÓN

ESYBOX TWIN

GRUPO ELECTRÓNICO DE PRESURIZACIÓN

E7 PÁG. 330

ESYBOX MAX NOVEDAD

SISTEMA ELECTRÓNICO DE PRESURIZACIÓN

G4 PÁG. 331

2 JET AD / 2 EURO AD / 2 EUROINOX AD

GRUPOS DE PRESURIZACIÓN CON VARIADOR DE VELOCIDAD ACTIVE DRIVER PLUS

BY PÁG. 336

1/2/3 KVC AD

GRUPOS DE PRESURIZACIÓN CON VARIADOR DE VELOCIDAD ACTIVE DRIVER PLUS

BY PÁG. 337

2/3 KVCXE MCE/P DCONNECT

GRUPOS DE PRESURIZACIÓN CON VARIADOR DE VELOCIDAD MCE/P Y DCONNECT

EJ PÁG. 339

1/2/3/4 NKVE 10-15-20-32-45 MCE/P

GRUPOS DE PRESURIZACIÓN CON VARIADOR DE VELOCIDAD MCE/P

EJ PÁG. 340

2/3 NKVE 10-15-20-32-45 MCE/P DCONNECT

GRUPOS DE PRESURIZACIÓN CON VARIADOR DE VELOCIDAD MCE/P Y DCONNECT

EJ PÁG. 344

2 JET

GRUPOS DE PRESURIZACIÓN CON 2 BOMBAS AUTOASPIRANTES TIPO JET

C1 PÁG. 345

2 EURO / 2 EUROINOX

GRUPOS DE PRESURIZACIÓN CON 2 BOMBAS MULTICELULARES TIPO EURO / EUROINOX

C1 PÁG. 346

2 KI

GRUPOS DE PRESURIZACIÓN CON 2 BOMBAS CENTRÍFUGAS MONOTURBINA TIPO KI DE ACERO INOX AISI 304

C1 PÁG. 347

2 K

GRUPOS DE PRESURIZACIÓN CON 2 BOMBAS BITURBINA TIPO K

C1 PÁG. 348

1/2/3 KVC

GRUPOS DE PRESURIZACIÓN CON 1/2/3 BOMBAS CENTRÍFUGAS MULTICELULARES DE EJE VERTICAL

C3 PÁG. 349

1/2/3/4 NKV

GRUPOS DE PRESURIZACIÓN CON 1/2/3/4 BOMBAS CENTRÍFUGAS MULTICELULARES DE EJE VERTICAL

C2 PÁG. 352

2 NKV 10-15-20 EBOX

GRUPOS DE PRESURIZACIÓN CON 2 BOMBAS CENTRÍFUGAS MULTICELULARES DE EJE VERTICAL

C2 PÁG. 356

1/2/3 NKP-G/K

GRUPOS DE PRESURIZACIÓN CON 1/2/3 BOMBAS CENTRÍFUGAS HORIZONTALES TIPO NKP-G / K

C4 PÁG. 357

ACCESORIOS

PÁG. 360

ESYBOX TWIN

GRUPO ELECTRÓNICO DE PRESURIZACIÓN

esybox twin es el grupo electrónico para la presurización hidráulica en instalaciones domésticas y residenciales.
esybox twin no requiere ningún componente adicional para su instalación. Se compone de dos bombas multicelulares autoaspirantes con electrónica inverter, sensores de presión y flujo, display LCD orientable de alta resolución y un vaso de expansión de 2 litros (uno por bomba).
El motor refrigerado por agua, la carcasa de protección de material ABS con función fono-absorbente, los pies anti-vibraciones y la electrónica inverter, lo convierten en un producto extremadamente silencioso (45dB) y compacto.
El dispositivo Wireless posibilita la creación del grupo y la conectividad con otros dispositivos DAB sin cables.
(1) Los dos esybox y el esydock twin se suministran por separado, sin ensamblar.

Grado de protección IP X4
Clase de aislamiento F.
Líquido bombeado limpio, libre de sustancias sólidas o abrasivas, no viscoso, no agresivo, no cristalizado y químicamente neutro.
Máxima temperatura del líquido 40ºC.
Máxima temperatura ambiente 50ºC.
Máxima profundidad de aspiración hasta 8 m.
Máxima presión de trabajo 8 bar (800 kPa).

descubre
esybox LINE
https://esyboxline.com

D-CONNECT PÁG. 9
ESYBOX LINE PÁG. 114-122

MODELO	CÓDIGO	PRECIO €	DATOS ELÉCTRICOS				DATOS HIDRÁULICOS		DIMENSIONES					
			ALIMENTACIÓN 50 Hz	P1 MÁX		I MÁX A x 2	Q m^3/h	H m	DNA	DNM	H max	L	A	PESO Kg
				kW x 2	HP x 2									
ESYBOX TWIN (1)	60170272	3.216	1 X 230 V ~	1,55	2,1	10	1,2-14,4	63,5-2	1"¼	1"¼	730	752	358	66

60147200 + 60147200		60160491		60170272	
esybox		esydock twin		ESYBOX TWIN (1)	
1.377 + 1.377		462		3.216	

APLICACIONES

esybox twin

Pequeños y grandes edificios de hasta 9 plantas y un máximo de 17 apartamentos.

CERTIFICADOS

ATTESTATION DE CONFORMITÉ SANITAIRE ACS
WRAS APPROVED PRODUCT
NSF

APTO PARA BOMBEAR AGUA DE:

POZOS DE HASTA 8 M DE PROFUNDIDAD

DEPÓSITOS RECOGIDA AGUA DE LLUVIA

DEPÓSITOS

AGUA DE RED
* donde esté permitido

**nivel sonoro medido a 1 metro de distancia en campo libre

*Comparado con un sistema tradicional en condiciones de uso medio. Puede variar en función del precio de la energía.

DAB PUMPS se reserva el derecho de efectuar modificaciones sin la obligación de aviso previo.

ESYBOX MAX

GRUPO ELECTRÓNICO DE PRESURIZACIÓN

NOVEDAD

Sistema de bombeo integrado para la presurización en instalaciones residenciales, civiles y comerciales.
Disponible en dos tamaños de potencia, consta de **elementos modulares** que permiten diferentes configuraciones: simple, grupo doble, grupo triple, cada uno con su correspondiente base/bancada y, además, las bases dobles pueden combinarse para obtener un grupo de 4 bombas, capaz de cubrir las necesidades de edificios medianos / grandes de incluso de más de 14 pisos.
Cada unidad consta de la base de conexión hidráulica y la unidad de bombeo que incluye una bomba electrónica vertical multi-celular, pantalla, módulo Wi-Fi, sensores de presión, válvula de retención en la impulsión y vase de expansión, **todo integrado**.
La innovadora base de soporte de la unidad de bombeo y la comunicación inalámbrica entre las bombas, permiten instalar el grupo directamente en el lugar de instalación (concepto O.S.A.) incluso una sola persona. El variador mantiene la presión constante variando el número de revoluciones del motor en función de la demanda y gracias también al motor de imanes permanentes refrigerado por agua, se obtiene una mayor eficiencia y ahorro de energía.
La gran pantalla permite una fácil configuración de los parámetros operativos, además es posible verlos y modificarlos directamente con el smartphone (a través de la aplicación DConnect) o de forma remota a través del servicio DConnect. El módulo de expansión (esy I / O, disponible como accesorio) permite conectar Esybox max con el mundo BMS.

Caudal Hasta 17,4 m³/h (una sola bomba)
Altura 113.
Líquido bombeado limpio, libre de sustancias sólidas o abrasivas, no viscoso, no agresivo, no cristalizado y químicamente neutro.
Temperatura del líquido 50ºC.
Máxima temperatura ambiente 55ºC.
Máxima presión de entrada 5 bar (500 kPa).
Presión nominal (PN) 12 bar (1200 kPa).
Rango presión constante
1-12 bar (3 bar de fábrica)
Grado de protección del motor IPX5
Clase de aislamiento del motor F.
Material de construcción de la/s turbina/s Tecnopolímero
Alimentación monofásica 208-240 V 50/60Hz
Alimentación trifásica 380-480 V 50/60Hz
Tipo de instalación Fija, vertical
Certificaciones
NSF61, WRAS y ACS (pendiente de aprobación)

OSA ON SITE ASSEMBLY

D CONNECT INTEGRADO PÁG. 9

ESYBOX LINE PÁG. 114-122

MODELO (una única bomba)	CÓDIGO	PRECIO €	DATOS EÉCTRICOS ALIMENTACIÓN 50 - 60 Hz	P1 MAX kW	P1 MAX HP	In A	DATOS HIDRÁULICOS m³/h	0	2,4	3,6	4,8	6	7,2	8,4	9,6	10,8	12,6	14,4	17,4	DNA GAS	DNM GAS	PESO KG	CANTIDAD POR PALÉ
							l/min	0	40	60	80	100	120	140	160	180	200	220	240				
ESYBOX MAX 60/120 M	60199039	**3.093**	1x208-240 V ~	2,68	3,6	12,5-11,5	H (m)	80	79,5	77,1	73,4	68,5	62	55,5	48,2	41	30,5	21	4	1"1/4 2"	1"1/4 2"	29	6
ESYBOX MAX 60/120 T	60199035	**3.093**	3x380-480 V ~	2,65	3,5	4,4		80	79,5	77,1	73,4	68,5	62	55,5	48,2	41	30,5	21	4	1"1/4 2"	1"1/4 2"	29	6
ESYBOX MAX 85/120 T	60195100	**3.764**	3x380-480 V ~	3,5	4,7	5,6		113	110	106,5	101	93	84	75	65,5	56,7	43,5	31	8,5	1"1/4 2"	1"1/4 2"	30	6

MODELO	CÓDIGO	PRECIO €	PESO KG	CANTIDAD POR PALÉ
ESYDOCK MAX	60195200	**394**	9	12
2 ESYDOCK MAX	60198332	**684**	18	6
3 ESYDOCK MAX	60198333	**948**	27	3

ESYDOCK **2 ESYDOCK** **3 ESYDOCK**

APLICACIONES

EDIFICIOS
Ejemplo: 10 plantas
20 apartamentos

HOTEL
Ejemplo: 6 plantas
80 habitaciones

HOSPITAL
Ejemplo: 4 plantas
100 camas

*Datos orientativos. Consultar el catálogo técnico y/o el DNA para un correcto dimensionamiento.

CERTIFICACIONES

ATTESTATION DE CONFORMITÉ SANITAIRE ACS

WRAS APPROVED PRODUCT

NSF

APTO PARA BOMBEAR AGUA DE:

NO AUTOASPIRANTE:

DEPÓSITOS

AGUA DE RED
* donde esté permitido

DAB PUMPS se reserva el derecho de efectuar modificaciones sin la obligación de aviso previo.

ESYBOX MAX

GRUPO ELECTRÓNICO DE PRESURIZACIÓN

Eficiencia a la vanguardia

El inverter DAB junto con un nuevo motor de imanes permanentes y al nuevo diseño de las turbinas hacen posible un salto más en términos de eficiencia de energía.

20%
Ahorro Energético

¿Y la logística?

Esybox Max mejorará la eficiencia de su almacén. De tener 1 grupo que ocupa un espacio ahora podrá colocar 3 en el mismo lugar, ¡eso es tres veces más eficiente!
Esto significa que puede almacenar y transportar la gama completa en un palet, y los clientes lo agradecerán porque su grupo de presión siempre estará disponible.

¡Eso es eficiencia!

Un grupo de presión de 2 bombas

Seis Esybox Max + tres 2 Esydock Max

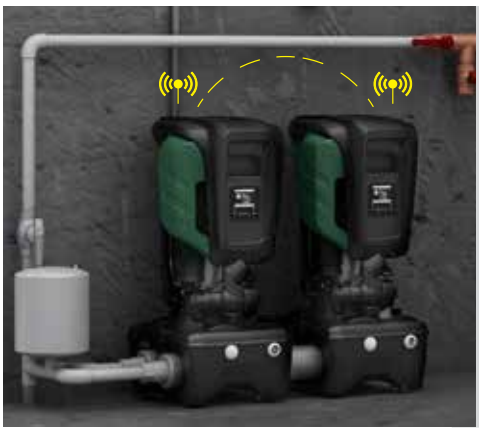

Tan rápido como un clic

Al final solo hay que instalar el Esydock, "conectar" las bombas y configurar el grupo fácilmente con la nueva app Dconnect

DAB PUMPS se reserva el derecho de efectuar modificaciones sin la obligación de aviso previo.

ESYBOX MAX

GRUPO ELECTRÓNICO DE PRESURIZACIÓN

OSA
ON SITE ASSEMBLY

Fácil de transportar e instalar

para hacerle la vida más fácil, ampliamos el concepto de montaje in situ. Por lo tanto, si tiene dificultades para llegar a la ubicación de las bombas, debido a escaleras, pasillos estrechos, etc., puede optar por ensamblar el grupo en el sitio, moviendo solo cajas más pequeñas y livianas con cómodas asas sin necesidad de ayuda.

D+ CONNECT

Todas las instalaciones bajo control

Puede utilizar su smartphone para interactuar con la bomba, que detecta automáticamente el idioma, la hora y la unidad de medida de la ubicación de instalación para ahorrar tiempo durante la primera configuración del sistema.

Se pueden realizar y configurar todos los ajustes de forma remota, lo que permite un control total sin sorpresas.

D+ CONNECT
INTEGRADO

ANDROID APP ON Google play

Download on the App Store

ESYBOX MAX

GRUPO ELECTRÓNICO DE PRESURIZACIÓN

TABLA DE CONFIGURACIÓN

GRUPO TOTAL (BOMBA + DOCK)	BOMBA (unidad)			DOCK		
	MODELO	CÓDIGO	UNIDADES	MODELO	CÓDIGO	UNIDADES
esybox max	ESYBOX MAX 60/120 M	60199039	1 x bomba	ESYDOCK MAX	60195200	1 x DOCK
	ESYBOX MAX 60/120 T	60199035				
	ESYBOX MAX 85/120 T	60195100				
2 esybox max *	ESYBOX MAX 60/120 M	60199039	2 x bombas	2 ESYDOCK MAX	60198332	1 x DOCK
	ESYBOX MAX 60/120 T	60199035				
	ESYBOX MAX 85/120 T	60195100				
3 esybox max	ESYBOX MAX 60/120 M	60199039	3 x bombas	3 ESYDOCK MAX	60198333	1 x DOCK
	ESYBOX MAX 60/120 T	60199035				
	ESYBOX MAX 85/120 T	60195100				

*Con 2 unidades de 2 Esybox Max con el KIT CONEXIÓN (código 60202520) se obtiene un grupo de 4 unidades.

esybox max

2 esybox max

3 esybox max

** Presión sonora medida a una distancia de 1 metro en campo libre. 50 l/min y 6bar.

DAB PUMPS se reserva el derecho de efectuar modificaciones sin la obligación de aviso previo.

ESYBOX MAX

GRUPO ELECTRÓNICO DE PRESURIZACIÓN

TABLA DE SELECCIÓN

MODELO	m³/h	0	2,4	3,6	4,8	6	7,2	8,4	9,6	10,8	12,6	14,4	17,4
	l/min	0	40	60	80	100	120	140	160	180	200	220	240
ESYBOX MAX 60/120 M	H (mt)	80	79,5	77,1	73,4	68,5	62	55,5	48,2	41	30,5	21	4
ESYBOX MAX 60/120 T		80	79,5	77,1	73,4	68,5	62	55,5	48,2	41	30,5	21	4
ESYBOX MAX 85/120 T		113	110	106,5	101	93	84	75	65,5	56,7	43,5	31	8,5

MODELO	m³/h	0	4,8	7,2	9,6	12,6	17,4	16,8	19,2	21,6	25,2	28,8	34,8
	l/min	0	80	120	160	200	240	280	320	360	420	480	580
2 ESYBOX MAX 60/120 M	H (mt)	80	79,5	77,1	73,4	68,5	62	55,5	48,2	41	30,5	21	4
2 ESYBOX MAX 60/120 T		80	79,5	77,1	73,4	68,5	62	55,5	48,2	41	30,5	21	4
2 ESYBOX MAX 85/120 T		113	110	106,5	101	93	84	75	65,5	56,7	43,5	31	8,5

MODELO	m³/h	0	7,2	10,8	14,4	18	21,6	25,2	28,8	32,4	37,8	43,2	52,2
	l/min	0	120	180	240	300	360	420	480	540	630	720	870
3 ESYBOX MAX 60/120 M	H (mt)	8	79,5	77,1	73,4	68,5	62	55,5	48,2	41	30,5	21	4
3 ESYBOX MAX 60/120 T		80	79,5	77,1	73,4	68,5	62	55,5	48,2	41	30,5	21	4
3 ESYBOX MAX 85/120 T		113	110	106,5	101	93	84	75	65,5	56,7	43,5	31	8,5

MODELO	m³/h	0	9,6	14,4	19,2	24	28,8	33,6	38,4	43,2	50,4	57,6	69,6
	l/min	0	160	240	320	400	480	560	640	720	840	960	1160
4 ESYBOX MAX 60/120 M	H (mt)	80	79,5	77,1	73,4	68,5	62	55,5	48,2	41	30,5	21	4
4 ESYBOX MAX 60/120 T		80	79,5	77,1	73,4	68,5	62	55,5	48,2	41	30,5	21	4
4 ESYBOX MAX 85/120 T		113	110	106,5	101	93	84	75	65,5	56,7	43,5	31	8,5

ACCESORIOS

	DESCRIPCIÓN		ESYBOX MAX	2 ESYBOX MAX	3 ESYBOX MAX	4 ESYBOX MAX	CÓDIGO	PRECIO €
	ESY I/O El módulo de expansión electrónico permite a Esybox Max interactuar con sistemas de control externos y con el mundo BMS (sistema de gestión de edificios). Equipado con 4 entradas digitales y 2 salidas de relé, 1 entrada analógica y 1 puerto serie con protocolo Modbus.		●	●	●	●	60200914	623
	CUADRO ELÉCTRICO Cuadros de conexión eléctrica para 2 o 3 bombas con interruptores magnetotérmicos para alimentar grupos de varias bombas. Se puede instalar en la pared o directamente en el grupo utilizando el kit de sujeción específico.	CUADRO DE CONTROL E2G5,2 M 230V		● 1 x 230 V		● 1 x 230 V	60201595	171
		CUADRO DE CONTROL E2G7 T 400V		● 3 x 400 V		● 3 x 400 V	60201596	198
		CUADRO DE CONTROL E3G10.5 T 400V			● 3 x 400 V		60201597	289
	KIT SOPORTE SUJECIÓN Diseñado para la instalación del cuadro de control en grupos de 2 o 3 Esybox max. Compuesto por columna, perno y soporte de sujeción inferior (todo en acero).			●	●	● 2 x	60201600	142
	KIT CONEXIÓN 2 x 2 ESYBOX MAX kit compuesto por 2 uniones de 3 piezas y 2 niples de 2" para conectar la impulsión y la aspiración de dos grupos de 2 bombas esybox max para la creación de un grupo Esybox max de 4 bombas.					●	60202520	126

DAB PUMPS se reserva el derecho de efectuar modificaciones sin la obligación de aviso previo.

2 JET AD / 2 EURO AD / 2 EUROINOX AD

GRUPOS DE PRESURIZACIÓN CON VARIADOR DE VELOCIDAD ACTIVE DRIVER PLUS

Los grupos 2 JET AD - 2 EURO AD - 2 EUROINOX AD son grupos de presurización con **variador de velocidad** compuestos por 2 bombas centrífugas de eje horizontal ideales para uso doméstico, pequeñas instalaciones de uso civil o industrial. Gracias al empleo del inverter Active Driver Plus se garantizan prestaciones capaces de adaptarse automáticamente a las diferentes necesidades de la instalación manteniendo la **presión constante** como la tecnología moderna requiere. La regulación a presión constante se puede emplear en diferentes tipos de sectores:
Suministro hidráulico - Riego - Industria - Hoteles - Edificios - Spa.
Estos grupos se caracterizan por su **absoluta fiabilidad**, la **sencillez de su funcionamiento** y su **mínimo mantenimiento**.

Características constructivas - Componentes principales:
- **2 JET AD:** 2 bombas de eje horizontal autoaspirantes JET con cuerpo de la bomba de fundición
- **2 EURO AD:** 2 bombas de eje horizontal multicelulares EURO con cuerpo de la bomba de fundición
- **2 EUROINOX AD:** 2 bombas de eje horizontal multicelulares autoaspirantes EUROINOX con cuerpo de la bomba de acero inox.
- Bancada de chapa tropicalizada, incluye 4 pies anti vibraciones de goma.
- Colectores de aspiración e impulsión de acero galvanizado (inoxidable para 2 EUROINOX AD)
- 2 inverter Active Driver Plus instalados en la impulsión de cada bomba.
- 1 vaso de expansión de 8 litros por grupo.
- 1 cuadro de protección.

Rango de funcionamiento de 0,4 a 15 m³/h
Líquido bombeado limpio, libre de sustancias sólidas o abrasivas, no viscoso, no agresivo, no cristalizado y químicamente neutro, con características similares del agua.
Rango de temperatura del líquido de 0ºC a +40ºC.
Máxima temperatura ambiente +40ºC.
Máxima presión de trabajo PN8 (8 bar)
Grado de protección IP44.

Todos los grupos domésticos JET/EURO/EUROINOX con Active Driver Plus se suministran con 1 vaso de expansión de 8 litros.

D+ CONNECT PÁG. 9 AD PLUS PÁG. 27

2 JET AD

MODELO	CÓDIGO	PRECIO €	DATOS ELÉCTRICOS			DATOS HIDRÁULICOS		DIMENSIONES					
			ALIMENTACIÓN 50 Hz	P2 NOMINAL		Q m³/h	H m	DNA	DNM	H max	L	A	PESO Kg
				kW x 2	HP x 2								
2JET AD 132 M	500140040	**2.696**	1 X 230 V ~	1	1,36	0,6-9,6	45,6-27,2	2"	1" ½	862	706	540	56
2JET AD 151 M	500140070	**3.292**	1 X 230 V ~	1,1	1,5	0,6-9	58-38	2"	1" ½	862	706	540	96
2JET AD 251 M	500140090	**3.457**	1 X 230 V ~	1,85	2,5	0,6-14,4	60-34,2	2"	1" ½	862	706	540	105

2 EURO AD / 2 EUROINOX AD

MODELO	CÓDIGO	PRECIO €	DATOS ELÉCTRICOS			DATOS HIDRÁULICOS		DIMENSIONES					
			ALIMENTACIÓN 50 Hz	P2 NOMINAL		Q m³/h	H m	DNA	DNM	H max	L	A	PESO Kg
				kW x 2	HP x 2								
2EURO AD 50/50 M	500140260	**2.721**	1 X 230 V ~	1	1,36	0,6-9,6	68,5-26	2"	1" ½	867	748	540	57
2EURO AD 40/80 M	500140280	**2.785**	1 X 230 V ~	1	1,36	0,6-14,4	58-16	2"	1" ½	867	748	540	57
2EUROINOX AD 50/50 M	500140360	**3.033**	1 X 230 V ~	1	1,36	0,6-9,6	68,5-26	2"	1" ½	882	755	540	57
2EUROINOX AD 40/80 M	500140380	**3.111**	1 X 230 V ~	1	1,36	0,6-14,4	58-16	2"	1" ½	882	755	540	57
2EUROINOX AD 40/80 M*	60153861	**2.893**	1 X 230 V ~	1	1,36	0,6-14,4	58-16	-	1" ½	882	458	540	57

*Sin colector de aspiración

DAB PUMPS se reserva el derecho de efectuar modificaciones sin la obligación de aviso previo.

1/2/3 KVC AD

GRUPOS DE PRESURIZACIÓN CON VARIADOR DE VELOCIDAD ACTIVE DRIVER PLUS

1 KVC AD

2 KVC AD

3 KVC AD

Los grupos 1/2/3 KVC AD son grupos de presurización con **variador de velocidad** compuestos por 1,2 ó 3 bombas centrífugas multicelulares verticales ideales para uso doméstico, pequeñas instalaciones de uso civil o industrial. Gracias al empleo del inverter Active Driver Plus se garantizan prestaciones capaces de adaptarse automáticamente a las diferentes necesidades de la instalación manteniendo la **presión constante** como la tecnología moderna requiere. La regulación a presión constante se puede emplear en diferentes tipos de sectores: Suministro hidráulico - Riego - Industria - Hoteles - Edificios - Spa. Estos grupos se caracterizan por su **absoluta fiabilidad**, la **sencillez de su funcionamiento** y su **mínimo mantenimiento**.

Características constructivas - Componentes principales:
- De 1 a 3 electrobombas multicelulares verticales KVC (bajo pedido existe la posibilidad de crear grupos de más bombas)
- Bancada galvanizada, incluye 4 pies anti vibraciones de goma.
- Colectores de aspiración e impulsión de acero inoxidable AISI 304.
- De 1 a 3 inverter Active Driver Plus instalados en la impulsión de cada bomba.
- 1 vaso de expansión de 8 litros por grupo (para el modelo 85/120 de 18 litros)
- 1 cuadro de protección para los grupos de 2 y 3 bombas.

Rango de funcionamiento de 0,5 a 36 m^3/h

Líquido bombeado limpio, libre de sustancias sólidas o abrasivas, no viscoso, no agresivo, no cristalizado y químicamente neutro, con características similares del agua.

Rango de temperatura del líquido de 0ºC a +40ºC.

Máxima temperatura ambiente +40ºC.

Máxima presión de trabajo PN10 (10 bar) / PN12 (12 bar)

Grado de protección IP55.

Todos los grupos domésticos KVC con Active Driver Plus se suministran con 1 vaso de expansión de 8 litros (85/120 - 18 litros) y colectores de aspiración e impulsión en acero inox AISI 304.

WRAS APPROVED PRODUCT

D CONNECT PÁG. 9

AD PLUS PÁG. 27

1 KVC AD

MODELO	CÓDIGO	PRECIO €	DATOS ELÉCTRICOS			DATOS HIDRÁULICOS		DIMENSIONES					
			ALIMENTACIÓN 50 Hz	P2 NOMINAL		Q	H						
				kW	HP	m^3/h	m	DNA	DNM	H max	L	A	PESO Kg
1 KVC A.D. 75/50 M	60122640	**1.939**	1 X 230 V ~	1,5	2	0,6-4,8	94-40	1" ¼	1" ¼	620	530	250	39
1 KVC A.D. 65/80 M	60122644	**1.930**	1 X 230 V ~	2,2	3	0,6-9	88-30	1" ¼	1" ¼	620	530	250	40
1 KVC A.D. 35/120 M	60122645	**1.860**	1 X 230 V ~	1,1	1,5	1,2-12	46-11	1" ¼	1" ¼	620	530	250	34
1 KVC A.D. 45/120 M	60122646	**1.946**	1 X 230 V ~	1,85	2,5	1,2-12	61-17	1" ¼	1" ¼	620	530	250	35
1 KVC A.D. 60/120 T	60122647	**2.532**	3 X 400 V ~	2,2	3	1,2-12	76-24	1" ¼	1" ¼	620	530	250	39
1 KVC A.D. 85/120 T	60122649	**2.549**	3 X 400 V ~	3	4	1,2-12	110-34	1" ¼	1" ¼	620	530	234	42

DAB PUMPS se reserva el derecho de efectuar modificaciones sin la obligación de aviso previo.

1/2/3 KVC AD

GRUPOS DE PRESURIZACIÓN CON VARIADOR DE VELOCIDAD ACTIVE DRIVER PLUS

2 KVC AD

MODELO	CÓDIGO	PRECIO €	DATOS ELÉCTRICOS			DATOS HIDRÁULICOS		DIMENSIONES					
			ALIMENTACIÓN 50 Hz	P2 NOMINAL		Q	H						
				kW x 2	HP x 2	m³/h	m	DNA	DNM	H max	L	A	PESO Kg
2 KVC A.D. 30/50 M	60122650	**3.612**	1 X 230 V ~	0,55	0,75	0,6-9,6	40-17	2"	2"	830	660	550	76
2 KVC A.D. 55/50 M	60122651	**3.674**	1 X 230 V ~	1	1,36	0,6-9,6	67-28	2"	2"	830	660	550	83
2 KVC A.D. 30/80 M	60122656	**3.649**	1 X 230 V ~	0,9	1,2	0,6-18	37-11	2"	2"	830	660	550	80
2 KVC A.D. 45/80 M	60122659	**3.840**	1 X 230 V ~	1,5	2	0,6-18	64-21	2"	2"	830	660	550	89
2 KVC A.D. 35/120 M	60122663	**4.084**	1 X 230 V ~	1,1	1,5	1,2-24	46-11	2"	2"	830	660	550	81
2 KVC A.D. 45/120 M	60122665	**4.269**	1 X 230 V ~	1,85	2,5	1,2-24	61-17	2"	2"	830	660	550	83
2 KVC A.D. 60/120 M	60141852	**4.301**	1 X 230 V ~	2,2	3	1,2-24	76-24	2"	2"	830	660	550	89
2 KVC A.D. 75/50 T	60122655	**4.230**	3 X 400 V ~	1,5	2	0,6-9,6	94-40	2"	2"	830	660	550	91
2 KVC A.D. 30/80 T	60122657	**3.945**	3 X 400 V ~	0,9	1,2	0,6-18	37-11	2"	2"	830	660	550	80
2 KVC A.D. 45/80 T	60122660	**4.318**	3 X 400 V ~	1,5	2	0,6-18	64-21	2"	2"	830	660	550	89
2 KVC A.D. 65/80 T	60122662	**4.355**	3 X 400 V ~	2,2	3	0,6-18	88-30	2"	2"	830	660	550	93
2 KVC A.D. 45/120 T	60122666	**4.747**	3 X 400 V ~	1,85	2,5	1,2-24	61-17	2"	2"	830	660	550	83
2 KVC A.D. 60/120 T	60122667	**4.868**	3 X 400 V ~	2,2	3	1,2-24	76-24	2"	2"	830	660	550	89
2 KVC A.D. 70/120 T	60122668	**5.421**	3 X 400 V ~	3	4	1,2-24	93-31	2"	2"	830	660	550	95
2 KVC A.D. 85/120 T	60122669	**6.176**	3 X 400 V ~	3	4	1,2-24	110-34	2"	2"	830	660	550	97

2 KVC AD SIN COLECTOR DE ASPIRACIÓN

MODELO	CÓDIGO	PRECIO €	DATOS ELÉCTRICOS			DATOS HIDRÁULICOS		DIMENSIONES					
			ALIMENTACIÓN 50 Hz	P2 NOMINAL		Q	H						
				kW x 2	HP x 2	m³/h	m	DNA	DNM	H max	L	A	PESO Kg
2 KVC A.D. 30/50 M	*tbd*	**3.390**	1 X 230 V ~	0,55	0,75	0,6-9,6	40-17	2"	2"	830	660	550	76
2 KVC A.D. 55/50 M	*tbd*	**3.451**	1 X 230 V ~	1	1,36	0,6-9,6	67-28	2"	2"	830	660	550	83
2 KVC A.D. 30/80 M	*tbd*	**3.426**	1 X 230 V ~	0,9	1,2	0,6-18	37-11	2"	2"	830	660	550	80
2 KVC A.D. 45/80 M	*tbd*	**3.542**	1 X 230 V ~	1,5	2	0,6-18	64-21	2"	2"	830	660	550	89
2 KVC A.D. 35/120 M	*tbd*	**3.936**	1 X 230 V ~	1,1	1,5	1,2-24	46-11	2"	2"	830	660	550	81
2 KVC A.D. 45/120 M	*tbd*	**4.046**	1 X 230 V ~	1,85	2,5	1,2-24	61-17	2"	2"	830	660	550	83
2 KVC A.D. 60/120 M	*tbd*	**4.046**	1 X 230 V ~	2,2	3	1,2-24	76-24	2"	2"	830	660	550	89
2 KVC A.D. 75/50 T	*tbd*	**4.006**	3 X 400 V ~	1,5	2	0,6-9,6	94-40	2"	2"	830	660	550	91
2 KVC A.D. 30/80 T	*tbd*	**3.722**	3 X 400 V ~	0,9	1,2	0,6-18	37-11	2"	2"	830	660	550	80
2 KVC A.D. 45/80 T	*tbd*	**3.991**	3 X 400 V ~	1,5	2	0,6-18	64-21	2"	2"	830	660	550	89
2 KVC A.D. 65/80 T	*tbd*	**4.028**	3 X 400 V ~	2,2	3	0,6-18	88-30	2"	2"	830	660	550	93
2 KVC A.D. 45/120 T	*tbd*	**4.633**	3 X 400 V ~	1,85	2,5	1,2-24	61-17	2"	2"	830	660	550	83
2 KVC A.D. 60/120 T	60183151	**4.644**	3 X 400 V ~	2,2	3	1,2-24	76-24	2"	2"	830	660	550	89
2 KVC A.D. 70/120 T	*tbd*	**5.199**	3 X 400 V ~	3	4	1,2-24	93-31	2"	2"	830	660	550	95
2 KVC A.D. 85/120 T	*tbd*	**5.951**	3 X 400 V ~	3	4	1,2-24	110-34	2"	2"	830	660	550	97

3 KVC AD

MODELO	CÓDIGO	PRECIO €	DATOS ELÉCTRICOS			DATOS HIDRÁULICOS		DIMENSIONES					
			ALIMENTACIÓN 50 Hz	P2 NOMINAL		Q	H						
				kW x 3	HP x 3	m³/h	m	DNA	DNM	H max	L	A	PESO Kg
3 KVC A.D. 30/50 M	60122670	**5.574**	1 X 230 V ~	0,55	0,75	0,6-14,4	40-17	2" ½	2" ½	740	750	900	131
3 KVC A.D. 35/120 T	60122677	**6.534**	3 X 400 V ~	1,1	1,5	1,2-36	46-11	2" ½	2" ½	740	750	900	150
3 KVC A.D. 45/120 T	60122679	**6.950**	3 X 400 V ~	1,85	2,5	1,2-36	61-17	2" ½	2" ½	740	750	900	156
3 KVC A.D. 60/120 T	60122680	**7.636**	3 X 400 V ~	2,2	3	1,2-36	76-24	2" ½	2" ½	740	750	900	162
3 KVC A.D. 70/120 T	60122682	**7.987**	3 X 400 V ~	3	4	1,2-36	93-31	2" ½	2" ½	740	750	900	168
3 KVC A.D. 85/120 T	60122683	**9.456**	3 X 400 V ~	3	4	1,2-36	110-34	2" ½	2" ½	740	750	900	170

DAB PUMPS se reserva el derecho de efectuar modificaciones sin la obligación de aviso previo.

2/3 KVCXE MCE/P DCONNECT

GRUPOS DE PRESURIZACIÓN CON VARIADOR DE VELOCIDAD MCE/P Y DCONNECT

DConnect incluido

2, 3 KVCXE MCE / P son grupos de presión con 2, 3 bombas KVCX con un inverter MCE / P por bomba de serie. Diseñados para la presurización en ambientes civiles y comerciales y para tareas de riego también en agricultura. El uso de bombas verticales multicelulares reduce las dimensiones del grupo. Vaso de expansión incluido. Bancada de chapa galvanizada con pies de goma anti vibraciones. Colectores de aspiración e impulsión de acero galvanizado. Válvulas de retención en la aspiración de cada bomba. Posibilidad de control remoto gracias al servicio D.Connect.

DConnect Box incluido de serie, utilizando el servicio Cloud a través del sitio web internetofpumps.com o la aplicación DConnect, también puede controlar sus instalaciones de forma remota desde cualquier lugar y recibir alarmas en tiempo real a través de una interfaz de usuario extremadamente simple y funcional.

Rango de funcionamiento de 0,5 a 36 m³/h con alturas de elevación de hasta 112 m.

Líquido bombeado limpio, libre de sustancias sólidas o abrasivas, no viscoso, no agresivo, no cristalizado y químicamente neutro, con características similares del agua.

Rango de temperatura del líquido de 0ºC a +40ºC.

Máxima temperatura ambiente +40ºC.

Máxima presión de trabajo PN10 (10 bar) / PN12 (12 bar)

Grado de protección IP55.

D CONNECT PÁG. 9

MCE/P PÁG. 28

2 KVCX MCE/P DCONNECT

MODELO	CÓDIGO	PRECIO €	DATOS ELÉCTRICOS			DATOS HIDRÁULICOS		DIMENSIONES					
			ALIMENTACIÓN 50 Hz	P2 NOMINAL		Q	H						
				kW x 2	HP x 2	m³/h	m	DNA	DNM	H max	L	A	PESO Kg
2KVCXE 30/80 T+N MCE/P D.CONNECT	60198585	**3.924**	3 X 400 V ~ + N	0,9	1,2	0,6-18	37-11	2"	2"	830	660	550	80
2KVCXE 45/80 T+N MCE/P D.CONNECT	60198586	**4.322**	3 X 400 V ~ + N	1,5	2	0,6-18	64-21	2"	2"	830	660	550	90
2KVCXE 35/120 T+N MCE/P D.CONNECT	60198587	**3.804**	3 X 400 V ~ + N	1,1	1,5	1,2-24	46-11	2"	2"	830	660	550	34
2KVCXE 45/120 T+N MCE/P D.CONNECT	60198588	**3.978**	3 X 400 V ~ + N	1,85	2,5	1,2-24	61-17	2"	2"	830	660	550	85
2KVCXE 60/120 T MCE/P D.CONNECT	60198589	**5.722**	3 X 400 V ~	2,2	3	1,2-24	76-24	2"	2"	830	660	550	90

3 KVCX MCE/P DCONNECT

MODELO	CÓDIGO	PRECIO €	DATOS ELÉCTRICOS			DATOS HIDRÁULICOS		DIMENSIONES					
			ALIMENTACIÓN 50 Hz	P2 NOMINAL		Q	H						
				kW x 2	HP x 2	m³/h	m	DNA	DNM	H max	L	A	PESO Kg
3KVCXE 45/120 T+N MCE/P D.CONNECT	60198591	**6.257**	3 X 400 V ~ + N	1,85	2,5	1,2-36	61-17	2" ½	2" ½	740	750	900	160
3KVCXE 60/120 T MCE/P D.CONNECT	60198592	**8.359**	3 X 400 V ~	2,2	3	1,2-36	76-24	2" ½	2" ½	740	750	900	160

DAB PUMPS se reserva el derecho de efectuar modificaciones sin la obligación de aviso previo.

1/2/3/4 NKVE 10-15-20-32-45 MCE/P

GRUPOS DE PRESURIZACIÓN CON VARIADOR DE VELOCIDAD MCE/P

Grupos con bombas NKVE de velocidad variable DAB para presurización en instalaciones civiles y comerciales, riego y agricultura.
Los grupos NKVE están compuestos por 1, 2, 3 ó 4 bombas multietapas NKV con inverter MCE-P.
Los modelos con NKV 10, 15, 20 S tienen las partes en contacto con el líquido en acero inoxidable AISI 304. Los modelos con NKV 32, 45 tienen el cuerpo de la bomba y la brida superior en hierro fundido cataforizado, impulsores, difusores y carcasa de la bomba en acero inoxidable AISI 304.
El inverter MCE-P permite presión constante. Cuadro de protección de grupo, válvula de retención en la impulsión, sensor de presión y vaso de expansión para cada bomba. Colectores de aspiración e impulsión en acero inoxidable AISI 304.
Bajo pedido, versión X con materiales en contacto con el agua en acero inoxidable AISI 316.
Los grupos se suministran ensamblados, configurados y probados directamente en la fábrica y se completan con las instrucciones de instalación, mantenimiento y el informe de prueba.
Bombas acopladas mediante acoplamiento rígido a motores eléctricos de eficiencia energética IE3.

Rango de funcionamiento de 0,5 a 280 m³/h con alturas de elevación de hasta 140 metros.

Líquido bombeado limpio, libre de sustancias sólidas o abrasivas, no viscoso, no agresivo, no cristalizado y químicamente neutro, con características similares del agua.

Rango de temperatura del líquido de 0ºC a +80ºC

Máxima temperatura ambiente +50ºC.

Máxima presión de trabajo PN16 (16 bar)

Grado de protección IP55.

Versiones especiales
Versión "X", materiales en contacto con el agua de acero inox AISI 316.
Tensiones y/o frecuencias diferentes.
Grupos hasta 6 bombas.
Líquidos especiales.

Todos los grupos se suministran con 1 vaso de expansión de 18 litros para cada bomba y colectores de aspiración e impulsión en acero inox AISI 304.

IE3 ≥ 0,75 kW

D CONNECT PÁG. 9

MCE/P PÁG. 28

1 NKVE 10-15-20 MCE/P

MODELO	CÓDIGO	PRECIO €	DATOS ELÉCTRICOS ALIMENTACIÓN 50 Hz	P2 NOMINAL kW	P2 NOMINAL HP	CAUDAL m³/h	PRESIÓN MÁXIMA BAR	PRESIÓN ESTÁNDAR	DNA	DNM	PESO Kg
1NKVE 10/7 S T MCE 400-50	60170559	6.099	3 X 400V ~	2,2	3	13	7	6	1"½	2"	115
1NKVE 10/9 S T MCE 400-50	60170560	6.286	3 X 400V ~	3	4	13	9	7,7	1"½	2"	123
1NKVE 10/12 S T MCE 400-50	60170561	7.129	3 X 400 V ~	4	5,5	13	12	10	1"½	2"	137
1NKVE 10/15 S T MCE 400-50	60170562	7.579	3 X 400 V ~	5,5	7,5	13	14	10	1"½	2"	150
1NKVE 15/6 S T MCE 400-50	60170563	7.588	3 X 400 V ~	5,5	7,5	24	7,5	6,5	2"	2"½	160
1NKVE 15/8 S T MCE 400-50	60170564	7.961	3 X 400 V ~	7,5	10	24	11	10	2"	2"½	175
1NKVE 15/10 S T MCE 400-50	60170565	9.636	3 X 400 V ~	11	15	24	13	12	2"	2"½	190
1NKVE 20/5 S T MCE 400-50	60170566	7.880	3 X 400 V ~	5,5	7,5	29	7	6	2"	2"½	165
1NKVE 20/6 S T MCE 400-50	60170567	8.379	3 X 400 V ~	7,5	10	29	8,5	7,5	2"	2"½	200
1NKVE 20/8 S T MCE 400-50	60170568	10.038	3 X 400 V ~	11	15	29	11,5	10	2"	2"½	220

DAB PUMPS se reserva el derecho de efectuar modificaciones sin la obligación de aviso previo.

1/2/3/4 NKVE 10-15-20-32-45 MCE/P

GRUPOS DE PRESURIZACIÓN CON VARIADOR DE VELOCIDAD MCE/P

2 NKVE 10-15-20-32-45 MCE/P

MODELO	CÓDIGO	PRECIO €	DATOS ELÉCTRICOS			CAUDAL m³/h	PRESIÓN MÁXIMA BAR	PRESIÓN ESTÁNDAR	DNA	DNM	PESO Kg
			ALIMENTACIÓN 50 Hz	P2 NOMINAL							
				kW	HP						
2NKVE 10/5 S T MCE 400-50	60148092	**11.040**	3 X 400 V ~	2x1.5	2x2	26	5	4.0	2" ½	2" ½	186
2NKVE 10/6 S T MCE 400-50	60151474	**11.181**	3 X 400 V ~	2x2.2	2x3	26	6	5.0	2" ½	2" ½	187
2NKVE 10/7 S T MCE 400-50	60148094	**11.693**	3 X 400 V ~	2x2.2	2x3	26	7	6	2" ½	2" ½	214
2NKVE 10/8 S T MCE 400-50	60148095	**11.899**	3 X 400 V ~	2x3	2x4	26	8	6.5	2" ½	2" ½	216
2NKVE 10/9 S T MCE 400-50	60148096	**12.041**	3 X 400 V ~	2x3	2x4	26	9	7.7	2" ½	2" ½	218
2NKVE 10/10 S T MCE 400-50	60148097	**12.717**	3 X 400 V ~	2x4	2x5.5	26	10	8.5	2" ½	2" ½	237
2NKVE 10/12 S T MCE 400-50	60148098	**13.952**	3 X 400 V ~	2x4	2x5.5	26	12	10	2" ½	2" ½	240
2NKVE 10/15 S T MCE 400-50	60148099	**14.863**	3 X 400 V ~	2x5.5	2x7.5	26	14	10	2" ½	2" ½	298
2NKVE 15/3 S T MCE 400-50	60148100	**12.005**	3 X 400 V ~	2x3	2x4	48	4	3.5	100	80	238
2NKVE 15/4 S T MCE 400-50	60148101	**12.533**	3 X 400 V ~	2x4	2x5.5	48	5	4	100	80	258
2NKVE 15/5 S T MCE 400-50	60148102	**13.667**	3 X 400 V ~	2x4	2x5.5	48	6.5	5	100	80	261
2NKVE 15/6 S T MCE 400-50	60148103	**14.397**	3 X 400 V ~	2x5.5	2x7.5	48	7.5	6.5	100	80	317
2NKVE 15/7 S T MCE 400-50	60148104	**14.724**	3 X 400 V ~	2x5.5	2x7.5	48	9	8	100	80	319
2NKVE 15/8 S T MCE 400-50	60148115	**14.841**	3 X 400 V ~	2x7.5	2x10	48	11	10	100	80	344
2NKVE 15/9 S T MCE 400-50	60148105	**15.208**	3 X 400 V ~	2x7.5	2x10	48	12	11	100	80	347
2NKVE 15/10 S T MCE 400-50	60148106	**18.451**	3 X 400 V ~	2x11	2x15	48	13	12	100	80	459
2NKVE 20/3 S T MCE 400-50	60148107	**12.957**	3 X 400 V ~	2x3	2x4	58	4	3.5	100	80	228
2NKVE 20/4 S T MCE 400-50	60148108	**14.636**	3 X 400 V ~	2x4	2x5.5	58	6	5	100	80	256
2NKVE 20/5 S T MCE 400-50	60148109	**15.091**	3 X 400 V ~	2x5.5	2x7.5	58	7	6	100	80	260
2NKVE 20/6 S T MCE 400-50	60148110	**16.010**	3 X 400 V ~	2x7.5	2x10	58	8.5	7.5	100	80	284
2NKVE 20/7 S T MCE 400-50	60148111	**16.279**	3 X 400 V ~	2x7.5	2x10	58	10	9	100	80	286
2NKVE 20/8 S T MCE 400-50	60148112	**19.314**	3 X 400 V ~	2x11	2x15	58	11.5	10	100	80	350
2NKVE 20/9 S T MCE 400-50	60148113	**19.794**	3 X 400 V ~	2x11	2x15	58	13	12	100	80	352
2NKVE 20/10 S T MCE 400-50	60148114	**20.285**	3 X 400 V ~	2x11	2x15	58	14	13	100	80	374
2NKVE 32/2 T MCE 400-50	60166808	**20.262**	3 X 400 V ~	2x5,5	2x7,5	90	4,8	4	125	100	476
2NKVE 32/3-2 T MCE 400-50	60166809	**20.401**	3 X 400 V ~	2x5,5	2x7,5	90	6,0	5	125	100	484
2NKVE 32/3 T MCE 400-50	60166810	**23.269**	3 X 400 V ~	2x7,5	2x10	90	7,3	6	125	100	506
2NKVE 32/4 T MCE 400-50	60166811	**25.181**	3 X 400 V ~	2x11	2x15	90	9,8	8	125	100	616
2NKVE 32/5-2 T MCE 400-50	60166812	**25.703**	3 X 400 V ~	2x11	2x15	90	10,9	9	125	100	624
2NKVE 32/5 T MCE 400-50	60166813	**29.491**	3 X 400 V ~	2x15	2x20	90	12,2	10	125	100	652
2NKVE 32/6 T MCE 400-50	60166814	**29.992**	3 x 400 V ~	2x15	2x20	90	14,6	12	125	100	660
2NKVE 45/2-2 T MCE 400-50	60166815	**22.126**	3 X 400 V ~	2x5,5	2x7,5	140	3,8	3	150	125	488
2NKVE 45/2 T MCE 400-50	60166816	**24.985**	3 X 400 V ~	2x7,5	2x10	140	4,8	4	150	125	510
2NKVE 45/3 T MCE 400-50	60166817	**27.208**	3 X 400 V ~	2x11	2x15	140	7,3	6,5	150	125	620
2NKVE 45/4 T MCE 400-50	60166818	**31.527**	3 X 400 V ~	2x15	2x20	140	9,7	8,5	150	125	656

DAB PUMPS se reserva el derecho de efectuar modificaciones sin la obligación de aviso previo.

1/2/3/4 NKVE 10-15-20-32-45 MCE/P

GRUPOS DE PRESURIZACIÓN CON VARIADOR DE VELOCIDAD MCE/P

3 NKVE 10-15-20-32-45 MCE/P

MODELO	CÓDIGO	PRECIO €	DATOS ELÉCTRICOS			CAUDAL m³/h	PRESIÓN MÁXIMA BAR	PRESIÓN ESTÁNDAR	DNA	DNM	PESO Kg
			ALIMENTACIÓN 50 Hz	P2 NOMINAL							
				kW	HP						
3NKVE 10/5 S T MCE 400-50	60148118	**16.379**	3 X 400 V ~	3x1.5	3x2	39	5	4.0	80	80	425
3NKVE 10/6 S T MCE 400-50	60148119	**16.587**	3 X 400 V ~	3x2.2	3x3	39	6	5.0	80	80	428
3NKVE 10/7 S T MCE 400-50	60148120	**17.510**	3 X 400 V ~	3x2.2	3x3	39	7	6	80	80	468
3NKVE 10/8 S T MCE 400-50	60148121	**17.824**	3 X 400 V ~	3x3	3x4	39	8	6.5	80	80	471
3NKVE 10/9 S T MCE 400-50	60148122	**18.038**	3 X 400 V ~	3x3	3x4	39	9	7.7	80	80	473
3NKVE 10/10 S T MCE 400-50	60148123	**19.051**	3 X 400 V ~	3x4	3x5.5	39	10	8.5	80	80	503
3NKVE 10/12 S T MCE 400-50	60148124	**20.902**	3 X 400 V ~	3x4	2x5.5	39	12	10	80	80	508
3NKVE 10/15 S T MCE 400-50	60148125	**22.267**	3 X 400 V ~	3x5.5	3x7.5	39	14	10	80	80	593
3NKVE 15/3 S T MCE 400-50	60148126	**17.009**	3 X 400 V ~	3x3	3x4	72	4	3.5	125	100	486
3NKVE 15/4 S T MCE 400-50	60148127	**17.871**	3 X 400 V ~	3x4	3x5.5	72	5	4	125	100	516
3NKVE 15/5 S T MCE 400-50	60148128	**19.926**	3 X 400 V ~	3x4	3x5.5	72	6.5	5	125	100	520
3NKVE 15/6 S T MCE 400-50	60148129	**21.024**	3 X 400 V ~	3x5.5	3x7.5	72	7.5	6.5	125	100	605
3NKVE 15/7 S T MCE 400-50	60148130	**21.515**	3 X 400 V ~	3x5.5	3x7.5	72	9	8	125	100	608
3NKVE 15/8 S T MCE 400-50	60148131	**21.747**	3 X 400 V ~	3x7.5	3x10	72	11	10	125	100	645
3NKVE 15/9 S T MCE 400-50	60148132	**22.292**	3 X 400 V ~	3x7.5	3x10	72	12	11	125	100	649
3NKVE 15/10 S T MCE 400-50	60148133	**25.969**	3 X 400 V ~	3x11	3x15	72	13	12	125	100	818
3NKVE 20/3 S T MCE 400-50	60148134	**18.865**	3 X 400 V ~	3x3	3x4	87	4	3.5	125	100	471
3NKVE 20/4 S T MCE 400-50	60148135	**21.383**	3 X 400 V ~	3x4	3x5.5	87	6	5	125	100	513
3NKVE 20/5 S T MCE 400-50	60148136	**22.068**	3 X 400 V ~	3x5.5	3x7.5	87	7	6	125	100	519
3NKVE 20/6 S T MCE 400-50	60148137	**22.809**	3 X 400 V ~	3x7.5	3x10	87	8.5	7.5	125	100	556
3NKVE 20/7 S T MCE 400-50	60148138	**23.217**	3 X 400 V ~	3x7.5	3x10	87	10	9	125	100	559
3NKVE 20/8 S T MCE 400-50	60148139	**27.263**	3 X 400 V ~	3x11	3x15	87	11.5	10	125	100	655
3NKVE 20/9 S T MCE 400-50	60148140	**27.983**	3 X 400 V ~	3x11	3x15	87	13	12	125	100	658
3NKVE 20/10 S T MCE 400-50	60148141	**28.721**	3 X 400 V ~	3x11	3x15	87	14	13	125	100	691
3NKVE 32/2 T MCE 400-50	60166819	**27.885**	3 x 400 V ~	3x5,5	3x7,5	135	4,8	4	150	125	714
3NKVE 32/3-2 T MCE 400-50	60166820	**28.249**	3 x 400 V ~	3x5,5	3x7,5	135	6,0	5	150	125	726
3NKVE 32/3 T MCE 400-50	60166821	**32.329**	3 x 400 V ~	3x7,5	3x10	135	7,3	6	150	125	759
3NKVE 32/4 T MCE 400-50	60166822	**35.289**	3 x 400 V ~	3x11	3x15	135	9,8	8	150	125	924
3NKVE 32/5-2 T MCE 400-50	60166823	**36.069**	3 x 400 V ~	3x11	3x15	135	10,9	9	150	125	936
3NKVE 32/5 T MCE 400-50	60166824	**41.617**	3 x 400 V ~	3x15	3x20	135	12,2	10	150	125	978
3NKVE 32/6 T MCE 400-50	60166825	**42.370**	3 x 400 V ~	3x15	3x20	135	14,6	12	150	125	990
3NKVE 45/2-2 T MCE 400-50	60166826	**31.968**	3 x 400 V ~	3x5,5	3x7,5	210	3,8	3	200	150	732
3NKVE 45/2 T MCE 400-50	60166827	**36.188**	3 x 400 V ~	3x7,5	3x10	210	4,8	4	200	150	765
3NKVE 45/3 T MCE 400-50	60166828	**39.614**	3 x 400 V ~	3x11	3x15	210	7,3	6,5	200	150	930
3NKVE 45/4 T MCE 400-50	60166829	**45.961**	3 x 400 V ~	3x15	3x20	210	9,7	8,5	200	150	984

DAB PUMPS se reserva el derecho de efectuar modificaciones sin la obligación de aviso previo.

1/2/3/4 NKVE 10-15-20-32-45 MCE/P

GRUPOS DE PRESURIZACIÓN CON VARIADOR DE VELOCIDAD MCE/P

4 NKVE 10-15-20-32-45 MCE/P

MODELO	CÓDIGO	PRECIO €	DATOS ELÉCTRICOS			CAUDAL m³/h	PRESIÓN MÁXIMA BAR	PRESIÓN ESTÁNDAR	DNA	DNM	PESO Kg
			ALIMENTACIÓN 50 Hz	P2 NOMINAL							
				kW	HP						
4NKVE 10/5 S T MCE 400-50	60163261	21.679	3 x 400 V ~	4x 1,5	4x2	52	5	4	100	80	327
4NKVE 10/6 S T MCE 400-50	60163262	21.953	3 x 400 V ~	4x 2,2	4x3	52	6	5	100	80	571
4NKVE 10/7 S T MCE 400-50	60163263	23.179	3 x 400 V ~	4x2,2	4x3	52	7	6	100	80	624
4NKVE 10/8 S T MCE 400-50	60163264	23.591	3 x 400 V ~	4x3	4x4	52	8	6,5	100	80	628
4NKVE 10/9 S T MCE 400-50	60163265	23.876	3 x 400 V ~	4x3	4x4	52	9	7,7	100	80	631
4NKVE 10/10 S T MCE 400-50	60163266	25.214	3 x 400 V ~	4x4	4x5,5	52	10	8,5	100	80	671
4NKVE 10/12 S T MCE 400-50	60163267	27.664	3 x 400 V ~	4x4	4x5,5	52	12	10	100	80	678
4NKVE 15/3 S T MCE 400-50	60163268	22.512	3 x 400 V ~	4x3	4x4	96	4	3,5	150	125	648
4NKVE 15/4 S T MCE 400-50	60163269	23.652	3 x 400 V ~	4x4	4x5,5	96	5	4	150	125	688
4NKVE 15/5 S T MCE 400-50	60163270	26.378	3 x 400 V ~	4x4	4x5,5	96	6,5	5	150	125	694
4NKVE 15/6 S T MCE 400-50	60163271	27.824	3 x 400 V ~	4x5,5	4x7,5	96	7,5	6,5	150	125	807
4NKVE 15/7 S T MCE 400-50	60163272	28.475	3 x 400 V ~	4x5,5	4x7,5	96	9	8	150	125	811
4NKVE 15/8 S T MCE 400-50	60163273	28.784	3 x 400 V ~	4x7,5	4x10	96	11	10	150	125	860
4NKVE 15/9 S T MCE 400-50	60163274	29.507	3 x 400 V ~	4x7,5	4x10	96	12	11	150	125	865
4NKVE 15/10 S T MCE 400-50	60163275	34.372	3 x 400 V ~	4x11	4x15	96	13	12	150	125	919
4NKVE 20/3 S T MCE 400-50	60163276	24.970	3 x 400 V ~	4x3	4x4	116	4	3,5	150	125	628
4NKVE 20/4 S T MCE 400-50	60163277	28.301	3 x 400 V ~	4x4	4x5,5	116	6	5	150	125	684
4NKVE 20/5 S T MCE 400-50	60163278	29.207	3 x 400 V ~	4x5,5	4x7,5	116	7	6	150	125	692
4NKVE 20/6 S T MCE 400-50	60163279	30.191	3 x 400 V ~	4x7,5	4x10	116	8,5	7,5	150	125	741
4NKVE 20/7 S T MCE 400-50	60163280	30.729	3 x 400 V ~	4x7,5	4x10	116	10	9	150	125	745
4NKVE 20/8 S T MCE 400-50	60163281	36.084	3 x 400 V ~	4x11	4x15	116	11,5	10	150	125	873
4NKVE 20/9 S T MCE 400-50	60163282	37.036	3 x 400 V ~	4x11	4x15	116	13	12	150	125	877
4NKVE 20/10 S T MCE 400-50	60163283	38.014	3 x 400 V ~	4x11	4x15	116	14	13	150	125	921
4NKVE 32/2 T MCE 400-50	60166830	36.838	3 x 400 V ~	4x5,5	4x7,5	180	4,8	4	200	150	952
4NKVE 32/3-2 T MCE 400-50	60166831	37.118	3 x 400 V ~	4x5,5	4x7,5	180	6,0	5	200	150	968
4NKVE 32/3 T MCE 400-50	60166832	43.399	3 x 400 V ~	4x7,5	4x10	180	7,3	6	200	150	1012
4NKVE 32/4 T MCE 400-50	60166833	46.788	3 x 400 V ~	4x11	4x15	180	9,8	8	200	150	1232
4NKVE 32/5-2 T MCE 400-50	60166834	47.827	3 x 400 V ~	4x11	4x15	180	10,9	9	200	150	1248
4NKVE 32/5 T MCE 400-50	60166835	54.701	3 x 400 V ~	4x15	4x20	180	12,2	10	200	150	1304
4NKVE 32/6 T MCE 400-50	60166836	55.701	3 x 400 V ~	4x15	4x20	180	14,6	12	200	150	1320
4NKVE 45/2-2 T MCE 400-50	60166837	40.594	3 x 400 V ~	4x5,5	4x7,5	280	3,8	3	250	200	976
4NKVE 45/2 T MCE 400-50	60166838	46.421	3 x 400 V ~	4x7,5	4x10	280	4,8	4	250	200	1020
4NKVE 45/3 T MCE 400-50	60166839	50.870	3 x 400 V ~	4x11	4x15	280	7,3	6,5	250	200	1240
4NKVE 45/4 T MCE 400-50	60166840	59.241	3 x 400 V ~	4x15	4x20	280	9,7	8,5	250	200	1312

DAB PUMPS se reserva el derecho de efectuar modificaciones sin la obligación de aviso previo.

2/3 NKVE 10-15-20-32-45 MCE/P DCONNECT

GRUPOS DE PRESURIZACIÓN CON VARIADOR DE VELOCIDAD MCE/P Y DCONNECT

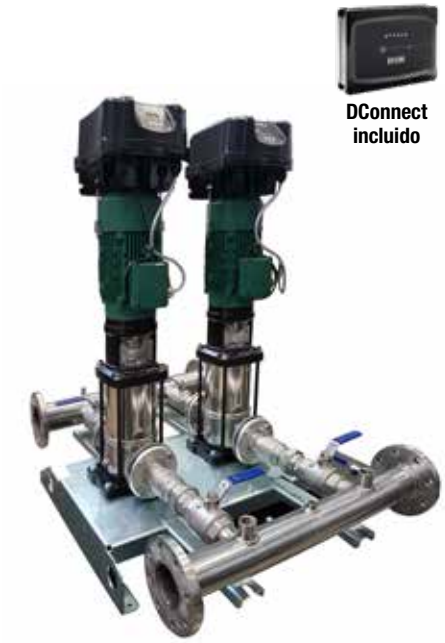

DConnect incluido

Grupos con bombas NKVE de velocidad variable DAB para presurización en instalaciones civiles y comerciales, riego y agricultura.
Los grupos NKVE están compuestos por 2/3 bombas multietapas NKV con inverter MCE-P.
Los modelos con NKV 10, 15, 20 S tienen las partes en contacto con el líquido en acero inoxidable AISI 304. Los modelos con NKV 32, 45 tienen el cuerpo de la bomba y la brida superior en hierro fundido cataforizado, impulsores, difusores y carcasa de la bomba en acero inoxidable AISI 304.
El inverter MCE-P permite presión constante. Cuadro de protección de grupo, válvula de retención en la impulsión, sensor de presión y vaso de expansión para cada bomba. Colectores de aspiración e impulsión en acero inoxidable AISI 304.
Bajo pedido, versión X con materiales en contacto con el agua en acero inoxidable AISI 316.
Los grupos se suministran ensamblados, configurados y probados directamente en la fábrica y se completan con las instrucciones de instalación, mantenimiento y el informe de prueba.
Bombas acopladas mediante acoplamiento rígido a motores eléctricos de eficiencia energética IE3.

DConnect Box incluido de serie, utilizando el servicio Cloud a través del sitio web internetofpumps.com o la aplicación DConnect, también puede controlar sus instalaciones de forma remota desde cualquier lugar y recibir alarmas en tiempo real a través de una interfaz de usuario extremadamente simple y funcional.

Rango de funcionamiento hasta 140 m³/h con alturas de elevación de hasta 102 metros.

Líquido bombeado limpio, libre de sustancias sólidas o abrasivas, no viscoso, no agresivo, no cristalizado y químicamente neutro, con características similares del agua.

Rango de temperatura del líquido
de 0ºC a +80ºC

Máxima temperatura ambiente +50ºC.

Máxima presión de trabajo PN16 (16 bar)

Grado de protección IP55.

Versiones especiales
Versión "X", materiales en contacto con el agua de acero inox AISI 316.
Tensiones y/o frecuencias diferentes.
Grupos hasta 6 bombas.
Líquidos especiales.

Todos los grupos se suministran con 1 vaso de expansión de 18 litros para cada bomba y colectores de aspiración e impulsión en acero inox AISI 304.

IE3 ≥ 0,75 kW

D CONNECT PÁG. 9

MCE/P PÁG. 28

2 NKVE 10-15-20-32-45 MCE/P DCONNECT

MODELO	CÓDIGO	PRECIO €	DATOS ELÉCTRICOS ALIMENTACIÓN 50 Hz	P2 NOMINAL kW	P2 NOMINAL HP	CAUDAL m³/h	PRESIÓN MÁXIMA BAR	PRESIÓN ESTÁNDAR	DNA	DNM	PESO Kg
2NKVE 10/7 T MCE 400 D.CONNECT	60198580	12.135	3 X 400 V ~	2x2.2	2x3	26	7	6	2" ½	2" ½	214
2NKVE 10/10 T MCE 400 D.CONNECT	60198581	13.170	3 X 400 V ~	2x4	2x5.5	26	10	8.5	2" ½	2" ½	237
2NKVE 15/5 T MCE 400 D.CONNECT	60198156	14.127	3 X 400 V ~	2x4	2x5.5	48	6.5	5	100	80	261
2NKVE 15/7 T MCE 400 D.CONNECT	60198189	15.195	3 X 400 V ~	2x5.5	2x7.5	48	9	8	100	80	319
2NKVE 20/4 T MCE 400 D.CONNECT	60198197	15.105	3 X 400 V ~	2x4	2x5.5	58	6	5	100	80	256
2NKVE 32/3 T MCE 400 D.CONNECT	60198176	23.813	3 X 400 V ~	2x7,5	2x10	90	7,3	6	125	100	506
2NKVE 45/3 T MCE 400 D.CONNECT	60198256	27.788	3 X 400 V ~	2x11	2x15	140	7,3	6,5	150	125	620

3 NKVE 10-15-20-32-45 MCE/P DCONNECT

MODELO	CÓDIGO	PRECIO €	DATOS ELÉCTRICOS ALIMENTACIÓN 50 Hz	P2 NOMINAL kW	P2 NOMINAL HP	CAUDAL m³/h	PRESIÓN MÁXIMA BAR	PRESIÓN ESTÁNDAR	DNA	DNM	PESO Kg
3NKVE 10/9 T MCE 400 D.CONNECT	60198290	18.536	3 X 400 V ~	3x3	3x4	39	9	7.7	80	80	473
3NKVE 10/15 T MCE 400 D.CONNECT	60198582	22.803	3 X 400 V ~	3x5.5	3x7.5	39	14	10	80	80	593
3NKVE 15/5 T MCE 400 D.CONNECT	60198269	20.442	3 X 400 V ~	3x4	3x5.5	72	6.5	5	125	100	520
3NKVE 15/7 T MCE 400 D.CONNECT	60198583	22.044	3 X 400 V ~	3x5.5	3x7.5	72	9	8	125	100	608
3NKVE 20/4 T MCE 400 D.CONNECT	60198282	21.909	3 X 400 V ~	3x4	3x5.5	87	6	5	125	100	513
3NKVE 20/7 T MCE 400 D.CONNECT	60198584	23.759	3 X 400 V ~	3x7.5	3x10	87	10	9	125	100	559
3NKVE 32/3 T MCE 400 D.CONNECT	60198260	32.953	3 x 400 V ~	3x7,5	3x10	135	7,3	6	150	125	759

DAB PUMPS se reserva el derecho de efectuar modificaciones sin la obligación de aviso previo.

2 JET

GRUPOS DE PRESURIZACIÓN CON 2 BOMBAS AUTOASPIRANTES TIPO JET

Grupo de presión compuesto de 2 electrobombas autoaspirantes tipo JET, bancada, colector de impulsión y cuadro eléctrico tipo EBOX con display.

Los grupos no incluyen colector de aspiración ni vasos de expansión.

PARTE ELÉCTRICA
Cuadro eléctrico ebox con pantalla en material plástico a prueba de choques, autoextinguible con grado de protección IP 55, instalado en el colector del grupo. El cuadro protege las bombas eléctricas y las controla en alternancia, manteniendo el sistema con un valor de presión preestablecido. Es posible cambiar el valor de la presión en la pantalla del frontal del cuadro. En cada ciclo de operación se realiza el cambio de orden de arranque de la bomba.

Rango de funcionamiento de 1 a 14 m^3/h
Líquido bombeado limpio, libre de sustancias sólidas o abrasivas, no viscoso, no agresivo, no cristalizado y químicamente neutro, con características similares del agua.
Rango de temperatura del líquido de 0ºC a +35ºC.
Máxima temperatura ambiente +40ºC.
Máxima presión de trabajo PN8 (8 bar)
Grado de protección IP44

IE3 ≥ 0,75 kW

D+ CONNECT PÁG. 9

MODELO	CÓDIGO	PRECIO €	DATOS ELÉCTRICOS			DATOS HIDRÁULICOS		DIMENSIONES					
			ALIMENT. 50 Hz	P2 NOMINAL		Q m^3/h	H m	DNA	DNM	H max	L	A	PESO Kg
				kW x 2	HP x 2								
2 JET 102 M	500121430	**1.697**	1 X 230 V ~	0,75	1	0,6-7,2	47-25,8	-	1" ½	708	414	540	51.31
2 JET 112 M	500121440	**1.733**	1 X 230 V ~	1	1,36	0,4-7	57-29	-	1" ½	708	414	540	51.31
2 JET 132 M	500121450	**1.733**	1 X 230 V ~	1	1,36	0,6-9,6	45,6-27,2	-	1" ½	708	414	540	51.31
2 JET 151 M	500121460	**2.070**	1 X 230 V ~	1,1	1,5	0,6-9	58-38	-	1" ½	708	564	540	89.28
2 JET 251 M	500121470	**2.193**	1 X 230 V ~	1,85	2,5	0,6-14,4	60-34,2	-	1" ½	708	632	540	97.65
2 JET 132 T	60182509	**1.935**	3 X 400 V ~	1	1,36	0,6-9,6	45,6-27,2	-	1" ½	631	414	540	54.31
2 JET 151 T	60182510	**2.212**	3 X 400 V ~	1,1	1,5	0,6-9	58-38	-	1" ½	708	564	540	88.35
2 JET 251 T	60182511	**2.228**	3 X 400 V ~	1,85	2,5	0,6-14,4	60-34,2	-	1" ½	708	564	540	91.14

El grupo se suministra ensamblado, conectado, en un embalaje robusto de cartón sobre palé de madera. Se envía manual de instrucciones con esquema eléctrico.
Disponible, bajo pedido, versión trifásica 3x230V.

DAB PUMPS se reserva el derecho de efectuar modificaciones sin la obligación de aviso previo.

2 EURO / 2 EUROINOX

GRUPOS DE PRESURIZACIÓN CON 2 BOMBAS MULTICELULARES TIPO EURO / EUROINOX

Grupo de presión compuesto de 2 electrobombas centrífugas multicelulares tipo EURO o EUROINOX, bancada, colector de impulsión y cuadro eléctrico.

Los grupos no incluyen colector de aspiración ni vasos de expansión.

***Versión EUROINOX - Autoaspirante**

PARTE ELÉCTRICA
Cuadro eléctrico ebox con pantalla en material plástico a prueba de choques, autoextinguible con grado de protección IP 55, instalado en el colector del grupo. El cuadro protege las bombas eléctricas y las controla en alternancia, manteniendo el sistema con un valor de presión preestablecido. Es posible cambiar el valor de la presión en la pantalla del frontal del cuadro. En cada ciclo de operación se realiza el cambio de orden de arranque de la bomba.

Rango de funcionamiento de 1 a 14,5 m³/h
Líquido bombeado limpio, libre de sustancias sólidas o abrasivas, no viscoso, no agresivo, no cristalizado y químicamente neutro, con características similares del agua.
Rango de temperatura del líquido
de 0ºC a +35ºC (uso doméstico)
de 0ºC a +40ºC (otros usos)
Máxima temperatura ambiente +40ºC.
Máxima presión de trabajo PN8 (8 bar)
Grado de protección IP44.

IE3 ≥ 0,75 kW

D+ CONNECT PÁG. 9

2 EURO

MODELO	CÓDIGO	PRECIO €	DATOS ELÉCTRICOS			DATOS HIDRÁULICOS		DIMENSIONES					
			ALIMENT. 50 Hz	P2 NOMINAL		Q m³/h	H m	DNA	DNM	H max	L	A	PESO Kg
				kW x 2	HP x 2								
2 EURO 40/50 M	500127170	**1.701**	1 X 230 V ~	0,75	1	0,6-9,6	55-19	-	1" ½	631	452	540	48
2 EURO 50/50 M	500127220	**1.733**	1 X 230 V ~	1	1,36	0,6-9,6	68,5-26	-	1" ½	631	452	540	51.31
2 EURO 40/80 M	500127320	**1.750**	1 X 230 V ~	1	1,36	0,6-14,4	58-16	-	1" ½	631	471	540	46
2 EURO 50/50 T	60182529	**1.991**	3 X 400 V ~	1	1,36	0,6-9,6	68,5-26	-	1" ½	631	452	540	55.8
2 EURO 40/80 T	60182531	**1.968**	3 X 400 V ~	1	1,36	0,6-14,4	58-16	-	1" ½	631	471	540	55.8

El grupo se suministra ensamblado, conectado, en un embalaje robusto de cartón sobre palé de madera. Se envía manual de instrucciones con esquema eléctrico.
Disponible, bajo pedido, versión trifásica 3x230V.

2 EUROINOX

MODELO	CÓDIGO	PRECIO €	DATOS ELÉCTRICOS			DATOS HIDRÁULICOS		DIMENSIONES					
			ALIMENT. 50 Hz	P2 NOMINAL		Q m³/h	H m	DNA	DNM	H max	L	A	PESO Kg
				kW x 2	HP x 2								
2 EUROINOX 40/50 M	500128170	**1.983**	1 X 230 V ~	0,75	1	0,6-9,6	55-19	-	1" ½	631	484	540	52.31
2 EUROINOX 50/50 M	500128220	**2.023**	1 X 230 V ~	1	1,36	0,6-9,6	68,5-26	-	1" ½	631	484	540	52.31
2 EUROINOX 40/80 M	500128320	**2.031**	1 X 230 V ~	1	1,36	0,6-14,4	58-16	-	1" ½	631	484	540	44
2 EUROINOX 50/50 T	60182534	**2.276**	3 X 400 V ~	1	1,36	0,6-9,6	68,5-26	-	1" ½	631	484	540	48,36
2 EUROINOX 40/80 T	60182536	**2.286**	3 X 400 V ~	1	1,36	0,6-14,4	58-16	-	1" ½	631	484	540	48,36

El grupo se suministra ensamblado, conectado, en un embalaje robusto de cartón sobre palé de madera. Se envía manual de instrucciones con esquema eléctrico.
Disponible, bajo pedido, versión trifásica 3x230V.

DAB PUMPS se reserva el derecho de efectuar modificaciones sin la obligación de aviso previo.

2 KI

GRUPOS DE PRESURIZACIÓN CON 2 BOMBAS CENTRÍFUGAS MONOTURBINA TIPO KI DE ACERO INOX AISI 304

Grupos de presurización especialmente adecuados para aguas termales, lavado industrial, presurización civil e industrial, adecuados para aplicaciones de agua caliente hasta 90 ° C.
Utilizan 2 bombas centrífugas de una etapa KI en acero inoxidable AISI 304, que garantizan una excelente resistencia a la corrosión (cierres mecánicos especiales para líquidos agresivos disponibles bajo pedido).
Los grupos 2KI se distinguen por su absoluta fiabilidad, facilidad de uso y mínimo mantenimiento.

CARACTERÍSTICAS DE CONSTRUCCIÓN:
PARTE HIDRÁULICA
- 2 electrobombas centrífugas KI en acero inoxidable AISI 304;
- Bancada completa de 4 pies de goma antivibraciones;
- Colectores de aspiración e impulsión roscados en acero inoxidable AISI 304;
- 1 vaso de expansión de 18 litros;
- Válvulas de corte en la aspiración e impulsión de cada bomba;
- Válvula de retención en la aspiración de cada bomba;
- 2 tapones en acero inoxidable AISI 304 para el cierre del colector;
- 1 transmisor de presión en el colector de impulsión (detección de presión).

PARTE ELÉCTRICA
Cuadro eléctrico ebox con pantalla en material plástico a prueba de choques, autoextinguible con grado de protección IP 55, instalado en el colector del grupo. El cuadro protege las bombas eléctricas y las controla en alternancia, manteniendo el sistema con un valor de presión preestablecido. Es posible cambiar el valor de la presión en la pantalla del frontal del cuadro. En cada ciclo de operación se realiza el cambio de orden de arranque de la bomba.

Rango de funcionamiento de 0,5 a 22 m³/h con alturas de elevación de hasta 40 metros.
Líquido bombeado limpio, libre de sustancias sólidas o abrasivas, no viscoso, no agresivo, no cristalizado y químicamente neutro, con características similares del agua.
Rango de temperatura del líquido de -10ºC a +90ºC
Máxima temperatura ambiente +40ºC.
Máxima presión de trabajo PN8 (8 bar)
Grado de protección IP55.
Versiones especiales
- Tensiones especiales (3 x 230-415V/50Hz)
- Colectores en acero inox AISI 316
- Cierres mecánicos especiales: Cerámico/Carbón/FKM-Viton SiC/SiC/FKM-Viton

Se suministran con 1 vaso de expansión de 18 litros y colectores de aspiración e impulsión en acero inox AISI 304.

IE3 ≥ 0,75 kW

D CONNECT PÁG. 9

MODELO	CÓDIGO	PRECIO €
2KI 30/90 M 230/50	60188354	**2.922**
2KI 30/120 M 230/50	60188902	**3.061**
2KI 40/120 M 230/50	60188904	**3.354**

DATOS ELÉCTRICOS				DATOS HIDRÁULICOS		DIMENSIONES		
ALIMENTACIÓN 50 Hz	P1 MÁX kW x 2	P2 NOMINAL kW x 2	P2 NOMINAL HP x 2	Q m³/h	H m	DNA	DNM	PESO Kg
1x220-240 V	1,4	0,75	1	0-10-17	31-25-17	2"	1"½	49
1x220-240 V	1,55	1	1,36	0-10-20	32-27-18	2"	1"½	51
1x220-240 V	2,2	1,5	2	0-11-22	40-35-23	2"	1"½	57

DAB PUMPS se reserva el derecho de efectuar modificaciones sin la obligación de aviso previo.

2 K

GRUPOS DE PRESURIZACIÓN CON 2 BOMBAS BITURBINA TIPO K

Grupo de presión con 2 electrobombas centrífugas biturbina tipo K equipado con bancada, colector de impulsión y cuadro eléctrico.

Los grupos no incluyen colector de aspiración ni vasos de expansión.

PARTE ELÉCTRICA
Cuadro eléctrico ebox con pantalla en material plástico a prueba de choques, autoextinguible con grado de protección IP 55, instalado en el colector del grupo. El cuadro protege las bombas eléctricas y las controla en alternancia, manteniendo el sistema con un valor de presión preestablecido. Es posible cambiar el valor de la presión en la pantalla del frontal del cuadro. En cada ciclo de operación se realiza el cambio de orden de arranque de la bomba.

Rango de funcionamiento de 1 a 19 m^3/h
Líquido bombeado limpio, libre de sustancias sólidas o abrasivas, no viscoso, no agresivo, no cristalizado y químicamente neutro, con características similares del agua.
Rango de temperatura del líquido de -10ºC a +70ºC.
Máxima temperatura ambiente +40ºC.
Máxima presión de trabajo PN10 (10 bar)
Grado de protección IP44.

IE3 ≥ 0,75 kW

D CONNECT PÁG. 9

MODELO	CÓDIGO	PRECIO €	DATOS ELÉCTRICOS			DATOS HIDRÁULICOS		DIMENSIONES					
			ALIMENT. 50 Hz	P2 NOMINAL kW x 2	P2 NOMINAL HP x 2	Q m^3/h	H m	DNA	DNM	H max	L	A	PESO Kg
2 K35/40 M	500124340	**1.637**	1 X 230 V ~	0,75	1	1,2-11	41,5-16	-	1"½	702	363	540	59.52
2 K45/50 M	500124350	**1.931**	1 X 230 V ~	1,1	1,5	1,2-13,2	49-25	-	1" ½	720	370	540	74.4
2 K55/50 M	500124360	**2.175**	1 X 230 V ~	1,85	2,5	2-12	58-34	-	1" ½	720	370	540	78.12
2 K45/50 T	60182513	**2.128**	3 X 400 V ~	1,1	1,5	1,2-13,2	49-25	-	1" ½	720	370	540	66
2 K55/50 T	60182517	**2.167**	3 X 400 V ~	1,85	2,5	2-12	58-34	-	1" ½	720	370	540	67.9
2 K55/100 T	60182520	**2.664**	3 X 400 V ~	2,2	3	1,8-19,2	60-36	-	2" ½	804	450	580	138.57
2 K66/100 T	60182521	**2.763**	3 X 400 V ~	3	4	1,8-19,2	71-47	-	2" ½	804	450	580	118
2 K90/100 T	60182522	**2.776**	3 X 400 V ~	4	5,5	1,8-19,2	83-58	-	2" ½	804	450	580	129.27

El grupo se suministra ensamblado, conectado, en un embalaje robusto de cartón sobre palé de madera. Se envía manual de instrucciones con esquema eléctrico.

DAB PUMPS se reserva el derecho de efectuar modificaciones sin la obligación de aviso previo.

1 KVC

GRUPOS DE PRESURIZACIÓN CON 1 BOMBA CENTRÍFUGA MULTICELULAR DE EJE VERTICAL

Grupos de presión de agua adecuados para uso doméstico, pequeñas instalaciones para uso civil, agrícola o industrial. La utilización de bombas centrífugas multicelulares de eje vertical nos asegura altas prestaciones con un elevado rendimiento.
Se caracterizan por sus reducidas dimensiones, su robustez, su fiabilidad y su funcionamiento silencioso.
Aspiración e impulsión en línea

Versión monofásica.
1 presostato bipolar conectado a la bomba, con toma de alimentación.

Versión trifásica.
Cuadro de protección contra sobrecargas con botón de reset, 1 presostato bipolar conectado a la bomba.

Rango de funcionamiento de 1 a 12 m^3/h

Líquido bombeado limpio, libre de sustancias sólidas o abrasivas, no viscoso, no agresivo, no cristalizado y químicamente neutro, con características similares del agua.

Rango de temperatura del líquido
de -0ºC a +40ºC.

Máxima temperatura ambiente +40ºC.

Máxima presión de trabajo
PN10 (10 bar) / PN12 (12 bar)

Grado de protección IP55.

Se suministran con 1 vaso de expansión de 18 litros

IE3 ≥ 0,75 kW

MODELO	CÓDIGO	PRECIO €	DATOS ELÉCTRICOS			DATOS HIDRÁULICOS		DIMENSIONES					
			ALIMENT. 50 Hz	P2 NOMINAL		Q m^3/h	H m	DNA	DNM	H max	L	A	PESO Kg
				kW x 2	HP x 2								
1KVC 75/50 M 230-50	60122105	**1.507**	1 X 230 V ~	1,5	2	1,2-4,8	91-40	1" ¼	1" ½	1085	630	300	33
1KVC 30/80 M 230-50	60122106	**1.317**	1 X 230 V ~	0,9	1,2	1,2-9	36-11	1" ¼	1" ½	995	630	300	28
1KVC 55/80 M 230-50	60122109	**1.508**	1 X 230 V ~	1,85	2,5	1,2 -9	75-23	1" ¼	1" ½	1085	630	300	33
1KVC 45/120 M 230-50	60122111	**1.564**	1 X 230 V ~	1,85	2,5	1,2-12	61-17	1" ¼	1" ½	995	630	300	44
1KVC 75/50 T 400-50	60179963	**1.818**	3 X 400 V ~	1,5	2	1,2-4,8	91-40	1" ¼	1" ½	1085	630	300	32
1KVC 65/80 T 400-50	60179965	**1.826**	3 X 400 V ~	2,2	3	1,2-9	87-30	1" ¼	1" ½	1085	630	300	34
1KVC 70/120 T 400-50	60179966	**1.945**	3 X 400 V ~	3	4	1,2-12	93-31	1" ¼	1" ½	1085	630	300	38
1KVC 85/120 T 400-50	60179967	**1.989**	3 X 400 V ~	3	4	1,2-12	110-34	1" ¼	1" ½	1085	630	300	39

DAB PUMPS se reserva el derecho de efectuar modificaciones sin la obligación de aviso previo.

2 KVC

GRUPOS DE PRESURIZACIÓN CON 2 BOMBAS CENTRÍFUGAS MULTICELULARES DE EJE VERTICAL

Grupos de presión de agua adecuados para uso doméstico, pequeñas instalaciones de uso civil, agrícola o industrial. La utilización de bombas centrífugas multicelulares de eje vertical nos asegura altas prestaciones con un elevado rendimiento.
Se caracterizan por sus reducidas dimensiones, su robustez, su fiabilidad y su funcionamiento silencioso.
Aspiración e impulsión en línea

Los grupos no incluyen colector de aspiración ni vasos de expansión.

PARTE ELÉCTRICA
Cuadro eléctrico ebox con pantalla en material plástico a prueba de choques, autoextinguible con grado de protección IP 55, instalado en el colector del grupo. El cuadro protege las bombas eléctricas y las controla en alternancia, manteniendo el sistema con un valor de presión preestablecido. Es posible cambiar el valor de la presión en la pantalla del frontal del cuadro. En cada ciclo de operación se realiza el cambio de orden de arranque de la bomba.

CARACTERÍSTICAS CONSTRUCTIVAS
2 bombas centrífugas multicelulares tipo KVC
Bancada de chapa galvanizada con 4 pies de apoyo en goma antivibraciones.
Colector de impulsión de acero inoxidable AISI 304 con válvulas de retención.
2 tapones de acero inoxidable AISI 304 para cerrar los colectores.
Manómetro radial con válvula de interceptación.

Rango de funcionamiento de 1 a 24 m^3/h
Líquido bombeado limpio, libre de sustancias sólidas o abrasivas, no viscoso, no agresivo, no cristalizado y químicamente neutro, con características similares del agua.
Rango de temperatura del líquido de -0ºC a +40ºC.
Máxima temperatura ambiente +40ºC.
Máxima presión de trabajo PN10 (10 bar) / PN12 (12 bar)
Grado de protección IP55.

IE3 ≥ 0,75 kW

D+ CONNECT PÁG. 9

MODELO	CÓDIGO	PRECIO €	DATOS ELÉCTRICOS			DATOS HIDRÁULICOS		DIMENSIONES					
			ALIMENT. 50 Hz	P2 NOMINAL		Q m^3/h	H m	DNA	DNM	H max	L	A	PESO Kg
				kW x 2	HP x 2								
2KVC 40/50 M 230-50	60133841	**2.462**	1 X 230 V ~	0,8	1,1	1,2-9,6	52-23	-	2"	1205	655	540	74
2KVC 65/50 M 230-50	60133845	**2.667**	1 X 230 V ~	1,1	1,5	1,2-9,6	78-34	-	2"	1205	655	540	82
2KVC 75/50 M 230-50	60133847	**2.689**	1 X 230 V ~	1,5	2	1,2-9,6	91-40	-	2"	1205	655	540	74
2KVC 30/80 M 230-50	60133849	**2.473**	1 X 230 V ~	0,9	1,2	1,2-18	36-11	-	2"	1205	655	540	73
2KVC 40/80 M 230-50	60133851	**2.487**	1 X 230 V ~	1,1	1,5	1,2-18	49-12	-	2"	1205	655	540	76
2KVC 45/80 M 230-50	60133853	**2.667**	1 X 230 V ~	1,5	2	1,2-18	64-21	-	2"	1205	655	540	82
2KVC 55/80 M 230-50	60133855	**2.689**	1 X 230 V ~	1,85	2,5	1,2-18	75-23	-	2"	1205	655	540	84
2KVC 35/120 M 230-50	60133858	**2.571**	1 X 230 V ~	1,1	1,5	1,2-24	45-11	-	2"	1205	655	540	82
2KVC 45/120 M 230-50	60133860	**2.799**	1 X 230 V ~	1,85	2,5	1,2-24	61-17	-	2"	1205	655	540	86
2KVC 40/50 T 400-50	60182538	**2.753**	3 X 400 V ~	0,8	1,1	1,2-9,6	52-23	-	2"	1205	655	540	74
2KVC 65/50 T 400-50	60182540	**2.899**	3 X 400 V ~	1,1	1,5	1,2-9,6	78-34	-	2"	1205	655	540	81
2KVC 75/50 T 400-50	60182541	**2.913**	3 X 400 V ~	1,5	2	1,2-9,6	91-40	-	2"	1205	655	540	73
2KVC 30/80 T 400-50	60182543	**2.701**	3 X 400 V ~	0,9	1,2	1,2-18	36-11	-	2"	1205	655	540	73
2KVC 40/80 T 400-50	60182544	**2.899**	3 X 400 V ~	1	1,36	1,2-18	49-12	-	2"	1205	655	540	76
2KVC 45/80 T 400-50	60182546	**2.891**	3 X 400 V ~	1,5	2	1,2-18	64-21	-	2"	1205	655	540	82
2KVC 55/80 T 400-50	60182600	**2.913**	3 X 400 V ~	1,85	2,5	1,2-18	75-23	-	2"	1205	655	540	82
2KVC 65/80 T 400-50	60182601	**2.913**	3 X 400 V ~	2,2	3	1,2-18	87-30	-	2"	1205	655	540	85
2KVC 35/120 T 400-50	60182602	**2.803**	3 X 400 V ~	1,1	1,5	1,2-24	45-11	-	2"	1205	655	540	82
2KVC 45/120 T 400-50	60182603	**2.839**	3 X 400 V ~	1,85	2,5	1,2-24	61-17	-	2"	1205	655	540	86
2KVC 60/120 T 400-50	60182605	**2.861**	3 X 400 V ~	2,2	3	1,2-24	76-24	-	2"	1205	655	540	90
2KVC 70/120 T 400-50	60182606	**3.090**	3 X 400 V ~	3	4	1,2-24	93-31	-	2"	1205	655	540	94
2KVC 85/120 T 400-50	60182607	**3.233**	3 X 400 V ~	3	4	1,2-24	110-34	-	2"	1205	655	540	95

DAB PUMPS se reserva el derecho de efectuar modificaciones sin la obligación de aviso previo.

DAB WATER•TECHNOLOGY

3 KVC

GRUPOS DE PRESURIZACIÓN CON 3 BOMBAS CENTRÍFUGAS MULTICELULARES DE EJE VERTICAL

Grupos de presión de agua adecuados para uso doméstico, pequeñas instalaciones para uso civil, agrícola o industrial. La utilización de bombas centrífugas multicelulares de eje vertical nos asegura altas prestaciones con un elevado rendimiento.
Se caracterizan por sus reducidas dimensiones, su robustez, su fiabilidad y su funcionamiento silencioso.
Aspiración e impulsión en línea

Los grupos no incluyen colector de aspiración ni vasos de expansión.

Cuadro eléctrico de material plástico a prueba de golpes, auto-extinguible IP55. Incluye interruptor general, interruptores magnetotérmicos para la protección de las electrobombas, sistema de alternancia arranque bombas, circuito de baja tensión 24 V para interruptores de control, selector MAN-0-AUT. (botón de marcha en la versión monofásica), luces de señalización en la parte frontal del cuadro.
3 presostatos preestablecidos para arrancar / parar las bombas.
Posibilidad de conectar un flotador o un presostato para la protección del funcionamiento en seco y un presostato de paro por sobre presión.

CARACTERÍSTICAS CONSTRUCTIVAS
3 bombas centrífugas multicelulares tipo KVC
Bancada de chapa galvanizada con 4 pies de apoyo en goma antivibraciones.
Colector de impulsión de acero inoxidable AISI 304 con válvulas de retención.
2 tapones de acero inoxidable AISI 304 para cerrar los colectores.
Manómetro radial con válvula de interceptación.

Rango de funcionamiento de 1 a 36 m^3/h
Líquido bombeado limpio, libre de sustancias sólidas o abrasivas, no viscoso, no agresivo, no cristalizado y químicamente neutro, con características similares del agua.
Rango de temperatura del líquido de -0ºC a +40ºC.
Máxima temperatura ambiente +40ºC.
Máxima presión de trabajo PN10 (10 bar) / PN12 (12 bar)
Grado de protección IP55.

IE3 ≥ 0,75 kW

MODELO	CÓDIGO	PRECIO €	DATOS ELÉCTRICOS			DATOS HIDRÁULICOS		DIMENSIONES					
			ALIMENT. 50 Hz	P2 NOMINAL		Q m^3/h	H m	DNA	DNM	H max	L	A	PESO Kg
				kW x 3	HP x 3								
3KVC 45/120 M 230-50	60133886	**4.212**	1 X 230 V ~	1,85	2,5	1,2-36	61-17	-	2" ½	1205	655	840	134
3KVC 45/80 T 400-50	60182640	**4.283**	3 X 400 V ~	1,5	2	1,2-27	64-21	-	2" ½	1205	655	840	128
3KVC 65/80 T 400-50	60182644	**4.317**	3 X 400 V ~	2,2	3	1,2-27	87-30	-	2" ½	1205	655	840	133
3KVC 45/120 T 400-50	60182647	**4.269**	3 X 400 V ~	1,85	2,5	1,2-36	61-17	-	2" ½	1205	655	840	134
3KVC 60/120 T 400-50	60182648	**4.295**	3 X 400 V ~	2,2	3	1,2-36	76-24	-	2" ½	1205	655	840	140
3KVC 70/120 T 400-50	60182649	**4.634**	3 X 400 V ~	3	4	1,2-36	93-31	-	2" ½	1205	655	840	146
3KVC 85/120 T 400-50	60182650	**4.758**	3 X 400 V ~	3	4	1,2-36	110-34	-	2" ½	1205	655	840	148

DAB PUMPS se reserva el derecho de efectuar modificaciones sin la obligación de aviso previo.

1/2/3/4 NKV

GRUPOS DE PRESURIZACIÓN CON 1/2/3/4 BOMBAS CENTRÍFUGAS MULTICELULARES DE EJE VERTICAL

Los grupos 1/2/3/4 NKV son grupos de presurización a **velocidad fija** compuestos por 1, 2, 3 ó 4 bombas centrífugas multicelulares verticales NKV ideales en instalaciones hidráulicas de mediano y gran tamaño. El uso de bombas centrífugas multicelulares de eje vertical asegura grandes prestaciones con altos rendimientos. **Todas las partes en contacto con el líquido son inoxidables**.

Características constructivas - Componentes principales:
- De 1 a 4 electrobombas multicelulares verticales inoxidables NKV.
- Bancada de galvanizado.
- Colectores de aspiración e impulsión de acero inoxidable AISI 304.
- Válvula de corte en la impulsión y aspiración de cada bomba.
- Válvula de retención en la impulsión de cada bomba.
- 1 cuadro eléctrico con arranque directo hasta 7,5 kW inclusive, estrella-triángulo para el resto.
- Selector 0-M-A y luces de señalización en el frontal del cuadro
- 1 vaso de expansión de 18 litros por cada bomba.
- 1 sensor de presión por cada bomba.

Rango de funcionamiento de 0,5 a 280 m³/h

Líquido bombeado limpio, libre de sustancias sólidas o abrasivas, no viscoso, no agresivo, no cristalizado y químicamente neutro, con características similares del agua.

Rango de temperatura del líquido de 0ºC a +120ºC. (+80ºC con vaso de expansión instalado)

Máxima temperatura ambiente +50ºC.

Máxima presión de trabajo PN16 (16 bar)

Grado de protección IP55.

Versiones especiales
Versión "X", materiales en contacto con el agua de acero inox AISI 316.
Tensiones y/o frecuencias diferentes.

IE3 ≥ 0,75 kW

1 NKV

MODELO	CÓDIGO	PRECIO €	DATOS ELÉCTRICOS			DATOS HIDRÁULICOS	
			ALIMENTACIÓN 50 Hz	P2 NOMINAL		Q	H
				kW	HP	m³/h	m
1NKV 10/5 S T	60180242	6.271	3 X 400 V ~	1,5	2	3-14	49.5-21.5
1NKV 10/6 S T	60180243	6.339	3 X 400 V ~	2,2	3	3-14	60.5-27.5
1NKV 10/7 S T	60180244	6.455	3 X 400 V ~	2,2	3	3-14	70,0-31,0
1NKV 10/8 S T	60180245	6.558	3 X 400 V ~	3	4	3-14	81,0-38,0
1NKV 10/9 S T	60180249	6.627	3 X 400 V ~	3	4	3-14	91,0-42,0
1NKV 10/10 S T	60180250	6.938	3 X 400 V ~	4	5,5	3-14	102.5-49,0
1NKV 10/12 S T	60180251	7.110	3 X 400 V ~	4	5,5	3-14	122.5-57.5
1NKV 10/15 S T	60180252	7.579	3 X 400 V ~	5,5	7,5	3-14	153,0-72,0
1NKV 15/3 S T	60180253	6.210	3 X 400 V ~	3	4	8-24	39,0-17,0
1NKV 15/4 S T	60180254	6.474	3 X 400 V ~	4	5,5	8-24	52.5-23.5
1NKV 15/5 S T	60180255	6.711	3 X 400 V ~	4	5,5	8-24	65.5-28.5
1NKV 15/6 S T	60180256	7.094	3 X 400 V ~	5,5	7,5	8-24	79.5-36.5
1NKV 15/7 S T	60180257	7.253	3 X 400 V ~	5,5	7,5	8-24	92,0-41.5
1NKV 15/8 S T	60169613	7.677	3 X 400 V ~	7,5	10	8-24	106.5-49,0
1NKV 15/9 S T	60169614	7.856	3 X 400 V ~	7,5	10	8-24	119,0-54.5
1NKV 15/10 S T	60169615	8.443	3 X 400 V ~	11	15	8-24	134.5-65,0
1NKV 20/3 S T	60180258	6.798	3 X 400 V ~	3	4	10-28	41,5-18,5
1NKV 20/4 S T	60180259	7.211	3 X 400 V ~	4	5,5	10-28	56,0-25,5
1NKV 20/5 S T	60180260	7.434	3 X 400 V ~	5,5	7,5	10-28	70,0-32,5
1NKV 20/6 S T	60169616	8.024	3 X 400 V ~	7,5	10	10-28	86,5-42,5
1NKV 20/7 S T	60169617	8.159	3 X 400 V ~	7,5	10	10-28	100,5-48,5
1NKV 20/8 S T	60169618	8.868	3 X 400 V ~	11	15	10-28	117,0-59,5
1NKV 20/9 S T	60169620	9.104	3 X 400 V ~	11	15	10-28	131,0-66,5
1NKV 20/10 S T	60169623	9.349	3 X 400 V ~	11	15	10-28	145,5-73,0
1NKV 32/2-2 T	60180261	10.079	3 X 400 V ~	4	5,5	15-45	33,5-12,5
1NKV 32/2 T	60180262	10.263	3 X 400 V ~	5,5	7,5	15-45	43,5-23,5
1NKV 32/3-2 T	60180263	10.263	3 X 400 V ~	5,5	7,5	15-45	54,5-23,5
1NKV 32/3 T	60169626	10.971	3 X 400 V ~	7,5	10	15-45	65-35,5
1NKV 32/4-2 T	60169628	11.178	3 X 400 V ~	7,5	10	15-45	76,5-35
1NKV 32/4 T	60169629	12.600	3 X 400 V ~	11	15	15-45	88-49,5
1NKV 32/5-2 T	60169630	13.333	3 X 400 V ~	11	15	15-45	99,5-49,5
1NKV 32/5 T	60169662	13.590	3 X 400 V ~	15	20	15-45	109,5-61,5
1NKV 32/6-2 T	60169664	13.590	3 X 400 V ~	15	20	15-45	121,5-61,5
1NKV 32/6 T	60169665	13.845	3 X 400 V ~	15	20	15-45	131-73
1NKV 45/2-2 T	60180264	11.166	3 X 400 V ~	5,5	7,5	15-70	37,5-10
1NKV 45/2 T	60169666	11.876	3 X 400 V ~	7,5	10	15-70	47,5-23
1NKV 45/3-2 T	60169667	13.104	3 X 400 V ~	11	15	15-70	62-24
1NKV 45/3 T	60169668	13.104	3 X 400 V ~	11	15	15-70	72-34
1NKV 45/4-2 T	60169669	14.659	3 X 400 V ~	15	20	15-70	86-34
1NKV 45/4 T	60169670	14.659	3 X 400 V ~	15	20	15-70	96-45
1NKV 45/5-2 T	60169671	15.874	3 X 400 V ~	18,5	25	15-70	109,5-45
1NKV 45/5 T	60169672	15.874	3 X 400 V ~	18,5	25	15-70	119,5-56
1NKV 45/6-2 T	60169673	17.051	3 X 400 V ~	22	30	15-70	135-58
1NKV 45/6 T	60169675	17.051	3 X 400 V ~	22	30	15-70	145-71

DAB PUMPS se reserva el derecho de efectuar modificaciones sin la obligación de aviso previo.

1/2/3/4 NKV

GRUPOS DE PRESURIZACIÓN CON 1/2/3/4 BOMBAS CENTRÍFUGAS MULTICELULARES DE EJE VERTICAL

2 NKV

MODELO	CÓDIGO	PRECIO €	DATOS ELÉCTRICOS			DATOS HIDRÁULICOS	
			ALIMENTACIÓN 50 Hz	P2 NOMINAL		Q	H
				kW	HP	m³/h	m
2NKV 10/5 S T	60180265	**10.007**	3 X 400 V ~	1,5	2	3-28	49.5-21.5
2NKV 10/6 S T	60180266	**10.140**	3 X 400 V ~	2,2	3	3-28	60.5-27.5
2NKV 10/7 S T	60180267	**10.376**	3 X 400 V ~	2,2	3	3-28	70,0-31,0
2NKV 10/8 S T	60180268	**10.577**	3 X 400 V ~	3	4	3-28	81,0-38,0
2NKV 10/9 S T	60180269	**10.716**	3 X 400 V ~	3	4	3-28	91,0-42,0
2NKV 10/10 S T	60180270	**11.365**	3 X 400 V ~	4	5,5	3-28	102.5-49,0
2NKV 10/12 S T	60180271	**11.706**	3 X 400 V ~	4	5,5	3-28	122.5-57.5
2NKV 10/15 S T	60180272	**12.646**	3 X 400 V ~	5,5	7,5	3-28	153,0-72,0
2NKV 15/3 S T	60180273	**11.501**	3 X 400 V ~	3	4	8-48	39,0-17,0
2NKV 15/4 S T	60180274	**12.054**	3 X 400 V ~	4	5,5	8-48	52.5-23.5
2NKV 15/5 S T	60180275	**12.527**	3 X 400 V ~	4	5,5	8-48	65.5-56.5
2NKV 15/6 S T	60180276	**13.290**	3 X 400 V ~	5,5	7,5	8-48	79.5-36.5
2NKV 15/7 S T	60180277	**13.609**	3 X 400 V ~	5,5	7,5	8-48	92,0-41.5
2NKV 15/8 S T	60169709	**14.442**	3 X 400 V ~	7,5	10	8-48	106.5-49,0
2NKV 15/9 S T	60169710	**14.805**	3 X 400 V ~	7,5	10	8-48	119,0-54.5
2NKV 15/10 S T	60169711	**16.509**	3 X 400 V ~	11	15	8-48	134.5-65,0
2NKV 20/3 S T	60180278	**12.702**	3 X 400 V ~	3	4	10-56	41,5-18,5
2NKV 20/4 S T	60180279	**13.527**	3 X 400 V ~	4	5,5	10-56	56,0-25,5
2NKV 20/5 S T	60180280	**13.972**	3 X 400 V ~	5,5	7,5	10-56	70,0-32,5
2NKV 20/6 S T	60169722	**15.149**	3 X 400 V ~	7,5	10	10-56	86,5-42,5
2NKV 20/7 S T	60169724	**15.422**	3 X 400 V ~	7,5	10	10-56	100,5-48,5
2NKV 20/8 S T	60169725	**17.372**	3 X 400 V ~	11	15	10-56	117,0-59,5
2NKV 20/9 S T	60169726	**17.850**	3 X 400 V ~	11	15	10-56	131,0-66,5
2NKV 20/10 S T	60169727	**18.344**	3 X 400 V ~	11	15	10-56	145,5-73,0
2NKV 32/2-2 T	60180281	**16.879**	3 X 400 V ~	4	5,5	15-90	33,5-12,5
2NKV 32/2 T	60180282	**18.355**	3 X 400 V ~	5,5	7,5	15-90	43,5-23,5
2NKV 32/3-2 T	60180283	**18.355**	3 X 400 V ~	5,5	7,5	15-90	54,5-23,5
2NKV 32/3 T	60169728	**19.983**	3 X 400 V ~	7,5	10	15-90	65-35,5
2NKV 32/4-2 T	60169729	**20.400**	3 X 400 V ~	7,5	10	15-90	76,5-35
2NKV 32/4 T	60169730	**22.793**	3 X 400 V ~	11	15	15-90	88-49,5
2NKV 32/5-2 T	60169731	**23.327**	3 X 400 V ~	11	15	15-90	99,5-49,5
2NKV 32/5 T	60169732	**25.709**	3 X 400 V ~	15	20	15-90	109,5-61,5
2NKV 32/6-2 T	60169733	**25.709**	3 X 400 V ~	15	20	15-90	121,5-61,5
2NKV 32/6 T	60169734	**26.225**	3 X 400 V ~	15	20	15-90	131-73
2NKV 45/2-2 T	60180284	**19.558**	3 X 400 V ~	5,5	7,5	15-140	37,5-10
2NKV 45/2 T	60169735	**21.203**	3 X 400 V ~	7,5	10	15-140	47,5-23
2NKV 45/3-2 T	60169736	**24.328**	3 X 400 V ~	11	15	15-140	62-48
2NKV 45/3 T	60169737	**24.328**	3 X 400 V ~	11	15	15-140	72-34
2NKV 45/4-2 T	60169738	**27.329**	3 X 400 V ~	15	20	15-140	86-34
2NKV 45/4 T	60169739	**27.329**	3 X 400 V ~	15	20	15-140	96-90
2NKV 45/5-2 T	60169740	**31.177**	3 X 400 V ~	18,5	25	15-140	109,5-90
2NKV 45/5 T	60169741	**30.763**	3 X 400 V ~	18,5	25	15-140	119,5-56
2NKV 45/6-2 T	60169743	**33.152**	3 X 400 V ~	22	30	15-140	135-58
2NKV 45/6 T	60169744	**33.152**	3 X 400 V ~	22	30	15-140	145-71

DAB PUMPS se reserva el derecho de efectuar modificaciones sin la obligación de aviso previo.

1/2/3/4 NKV

GRUPOS DE PRESURIZACIÓN CON 1/2/3/4 BOMBAS CENTRÍFUGAS MULTICELULARES DE EJE VERTICAL

3 NKV

MODELO	CÓDIGO	PRECIO €	DATOS ELÉCTRICOS			DATOS HIDRÁULICOS	
			ALIMENTACIÓN 50 Hz	P2 NOMINAL		Q	H
				kW	HP	m^3/h	m
3NKV 10/5 S T	60180285	**13.392**	3 X 400 V ~	1,5	2	3-42	49.5-21.5
3NKV 10/6 S T	60180286	**13.592**	3 X 400 V ~	2,2	3	3-42	60.5-27.5
3NKV 10/7 S T	60180287	**13.944**	3 X 400 V ~	2,2	3	3-42	70,0-31,0
3NKV 10/8 S T	60180288	**14.248**	3 X 400 V ~	3	4	3-42	81,0-38,0
3NKV 10/9 S T	60180289	**14.456**	3 X 400 V ~	3	4	3-42	91,0-42,0
3NKV 10/10 S T	60180290	**15.466**	3 X 400 V ~	4	5,5	3-42	102.5-49,0
3NKV 10/12 S T	60180291	**15.975**	3 X 400 V ~	4	5,5	3-42	122.5-57.5
3NKV 10/15 S T	60180292	**17.339**	3 X 400 V ~	5,5	7,5	3-42	153,0-72,0
3NKV 15/3 S T	60180293	**14.248**	3 X 400 V ~	3	4	8-72	39,0-17,0
3NKV 15/4 S T	60180294	**15.114**	3 X 400 V ~	4	5,5	8-72	52.5-23.5
3NKV 15/5 S T	60180295	**15.823**	3 X 400 V ~	4	5,5	8-72	65.5-84.5
3NKV 15/6 S T	60180296	**16.920**	3 X 400 V ~	5,5	7,5	8-72	79.5-36.5
3NKV 15/7 S T	60180297	**17.399**	3 X 400 V ~	5,5	7,5	8-72	92,0-41.5
3NKV 15/8 S T	60169770	**18.792**	3 X 400 V ~	7,5	10	8-72	106.5-49,0
3NKV 15/9 S T	60169771	**19.340**	3 X 400 V ~	7,5	10	8-72	119,0-54.5
3NKV 15/10 S T	60169776	**21.541**	3 X 400 V ~	11	15	8-72	134.5-65,0
3NKV 20/3 S T	60180298	**16.083**	3 X 400 V ~	3	4	10-84	41,5-18,5
3NKV 20/4 S T	60180299	**17.273**	3 X 400 V ~	4	5,5	10-84	56,0-25,5
3NKV 20/5 S T	60180300	**17.942**	3 X 400 V ~	5,5	7,5	10-84	70,0-32,5
3NKV 20/6 S T	60169778	**19.861**	3 X 400 V ~	7,5	10	10-84	86,5-42,5
3NKV 20/7 S T	60169779	**20.273**	3 X 400 V ~	7,5	10	10-84	100,5-48,5
3NKV 20/8 S T	60169780	**22.918**	3 X 400 V ~	11	15	10-84	117,0-59,5
3NKV 20/9 S T	60169781	**23.643**	3 X 400 V ~	11	15	10-84	131,0-66,5
3NKV 20/10 S T	60169782	**24.389**	3 X 400 V ~	11	15	10-84	145,5-73,0
3NKV 32/2-2 T	60180301	**22.565**	3 X 400 V ~	4	5,5	15-135	33,5-12,5
3NKV 32/2 T	60180302	**24.781**	3 X 400 V ~	5,5	7,5	15-135	43,5-23,5
3NKV 32/3-2 T	60180303	**24.781**	3 X 400 V ~	5,5	7,5	15-135	54,5-23,5
3NKV 32/3 T	60169783	**27.310**	3 X 400 V ~	7,5	10	15-135	65-35,5
3NKV 32/4-2 T	60169784	**27.941**	3 X 400 V ~	7,5	10	15-135	76,5-35
3NKV 32/4 T	60169785	**31.449**	3 X 400 V ~	11	15	15-135	88-49,5
3NKV 32/5-2 T	60169786	**32.260**	3 X 400 V ~	11	15	15-135	99,5-49,5
3NKV 32/5 T	60169787	**34.936**	3 X 400 V ~	15	20	15-135	109,5-61,5
3NKV 32/6-2 T	60169788	**34.936**	3 X 400 V ~	15	20	15-135	121,5-61,5
3NKV 32/6 T	60169789	**35.715**	3 X 400 V ~	15	20	15-135	131-73
3NKV 45/2-2 T	60180304	**26.898**	3 X 400 V ~	5,5	7,5	15-210	37,5-10
3NKV 45/2 T	60169790	**29.477**	3 X 400 V ~	7,5	10	15-210	47,5-23
3NKV 45/3-2 T	60169792	**34.100**	3 X 400 V ~	11	15	15-210	62-72
3NKV 45/3 T	60169793	**34.100**	3 X 400 V ~	11	15	15-210	72-34
3NKV 45/4-2 T	60169794	**37.606**	3 X 400 V ~	15	20	15-210	86-34
3NKV 45/4 T	60169795	**37.606**	3 X 400 V ~	15	20	15-210	96-135
3NKV 45/5-2 T	60169796	**41.267**	3 X 400 V ~	18,5	25	15-210	109,5-135
3NKV 45/5 T	60169797	**41.267**	3 X 400 V ~	18,5	25	15-210	119,5-56
3NKV 45/6-2 T	60169798	**44.608**	3 X 400 V ~	22	30	15-210	135-58
3NKV 45/6 T	60169799	**44.608**	3 X 400 V ~	22	30	15-210	145-71

DAB PUMPS se reserva el derecho de efectuar modificaciones sin la obligación de aviso previo.

1/2/3/4 NKV

GRUPOS DE PRESURIZACIÓN CON 1/2/3/4 BOMBAS CENTRÍFUGAS MULTICELULARES DE EJE VERTICAL

4 NKV

MODELO	CÓDIGO	PRECIO €	DATOS ELÉCTRICOS			DATOS HIDRÁULICOS	
			ALIMENTACIÓN 50 Hz	P2 NOMINAL		Q	H
				kW	HP	m³/h	m
4NKV 10/5 S T	60180306	**17.594**	3 X 400 V ~	1,5	2	3-56	49.5-21.5
4NKV 10/6 S T	60180307	**17.856**	3 X 400 V ~	2,2	3	3-56	60.5-27.5
4NKV 10/7 S T	60180309	**18.318**	3 X 400 V ~	2,2	3	3-56	70,0-31,0
4NKV 10/8 S T	60180311	**18.716**	3 X 400 V ~	3	4	3-56	81,0-38,0
4NKV 10/9 S T	60180314	**18.992**	3 X 400 V ~	3	4	3-56	91,0-42,0
4NKV 10/10 S T	60180315	**20.318**	3 X 400 V ~	4	5,5	3-56	102.5-49,0
4NKV 10/12 S T	60180316	**20.987**	3 X 400 V ~	4	5,5	3-56	122.5-57.5
4NKV 15/3 S T	60180317	**18.717**	3 X 400 V ~	3	4	8-96	39,0-17,0
4NKV 15/4 S T	60180318	**19.852**	3 X 400 V ~	4	5,5	8-96	52.5-23.5
4NKV 15/5 S T	60180319	**20.786**	3 X 400 V ~	4	5,5	8-96	65.5-112.5
4NKV 15/6 S T	60180320	**22.227**	3 X 400 V ~	5,5	7,5	8-96	79.5-36.5
4NKV 15/7 S T	60180322	**22.858**	3 X 400 V ~	5,5	7,5	8-96	92,0-41.5
4NKV 15/8 S T	60169829	**24.921**	3 X 400 V ~	7,5	10	8-96	106.5-49,0
4NKV 15/9 S T	60169827	**25.652**	3 X 400 V ~	7,5	10	8-96	119,0-54.5
4NKV 15/10 S T	60169828	**28.569**	3 X 400 V ~	11	15	8-96	134.5-65,0
4NKV 20/3 S T	60180324	**21.129**	3 X 400 V ~	3	4	10-112	41,5-18,5
4NKV 20/4 S T	60180325	**22.691**	3 X 400 V ~	4	5,5	10-112	56,0-25,5
4NKV 20/5 S T	60180326	**23.571**	3 X 400 V ~	5,5	7,5	10-112	70,0-32,5
4NKV 20/6 S T	60169832	**26.341**	3 X 400 V ~	7,5	10	10-112	86,5-42,5
4NKV 20/7 S T	60169833	**26.888**	3 X 400 V ~	7,5	10	10-112	100,5-48,5
4NKV 20/8 S T	60169834	**30.395**	3 X 400 V ~	11	15	10-112	117,0-59,5
4NKV 20/9 S T	60169835	**31.356**	3 X 400 V ~	11	15	10-112	131,0-66,5
4NKV 20/10 S T	60169836	**32.349**	3 X 400 V ~	11	15	10-112	145,5-73,0
4NKV 32/2-2 T	60180329	**27.848**	3 X 400 V ~	4	5,5	15-180	33,5-12,5
4NKV 32/2 T	60180330	**30.890**	3 X 400 V ~	5,5	7,5	15-180	43,5-23,5
4NKV 32/3-2 T	60180331	**30.890**	3 X 400 V ~	5,5	7,5	15-180	54,5-23,5
4NKV 32/3 T	60169830	**34.307**	3 X 400 V ~	7,5	10	15-180	65-35,5
4NKV 32/4-2 T	60169831	**35.156**	3 X 400 V ~	7,5	10	15-180	76,5-35
4NKV 32/4 T	60169837	**41.768**	3 X 400 V ~	11	15	15-180	88-49,5
4NKV 32/5-2 T	60169838	**42.630**	3 X 400 V ~	11	15	15-180	99,5-49,5
4NKV 32/5 T	60169839	**45.288**	3 X 400 V ~	15	20	15-180	109,5-61,5
4NKV 32/6-2 T	60169840	**45.288**	3 X 400 V ~	15	20	15-180	121,5-61,5
4NKV 32/6 T	60169841	**46.339**	3 X 400 V ~	15	20	15-180	131-73
4NKV 45/2-2 T	60180332	**35.198**	3 X 400 V ~	5,5	7,5	15-280	37,5-10
4NKV 45/2 T	60169842	**38.765**	3 X 400 V ~	7,5	10	15-280	47,5-23
4NKV 45/3-2 T	60169843	**46.281**	3 X 400 V ~	11	15	15-280	62-96
4NKV 45/3 T	60169844	**46.281**	3 X 400 V ~	11	15	15-280	72-34
4NKV 45/4-2 T	60169845	**50.423**	3 X 400 V ~	15	20	15-280	86-34
4NKV 45/4 T	60169846	**50.423**	3 X 400 V ~	15	20	15-280	96-180
4NKV 45/5-2 T	60169847	**55.591**	3 X 400 V ~	18,5	25	15-280	109,5-180
4NKV 45/5 T	60169848	**55.591**	3 X 400 V ~	18,5	25	15-280	119,5-56
4NKV 45/6-2 T	60169849	**59.606**	3 X 400 V ~	22	30	15-280	135-58
4NKV 45/6 T	60169850	**59.606**	3 X 400 V ~	22	30	15-280	145-71

DAB PUMPS se reserva el derecho de efectuar modificaciones sin la obligación de aviso previo.

2 NKV 10-15-20 EBOX

GRUPOS DE PRESURIZACIÓN CON 2 BOMBAS CENTRÍFUGAS MULTICELULARES DE EJE VERTICAL

CARACTERÍSTICAS CONSTRUCTIVAS
Grupos de presión compuestos por 2 bombas principales centrífugas multicelulares de eje vertical NKV
Turbinas de acero inoxidable AISI 304, todas las piezas en contacto con el líquido son inoxidables
Motor asíncrono trifásico, acoplamiento motor-bomba mediante junta rígida.
Bombas sobre una única bancada de chapa galvanizada

PARTE HIDRÁULICA
Colector de aspiración inox, colector de impulsión inox, transductor de presión, cuadro eléctrico de control, 2 vasos de expansión de 18 litros, válvula de corte en cada aspiración y válvula de corte y de retención en la impulsión.

CUADRO ELÉCTRICO
Cuadro de control tipo ebox IP 55, fijado a la bancada.
Selector AUT-0-MAN en el frontal del cuadro con indicador luminoso de funcionamiento.

Tensión de alimentación 400 V trifásico
Tensión electrobomba 400 V trifásico
Frecuencia de alimentación 50-60 Hz
Instalación solo vertical
Rango de funcionamiento de 4 a 280 m^3/h
Rango de temperatura del líquido de 0ºC a +120ºC. (+80ºC con vaso de expansión instalado)
Líquido bombeado limpio, libre de sustancias sólidas o abrasivas, no viscoso, no agresivo, no cristalizado y químicamente neutro, con características similares del agua.
Máxima temperatura ambiente +50ºC.
Presión máxima 16 bar.
Rango de regulación presión de 3 a 14 bar.
Grado de protección IP55

Todos los grupos se suministran con 1 vaso de expansión de 18 litros para cada bomba y colectores de aspiración e impulsión en acero inox AISI 304.

IE3 ≥ 0,75 kW

D CONNECT PÁG. 9

MODELO	CÓDIGO	PRECIO €	ALIMENTACIÓN	P2 NOMINAL		DIMENSIONES		
				kW	HP	DNA	DNM	PESO Kg
2NKV 10/5 T S EBOX 400/50	60180333	8.286	3 x 400 50Hz	2x1,5	2x2	2" ½	2" ½	238
2NKV 10/6 T S EBOX 400/50	60180334	8.422	3 x 400 50Hz	2x2,2	2x3	2" ½	2" ½	239
2NKV 10/7 T S EBOX 400/50	60180335	8.663	3 x 400 50Hz	2x2,2	2x3	2" ½	2" ½	259
2NKV 10/8 T S EBOX 400/50	60180336	8.872	3 x 400 50Hz	2x3	2x4	2" ½	2" ½	261
2NKV 10/9 T S EBOX 400/50	60180337	9.015	3 x 400 50Hz	2x3	2x4	2" ½	2" ½	263
2NKV 10/10 T S EBOX 400/50	60180338	9.684	3 x 400 50Hz	2x4	2x5,5	2" ½	2" ½	282
2NKV 10/12 T S EBOX 400/50	60180339	10.033	3 x 400 50Hz	2x4	2x5,5	2" ½	2" ½	286
2NKV 10/15 T S EBOX 400/50	60180340	11.002	3 x 400 50Hz	2x5,5	2x7,5	2" ½	2" ½	342
2NKV 15/3 T S EBOX 400/50	60180341	9.690	3 x 400 50Hz	2x3	2x4	100	80	276
2NKV 15/4 T S EBOX 400/50	60180342	10.363	3 x 400 50Hz	2x4	2x5.5	100	80	280
2NKV 15/5 T S EBOX 400/50	60180343	10.749	3 x 400 50Hz	2x4	2x5.5	100	80	285
2NKV 15/6 T S EBOX 400/50	60180344	11.535	3 x 400 50Hz	2x5.5	2x7.5	100	80	374
2NKV 15/7 T S EBOX 400/50	60180345	11.863	3 x 400 50Hz	2x5.5	2x7.5	100	80	377
2NKV 20/3 T S EBOX 400/50	60180346	10.928	3 x 400 50Hz	2x3	2x4	100	80	284
2NKV 20/4 T S EBOX 400/50	60180348	11.776	3 x 400 50Hz	2x4	2x5.5	100	80	364
2NKV 20/5 T S EBOX 400/50	60180349	12.235	3 x 400 50Hz	2x5.5	2x7.5	100	80	366

DAB PUMPS se reserva el derecho de efectuar modificaciones sin la obligación de aviso previo.

1/2/3 NKP-G/K

GRUPOS DE PRESIÓN CON 1/2/3 BOMBAS CENTRÍFUGAS HORIZONTALES TIPO NKP-G / K

Grupos de presión particularmente adecuados para instalaciones para uso civil, edificios, hoteles, instalaciones turísticas e industrias.
El empleo de electrobombas centrífugas normalizadas (serie NKP-G) y/o electrobombas centrífugas biturbina (serie K) garantiza fiabilidad con una gran relación potencia/prestaciones.
Todos los grupos 1-2-3 bombas se suministran con bancada de chapa galvanizada con agujeros de fijación al suelo, bombas fijadas a la base de la bancada y estructura de sujeción para el cuadro eléctrico.
Colector de aspiración (excepto grupos con una sola bomba) e impulsión de acero galvanizado, dimensionados para el caudal total del grupo.
Válvula de corte en la aspiración de cada bomba principal y válvula de retención y de corte en la impulsión de cada bomba.
Vaso de expansión de membrana para cada bomba de 20 litros.
Transductor de presión 4-20 mA (presostatos para los grupos 2-3 K) y manómetro instalados en el colector de impulsión.
Cuadro eléctrico IP 55, arranque directo para potencias de hasta 7.5kW (inclusive) y estrella/triángulo a partir de 9.2 kW.
Prueba semanal incluida.
Disponible versión con bomba Jockey (bomba vertical multicelular KVCX) donde esté indicado.
Todos los grupos se entregan ensamblados, conectados, en un embalaje robusto de cartón sobre palé de madera junto con su manual de instrucciones, esquema eléctrico del cuadro y declaración de conformidad.

Tensión de alimentación 400 V trifásico
Tensión electrobomba 400 V trifásico
Frecuencia de alimentación 50 Hz
Instalación solo vertical
Rango de funcionamiento de 4 a 720 m³/h
Rango de temperatura del líquido de -15ºC a +70ºC (máximo +40ºC para la versión con bomba jockey)
Líquido bombeado limpio, libre de sustancias sólidas o abrasivas, no viscoso, no agresivo, no cristalizado y químicamente neutro, con características similares del agua.
Máxima temperatura ambiente +40ºC.
Presión máxima 10 bar.
Grado de protección IP55

IE3 ≥ 0,75 kW

1 K - 1 NKP-G

1 BOMBA CENTRÍFUGA | + BOMBA JOCKEY

MODELO	CÓDIGO	PRECIO €	ALIMENT 50 Hz	P2 NOMINAL kW	P2 NOMINAL HP	P2 NOMINAL JOCKEY kW	CAUDAL m³/h	PRESIÓN MÁX. BAR	PRESIÓN ESTÁNDAR BAR	MODELO	CÓDIGO	PRECIO €
1K 70/300 400-50	60180350	7.348	3x400V	5,5	7,5	1,1	6-22	7,3	6,5	-KVCX 65-50 400-50	60180355	8.990
1K 80/300 400-50	60169853	7.503	3x400V	7,5	10	1,1	6-24	9,2	8,5	-KVCX 65-50 400-50	60169879	9.128
1K 70/400 400-50	60169854	8.102	3x400V	9,2	12,5	2,2	9-30	8,3	7,5	-KVCX 65-80 400-50	60169880	9.727
1K 80/400 400-50	60169855	8.235	3x400V	11	15	2,2	9-30	9,5	8,5	-KVCX 65-80 400-50	60169881	9.862
1NKP-G 32-160/151 3 400-50	60180351	6.780	3x400V	3	4	1,1	4–28	3	2,5	-KVCX 65-50 400-50	60180356	8.425
1NKP-G 32-160/163 4 400-50	60180352	6.922	3x400V	4	5,5	1,1	4–32	3,5	3	-KVCX 65-50 400-50	60180357	8.565
1NKP-G 32-200/190 5,5 400-50	60180353	6.955	3x400V	5,5	7,5	1,1	4-32	4,5	4	-KVCX 65-50 400-50	60180358	8.601
1NKP-G 32-200/210 7,5 400-50	60169856	7.384	3x400V	7,5	10	1,1	4–32	5,6	5	-KVCX 65-50 400-50	60169882	9.014
1NKP-G 40-160/158 5,5 400-50	60180354	7.164	3x400V	5,5	7,5	1,1	10–55	3,3	3	-KVCX 65-50 400-50	60180359	8.807
1NKP-G 40-160/172 7,5 400-50	60169857	7.719	3x400V	7,5	10	1,1	10–60	4	3,5	-KVCX 65-50 400-50	60169883	9.345
1NKP-G 40-200/210 11 400-50	60169858	8.548	3x400V	11	15	2,2	10–60	5,5	5	-KVCX 65-80 400-50	60169884	10.174
1NKP-G 40-250/230 15 400-50	60169859	9.991	3x400V	15	20	2,2	10–70	7	6,5	-KVCX 65-80 400-50	60169885	11.618
1NKP-G 40-250/245 18,5 400-50	60169860	10.365	3x400V	18,5	25	2,2	10–70	8	7,5	-KVCX 65-80 400-50	60169886	11.994
1NKP-G 40-250/260 22 400-50	60169861	10.900	3x400V	22	30	2,2	10–70	9,3	8,5	-KVCX 65-80 400-50	60169887	12.526
1NKP-G 50-160/153 7,5 400-50	60169862	8.173	3x400V	7,5	10	1,1	10–80	3	2,5	-KVCX 65-50 400-50	60169888	9.800
1NKP-G 50-160/169 11 400-50	60169863	8.832	3x400V	11	15	2,2	10–90	3,8	3,3	-KVCX 65-80 400-50	60169889	10.460
1NKP-G 50-200/200 15 400-50	60169864	10.347	3x400V	15	20	2,2	10–90	5,2	5	-KVCX 65-80 400-50	60169890	11.976
1NKP-G 50-200/210 18,5 400-50	60169865	10.736	3x400V	18,5	25	2,2	10–110	6	5,5	-KVCX 65-80 400-50	60169891	12.362
1NKP-G 50-200/219 22 400-50	60169866	11.268	3x400V	22	30	2,2	10–110	6,5	6	-KVCX 65-80 400-50	60169892	12.894
1NKP-G 50-250/230 22 400-50	60169867	11.392	3x400V	22	30	2,2	10–100	7	6,5	-KVCX 65-80 400-50	60169894	13.019
1NKP-G 50-250/257 30 400-50	60169868	12.781	3x400V	30	40	2,2	10–100	9	8,5	-KVCX 65-80 400-50	60169895	14.408
1NKP-G 65-160/157 11 400-50	60169869	10.741	3x400V	11	15	2,2	20-140	3	2,5	-KVCX 65-80 400-50	60169896	12.367
1NKP-G 65-160/173 15 400-50	60169870	11.393	3x400V	15	20	2,2	20–150	3,8	3,5	-KVCX 65-80 400-50	60169897	13.020
1NKP-G 65-200/190 18,5 400-50	60169871	11.991	3x400V	18,5	25	2,2	20-140	5	4,5	-KVCX 65-80 400-50	60169898	13.620
1NKP-G 65-200/200 22 400-50	60169872	12.599	3x400V	22	30	2,2	20–140	5,5	5	-KVCX 65-80 400-50	60169899	14.224
1NKP-G 65-200/219 30 400-50	60169873	14.050	3x400V	30	40	2,2	20-140	6,5	6	-KVCX 65-80 400-50	60169901	15.681
1NKP-G 80-160/153 15 400-50	60169874	12.361	3x400V	15	20	2,2	40-220	2,8	2,5	-KVCX 65-80 400-50	60169902	13.988
1NKP-G 80-160/163 18,5 400-50	60169875	12.748	3x400V	18,5	25	2,2	40–240	3,3	3	-KVCX 65-80 400-50	60169903	14.377
1NKP-G 80-160/169 22 400-50	60169876	13.352	3x400V	22	30	2,2	40-240	3,7	3,3	-KVCX 65-80 400-50	60169904	14.979
1NKP-G 80-200/190 30 400-50	60169878	15.097	3x400V	30	40	2,2	40–240	4,6	4,5	-KVCX 65-80 400-50	60169905	16.726

DAB PUMPS se reserva el derecho de efectuar modificaciones sin la obligación de aviso previo.

1/2/3 NKP-G/K

GRUPOS DE PRESIÓN CON 1/2/3 BOMBAS CENTRÍFUGAS HORIZONTALES TIPO NKP-G / K

2 K - 2 NKP-G

2 BOMBAS CENTRÍFUGAS

MODELO	CÓDIGO	PRECIO €	ALIMENT 50 Hz	P2 NOMINAL kW	P2 NOMINAL HP	P2 NOMINAL JOCKEY kW	CAUDAL m³/h	PRESIÓN MÁX. BAR	PRESIÓN ESTÁNDAR BAR
2 K55/200 T	60180360	**6.445**	3x400 V~	4	5,5	1,1	-	-	-
2 K55/200 T + PS	60180361	**7.999**	3x400 V~	4	5,5	1,1	-	-	-
2K 70/300 400-50	60180362	**11.608**	3x400 V	5,5	7,5	1,1	6-44	7,3	6,5
2K 80/300 400-50	60169906	**11.790**	3x400 V	7,5	10	1,1	6-48	9,2	8,5
2K 70/400 400-50	60169907	**13.660**	3x400 V	9,2	12,5	2,2	9-60	8,3	7,5
2K 80/400 400-50	60169908	**13.932**	3x400 V	11	15	2,2	9-60	9,5	8,5
2NKP-G 32-160/151 3 400-50	60180363	**10.366**	3x400 V	3	4	1,1	4–56	3	2,5
2NKP-G 32-160/163 4 400-50	60180364	**10.651**	3x400 V	4	5,5	1,1	4–64	3,5	3
2NKP-G 32-200/190 5,5 400-50	60180365	**10.828**	3x400 V	5,5	7,5	1,1	4-64	4,5	4
2NKP-G 32-200/210 7,5 400-50	60169909	**11.554**	3x400 V	7,5	10	1,1	4–64	5,6	5
2NKP-G 40-160/158 5,5 400-50	60180366	**11.042**	3x400 V	5,5	7,5	1,1	10–110	3,3	3
2NKP-G 40-160/172 7,5 400-50	60169910	**12.036**	3x400 V	7,5	10	1,1	10–120	4	3,5
2NKP-G 40-200/210 11 400-50	60169911	**14.363**	3x400 V	11	15	2,2	10–120	5,5	5
2NKP-G 40-250/230 15 400-50	60169913	**16.374**	3x400 V	15	20	2,2	10–140	7	6,5
2NKP-G 40-250/245 18,5 400-50	60169914	**17.295**	3x400 V	18,5	25	2,2	10–140	8	7,5
2NKP-G 40-250/260 22 400-50	60169915	**18.264**	3x400 V	22	30	2,2	10–140	9,3	8,5
2NKP-G 50-160/153 7,5 400-50	60169916	**13.073**	3x400 V	7,5	10	1,1	10–160	3	2,5
2NKP-G 50-160/169 11 400-50	60169917	**15.064**	3x400 V	11	15	2,2	10–180	3,8	3,3
2NKP-G 50-200/200 15 400-50	60169918	**17.220**	3x400 V	15	20	2,2	10–180	5,2	5
2NKP-G 50-200/210 18,5 400-50	60169919	**18.170**	3x400 V	18,5	25	2,2	10–220	6	5,5
2NKP-G 50-200/219 22 400-50	60169920	**19.132**	3x400 V	22	30	2,2	10–220	6,5	6
2NKP-G 50-250/230 22 400-50	60169921	**19.384**	3x400 V	22	30	2,2	10–200	7	6,5
2NKP-G 50-250/257 30 400-50	60169922	**22.241**	3x400 V	30	40	2,2	10–200	9	8,5
2NKP-G 65-160/157 11 400-50	60169923	**18.428**	3x400 V	11	15	2,2	20-280	3	2,5
2NKP-G 65-160/173 15 400-50	60169924	**19.577**	3x400 V	15	20	2,2	20–300	3,8	3,5
2NKP-G 65-200/190 18,5 400-50	60169925	**20.952**	3x400 V	18,5	25	2,2	20-280	5	4,5
2NKP-G 65-200/200 22 400-50	60169926	**22.067**	3x400 V	22	30	2,2	20–280	5,5	5
2NKP-G 65-200/219 30 400-50	60169927	**25.057**	3x400 V	30	40	2,2	20-280	6,5	6
2NKP-G 80-160/153 15 400-50	60169928	**21.791**	3x400 V	15	20	2,2	40-440	2,8	2,5
2NKP-G 80-160/163 18,5 400-50	60169929	**22.735**	3x400 V	18,5	25	2,2	40–480	3,3	3
2NKP-G 80-160/169 22 400-50	60169930	**23.850**	3x400 V	22	30	2,2	40-480	3,7	3,3
2NKP-G 80-200/190 30 400-50	60169931	**27.429**	3x400 V	30	40	2,2	40–480	4,6	4,5

+ BOMBA JOCKEY

MODELO	CÓDIGO	PRECIO €
-KV 6/7 T	60180367	**9.238**
-KV 6/7 T + PS	60180368	**10.795**
-KVCX 65-50 400-50	60180369	**13.252**
-KVCX 65-50 400-50	60169932	**13.435**
-KVCX 65-80 400-50	60169933	**15.303**
-KVCX 65-80 400-50	60169934	**15.576**
-KVCX 65-50 400-50	60180370	**12.013**
-KVCX 65-50 400-50	60180371	**12.295**
-KVCX 65-50 400-50	60180372	**12.471**
-KVCX 65-50 400-50	60169935	**13.198**
-KVCX 65-50 400-50	60180373	**12.688**
-KVCX 65-50 400-50	60169936	**13.677**
-KVCX 65-80 400-50	60169937	**16.009**
-KVCX 65-80 400-50	60169938	**18.018**
-KVCX 65-80 400-50	60169939	**18.940**
-KVCX 65-80 400-50	60169940	**19.907**
-KVCX 65-50 400-50	60169941	**14.717**
-KVCX 65-80 400-50	60169942	**16.707**
-KVCX 65-80 400-50	60169943	**18.864**
-KVCX 65-80 400-50	60169944	**19.814**
-KVCX 65-80 400-50	60169945	**20.777**
-KVCX 65-80 400-50	60169946	**21.028**
-KVCX 65-80 400-50	60169947	**23.887**
-KVCX 65-80 400-50	60169948	**20.071**
-KVCX 65-80 400-50	60169949	**21.220**
-KVCX 65-80 400-50	60169950	**22.594**
-KVCX 65-80 400-50	60169951	**23.709**
-KVCX 65-80 400-50	60169952	**26.700**
-KVCX 65-80 400-50	60169953	**23.434**
-KVCX 65-80 400-50	60169954	**24.378**
-KVCX 65-80 400-50	60169955	**25.494**
-KVCX 65-80 400-50	60169956	**29.073**

PS = Prueba semanal

DAB PUMPS se reserva el derecho de efectuar modificaciones sin la obligación de aviso previo.

1/2/3 NKP-G/K

GRUPOS DE PRESIÓN CON 1/2/3 BOMBAS CENTRÍFUGAS HORIZONTALES TIPO NKP-G / K

3 K - 3 NKP-G

3 BOMBAS CENTRÍFUGAS

MODELO	CÓDIGO	PRECIO €	ALIMENT 50 Hz	P2 NOMINAL kW	P2 NOMINAL HP	P2 NOMINAL JOCKEY kW	CAUDAL m³/h	PRESIÓN MÁX. BAR	PRESIÓN ESTÁNDAR BAR
3 K55/200 T	60180374	**8.634**	3x400 V~	4	5,5	1,1	-	-	-
3 K55/200 T + PS	60180375	**10.345**	3x400 V~	4	5,5	1,1	-	-	-
3K 70/300 400-50	60180376	**15.283**	3x400 V	5,5	7,5	1,1	6-66	7,3	6,5
3K 80/300 400-50	60169957	**15.640**	3x400 V	7,5	10	1,1	6-72	9,2	8,5
3K 70/400 400-50	60169958	**18.170**	3x400 V	9,2	12,5	2,2	9-90	8,3	7,5
3K 80/400 400-50	60169959	**18.469**	3x400 V	11	15	2,2	9-90	9,5	8,5
3NKP-G 32-160/151 3 400-50	60180377	**13.449**	3x400 V	3	4	1,1	4–84	3	2,5
3NKP-G 32-160/163 4 400-50	60180378	**13.876**	3x400 V	4	5,5	1,1	4–96	3,5	3
3NKP-G 32-200/190 5,5 400-50	60180379	**14.113**	3x400 V	5,5	7,5	1,1	4-96	4,5	4
3NKP-G 32-200/210 7,5 400-50	60169960	**15.287**	3x400 V	7,5	10	1,1	4–96	5,6	5
3NKP-G 40-160/158 5,5 400-50	60180380	**14.353**	3x400 V	5,5	7,5	1,1	10–165	3,3	3
3NKP-G 40-160/172 7,5 400-50	60169961	**15.922**	3x400 V	7,5	10	1,1	10–180	4	3,5
3NKP-G 40-200/210 11 400-50	60169962	**19.032**	3x400 V	11	15	2,2	10–180	5,5	5
3NKP-G 40-250/230 15 400-50	60169963	**22.264**	3x400 V	15	20	2,2	10–165	7	6,5
3NKP-G 40-250/245 18,5 400-50	60169964	**23.377**	3x400 V	18,5	25	2,2	10–180	8	7,5
3NKP-G 40-250/260 22 400-50	60169965	**24.879**	3x400 V	22	30	2,2	10–180	9,3	8,5
3NKP-G 50-160/153 7,5 400-50	60169966	**17.672**	3x400 V	7,5	10	1,1	10–240	3	2,5
3NKP-G 50-160/169 11 400-50	60169967	**20.279**	3x400 V	11	15	2,2	10–270	3,8	3,3
3NKP-G 50-200/200 15 400-50	60169968	**23.731**	3x400 V	15	20	2,2	10–270	5,2	5
3NKP-G 50-200/210 18,5 400-50	60169969	**24.881**	3x400 V	18,5	25	2,2	10–330	6	5,5
3NKP-G 50-200/219 22 400-50	60169970	**26.379**	3x400 V	22	30	2,2	10–330	6,5	6
3NKP-G 50-250/230 22 400-50	60169972	**26.758**	3x400 V	22	30	2,2	10–300	7	6,5
3NKP-G 50-250/257 30 400-50	60169975	**31.345**	3x400 V	30	40	2,2	10–300	9	8,5
3NKP-G 65-160/157 11 400-50	60169985	**25.275**	3x400 V	11	15	2,2	20-420	3	2,5
3NKP-G 65-160/173 15 400-50	60169987	**27.272**	3x400 V	15	20	2,2	20–450	3,8	3,5
3NKP-G 65-200/190 18,5 400-50	60169988	**29.062**	3x400 V	18,5	25	2,2	20-420	5	4,5
3NKP-G 65-200/200 22 400-50	60169989	**30.787**	3x400 V	22	30	2,2	20–420	5,5	5
3NKP-G 65-200/219 30 400-50	60169990	**35.576**	3x400 V	30	40	2,2	20-420	6,5	6
3NKP-G 80-160/153 15 400-50	60169991	**30.729**	3x400 V	15	20	2,2	40-660	2,8	2,5
3NKP-G 80-160/163 18,5 400-50	60169992	**31.872**	3x400 V	18,5	25	2,2	40–720	3,3	3
3NKP-G 80-160/169 22 400-50	60169993	**33.598**	3x400 V	22	30	2,2	40-720	3,7	3,3
3NKP-G 80-200/190 30 400-50	60169994	**39.269**	3x400 V	30	40	2,2	40–720	4,6	4,5

+ BOMBA JOCKEY

MODELO	CÓDIGO	PRECIO €
-KV 6/7 T	60180383	**11.431**
-KV 6/7 T + PS	60180384	**13.138**
-KVCX 65-50 400-50	60180385	**16.927**
-KVCX 65-50 400-50	60169995	**17.284**
-KVCX 65-80 400-50	60169996	**19.811**
-KVCX 65-80 400-50	60169997	**20.112**
-KVCX 65-50 400-50	60180386	**15.092**
-KVCX 65-50 400-50	60180387	**15.519**
-KVCX 65-50 400-50	60180388	**15.757**
-KVCX 65-50 400-50	60169999	**16.928**
-KVCX 65-50 400-50	60180389	**15.997**
-KVCX 65-50 400-50	60170000	**17.566**
-KVCX 65-80 400-50	60170002	**20.677**
-KVCX 65-80 400-50	60170004	**23.907**
-KVCX 65-80 400-50	60170008	**25.021**
-KVCX 65-80 400-50	60170011	**26.523**
-KVCX 65-50 400-50	60170014	**19.319**
-KVCX 65-80 400-50	60170016	**21.923**
-KVCX 65-80 400-50	60170018	**25.374**
-KVCX 65-80 400-50	60170020	**26.525**
-KVCX 65-80 400-50	60170022	**28.023**
-KVCX 65-80 400-50	60170026	**28.400**
-KVCX 65-80 400-50	60170029	**32.989**
-KVCX 65-80 400-50	60170031	**26.917**
-KVCX 65-80 400-50	60170034	**28.916**
-KVCX 65-80 400-50	60170036	**30.704**
-KVCX 65-80 400-50	60170038	**32.429**
-KVCX 65-80 400-50	60170040	**37.222**
-KVCX 65-80 400-50	60170043	**32.371**
-KVCX 65-80 400-50	60170044	**33.514**
-KVCX 65-80 400-50	60170045	**35.240**
-KVCX 65-80 400-50	60170048	**40.913**

PS = Prueba semanal

DAB PUMPS se reserva el derecho de efectuar modificaciones sin la obligación de aviso previo.

ACCESORIOS
GRUPOS DE PRESIÓN

ACCESORIOS

GRUPOS DE PRESIÓN

	DESCRIPCIÓN	CÓDIGO	PRECIO €
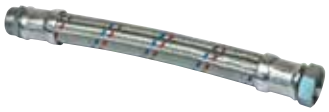	TUBO FLEXIBLE 1" ½ MF	002260316	64
	TUBO FLEXIBLE 2" ½ MF	60118994	193
	VÁLVULA DE ESFERA MF 1" (PARA MANTENIMIENTO VASO EXPANSIÓN)	002132054	38
	PRESOSTATO (FUNC. EN SECO) XMP A06L 1/4" F IP 43	002717002	94
	KIT PRESOSTATO (FUNC. EN SECO)	547120850	111
	KIT PRESOSTATO (SOBREPRESIÓN)	547120860	72
	FLOTADOR - 5 metros	159260030	32
	FLOTADOR - 10 metros	159260040	54
	1" KIT CONEXIÓN ENTRADA DE AIRE	547120440	75
	1" 1/4 KIT CONEXIÓN ENTRADA DE AIRE	547120450	83
	1" ½ KIT CONEXIÓN ENTRADA DE AIRE	547120460	174

DAB PUMPS se reserva el derecho de efectuar modificaciones sin la obligación de aviso previo.

ACCESORIOS

GRUPOS DE PRESIÓN

	DESCRIPCIÓN	CÓDIGO	PRECIO €
	MÓDULO DE CAMBIO SZ2	002773492	**112**
	MÓDULO DE CAMBIO SZ3	002773493	**264**
	TRANSDUCTOR DE PRESIÓN 16 Bar (Grupos de 2 bombas con ebox)	60116837	**89**
JUNTA ROSCADA ANTIVIBRACIÓN **JUNTA ANTIVIBRACIÓN DN 80**	**FF 2" PN 16 JUNTA ROSCADA ANTIVIBRACIÓN**	002139107	**115**
	FF 2"½ PN16 JUNTA ROSCADA ANTIVIBRACIÓN	002139108	**184**
	DN 65 - PN16 JUNTA ANTIVIBRACIÓN	002139208	**192**
	DN 80 - PN16 JUNTA ANTIVIBRACIÓN	002139209	**193**
	DN 100 - PN16 JUNTA ANTIVIBRACIÓN	002139210	**213**
	DN 125 - PN16 JUNTA ANTIVIBRACIÓN	002139211	**275**
	DN 150 - PN16 JUNTA ANTIVIBRACIÓN	002139212	**386**
	DN 200 - PN16 JUNTA ANTIVIBRACIÓN	002139263	**560**
	DN 250 - PN16 JUNTA ANTIVIBRACIÓN	002139264	**834**
	DN 300 - PN16 JUNTA ANTIVIBRACIÓN	002139215	**1.283**
VÁLVULA DE PIE CON FILTRO	**DN 65 VÁLVULA DE PIE CON FILTRO**	60117394	**542**
	DN 80 VÁLVULA DE PIE CON FILTRO	60111919	**564**
	DN 100 VÁLVULA DE PIE CON FILTRO	60111920	**732**
	DN 125 VÁLVULA DE PIE CON FILTRO	60111921	**946**
	DN 150 VÁLVULA DE PIE CON FILTRO	60111922	**1.293**
	DN 200 VÁLVULA DE PIE CON FILTRO	60111923	**2.101**
	DN 250 VÁLVULA DE PIE CON FILTRO	60111925	**4.338**
	DN 300 VÁLVULA DE PIE CON FILTRO	60111926	**7.234**

DAB PUMPS se reserva el derecho de efectuar modificaciones sin la obligación de aviso previo.

VASOS DE EXPANSIÓN

MODELO	CÓDIGO	PRECIO €	P MÁX. BAR	T MÁX. ºC	CONEXIÓN	DIÁMETRO (mm)	ALTURA (mm)
VASOS PARA INSTALACIONES SOLARES							
AQUABOX DS-8 ELBI	60123295	50	8	110ºC	¾"	205	300
AQUABOX DS-18 ELBI	60123296	69	8	110ºC	¾"	270	410
AQUABOX DS-24 ELBI	60123297	79	8	110ºC	¾"	320	355
AQUABOX DS-35 ELBI	60132338	126	10	110ºC	¾"	400	390
AQUABOX DSV-50 ELBI	60123298	174	10	110ºC	¾"	400	585
AQUABOX DSV-80 ELBI	60123299	268	10	110ºC	¾"	400	820
AQUABOX DSV-100 ELBI	60123300	380	10	110ºC	¾"	500	775
AQUABOX DSV-150 ELBI	60132339	508	10	110ºC	¾"	500	1005
AQUABOX DSV-200 ELBI	60123301	616	10	110ºC	1"	600	1065
AQUABOX DSV-300 ELBI	60132340	768	10	110ºC	1"	650	1240
SWB 8LX	60160578	83	10	130ºC	Inox ¾" BSP	202	310
SWB 12LX	60160579	102	10	130ºC	Inox ¾" BSP	336	362
SWB 18LX	60160580	112	10	130ºC	Inox ¾" BSP	279	364
SWB 24LX	60160581	123	10	130ºC	Inox ¾" BSP	290	444
SWB 35LX	60160582	192	10	130ºC	Inox ¾" BSP	318	478
SWB 60LV	60160583	340	10	130ºC	Inox 1" BSP	389	576
SWB 80LV	60160584	419	10	130ºC	Inox 1" BSP	389	771
SWB 100LV	60160585	524	10	130ºC	Inox 1" BSP	430	804
SWB 150LV	60160586	755	10	130ºC	Inox 1" BSP	430	1074
VASOS PARA CALEFACCIÓN							
AQUABOX ER-8 CE ELBI	60123279	42	8	99ºC	¾"	205	300
AQUABOX ER-12 ELBI	60123285	53	8	99ºC	¾"	270	300
AQUABOX ER-18 ELBI	60123286	59	8	99ºC	¾"	270	410
AQUABOX ER-24 CE ELBI	60123287	65	8	99ºC	¾"	320	355
AQUABOX ERCE 35 ELBI	60123288	104	10	99ºC	¾"	400	390
AQUABOX ERCE 50 ELBI	60132333	123	10	99ºC	¾"	400	500
AQUABOX ERCE 35 ELBI (con patas)	60123280	112	10	99ºC	¾"	400	415x390
AQUABOX ERCE 50 ELBI (con patas)	60123282	132	10	99ºC	¾"	400	415x500
AQUABOX ERCE 80 ELBI	60123281	207	10	99ºC	¾"	400	820
AQUABOX ERCE 100 ELBI	60132334	262	10	99ºC	¾"	500	775
AQUABOX ERCE 150 ELBI	60123283	348	10	99ºC	¾"	500	105
AQUABOX ERCE 200 ELBI	60132335	442	10	99ºC	1"	600	1065
AQUABOX ERCE 250 ELBI	60132336	593	10	99ºC	1"	650	1160
AQUABOX ERCE 300 ELBI	60132337	614	10	99ºC	1"	650	1240
AQUABOX ERCE 500 ELBI	60123284	956	10	99ºC	1"¼	775	1400
HWB 8LX	60160569	46	6	99ºC	Cromada ¾" BSP	202	310
HWB 12LX	60160570	57	6	99ºC	Cromada ¾" BSP	336	362
HWB 18LX	60160571	59	6	99ºC	Cromada ¾" BSP	279	364
HWB 24LX	60160572	71	6	99ºC	Cromada ¾" BSP	290	444
HWB 35LX	60160573	109	6	99ºC	Cromada ¾" BSP	318	478
HWB 60LV	60160574	179	6	99ºC	Cromada ¾" BSP	389	576
HWB 80LV	60160575	249	6	99ºC	Cromada ¾" BSP	389	771
HWB 100LV	60160576	333	6	99ºC	Inox 1" BSP	430	804
HWB 150LV	60160577	431	6	99ºC	Inox 1" BSP	530	924

DS/DSV
membrana fija

SOLARWAVE
membrana fija

ER/ERCE
membrana fija

HEATWAVE
membrana fija

DAB PUMPS se reserva el derecho de efectuar modificaciones sin la obligación de aviso previo.

VASOS DE EXPANSIÓN

MODELO	CÓDIGO	PRECIO €	P MÁX. BAR	T MÁX. ºC	CONEXIÓN	DIÁMETRO (mm)	ALTURA (mm)
VASOS MULTIFUNCIONALES PARA AGUA CALIENTE SANITARIA (ACS), AGUA FRÍA Y CALEFACCIÓN							
AQUABOX DP-8 ELBI	60123290	**57**	10	99ºC	¾"	205	300
AQUABOX DP-11 ELBI	60123291	**67**	10	99ºC	¾"	270	300
AQUABOX DP-18 ELBI	60123292	**74**	10	99ºC	¾"	270	410
AQUABOX DP-24 ELBI	60123293	**87**	10	99ºC	1"	320	355
AQUABOX DP-35 CE ELBI	60132341	**133**	10	99ºC	1"	400	390
AQUABOX DPV-50 CE ELBI	60132342	**177**	10	99ºC	1"	400	585
AQUABOX DV-80 CE ELBI	60132343	**261**	10	99ºC	1"	400	820
AQUABOX DV-100 CE ELBI	60121707	**362**	10	99ºC	1" ¼	500	775
AQUABOX DV-150 CE ELBI	60130774	**501**	10	99ºC	1" ¼	500	1005
AQUABOX DV-200 CE ELBI	60121708	**609**	10	99ºC	1" ¼	600	1065
AQUABOX DV-300 CE ELBI	60130775	**778**	10	99ºC	1" ¼	650	1240
AQUABOX DV-500 CE ELBI	60132344	**1.172**	10	99ºC	1" ¼	775	1400
VASOS AGUA CALIENTE SANITARIA (ACS)							
TWB 8LX	TW8	**77**	10	90ºC	Inox ¾" BSP	336	310
TWB 12LX	TW12	**89**	10	90ºC	Inox ¾" BSP	230	362
TWB 18LX	TW18	**103**	10	90ºC	Inox ¾" BSP	279	364
TWB 24LX	TW24	**106**	10	90ºC	Inox ¾" BSP	290	444
TWB 35LX	TW35	**174**	10	90ºC	Inox ¾" BSP	318	478

D/DV
membrana fija

THERMOWAVE
membrana fija

DAB PUMPS se reserva el derecho de efectuar modificaciones sin la obligación de aviso previo.

VASOS DE EXPANSIÓN

MODELO	CÓDIGO	PRECIO €	P MÁX. BAR	T MÁX. ºC	CONEXIÓN	DIÁMETRO (mm)	ALTURA (mm)
VASOS PARA AGUA FRÍA							
AQUABOX AS-25 CE ELBI	60116842	**53**	8	99ºC	1"	360	365
AQUABOX AFV-50 CE ELBI	60116843	**188**	10	99ºC	1"	400	600
AQUABOX AFH 50 CE ELBI	60116844	**194**	10	99ºC	1"	400	425x515
AQUABOX AFV-60 CE ELBI	60116845	**254**	10	99ºC	1"	400	750
AQUABOX AFH-60 CE ELBI	60116846	**264**	10	99ºC	1"	400	480x675
AQUABOX AFV-80 CE ELBI	60116847	**313**	10	99ºC	1"	400	815
AQUABOX AFH 80 CE ELBI	60116848	**323**	10	99ºC	1"	400	480x765
AQUABOX AFV-100 CE ELBI	60116849	**396**	10	99ºC	1"	500	805
AQUABOX AFV-150 CE ELBI	60119002	**520**	10	99ºC	1" ¼	500	1030
AQUABOX AFV-200 CE ELBI	60116853	**686**	10	99ºC	1" ¼	600	1065
AQUABOX AFV-300 CE ELBI	60116850	**908**	10	99ºC	1" ¼	650	1270
AQUABOX AFV-500 CE ELBI	60116851	**1.200**	10	99ºC	2" M	775	1420
PWB 8LX	60160130	**70**	10	90ºC	Inox 1" BSP	202	313
PWB 18LX	60160132	**90**	10	90ºC	Inox 1" BSP	279	367
PEB 24LX	60160136	**75**	10	90ºC	Inox 1" BSP	290	447
PWB 20LH	60160138	**112**	10	90ºC	Inox 1" BSP	294	447 (ancho)
PWB 60LH	60160141	**229**	10	90ºC	Inox 1" BSP	424	530 (ancho)
PWB 80LH	60160142	**327**	10	90ºC	Inox 1" BSP	424	726 (ancho)
PWB 100LH	60160143	**488**	10	90ºC	Inox 1" BSP	475	720 (ancho)
PWB 60LV	60160145	**262**	10	90ºC	Inox 1" BSP	389	620
PWB 80LV	60160147	**314**	10	90ºC	Inox 1" BSP	389	815
PWB 100LV	60160148	**407**	10	90ºC	Inox 1" BSP	430	804
PWB 150LV	60160149	**619**	10	90ºC	Inox 1" BSP	530	924
GCB 200LV	60160151	**787**	10	90ºC	Inox 1-¼" BSP	534,2	1041,4
GCB 250LV	60160152	**918**	10	90ºC	Inox 1-¼" BSP	534,2	1223,7
GCB 300LV	60160153	**1.155**	10	90ºC	Inox 1-¼" BSP	534,1	1510,7
GCB 450LV	60160155	**1.658**	10	90ºC	Inox 1-¼" BSP	660,6	1539
C2B-60LV	60160157	**496**	8,6	50ºC	PVC 1" BSP	418	649
C2B-80LV	60160159	**557**	8,6	50ºC	PVC 1" BSP	418	852
C2B-100LV	60160160	**729**	8,6	50ºC	PVC 1" BSP	418	967
C2B-130LV	60160161	**836**	8,6	50ºC	PVC 1" BSP	418	1227
C2B-200LV	60160162	**1.114**	8,6	50ºC	PVC 1-¼" BSP	542	1098
C2B-250LV	60160163	**1.263**	8,6	50ºC	PVC 1-¼" BSP	542	1303
C2B-300LV	60160164	**1.412**	8,6	50ºC	PVC 1-¼" BSP	542	1644
C2B-350LV	60160165	**1.657**	8,6	50ºC	PVC 1-¼" BSP	614	1448
C2B-450LV	60160166	**2.243**	8,6	50ºC	PVC 1-¼" BSP	614	1831
SF750 10V	60165666	**2.336**	10	90ºC	2"	750	1950
SF1000 10V	60165667	**3.941**	10	90ºC	2"	800	2180
SF1500 10V	60165668	**5.101**	10	90ºC	2"	960	2380

AFV/AFH
membrana recambiable

PRESSURE WAVE
membrana fija

SERIE GC
membrana fija

C2B
membrana fija

SF
membrana recambiable

DAB PUMPS se reserva el derecho de efectuar modificaciones sin la obligación de aviso previo.

APÉNDICE TÉCNICO

TABLA DE CONVERSION DE LAS UNIDADES DE MEDIDA

Magnitud	Sistema unidad de medida	Unidad de medida	Símbolo	CONVERSIONES		
				Sistema técnico	Sistema internacional (SI)	Sistema anglosajón
LONGITUD	Técnico e Internacional	metro decímetro centímetro milímetro	m dm cm mm	1 dm = 0,1 m 1 cm = 0,01 m 1 mm = 0,001 m		1 m = 3,28 ft 1 dm = 3,937 in 1 cm = 0,3937 in
	Anglosajón	pulgada (inch) pie (foot) yarda (yard)	1", in 1", ft yd	1" = 25,4 mm 1" ft = 0,3048 m 1 yd = 0,9144 m		1 ft = 12" 1 yd = 3 ft = 26"
SUPERFICIE	Técnico e Internacional	metro cuadrado centímetro cuadrado milímetro cuadrado	m^2 cm^2 mm^2	1cm^2 = 0,0001 m^2 1 mm^2 = 0,01 cm^2		1m^2 = 1.196 sq.yd 1m^2 = 10.764 sq.ft 1 cm^2 = 0.155 sq.in
	Anglosajón	pulgada cuadrada pie cuadrada yarda cuadrada	sq.in sq.ft sq.yd	1 sq.in = 6,45 cm^2 1 sq.ft = 0,0929 m^2 1 sq.yd = 0,836 m^2		1 sq.ft = 144 sq.in 1 sq.yd = 1.296sq.in 1 sq.yd = 9 sq.ft
VOLUMEN	Técnico e Internacional	metro cúbico decímetro cúbico centímetro cúbico litro	m^3 cm^3 mm^3 l	1 m^3 = 1.000 dm^3 1 cm^3 = 0.001 m = 1.000 cm^3 1 mm^3 = 0.001 dm^3 1 l = dm^3		1 dm^3 = 0.22 Imp.gal 1 dm^3 = 0,264 US.gal 1 dm^3 = 61,0 cu.in
	Anglosajón	pulgada cúbica pie cúbico galón inglés galón USA	cu.in cu.ft Imp.gal USA.gal	1 cu.in = 16,39 cm^3 1 cu.ft = 28,34 m^3 1 Imp.gal = 4,546 m^3 1 US.gal = 3,785 dm^3		1 Imp.gal = 1,201 US.gal 1 US.gal = 0,833 Imp.gal
TEMPERATURA	Técnico e Internacional	grado centígrado grado Kelvin	°C °K	°C = °K-273 °K = °C + 273		°C = 5/9•(°F - 32) °K = 5/9•(°F - 32) + 273
	Anglosajón	grado Fahreinheit	°F	°F = 9/5•°C + 32		–
	punto de congelación del agua a la presión atmosférica: punto de ebullición del agua a la presión atmosférica:			000°C = 273 °K = 032 °F 100°C = 373 °K = 212 °F		
PESO y FUERZA	Técnico	kilogramo	kg	–	1 kg = 9,81 N	1 kg = 2,203 lb
	Internacional	Newton	N	1 N = 0,102 kg	–	1 N = 0,22546 lb
	Anglosajón	libra (pound)	lb	1 lB = 0,454 kg	1 lb = 4,452 N	–
PESO ESPECÍFICO	Técnico	kilogramo sobre decímetro cúbico	kg/dm^3	–	1 kg/dm^3 = 9,807 N/dm^3	1 kg/dm^3 = 62,46 lb/cu.ft
	Internacional	Newton sobre decímetro cúbico	N/dm^3	1 N/dm^3 = 0,102 kg/dm^3	–	1 N/dm^3 = 6,36 lb/cu.ft
	Anglosajón	libra sobre pie cúbico	lb/dm^3	1 lb/cu.ft = 0,01600 kg/dm^3	1 lb/cu.ft = 0,160 N/dm^3	–
PRESIÓN	Técnico	atmósfera técnica	kg/cm^2	–	1 kg/cm^2 = 98,067 kPa 1 kg/cm^2 = 0,9807 bar	1 kg/cm^2 = 14,22 psi
	Internacional	Pascal kiloPascal baria	Pa kPa bar	1 kPa = 0,0102 kg/cm^2 1 bar = 1,02 kg/cm^2	1 kPa = 1.000 Pa 1 bar = 100.000 Pa	1 kPa = 0,145 psi 1 bar = 14,50 psi
	Anglosajón	libra por pulgada cuadrada	psi	1 psi = 0,0703 kg/cm^2	1 psi = 0,06895 bar 1 psi = 6,894 kPa	–
CAUDAL	Técnico	litros por minuto litros por segundo metros cúbicos por hora	l/min l/s m^3/h	1 l/min = 0,0167 l/s 1 l/s = 3,6 m^3/h 1 m^3/h = 16,667 l/min	1 l/s = 0,001 m^3/s	1 l/min = 0,22 imp.g.p.m. 1 l/min = 0,264 US.g.p.m. 1 m^3/h = 3,666 imp.g.p.m. 1 m^3/h = 4,403 US.g.p.m.
	Internacional	metros cúbicos por segundo	m^3/s	1 m^3/s = 1.000 l/s 1 m^3/s = 3.600 m^3/h	–	1 m^3/s = 13.198 imp.g.p.m. 1 m^3/s = 15.852 US.g.p.m.
	Anglosajón	galón imperial por minuto galón USA por minuto	Imp.g.p.m. US.g.p.m.	1 Imp.g.p.m. = 4,546 l/min 1 Imp.g.p.m. = 0,273 m^3/h 1 US.g.p.m. = 3,785 l/min 1 US.g.p.m. = 0,227 m^3/h	–	1 Imp.g.p.m. = 1,201 US.g.p.m. 1 US.g.p.m. = 0,833 Imp.g.p.m.
MOMENTO DE TORSIÓN	Técnico	kilogramo por metro	kgm	–	1 kgm = 9,807 Nm	1 kgm = 7,233 ft.lb
	Internacional	Newton por metro	Nm	1 Nm = 0,102 kgm	–	1 Nm = 0,7376 ft.lb
	Anglosajón	foot pound	ft.lb	1 ft.lb = 0,138 kgm	1 ft.lb = 1,358 Nm	–
TRABAJO y ENERGÍA	Técnico	kilogramo por metro caballo vapor por hora	kgm CVh		1 kgm = 9,807 J 1 CVh = 0,736 kWh	1 kgm = 7,233 ft.lb 1 Nm = 0,986 HP.hr.
	Internacional	Joule kilovatio por hora	J kWhq	1 J = 0,102 kgm kWh = 1,36 CVh	–	1 Nm = 0,7376 ft.lb 1 Nm = 0,7376 ft.lb
	Anglosajón	foot pound Horse power hour	ft.lb HP.hr.	1 ft.lb = 0.138 kgm 1 HP.hr. = 1,014 CVh	1 ft.lb = 0.358 Nm 1 HP.hr. = 0,746 kWh	–
POTENCIA	Técnico	Horse power	HP	1 HP = 0,736 kW	1 HP = 736 W	–
	Internacional	Watt kiloWatt	W kW	1 W = 0,00136 Hp 1 kW = 1,36 Hp	1 kW = 1.000 W	–
VISCOSIDAD CINEMÁTICA	Técnico	stokes centistokes	1 St 1 cSt	1 St = 1 cm^2/s 1 cSt = 0,01 St	1 St = 0,0001 m^2/s	1 St = 0,00107 ft^2/s
	Internacional	m^2/s	m^2/s	1 m^2/s = 10.000 St	1 m^2/s = 10.000 cm^2/s	1 m^2/s = 10,764 ft^2/s
	Anglosajón	pie cuadrado por segundo	ft^2/s	1 ft^2/s = 929 St	1 ft^2/s = 0,0929 m^2/s	–

DAB PUMPS se reserva el derecho de efectuar modificaciones sin la obligación de aviso previo.

APÉNDICE TÉCNICO

INFORMACIONES GENERALES

Vocablos fundamentales en uso para las bombas

A continuación, indicaremos el significado de los términos fundamentales, empleados en el lenguaje actual, que son necesarios conocer para poder hablar de bombas hidráulicas. Las magnitudes se indicarán en unidades de medida técnicas, por consiguiente, habrá que consultar la tabla para la conversión en unidades de medida Internacional (SI) y Anglosajona.

Altura de elevación

La altura de elevación significa la altura, la diferencia de nivel, o desnivel. Cuando se dice que una bomba tiene un caudal de Q litros por segundo y una altura de elevación de 30 metros, significa que dicha bomba tiene la capacidad de elevar a 30 metros de altura (es decir, hacerle vencer un desnivel de 30 metros) Q litros por segundo. Para una determinada bomba, la altura de elevación depende de sus características constructivas, tales como el diámetro exterior de la turbina y la velocidad de rotación, mientras que no depende del líquido bombeado. Esto significa que la bomba puede elevar indiferentemente a 30 metros de altura Q litros por segundo de agua, gasolina, mercurio; sólo la potencia del motor deberá ser diferente para estos tres casos.

Peso específico de un líquido o de un fluido

El peso específico de un líquido es el peso de la unidad de volumen del líquido/fluido mismo. Generalmente, el peso específico se indica en kg/dm^3 o kg/l, ya que un dm^3 equivale a 1 litro.

Presión

La presión es el peso por unidad de superficie (por ej. kg/cm^2) y es un término que no debe confundirse por ningún motivo con altura de elevación. En efecto, en el caso de los fluidos, la presión que un fluido ejerce sobre una superficie es dada por el producto de la altura de elevación (o altura) del mismo fluido por su peso específico. Por dicho motivo, el espesor de algunos Km de aire sobre la superficie terrestre produce, al nivel del suelo, una presión de alrededor de 1 kg/cm^2 (equivalente a alrededor de 1 atmósfera). Si el mismo espesor en lugar de aire fuera de agua, la presión sobre la superficie terrestre sería 700-800 veces superior y esto dependería del hecho de que el peso específico del agua es 700-800 veces superior a aquel del aire.
Teniendo en cuenta que 10 metros de altura de columna de agua equivalen a alrededor de 1 kg/cm^2, colocando un manómetro en la boca de impulsión de la bomba antedicha (H = 30 m), se medirán los siguientes aumentos de presión:

a)	con gasolina	(peso específico 00,7 kg/dm^3) = 00,7 x 0,001 x 30 x 100 = 02,1 kg/cm^2
b)	con agua	(peso específico 01,0 kg/dm^3) = 00,1 x 0,001 x 30 x 100 = 03,0 kg/cm^2
c)	con mercurio	(peso específico 13,6 kg/dm^3) = 13,6 x 0,001 x 30 x 100 = 40,8 kg/cm^2

Caudal

El caudal es la cantidad de líquido o de fluido en general que pasa a través de una superficie, tal como la boca de impulsión de una bomba, la sección de un tubo, etc., en la unidad de tiempo. De acuerdo con las magnitudes utilizadas, se pueden obtener litros por minuto (l/min), litros por segundo (l/s), metros cúbicos por hora (m^3/h), etc.
Nótese que hay una analogía perfecta entre electricidad e hidráulica. Es suficiente recordar que la altura de elevación hidráulica es igual a la magnitud análoga a la diferencia de potencia, o voltaje de la electrotécnica, y el caudal hídrico es análogo a la intensidad de corriente o amperaje de la electrotécnica. Incluso el comportamiento de estas magnitudes es idéntico. En efecto, así como un cable o hilo muy delgado no favorece el paso de la corriente, igualmente un tubo de diámetro muy pequeño no favorece el paso de un líquido. Como el paso de la corriente eléctrica a través de un hilo o de un cable necesita de una diferencia de voltaje, igualmente el caudal de un líquido o fluido a través de un tubo necesita una cierta altura de impulsión.
Nunca existirá un movimiento de líquido entre dos puntos de un tubo perfectamente horizontal ni con el líquido con la misma altura de impulsión. Esto depende del hecho de que, como el cable opone una cierta resistencia al paso de la corriente eléctrica (resistencia eléctrica), también el tubo opone una cierta resistencia al paso del fluido; dicha resistencia depende de las características del tubo (material, forma, presencia de incrustaciones, etc.) y de su sección, es decir, de la velocidad del fluido a través del tubo.
Dicha resistencia es denominada pérdida de carga.

Pérdida de carga

La pérdida de carga es la parte de altura de impulsión, poseída por el líquido, que se pierde durante el paso a través de un tubo, de una válvula o de un filtro, etc.. Dicha parte de altura de impulsión perdida no es recuperable porque es una pérdida por fricción. Volviendo a la analogía entre fenómenos eléctricos e hidráulicos, así como las pérdidas en el cable son más elevadas cuanto más elevada es la corriente eléctrica que lo atraviesa, así las pérdidas de carga son más elevadas cuanto más alta es la velocidad del fluido y cuanto más pequeño es el diámetro de tubo, cuanto más estrangulada es la válvula y cuanto más atascado esté el filtro.

DAB PUMPS se reserva el derecho de efectuar modificaciones sin la obligación de aviso previo.

APÉNDICE TÉCNICO

INFORMACIONES GENERALES

Bomba

Es una máquina que sirve para dar a un líquido que la atraviesa, una cierta altura de elevación que puede servir para llevar el líquido a un nivel superior, o para que recorra, dentro de un tubo o en el aire, una cierta distancia. Las características de una bomba son:

a) el caudal (es decir la cantidad de líquido transportado en la unidad de tiempo)
b) la altura de elevación (es decir la altura a la que al máquina es capaz de elevar el caudal)

De acuerdo con la relación existente entre caudal y altura de elevación se pueden obtener:

a) bombas de elevada altura de elevación y caudal pequeño (bombas de pistones, bombas rotativas, bombas centrífugas pequeñas)
b) bombas de caudal y de altura de elevación medios (bombas centrífugas en general)
c) bombas de caudal grande y de altura de elevación baja (bombas helicocentrífugas y bombas de hélice)

Las bombas centrífugas, helicocentrífugas y de hélice son de movimiento giratorio y su velocidad se mide universalmente en revoluciones por minuto. Para estas máquinas que funcionan a una determinada velocidad, para cada valor de caudal existe un solo valor de altura de elevación. Esto significa que si se desea aumentar o disminuir las prestaciones de una bomba de este tipo, es necesario aumentar o disminuir la velocidad de funcionamiento. En sustancia, al líquido que pasa a través de una bomba se le suministra una energía asociada a la altura de elevación y a la velocidad del mismo líquido. Dicha energía suministrada en la unidad de tiempo, representa la potencia de salida útil.

Potencia de salida útil

La potencia de salida útil es la potencia suministrada por la misma bomba. El valor de esta potencia de salida útil depende de las tres magnitudes: caudal, altura de elevación y peso específico del líquido bombeado. Cuanto más grandes son estos tres factores, más grande será la potencia de salida útil de la bomba. Por ejemplo, una bomba que suministra gasolina, cumple un trabajo inferior respecto de una bomba que suministra ácido sulfúrico, justamente porque los pesos específicos de los dos líquidos son diferentes. Para bombear el líquido, la bomba necesita ser accionada por un motor que, en la mayoría de los casos, es eléctrico o de explosión. Los motores eléctricos consumen energía eléctrica, mientras que los motores de explosión consumen petróleo o sus derivados. La potencia que necesita la bomba para funcionar es la potencia absorbida.

Potencia absorbida

La potencia absorbida es la potencia que la bomba absorbe del motor para dar al líquido la potencia que antes hemos llamado potencia de salida útil.
No toda la potencia absorbida por el motor se convierte en potencia de salida útil, ya que una parte de esta es disipada por las fricciones y la otra parte, aún más importante, se pierde en el interior de la bomba por pérdidas hidráulicas. Es evidente que la potencia de salida útil siempre es inferior a aquella absorbida y su relación es un número menor que 1. Dicho número es denominado rendimiento.

Rendimiento

El rendimiento de la bomba se obtiene dividiendo la potencia de salida útil por la potencia absorbida y, generalmente, se indica en porcentaje. Por ejemplo, el 75% de rendimiento de una bomba significa que sólo el 75% de la potencia absorbida se convierte en potencia de salida útil y que el restante 25% se pierde porque es disipado por las fricciones. Es evidente que cuanto más alto es el rendimiento de una bomba, más pequeña es la parte de potencia absorbida que se pierde. Si luego consideramos que el costo de la energía es aquel relativo a la potencia absorbida, podemos comprender lo importante que es el rendimiento. Examinando dos bombas con la misma potencia de salida útil de 1 HP, pero con rendimiento 50% para la primera y 60% para la segunda, podemos deducir que la primera necesita 2 HP para suministrar 1 HP, mientras que la segunda necesita 1,67 HP. Esto significa que el rendimiento de una bomba exprime mejor que cualquier parámetro la calidad de la bomba y su ahorro en lo que se refiere al costo de servicio.

Altura de elevación de una bomba y su medición

La altura de elevación de una bomba siempre es la altura diferencial, es decir la altura suministrada por la misma bomba que, por lo general, se indica en metros. Para medir la altura de elevación de una bomba de superficie es necesario medir, durante el funcionamiento, el valor de la altura de elevación en las bocas, refiriendo las lecturas a un único nivel denominado plano de referencia. Entonces, según la instalación, se pueden obtener dos casos:

1) que el valor leído en la boca de aspiración sea negativo (es decir inferior al cero del manómetro); este es el caso cuando el nivel del líquido aspirado está más bajo que la boca de aspiración.
2) que el valor leído en la boca de aspiración sea positivo (es decir superior al cero del manómetro); este es el caso cuando el nivel del líquido aspirado está más alto que la boca de aspiración (funcionamiento por debajo de la presión de agua).

En el primer caso, la altura de elevación de la bomba es dada por la suma de las dos lecturas, mientras que en el segundo es dada por la altura de elevación en la boca de impulsión menos el valor en la boca de aspiración.
Por último, es necesario controlar que los valores leídos en las bocas de la bomba se refieran a un mismo diámetro, para no que los valores no sean falseados por diferentes valores de la velocidad del líquido en las secciones de medición. La corrección se hace mediante el cálculo de la altura de elevación dinámica, que es la parte de altura de elevación asociada a la velocidad del líquido, es decir la parte de altura de elevación que el líquido posee en la sección de medición en movimiento. La altura de elevación dinámica Hd, indicada en metros, se obtiene con la siguiente fórmula:

INFORMACIONES GENERALES

$$Hd = \frac{v^2}{2g}$$

donde: 2v = velocidad del fluido en el punto de medición, indicada en m/s
2g = aceleración de gravedad (9,81) indicada en m/s^2
2g = 2 x 9,81 = 19,62 m/s^2

El término de corrección de la altura de elevación se obtiene de la diferencia entre la altura de elevación dinámica en la boca de aspiración. Es evidente que si las mediciones en la entrada y en la salida de la bomba se hacen en tubos del mismo diámetro, es decir con el líquido a la misma velocidad, dicho término de corrección será equivalente a cero.

Para medir la altura de elevación de una bomba con turbina sumergida, es suficiente medir, durante el funcionamiento, la altura de elevación en la boca de impulsión. En este caso, la altura de elevación de la bomba se obtiene de la suma del valor leído más la altura de elevación dinámica (siempre en la boca de impulsión) y de la diferencia de nivel existente entre la superficie libre del líquido aspirado y el manómetro.

Cálculo de la potencia de salida útil

Por lo general, la potencia de salida útil de una bomba se indica en kW o HP, indicando con:

Q el caudal
H la altura de elevación en metros de columna de agua (m.c.a.)
γ el peso específico

La potencia de salida útil (P3) se obtiene de:

$$P3 = \frac{\gamma\ (kg/dm^3) \times Q\ (l/s) \times H\ (m.c.l.)}{75} \quad \text{en HP}$$

$$P3 = \frac{\gamma\ (kg/dm^3) \times Q\ (m^3/h) \times H\ (m.c.l.)}{270} \quad \text{en HP}$$

$$P3 = \frac{\gamma\ (kg/dm^3) \times Q\ (l/s) \times H\ (m.c.l.)}{102} \quad \text{en kW}$$

$$P3 = \frac{\gamma\ (kg/dm^3) \times Q\ (l/min) \times H\ (m.c.l.)}{4500} \quad \text{en HP}$$

$$P3 = \frac{\gamma\ (kg/dm^3) \times Q\ (m^3/h) \times H\ (m.c.l.)}{367} \quad \text{en kW}$$

$$P3 = \frac{\gamma\ (kg/dm^3) \times Q\ (l/min) \times H\ (m.c.l.)}{6120} \quad \text{en kW}$$

Cálculo de los rendimientos

P_1 : es la potencia absorbida por el motor en kW (generalmente indicada por el vatímetro)
P_2 : es la potencia de salida útil del motor en kW (prácticamente es la potencia absorbida por la bomba)
P_3 : es la potencia de salida útil de la bomba en kW

Rendimiento del motor $\eta = \frac{P_2}{P_1}$

Rendimiento de la bomba $\eta = \frac{P_3}{P_2}$

Rendimiento del grupo $\eta = \frac{P_3}{P_1}$

Prestaciones de una bomba al modificarse el número de revoluciones

El número de revoluciones n de la bomba influye notablemente sobre sus prestaciones. Ante la ausencia de fenómenos de cavitación, subsiste la ley de similitud que se puede exprimir en:

$$Q_x = Q \times \frac{n_x}{n} \qquad H_x = H \times \left(\frac{n_x}{n}\right)^2 \qquad P_{2\text{-}X} = P_2 \times \left(\frac{n_x}{n}\right)^3$$

Por ejemplo, duplicando el número de revoluciones (n_x) se obtiene:
Q_x = el valor del caudal se duplica
H_x = el valor de la altura de elevación aumenta 4 veces
$P_{2\text{-}X}$ = la potencia absorbida de la bomba aumenta 8 veces

Q - H - P2 son valores que se refieren a la velocidad **n**
Q_x - H_x - $P_{2\text{-}X}$ son valores que se refieren a la velocidad $\mathbf{n_x}$.

NOCIONES PRÁCTICAS SOBRE EL NPSH

NPSH son las iniciales de la expresión en inglés Net Positive Suction Head, que en español se traduce como carga neta positiva de aspiración. El significado físico de esta expresión es la presión absoluta que debe existir en la entrada de la bomba para que esta pueda bombear el líquido sin que surjan fenómenos de cavitación.
Dichos fenómenos se presentan cuando, en la entrada de la turbina, la presión absoluta desciende por debajo de valores que permite la formación de burbujas de vapor en el interior del fluido, por lo que la bomba funciona irregularmente con una disminución de la altura de elevación.

Por consiguiente, la NPSH puede ser considerada como la presión necesaria para compensar las pérdidas de carga en el recorrido entre la boca de aspiración y el punto con la presión más baja de la turbina.
De todo esto se deduce la importancia de controlar que la bomba no funcione en cavitación, porque además de generar un ruido similar a un martilleo metálico, la turbina se rompería en poco tiempo.

Una fórmula específica asocia el valor de la NPSH requerida por la bomba a las condiciones de la instalación y al tipo de fluido, permitiendo obtener la presión mínima que se puede prever en la boca de aspiración y, como consecuencia, la posición a la que se puede instalar la bomba respecto de la superficie libre del líquido a aspirar.

La fórmula general de la NPSH es:

$$NPSH = Z1 + \left(\frac{p1 + pb - pv}{g} \times 10 \right) - Hr$$

$$Z1 = NPSH - \left(\frac{p1 + pb - pv}{g} \times 10 \right) + Hr$$

donde:

Z1 = desnivel (en m) entre el eje de la bomba y la superficie libre del líquido en el depósito del cual es aspirado.
p1 = presión (en kg/cm^2) existente en la superficie libre del líquido en el depósito del cual es aspirado. Si se aspira de un depósito "abierto", es decir en contacto con la atmósfera, el p1 es igual a 0.
pb = presión barométrica (en kg/cm^2) relativa a la instalación donde está montada la bomba.
pv = tensión de vapor (en kg/cm^2) del fluido de la temperatura de bombeo.
g = peso específico (en kg/dm^3) del fluido a la temperatura de bombeo.
10 = factor de conversión de las unidades de medida.
Hr = pérdidas de carga (en m) en toda la tubería de aspiración.

Aplicando esto prácticamente, indicamos un ejemplo (véase la figura) que se refiere al bombeo de agua con una bomba centrífuga de la que se desea obtener un caudal Q de 235 l/min, en cuatro condiciones diferentes.

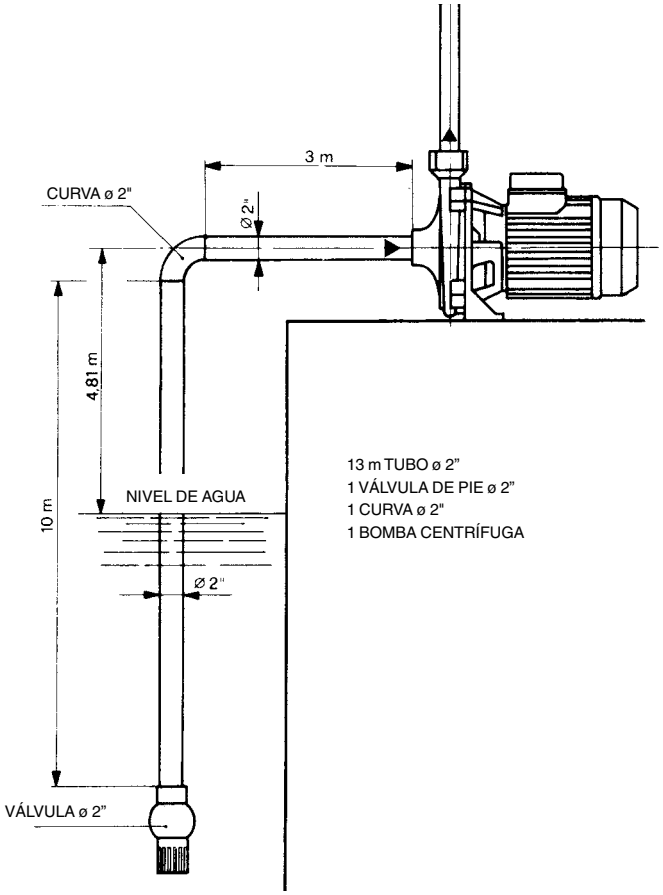

NOCIONES PRÁCTICAS SOBRE EL NPSH

Cálculo de las pérdidas de carga en la aspiración (Hr)

caudal	:	Q	=	235 l/min	=	0,00392 m^3/s
sección de paso en la tubería	:	S	=	19,6 cm^2	=	0,00196 m^2
velocidad del agua en la tubería	:	V	=	Q/S		$\frac{0,00392}{0,00196} = 2$ m/s

las pérdidas de carga (véanse tabs. 1 y 2) son:

- válvula de pie de 2"	=	0,610 m
- curva (es $\frac{d}{R} = 1$)	=	0,058 m
- tubería de aspiración (10 m + 3 m)	=	1,370 m
- total pérdidas de carga en la aspiración	=	2,040 m

Consideremos ahora las cuatro condiciones diferentes, con las mismas pérdidas de carga Hr y suponiendo la NPSH de la bomba con el caudal tomado en examen equivalente a 3,25 m. La presión barométrica pb se lee en el diagrama, mientras que la tensión de vapor pv y el peso específico g se leen en la tabla 3.

1° caso: instalación en el nivel del mar y agua a 20°C.

$$3,25 = Z1 + \left(\frac{1,033 - 0,0238}{0,9982} \times 10\right) - 2,04$$

$$Z1 = 4,5 - \left(\frac{1,033 - 0,0238}{0,9982} \times 10\right) + 2,04 = -4,82$$

lo que significa que la bomba para el caudal considerado puede aspirar agua a 20°C desde una profundidad máxima de 4,82 metros. Hay que observar que para un caudal superior a 235 l/min, aumentando el valor del NPSH de la bomba y la pérdida de carga en la aspiración, la profundidad de la que se puede aspirar será inferior a 4,82 metros. Lo opuesto se produce para caudales inferiores a 235 l/min; de todo esto se deduce que para que la bomba retorne a un funcionamiento regular, generalmente es suficiente regular la válvula de comunicación de impulsión y hacer funcionar la bomba con un caudal inferior.

2° caso: instalación en el nivel del mar y agua a 60°C.

$$3,25 = Z1 + \left(\frac{1,033 - 0,2031}{0,9831} \times 10\right) - 2,04$$

$$Z1 = 3,25 - \left(\frac{1,033 - 0,2031}{0,9831} \times 10\right) + 2,04 = -3,15$$

lo que significa que la bomba para el caudal considerado puede aspirar agua a 60°C desde una profundidad máxima de 3,15 metros.

3° caso: instalación en el nivel del mar y agua a 90°C.

$$3,25 = Z1 + \left(\frac{1,033 - 0,7149}{0,9653} \times 10\right) - 2,04$$

$$Z1 = 3,25 - \left(\frac{1,033 - 0,7149}{0,9653} \times 10\right) + 2,04 = -1,99$$

lo que significa que la superficie libre del agua a 90°C para el caudal considerado debe ser más alto que 1,99 metros respecto del eje de la bomba.

4° caso: instalación a 1500 m sobre el nivel del mar y agua a 50°C.

$$3,25 = Z1 + \left(\frac{0,860 - 0,1258}{0,9880} \times 10\right) - 2,04$$

$$Z1 = 3,25 - \left(\frac{0,860 - 0,1258}{0,9880} \times 10\right) + 2,04 = -2,14$$

lo que significa que la bomba para el caudal considerado en una instalación a 1500 metros sobre el nivel del mar, puede aspirar agua a 50°C desde una profundidad máxima de 2,14 metros.

N.B.: es conveniente prever siempre un margen de seguridad (0,5 m en el caso de agua fría) para tener en cuenta los errores y variaciones imprevistas de los valores estimados. Dicho margen es importante especialmente con líquidos a temperaturas cercanas a aquella de ebullición, porque pequeñas variaciones de temperatura provocan notables diferencias en las condiciones de funcionamiento. Por ejemplo, en el 3° caso, si la temperatura del agua, en vez de ser de 90°C llegase en algún momento a 95°C, la presión del agua necesaria de la bomba no sería más de 1,99 metros, sino de 3,51 metros.

DAB PUMPS se reserva el derecho de efectuar modificaciones sin la obligación de aviso previo.

NOCIONES SOBRE LOS MOTORES ELÉCTRICOS DE LAS ELECTROBOMBAS

ÍNDICE DE LOS SÍMBOLOS

P_1	=	Potencia absorbida por el motor en kW
P_2	=	Potencia de salida útil del motor en kW o bien en HP
V ~	=	Tensión alterna de alimentación
Hz	=	Frecuencia en períodos/segundo de la tensión de alimentación
I	=	Corriente absorbida por el motor en Amperios
cosφ	=	Factor de potencia
$n^{t/min}$	=	Velocidad de rotación en revoluciones por minuto
η	=	Rendimiento (relación entre la potencia de salida útil y la potencia absorbida P2/P1)
p	=	número de polos del motor
Cn	=	par nominal del motor

Velocidad de rotación en vacío

La velocidad de rotación en vacío de los motores eléctricos de inducción, monofásicos o trifásicos, se calcula:

$$n^{t/min} = \frac{120 \times Hz}{p}$$

Velocidad de rotación en vacío $n^{t/min}$

FRECUENCIA Hz	2 POLOS	4 POLOS
50	3000	1500
60	3600	1800

La velocidad a carga plena es inferior del 2% al 7% de aquella en vacío (fluencia 2% ÷ 7%).

Corriente absorbida

monofásica : $I = \frac{1000 \times P_2\,(kW)}{V \times \cos\varphi \times \eta}$ o bien: $I = \frac{736 \times P_2\,(HP)}{V \times \cos\varphi \times \eta}$

trifásica : $I = \frac{1000 \times P_2\,(kW)}{1.73 \times V \times \cos\varphi \times \eta}$ o bien: $I = \frac{736 \times P_2\,(HP)}{1.73 \times V \times \cos\varphi \times \eta}$

Potencia absorbida

monofásica : $P_1\,(kW) = \frac{V \times I \times \cos\varphi}{1000}$

trifásica : $P_1\,(kW) = \frac{1.73 \times V \times I \times \cos\varphi}{1000}$

Potencia de salida útil en el eje del motor

monofásica : $P_2\,(kW) \quad \frac{V \times I \times \cos\varphi \times \eta}{1000} =$ o bien: $P_2\,(HP) = \frac{V \times I \times \cos\varphi \times \eta}{736}$

trifásica : $P_2\,(kW) \quad \frac{1.73 \times V \times I \times \cos\varphi \times \eta}{1000} =$ o bien: $P_2\,(HP) = \frac{1.73 \times V \times I \times \cos\varphi \times \eta}{736}$

Rendimiento

$$\eta = \frac{P_2\,(kW)}{P_1\,(kW)}$$

DAB PUMPS se reserva el derecho de efectuar modificaciones sin la obligación de aviso previo.

NOCIONES SOBRE LOS MOTORES ELÉCTRICOS DE LAS ELECTROBOMBAS

Factor de potencia

monofásica : $\cos\varphi = \dfrac{P_2\,(kW) \times 1000}{V \times I \times \eta}$ o bien: $\cos\varphi = \dfrac{P_1\,(kW) \times 1000}{V \times I}$

trifásica : $\cos\varphi = \dfrac{P_2\,(kW) \times 1000}{1.73 \times V \times I \times \eta}$ o bien: $\cos\varphi = \dfrac{P_1\,(kW) \times 1000}{1.73 \times V \times I}$

Par nominal

$Cn = \dfrac{P_2\,(kW) \times 1000}{1.027 \times n^{1/min}}$ en Kgm

$Cn = \dfrac{P_2\,(HP) \times 736}{1.027 \times n^{1/min}}$ en Kgm

$Cn = \dfrac{702 \times HP}{n^{1/min}}$ en decaNewtonmetro

Relación entre kW y HP

1 HP = 0.736 kW 1 kW = 1.36 HP $\dfrac{HP}{1.36} = kW$ kW x 1,36 = HP

Corriente inicial de arranque (Isp)

La corriente inicial de arranque es 4 ÷ 8 veces mayor que la corriente nominal, según la potencia del motor

Isp = In x 4 ÷ 8

Notas sobre los condensadores eléctricos

La corriente aproximada absorbida por un condensador es:

$$I = \frac{6{,}28 \times F \times C \times V}{1.000.000}$$

Donde:

I = corriente en amperios absorbida por el condensador
F = frecuencia en Hz de la tensión de ensayo
C = capacidad del condensador en µF
V = tensión de ensayo

Ejemplo:
La corriente absorbida por un condensador de 14 µF conectado a una red de 220 Voltios - 50 Hz, será:

$$I = \frac{6{,}28 \times 50 \times 14 \times 220}{1.000.000} = 0{,}96 \text{ Amperios}$$

La capacidad aproximada de un condensador se determina:

$$C = \frac{I}{6{,}28 \times F \times V} \times 1.000.000$$

Ejemplo:
La capacidad de un condensador que absorbe 1,4 Amperios conectado a una red de 220 Voltios - 50 Hz, será:

$$C = \frac{1{,}4}{6{,}28 \times 50 \times 220} \times 1.000.000 = 20{,}2\ \mu F$$

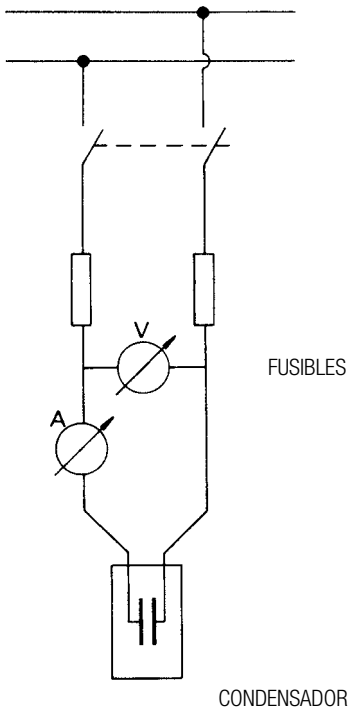

Arranque estrella-triángulo

El motor normalmente conectado en triángulo Δ se conecta a la red con conexión en estrella (λ).
La corriente y la corriente inicial de arranque disminuyen 1/3 del valor que tendrían con la conexión en triángulo Δ.

Protección

Se aconseja conectar los motores a la red mediante interruptores magnetotérmicos adecuados con tres fusibles y que respondan a las normativas vigentes en el país de instalación.

DAB PUMPS se reserva el derecho de efectuar modificaciones sin la obligación de aviso previo.

PÉRDIDAS DE CARGA

en centímetros columna de agua por cada metro de tubería recta

TAB. 1

v	Q h	DIÁMETRO DE LOS TUBOS EN mm.																	
		20	25	30	40	50	65	80	100	125	150	175	200	250	300	350	400	450	500
0,5	Q	9,4	14,7	21,2	37,7	59,0	115	151	235	369	530	723	940	1480	2120	2880	3770	4780	5890
	h	**2,4**	**1,9**	**1,5**	**1,0**	**0,8**	**0,56**	**0,46**	**0,36**	**0,28**	**0,23**	**0,19**	**0,16**	**0,13**	**0,105**	**0,089**	**0,076**	**0,067**	**0,06**
0,6	Q	11,3	17,7	25,4	45,3	70,7	138	181	282	442	636	887	1130	1770	2540	3460	4520	5730	7060
	h	**3,3**	**2,6**	**2,1**	**1,5**	**1,12**	**0,78**	**0,65**	**0,5**	**0,39**	**0,32**	**0,27**	**0,23**	**0,18**	**0,15**	**0,12**	**0,11**	**0,096**	**0,086**
0,7	Q	13,2	20,6	29,7	52,9	82,5	161	211	329	516	742	1010	1315	2070	2960	4040	5270	6690	8250
	h	**4,4**	**3,4**	**2,7**	**1,9**	**1,5**	**1,0**	**0,86**	**0,67**	**0,52**	**0,43**	**0,36**	**0,31**	**0,24**	**0,2**	**0,17**	**0,15**	**0,13**	**0,12**
0,8	Q	15,05	23,6	33,9	60,4	94,5	184	241	377	590	848	1155	1505	2360	3390	4620	6030	7650	9420
	h	**5,6**	**4,3**	**3,4**	**2,5**	**1,9**	**1,3**	**1,1**	**0,86**	**0,67**	**0,55**	**0,46**	**0,4**	**0,31**	**0,26**	**0,22**	**0,19**	**0,17**	**0,15**
0,9	Q	16,95	26,5	38,2	68,0	106,0	207	272	423	664	955	1300	1695	2660	3810	5200	6780	8600	10600
	h	**6,9**	**5,3**	**4,3**	**3,0**	**2,4**	**1,7**	**1,4**	**1,1**	**0,84**	**0,69**	**0,58**	**0,5**	**0,39**	**0,32**	**0,27**	**0,24**	**0,21**	**0,19**
1,0	Q	18,8	29,5	42,4	75,5	117,7	230	302	471	737	1060	1445	1880	2950	4230	5770	7530	9550	11770
	h	**8,3**	**6,4**	**5,1**	**3,7**	**2,9**	**2,1**	**1,7**	**1,3**	**1,0**	**0,84**	**0,71**	**0,61**	**0,48**	**0,4**	**0,34**	**0,29**	**0,26**	**0,23**
1,1	Q	20,7	32,4	46,6	83,0	129,5	252	332	518	81	1165	1585	2070	3250	4650	6350	8290	10500	12950
	h	**9,9**	**7,6**	**6,2**	**4,4**	**3,4**	**2,4**	**2,0**	**1,6**	**1,2**	**1,0**	**0,85**	**0,74**	**0,58**	**0,48**	**0,4**	**0,35**	**0,31**	**0,28**
1,2	Q	22,6	35,4	50,9	90,6	141,0	276	362	565	885	1272	1730	2260	3550	5080	6930	9040	11450	14140
	h	**11,7**	**9,0**	**7,2**	**5,2**	**4,0**	**2,9**	**2,4**	**1,9**	**1,5**	**1,2**	**1,0**	**0,87**	**0,69**	**0,56**	**0,48**	**0,42**	**0,37**	**0,32**
1,3	Q	24,5	38,3	55,0	98,0	153,0	299	392	612	960	1378	1875	2450	3840	5500	7500	9800	12400	15320
	h	**13,5**	**10,4**	**8,4**	**6,0**	**4,7**	**3,3**	**2,8**	**2,2**	**1,71**	**1,4**	**1,15**	**1,0**	**0,8**	**0,66**	**0,56**	**0,49**	**0,43**	**0,38**
1,4	Q	26,35	41,3	59,3	105,5	165,0	302	422	660	1032	1473	2020	2635	4140	5920	8090	10530	13370	16500
	h	**15,4**	**11,9**	**9,6**	**6,9**	**5,4**	**3,8**	**3,2**	**2,5**	**2,0**	**1,6**	**1,3**	**1,17**	**0,92**	**0,76**	**0,64**	**0,56**	**0,5**	**0,44**
1,5	Q	28,25	44,2	63,6	113,0	176,5	345	452	707	1106	1590	2165	2825	4430	6350	8660	11300	14320	17680
	h	**17,4**	**13,5**	**10,9**	**7,8**	**6,1**	**4,4**	**3,6**	**2,8**	**2,25**	**1,82**	**1,5**	**1,34**	**1,05**	**0,87**	**0,74**	**0,64**	**0,57**	**0,51**
1,6	Q	30,1	47,1	67,8	121,0	188,5	368	483	753	1180	1695	2310	3010	4730	6770	9240	12055	5015270	18850
	h	**19,6**	**15,3**	**12,4**	**8,9**	**6,9**	**4,9**	**4,1**	**3,2**	**2,55**	**2,05**	**1,7**	**1,53**	**1,18**	**0,99**	**0,84**	**0,72**	**0,64**	**0,58**
1,7	Q	32,0	50,1	72,0	128,0	200,0	392	513	800	1253	1802	2455	3200	5020	7190	9820	12800	16230	20030
	h	**21,9**	**17,2**	**13,9**	**10,0**	**7,8**	**5,4**	**4,6**	**3,6**	**2,85**	**2,3**	**1,95**	**1,7**	**1,33**	**1,11**	**0,94**	**0,81**	**0,73**	**0,65**
1,8	Q	33,9	53,0	76,3	136,0	212,0	415	543	848	1327	1905	2600	3390	5320	7610	10380	13550	17200	21200
	h	**24,2**	**19,1**	**15,4**	**11,1**	**8,7**	**6,0**	**5,1**	**4,0**	**3,15**	**2,6**	**2,2**	**1,9**	**1,48**	**1,24**	**1,05**	**0,91**	**0,81**	**0,73**
1,9	Q	35,8	56,0	80,5	143,5	224,0	438	573	895	1400	2015	2740	3580	5610	8040	10960	14300	18150	22400
	h	**26,8**	**21,0**	**17,0**	**12,3**	**9,6**	**6,8**	**5,6**	**4,4**	**3,45**	**2,85**	**2,45**	**2,1**	**1,64**	**1,38**	**1,17**	**1,01**	**0,9**	**0,81**
2,0	Q	37,7	59,0	84,8	151,0	235,5	461	603	943	1475	2120	2885	3765	5910	8460	11540	15060	19100	23570
	h	**29,6**	**23,0**	**18,6**	**13,4**	**10,5**	**7,5**	**6,2**	**4,9**	**3,8**	**3,17**	**2,7**	**2,33**	**1**	**1,52**	**1,3**	**1,12**	**0,99**	**0,89**
2,1	Q	39,5	62,0	89,0	158,5	247,5	484	633	990	1548	225	3030	3955	6200	8890	12100	15810	20050	24750
	h	**32,2**	**25,1**	**20,4**	**14,8**	**11,5**	**8,2**	**6,8**	**5,4**	**4,2**	**3,5**	**2,95**	**2,55**	**2,0**	**1,68**	**1,43**	**1,22**	**1,08**	**0,98**
2,2	Q	41,5	64,9	93,2	176,0	259,0	507	663	1036	1620	2330	3175	4145	6500	9300	12700	16570	21000	25930
	h	**35,0**	**27,3**	**22,3**	**16,2**	**12,5**	**9,1**	**7,4**	**5,9**	**4,6**	**3,85**	**3,25**	**2,8**	**22**	**1,85**	**1,56**	**1,34**	**1,18**	**1,08**
2,3	Q	43,3	67,9	97,5	173,5	271,0	530	694	1082	1695	2440	3320	4330	6800	9730	13270	17310	21950	27100
	h	**38,0**	**29,7**	**24,2**	**17,7**	**13,6**	**9,8**	**8,1**	**6,4**	**5,0**	**4,15**	**3,5**	**3,05**	**2,4**	**2,03**	**1,7**	**1,46**	**1,28**	**1,18**
2,4	Q	45,2	70,8	101,5	181,0	282,5	553	724	1130	1770	2545	3460	4520	7090	10140	13850	18090	22900	28300
	h	**42,1**	**32,1**	**26,2**	**19,1**	**14,7**	**10,6**	**8,8**	**6,9**	**5,45**	**455**	**3,8**	**3,3**	**2,62**	**2,21**	**1,85**	**1,58**	**1,38**	**1,28**
2,5	Q	47,1	73,7	105,8	189,0	294,5	576	755	1178	1843	2650	3610	4710	7390	10570	14420	18820	23880	29450
	h	**45,0**	**34,7**	**28,3**	**20,5**	**16,0**	**11,4**	**9,6**	**7,5**	**5,9**	**4,9**	**4,1**	**3,58**	**2,84**	**2,4**	**2,0**	**1,7**	**1,5**	**1,4**
2,6	Q	49,0	76,6	110,0	196,0	306,0	599	785	1225	1915	2755	3755	4900	7680	11000	15000	19590	24820	30630
	h	**48,3**	**37,3**	**30,4**	**22,2**	**17,2**	**12,3**	**10,4**	**8,1**	**6,35**	**5,25**	**4,4**	**3,85**	**3,07**	**2,59**	**2,17**	**1,84**	**1,62**	**1,51**
2,7	Q	50,9	79,6	114,3	204,0	318,0	622	815	1271	1990	2860	3900	5090	7980	111410	15590	20340	25800	31820
	h	**51,7**	**40,0**	**32,5**	**23,8**	**18,5**	**13,2**	**11,2**	**8,7**	**6,85**	**5,65**	**4,75**	**4,15**	**3,3**	**2,78**	**2,34**	**1,98**	**1,74**	**1,62**
2,8	Q	52,7	82,6	118,5	211,5	330,0	645	845	1320	2060	2970	4040	5280	8270	11830	16160	21090	26730	33000
	h	**55,2**	**42,5**	**34,8**	**25,5**	**19,9**	**14,0**	**12,0**	**9,3**	**7,35**	**6,05**	**5,10**	**4,45**	**3,56**	**2,98**	**2,51**	**2,13**	**1,88**	**1,74**
2,9	Q	54,6	85,5	123,0	219,0	342,0	668	875	1365	2140	3075	4190	5460	8560	12250	16730	21480	27700	34200
	h	**58,7**	**45,1**	**37,1**	**27,1**	**21,3**	**15,2**	**12,8**	**10,0**	**7,85**	**6,45**	**5,5**	**4,75**	**3,82**	**3,18**	**2,7**	**2,3**	**2,03**	**1,87**
3,0	Q	56,5	88,5	127,0	226,5	354,0	691	905	1414	2210	3180	4330	5650	8850	12690	17310	22600	28650	35350
	h	**62,9**	**47,9**	**39,6**	**28,8**	**22,6**	**16,3**	**13,6**	**10,7**	**8,4**	**6,9**	**5,9**	**5,1**	**4,1**	**3,4**	**2,9**	**2,5**	**2,2**	**2,0**

véanse las NOTAS de aquí al lado

DAB PUMPS se reserva el derecho de efectuar modificaciones sin la obligación de aviso previo.

PÉRDIDAS DE CARGA

en centímetros columna de agua en las curvas, válvulas de comunicación, válvulas

TAB. 2

Velocidad del agua en m/s	CURVAS CON ÁNGULO VIVO					CURVAS NORMALES					Válvulas de comunicación normales	Válvulas de pie	Válvulas antirretorno	Pérdidas de energía a la salida de los tubos de descarga V²:2g
	α = 30°	α = 40°	α = 60°	α = 80°	α = 90°	$\frac{d}{R} = 0,4$	$\frac{d}{R} = 0,6$	$\frac{d}{R} = 0,8$	$\frac{d}{R} = 1$	$\frac{d}{R} = 1,5$				
0,10	0,03	0,04	0,05	0,07	008	0,07	0,08	0,01	0,0155	0,027	0,03	30	30	0,05
0,15	0,06	0,73	0,1	0,14	0,17	0,016	0,019	0,024	0,033	0,06	0,033	31	31	0,12
0,2	0,11	0,13	0,18	0,26	0,31	0,028	0,033	0,04	0,059	0,11	0,058	31	31	0,21
0,25	0,17	0,21	0,28	0,4	0,48	0,044	0,052	0,063	0,091	0,17	0,09	31	31	0,32
0,3	0,25	0,3	0,41	0,6	0,7	0,063	0,074	0,09	0,13	0,25	0,13	31	31	0,46
0,35	0,33	0,4	0,54	0,8	0,93	0,085	0,10	0,12	0,18	0,33	0,18	31	31	0,62
0,14	0,43	0,52	0,71	1,0	1,2	0,11	0,13	0,16	0,23	0,43	0,23	32	31	0,82
0,5	0,67	0,81	1,1	1,6	1,9	0,18	0,21	0,26	0,37	0,67	0,37	33	32	1,27
0,6	0,97	1,2	1,6	2,3	2,8	0,25	0,29	0,36	0,52	0,97	0,52	34	32	1,84
0,7	1,35	1,65	2,2	3,2	3,9	0,34	0,40	0,48	0,70	1,35	0,7	35	32	2,5
0,8	1,7	2,1	2,8	4,0	4,8	0,45	0,53	0,64	0,93	1,7	0,95	36	33	3,3
0,9	2,2	2,7	6	5,2	6,2	0,57	0,67	0,82	1,18	2,2	1,2	37	34	4,2
1,0	2,7	3,3	4,5	6,4	7,6	0,7	0,82	1,0	1,45	2,7	1,45	38	35	5,1
1,5	6,0	7,3	10,0	14,0	17,0	1,6	1,9	2,3	3,3	6,0	3,3	47	40	11,5
2,0	11,0	14,0	18,0	26,0	31,0	2,8	3,3	4,0	5,8	11,0	5,8	61	48	20,4
2,5	17,0	21,0	28,0	40,0	48,0	4,4	5,2	6,3	9,1	17,0	9,1	78	58	32,0
3,0	25,0	30,0	41,0	60,0	70,0	6,3	7,4	9,0	13,0	25,0	13,0	100	71	46,0
3,5	33,0	40,0	55,0	78,0	93,0	8,5	10,0	12,0	18,0	33,0	18,0	123	85	62,0
4,0	43,0	52,0	70,0	100,0	120,0	11,0	13,0	16,0	23,0	42,0	23,0	150	100	82,0
4,5	55,0	67,0	90,0	130,0	160,0	14,0	21,0	26,0	37,0	55,0	37,0	190	120	103,0
5,0	67,0	82,0	110,0	160,0	190,0	18,0	29,0	36,0	52,0	67,0	52,0	220	140	127,0

NOTAS

Q = caudal en litros por minuto
v = velocidad del agua en metros por segundo
d = diámetro del tubo en metros
h = pérdida de carga en centímetros columna de agua por cada metro de tubería calculada según la fórmula de Lang:

$$h = \lambda \times \frac{100}{d} \times \frac{v^2}{2g} \qquad \lambda = 0,02 + \frac{0,0018}{\sqrt{v \times d}}$$

La pérdida de carga en las curvas es únicamente aquella causada por la contracción de los filetes líquidos por cambio de dirección (el desarrollo de las curvas debe estar comprendido dentro de la longitud de la tubería), mientras que la pérdida de carga en las válvulas y válvulas de comunicación se ha determinado en función de ensayos técnicos.
La pérdida de carga para válvulas de comunicación y curvas normales es equivalente a aquella de 5 metros de tubería recta, mientras que para válvulas antirretorno es a 15 metros.
Los valores indicados se refieren a tuberías complemente lisas. En el caso de tuberías incrustadas, habrá que considerar los aumentos correspondientes.

LAS PÉRDIDAS DE CARGA DEBEN MULTIPLICARSE POR 0,8 (TUBOS DE ACERO INOXIDABLE), POR 1,25 (TUBOS DE ACERO LIGERAMENTE OXIDADOS), POR 1,7 (TUBOS CON INCRUSTACIONES QUE REDUCEN LA SECCIÓN DE PASO), POR 0,7 (TUBOS DE ALUMINIO), POR 0,7 (TUBOS DE PVC Y PE) Y POR 1,3 (TUBOS DE FIBRA-CEMENTO).

Tensión de vapor y peso específico del agua en función de la temperatura

TAB. 3

t °C	pv kg/cm²	g kg/dm³	t °C	pv kg/cm²	g kg/dm³	t °C	pv kg/cm²	g kg/dm³	t °C	pv kg/cm²	g kg/dm³
0	0,0062	0,9998	41	0,793	0,9917	82	0,5234	0,9705	170	8,076	0,8973
1	0,0067	0,9999	42	0,836	0,9913	83	0,5447	0,9698	175	9,101	0,8920
2	0,0072	0,9999	43	0,0881	0,9909	84	0,5667	0,9693	180	10,225	0,8869
3	0,0077	1,0000	44	0,0928	0,9905	85	0,5897	0,9687	185	11,456	0,8814
4	0,0083	1,0000	45	0,0977	0,9900	86	0,6129	0,9680	190	12,800	0,8760
5	0,0089	1,0000	46	0,1028	0,9898	87	0,6372	0,9673	195	14,265	0,8703
6	0,0095	0,9999	47	0,1082	0,9883	88	0,6623	0,9667	200	15,857	0,8646
7	0,0102	0,9999	48	0,1138	0,9889	89	0,6882	0,9659	205	17,858	0,8587
8	0,0109	0,9998	49	0,1197	0,9885	90	0,7149	0,9653	210	19,456	0,8528
9	0,0117	0,9997	50	0,1258	0,9880	91	0,7425	0,9646	215	21,477	0,8465
10	0,0125	0,9996	51	0,1322	0,9876	92	0,7710	0,9640	220	23,659	0,8403
11	0,0134	0,9995	52	0,1388	0,9871	93	0,8004	0,9632	225	26,007	0,8339
12	0,0143	0,9994	53	0,1457	0,9866	94	0,8307	0,9625	230	28,531	0,8272
13	0,0153	0,9993	54	0,1530	0,9861	95	0,8619	0,9619	235	31,239	0,8206
14	0,0163	0,9992	55	0,1605	0,9857	96	0,8942	0,9611	240	34,140	0,8136
15	0,0174	0,9990	56	0,1683	0,9852	97	0,9271	0,9604	245	37,244	0,8064
16	0,0185	0,9989	57	0,1765	0,9847	98	0,9616	0,9596	250	40,560	0,7992
17	0,0197	0,9987	58	0,1850	0,9842	99	0,9969	0,9590	255	44,100	0,7918
18	0,0210	0,9985	59	0,1939	0,9836	100	1,0032	0,9583	260	47,870	0,7840
19	0,0224	0,9984	60	0,2031	0,9831	102	1,1092	0,9568	265	51,880	0,7759
20	0,0238	0,9982	61	0,2127	0,9826	104	1,1898	0,9554	270	56,140	0,7678
21	0,0253	0,9979	62	0,2227	0,9821	106	1,2751	0,9540	275	60,660	0,7593
22	0,0269	0,9977	63	0,2330	0,9816	108	1,6354	0,9525	280	65,460	0,7506
23	0,0286	0,9974	64	0,2438	0,9810	110	1,4609	0,9510	285	70,540	0,7416
24	0,0304	0,9972	65	0,2550	0,9804	112	1,5618	0,9495	290	75,920	0,7323
25	0,0323	0,9970	66	0,2666	0,9800	114	1,6684	0,9479	286	81,600	0,7227
26	0,0343	0,9966	67	0,2787	0,9794	116	1,7809	0,9464	300	87,610	0,7214
27	0,0363	0,9964	68	0,2912	0,9788	118	1,8995	0,9448	305	93,950	0,7017
28	0,0385	0,9961	69	0,3042	0,9782	120	2,0245	0,9431	310	100,640	0,6906
29	0,0408	0,9957	70	0,3177	0,9777	122	2,1561	0,9414	315	107,690	0,6793
30	0,0432	0,9955	71	0,3317	0,9771	124	2,2947	0,9398	320	115,130	0,6671
31	0,0458	0,9952	72	0,3463	0,9765	126	2,4404	0,9381	325	122,950	0,6540
32	0,0485	0,9949	73	0,3613	0,9759	128	2,5935	0,9365	330	131,180	0,6402
33	0,0513	0,9946	74	0,3869	0,9754	130	2,7544	0,9348	335	139,850	0,6257
34	0,0542	0,9942	75	0,3931	0,9748	135	3,1920	0,9305	340	148,960	0,6093
35	0,0573	0,9939	76	0,4098	0,9742	140	3,6850	0,9260	345	157,540	0,5910
36	0,0606	0,9934	77	0,4274	0,9737	145	4,2370	0,9216	350	168,630	0,5724
37	0,0640	0,9932	78	0,4451	0,9730	150	4,8540	0,9169	355	179,240	0,5512
38	0,0675	0,9928	79	0,4637	0,9724	155	5,5400	0,9121	360	190,420	0,5243
39	0,0713	0,9925	80	0,4829	0,9718	160	6,3020	0,9073	365	202,210	0,4926
40	0,0752	0,9921	81	0,5028	0,9712	165	7,1460	0,9023	370	214,680	0,4484

Presión atmosférica en varias alturas

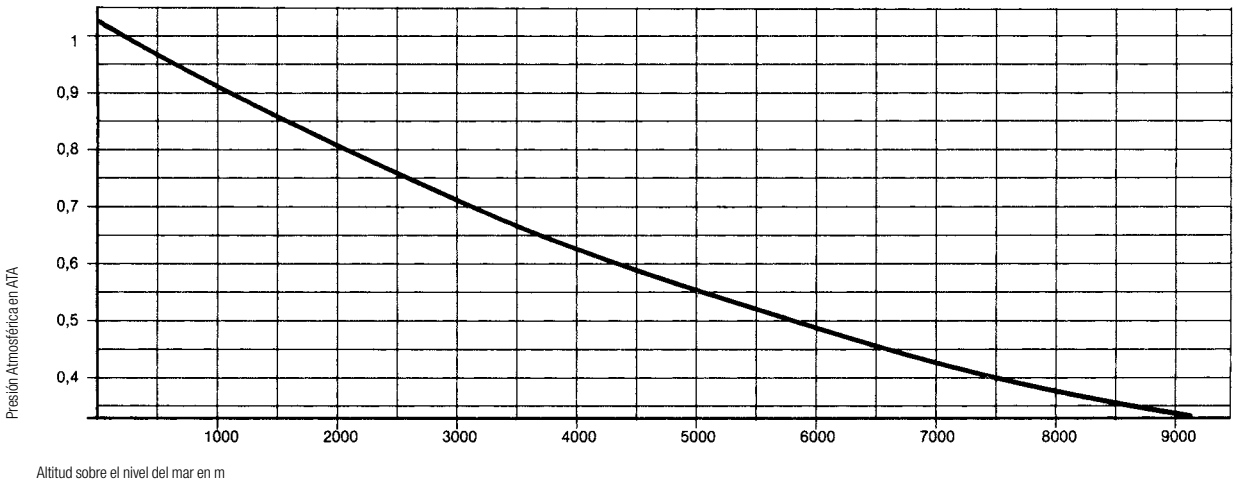

Caudal de agua de boquillas y lanzas antiincendio indicado en l/s en función de la presión medida en la entrada de la boquilla en metros columna de agua.

Ø boquilla en mm	PRESIÓN en m.c.a.												
	4	6	8	10	12	14	16	18	20	22	24	26	28
1	0,0068	0,0083	0,0096	0,0107	0,0118	0,0127	0,0136	0,0144	0,0152	0,0159	0,0167	0,0174	0,018
2	0,273	0,0334	0,0386	0,0432	0,0473	0,0511	0,0546	0,0579	0,0611	0,064	0,0668	0,696	0,0722
3	0,614	0,0751	0,0868	0,097	0,1063	0,1148	0,1228	0,13	0,137	0,144	0,15	0,156	0,162
4	0,109	0,133	0,154	0,175	0,189	0,204	0,218	0,231	0,244	0,255	0,267	0,278	0,288
5	1,171	0,209	0,242	0,271	0,296	0,32	0,342	0,363	0,383	0,401	0,419	0,4336	0,453
6	0,246	0,301	0,348	0,389	0,426	0,455	0,492	0,522	0,55	0,577	0,603	0,627	0,652
7	0,334	0,408	0,472	0,527	0,578	0,625	0,667	0,708	0,747	0,783	0,817	0,851	0,883
8	0,436	0,534	0,616	0,689	0,755	0,815	0,871	0,925	0,975	1,022	1,067	1,11	1,152
9	0,553	0,677	0,782	0,875	0,958	1,035	1,107	1,172	1,236	1,297	1,355	1,41	1,461
10	0,684	0,836	0,966	1,08	1,183	1,27	1,368	1,448	1,523	1,6	1,672	1,742	1,808
11	0,83	1,017	1,173	1,313	1,439	1,555	1,66	1,76	1,855	1,99	2,03	2,117	2,196
12	0,982	1,2	1,387	1,55	1,7	1,87	1,964	2,08	2,19	2,3	2,4	2,5	2,59
13	1,154	1,412	1,63	1,825	2,0	2,16	2,31	2,45	2,58	2,7	2,83	2,94	3,05
14	1,337	1,635	1,89	2,113	2,313	2,5	2,67	2,834	2,99	3,135	3,27	3,41	2,538
15	1,535	1,88	2,17	2,417	2,66	2,87	3,07	3,25	3,43	3,6	3,76	3,91	4,06
16	1,742	2,132	2,464	2,757	3,02	3,26	3,486	3,7	3,9	4,08	4,27	4,45	4,62
17	1,97	2,413	2,787	3,119	3,417	3,686	3,947	4,18	4,41	4,62	4,83	58,025	5,21
18	2,21	2,703	3,125	3,499	3,83	4,13	4,42	4,68	4,94	5,18	5,42	5,64	5,85
20	2,73	3,34	3,86	4,32	4,73	5,11	5,46	5,78	6,11	6,4	6,78	6,96	7,23
22	3,298	4,04	4,66	5,22	5,72	6,17	6,75	7,0	7,48	7,74	8,07	8,4	8,8
25	4,265	5,22	6,02	6,74	7,38	7,87	8,52	9,04	9,53	9,99	10,42	10,85	11,25
26	4,6	5,64	6,5	7,27	7,97	8,61	9,2	9,76	10,28	10,69	11,27	11,71	12,16
28	5,36	6,56	7,56	8,46	9,28	10,2	10,7	11,36	11,9	12,55	13,12	13,64	14,09
32	6,97	8,55	9,85	11,02	12,08	13,05	13,93	14,8	15,6	16,7	17,2	17,79	18,44
35	8,358	10,23	11,8	13,2	14,45	15,6	16,7	17,7	18,68	19,59	20,43	21,26	22,09
45	13,8	16,9	19,5	21,82	23,9	25,84	27,6	29,3	30,9	32,39	33,8	35,2	26,5
55	20,3	25,2	28,5	32,6	35,7	38,6	41,2	44,0	46,1	48,3	50,5	52,6	54,5
65	28,5	34,8	40,2	45,0	49,3	53,4	56,9	60,5	63,6	66,6	69,7	72,6	75,4
75	38,3	46,9	54,2	60,6	66,4	71,7	76,6	81,4	85,6	90,0	93,9	97,7	101,4
85	49,4	60,5	69,7	77,0	85,5	92,4	98,7	104,7	110,3	115,7	121,0	125,0	130,5
95	61,5	75,4	87,0	97,4	106,5	115,2	123,0	130,5	137,6	143,3	150,8	1570,0	162,8

Ø boquilla en mm	PRESIÓN en m.c.a.												
	30	35	40	45	50	55	60	65	70	75	80	90	100
1	0,0186	0,0201	0,0216	0,0229	0,0241	0,0252	0,02647	0,0275	0,0285	0,0295	0,0305	0,0324	0,0341
2	0,0748	0,0807	0,0863	0,0916	0,0966	0,1012	0,1058	0,11	0,1142	0,1182	0,122	0,129	0,13695
3	0,168	0,1815	0,194	0,205	0,217	0,227	0,238	0,247	0,256	0,265	0,274	0,291	0,307
4	0,298	0,323	0,344	0,366	0,385	0,404	0,422	0,439	0,456	0,472	0,487	0,516	0,545
5	0,468	0,506	0,542	0,564	0,605	0,635	0,663	0,69	0,716	0,741	0,765	0,812	0,856
6	0,674	0,738	0,778	0,825	0,87	0,913	0,953	0,992	1,03	1,065	1,1	1,168	1,23
7	0,915	0,987	1,055	1,12	1,18	1,238	1,292	1,345	1,394	1,445	1,491	1,584	1,67
8	1,192	1,209	1,375	1,46	1,54	1,615	1,688	1,755	1,822	1,886	1,948	2,063	2,18
9	1,515	1,635	1,749	1,855	1,955	2,05	2,14	2,23	2,32	2,393	2,47	2,62	2,764
10	1,87	2,02	2,16	2,29	2,41	2,53	2,68	2,75	2,86	2,96	3,03	3,24	3,41
11	2,274	2,454	2,624	2,78	2,93	3,08	3,22	3,35	3,47	3,59	3,71	3,94	4,15
12	2,688	2,9	3,1	3,29	3,47	3,64	3,8	3,95	4,1	4,25	4,38	4,65	4,91
13	3,16	3,41	3,65	3,87	4,08	4,28	4,47	4,65	4,83	5,0	5,16	5,47	5,77
14	3,66	3,95	4,23	4,5	4,73	4,96	5,18	5,38	5,59	5,78	5,97	6,34	6,68
15	4,2	4,54	4,75	5,15	5,43	5,69	5,94	6,18	6,43	6,65	6,86	7,28	7,66
16	4,77	5,15	5,52	5,84	6,16	6,46	6,75	7,03	7,3	7,56	7,8	8,26	8,72
17	5,39	5,82	6,22	6,61	6,96	7,3	7,63	7,95	8,24	8,54	8,8	9,35	9,85
18	6,05	6,54	6,99	7,42	7,82	8,2	8,56	8,9	9,24	9,56	9,88	10,48	11,05
20	7,47	8,075	8,63	9,15	9,65	10,12	10,57	11,0	11,4	11,8	12,2	12,94	13,65
22	9,15	9,73	10,3	11,15	11,65	12,2	12,76	13,29	13,79	14,27	14,75	15,62	16,49
25	11,65	12,6	13,45	14,28	15,05	15,78	16,5	17,15	17,8	18,43	19,08	20,2	21,3
26	12,6	13,6	14,55	15,42	16,28	17,05	17,8	18,55	19,24	19,9	20,59	21,8	23,0
28	14,65	15,72	16,93	17,95	18,912	19,85	20,7	21,5	22,4	23,2	23,8	25,4	26,6
32	19,1	20,6	22,04	23,4	24,6	25,09	27,0	28,1	29,2	30,2	31,2	33,1	34,9
35	22,8	24,7	26,4	28,4	29,5	30,9	32,39	33,6	34,9	36,1	37,3	39,6	41,7
45	37,8	40,7	43,6	46,3	48,8	51,2	53,5	55,6	57,87	59,2	61,7	65,6	69,04
55	56,4	60,9	65,2	69,2	72,8	76,4	79,8	83,0	86,2	89,3	92,2	97,8	103,0
65	78,0	84,3	90,0	95,5	100,7	105,6	110,5	114,7	1198,0	123,3	127,4	135,0	142,4
75	105,0	113,3	121,2	128,5	135,6	142,0	148,5	154,5	162,0	166,0	171,2	181,8	191,8
85	135,0	146,0	156,0	165,5	174,5	183,0	191,0	199,0	206,3	213,5	220,5	234,0	246,7
95	168,5	182,0	194,5	206,0	217,6	228,0	238,0	248,0	257,5	266,0	275,0	292,0	307,7

DAB PUMPS se reserva el derecho de efectuar modificaciones sin la obligación de aviso previo.

Tabla de equivalencia de las Normativas

MATERIAL	UNI		DIN		ISO	AISI	ASTM
ACERO	X 30Cr13	UNI 6900/71	X 30Cr13	DIN 17440	–	AISI 420B	–
	X 12CrS13	UNI 6900/71	X 12CrS13	DIN 17440	–	AISI 416	–
	X 20Cr13	UNI 6900/71	X 20Cr13	DIN 17440	–	AISI 420A	S 42000 A 276
	X 10CrNiS1809	UNI 6900/71	X 10CrNiS1809	DIN 17440	XIII-17 ISO 683/XIII	AISI 303	S 30300 A 276
	X 5CrNi 1810	UNI 6900/71	X 5CrNi 1810	DIN 17440	XIII-11 ISO 683/XIII	AISI 304	S 30400 A 276
	X 10CrS17	UNI 6900/71	X 10CrS17	DIN 17440	XIII-84 ISO 683/XIII	AISI 430F	–
FUNDICIÓN	G 20	UNI ISO 185	GG 20	DIN 1691	Grade 20 ISO R 185	–	Class 25 A 48
	G 25	UNI ISO 185	GG 25	DIN 1691	Grade 20 ISO R 185	–	Class 35 A 48
COBRE	G CuZn38Al 1Fe 1Mni	UNI 6138/68	–		–	–	B 30 C 86550
	P CuZn40 Pb2	UNI 5705	P CuZn40 Pb2	DIN 17660	–	–	C 37740
BRONCE	G CuSn12	UNI 7013/72	G CuSn12	DIN 17006	CuSn 12 ISO 1338	–	B 205 C 90700

Tablas para determinar la sección del cable de alimentación según la longitud

Tensión 1 x 230 V ~ arranque directo
Caída de tensión 3%
Temperatura ambiente 30°C

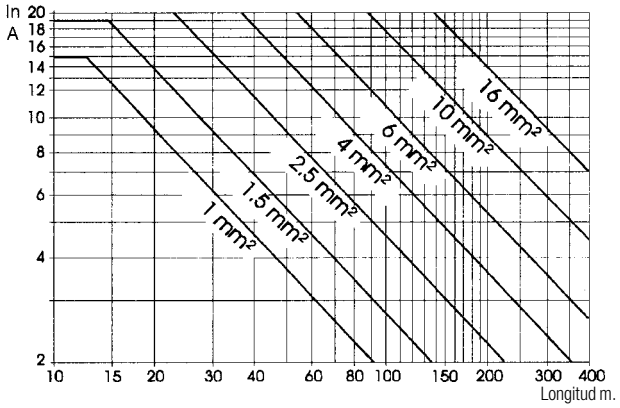

Tensión 3 x 400 V ~ arranque directo
Caída de tensión 3%
Temperatura ambiente 30°C

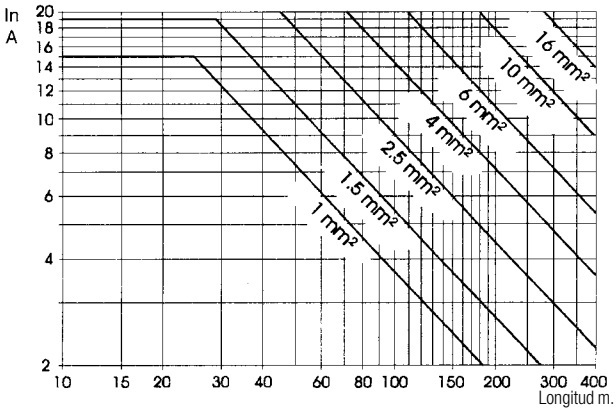

Índice de lectura de la placa de los datos técnicos

N°	NÚMERO DE SERIE	–
Q	CAUDAL	m³/h
H	ALTURA DE ELEVACIÓN	m
H max	ALTURA DE ELEVACIÓN MÁXIMA	m
H min	ALTURA DE ELEVACIÓN MÍNIMA	m
–	REVOLUCIONES POR MINUTO	1/min
–	POTENCIA ABSORBIDA	kWass
–	POTENCIA DE SALIDA ÚTIL NOMINAL	HP
–	TENSIÓN	V ~
–	FRECUENCIA	Hz
–	CORRIENTE	A
	GRADO DE PROTECCIÓN (CEI)	–
I.CL.	CLASE DE AISLAMIENTO	–
–	CAPACIDAD Y TENSIÓN DEL CONDENSADOR	µF V_c
m	SUMERGIBILIDAD MÁXIMA	m
	ESTANCO A LA INMERSIÓN (CEI)	–

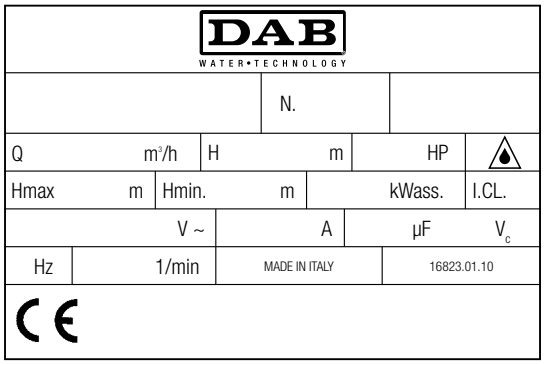

ESQUEMAS DE CONEXIÓN PARA MOTORES ELÉCTRICOS

MONOFÁSICO

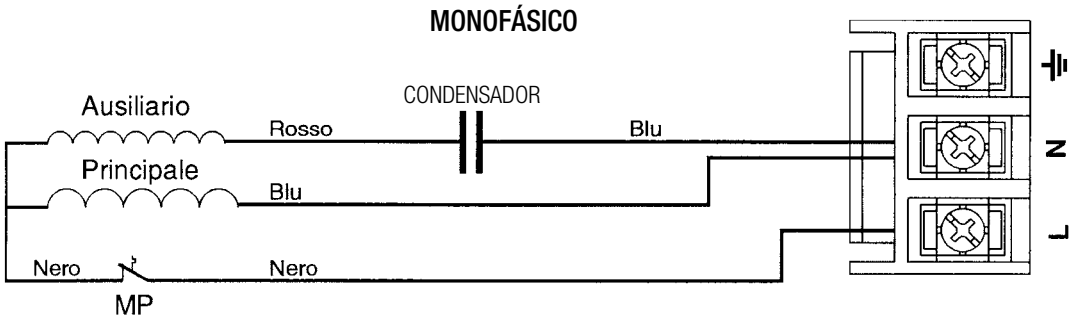

Motoprotector en los bobinados - MEC 63-71 M

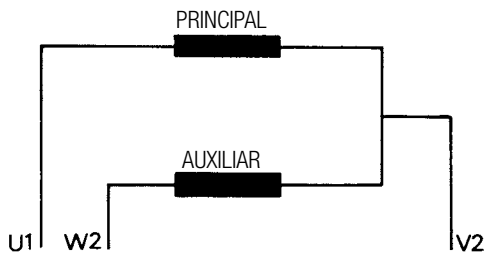

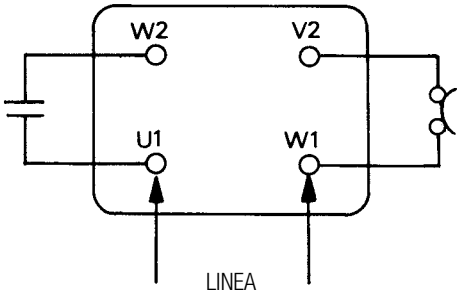

Motoprotector en la caja de conexiones - MEC 80 M

TRIFÁSICO

3 ~ 230/400 V

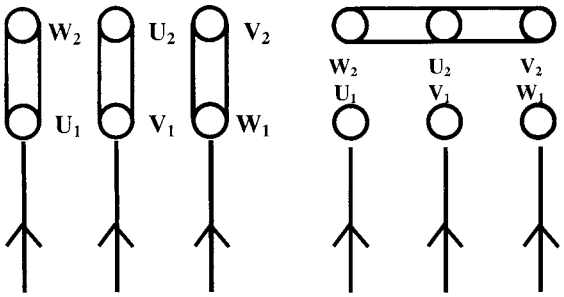

Línea alimentación
230 V

400 V

Conexión en TRIÁNGULO

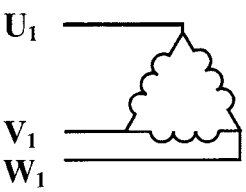

Conexión en ESTRELLA

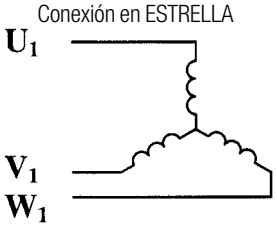

3 ~ 400 Δ V

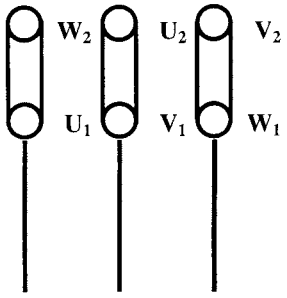

Línea alimentación

Conexión en TRIÁNGULO

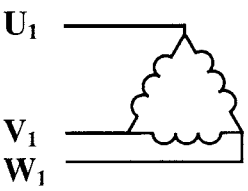

CONDICIONES GENERALES DE VENTA

1. PEDIDOS
Los pedidos se deben enviar a DAB PUMPS IBERICA S.L. con la firma del comprador en todas las hojas para su conformidad.

2. ENVÍO
Los productos enviados viajan por cuenta y riesgo del comprador, incluso si han sido enviados franco domicilio del destinatario. DAB PUMPS IBERICA S.L. se reserva el derecho de enviar la mercancía incluso desde un lugar diferente de su depósito.

3. PLAZO DE ENTREGA
El plazo de entrega se entiende como la fecha de aviso de puesta a disposición de la mercancía o de su entrega a la compañía de transporte. El plazo de entrega establecido es indicativo. El vendedor no es responsable por retrasos en la entrega por cualquier causa, y ningún retraso en la entrega puede facultar al comprador a anular o modificar los pedidos.
En el momento de la entrega, el comprador deberá controlar la cantidad e integridad de los productos recibidos; las posibles averías se deberán comunicar al transportista, anotándolas en el documento de transporte, y también a DAB PUMPS IBERICA S.L. por escrito antes de ocho días desde el momento de recepción de la mercancía.
Posibles entregas dentro de un plazo preciso deberán ser aceptadas por escrito por la Dirección de Ventas de DAB PUMPS IBERICA S.L.; de todas maneras, DAB PUMPS IBERICA S.L. no es responsable de posibles retrasos en la entrega por causas ajenas a ella por dolo o culpas graves. En dichos casos, DAB PUMPS IBERICA S.L. procederá a cumplir con el pedido tan pronto como se hayan resuelto los impedimentos, o bien decidirá rescindir del contrato notificándolo por escrito al comprador.

4. PRECIOS
Los precios indicados en la lista de precios no incluyen impuestos o tasas y es decir que no incluyen transporte, seguros, gastos de impuestos o similares. La mercancía se facturará con el precio vigente a la fecha de entrega. DAB PUMPS IBERICA S.L. se reserva el derecho de modificar la lista de precios de los productos, si se verifican aumentos importantes de los costes, hasta la fecha de entrega, incluso si dicha entrega estuviera retrasada respecto de los plazos previstos.

5. CONDICIONES DE PAGO
La mercancía se debe pagar puntualmente a la fecha de vencimiento indicada en la factura y el pago se debe hacer exclusivamente a DAB PUMPS IBERICA S.L. según el método establecido en los pedidos.
Por demora en los pagos, incluso parciales, el comprador deberá pagar los intereses de mora según la tasa anual efectiva, sin la necesidad de intimación del comprador.

6. DOCUMENTOS Y PLANOS
Toda la documentación de los productos, tales como fotografías, planos, especificaciones técnicas, dimensiones y pesos, tiene sólo carácter informativo e indicativo, y DAB PUMPS IBERICA S.L. no es responsable de posibles errores en las informaciones dadas. DAB PUMPS IBERICA S.L. se reserva el derecho de modificar en cualquier momento todo dato correspondiente a los productos, sin la necesidad de comunicarlo al comprador.

7. ANULACIÓN DEL PEDIDO
El comprador será responsable de los gastos causados por la anulación o modificación del pedido, que, sin embargo, no será válido sin la aceptación por escrito por parte de DAB PUMPS IBERICA S.L.

8. TRIBUNAL COMPETENTE
Ante cualquier litigio causado por la interpretación o ejecución de los contratos serán competentes con renuncia a cualquier otro fuero los Tribunales de Madrid - España, incluso si el pago ha sido estipulado por medio de letra de cambio.

9. GARANTÍA
9.1. Duración de la garantía
DAB PUMPS IBERICA S.L. se compromete a suministrar productos de conformidad con lo acordado y libres de defectos que podrían hacerlos inadecuados para el uso para el que normalmente se destinan productos del mismo tipo.
Todos los productos, incluidas las piezas de repuesto, están garantizados ante defectos del material de construcción y de fabricación por un período de 24 meses a partir de la fecha de entrega o compra. Dicha fecha se demostrará mediante el documento de entrega o la factura emitida por DAB PUMPS IBERICA S.L. En caso de que dicha documentación no esté disponible, el período de 24 meses se calculará a partir de la fecha de producción indicada en la placa de identificación del producto.
En lo que respecta al sector de distribución e ingeniería, DAB PUMPS IBERICA S.L. se compromete a atender las reclamaciones relativas a la garantía procedentes tanto de sus clientes como de usuarios finales (clientes de nuestros clientes), por un período de 24 meses a partir de la fecha de entrega/compra del producto, con la condición de que la fecha de producción indicada en la placa de identificación del producto sea inferior a 30 meses antes de la fecha de la solicitud de intervención de la garantía. También en este caso, las fechas se demostrarán a través de la documentación adecuada. Esta documentación deberá indicar, asimismo, el nombre del distribuidor y los detalles de identificación del producto (modelo y código). En caso de que dicha documentación no esté disponible, el período de 24 meses se calculará a partir de la fecha de producción indicada en la placa de identificación del producto.

9.2. Términos de la garantía
I. Los defectos del producto y las averías deben notificarse por escrito, bajo pena de vencimiento de la garantía, dentro de 8 días a partir de la fecha de entrega del producto, o del descubrimiento en caso de defecto o fallo ocultos, o bien a partir de la fecha en que el comprador podría haber descubierto el defecto o el fallo a través de un análisis detenido del producto, o bien, de nuevo, desde la fecha real de recepción del reclamo y/o de la solicitud de un tercero en relación con el producto. Todo esto independientemente de las condiciones generales de venta.
II. El producto se enviará, a portes pagados a DAB, o a uno de nuestros servicios técnicos autorizados.
III. La red de servicios técnicos autorizados DAB opera con el objetivo de minimizar cualquier impacto negativo para el cliente.
IV. El producto enviado al servicio técnico autorizado no debe haber sido desmontado o alterado. Las bombas sumergibles deben entregarse con el cable conectado. Por motivos de higiene y seguridad, las bombas deben limpiarse y desinfectarse antes del envío.

V. Los términos de la garantía se cumplirán mediante el reemplazo total del producto o de alguno de sus componentes o a través de la reparación gratuita, o con una reducción del precio, o bien, si el pago ya ha sido realizado, con la devolución parcial del importe pagado, teniendo en cuenta el nivel de uso del producto y su edad, y sólo después de que DAB o el servicio técnico autorizado DAB haya confirmado la existencia del defecto de fabricación. A este último también se solicitará que compruebe la documentación de entrega/compra antes de aplicar los términos de la garantía.
VI. El reemplazo del producto, o de cualquier componente, no dará lugar a ningún cambio en los términos de la garantía. Esto quiere decir que el período de garantía del producto o de cualquier componente reemplazado, se seguirá calculando a partir de la fecha de compra o entrega del producto original.
VII. Los gastos del envío del producto reparado/reemplazado desde nuestras instalaciones según los términos de la garantía, correrán a cuenta del destinatario.
VIII. En caso de que el producto en garantía sea reparado en las instalaciones del cliente (normalmente para productos que no se pueden mover), DAB PUMPS IBERICA S.L. pondrá a disposición de la parte solicitante su red de servicios técnicos autorizados. Si el trabajo realizado no está cubierto por los términos de la garantía, cualquier gasto incurrido se cargará a la parte que solicita la intervención.
IX. La garantía no cubre los daños directos e indirectos causados en los productos de DAB Pumps, incluyendo los gastos de retiro y reinstalación, o los gastos de instalación de productos de sustitución, incluyendo cualquier producto instalado cuando se realizan las reparaciones.
X. Ningún problema relacionado con la garantía autorizará al cliente a eximirse de sus compromisos contractuales.
XI. La garantía está sujeta al cumplimiento por parte del cliente de los términos de pago acordados.
XII. Los términos de garantía estándar aplicados por DAB PUMPS IBERICA S.L. no afectan los derechos legales de los consumidores de conformidad con la Directiva Europea 1999/44/UE.

9.3. Límites de la garantía

DAB PUMPS IBERICA S.L. no se responsabiliza por defectos y fallos de productos en los siguientes casos:
I. si el defecto o el fallo se debe a dibujos, diseños, información, instrucciones, software, materiales, productos semielaborados, componentes y otras partes, suministrados por el comprador o por cualquier otra parte en nombre del mismo;
II. si el defecto o el fallo se debe a alteración del producto, o a reparaciones/modificaciones no realizadas por DAB o por terceros autorizados por el mismo;
III. si el defecto o el fallo se debe a una instalación incorrecta del producto;
IV. si el defecto o el fallo se debe a un error en la protección del producto, o a una protección inadecuada, o a errores en la conexión del producto;
V. si el defecto o el fallo se debe al uso de líquidos corrosivos y/o a cualquier otro líquido no contemplado en la documentación entregada junto al producto;
VI. si el defecto o el fallo se debe al desgaste normal por el uso;
VII. si el defecto o el fallo se debe a un uso incorrecto del producto (por ej. sobrecarga superior a los límites del producto);
VIII. si el defecto o el fallo se debe a una insuficiencia o defecto demostrado del sistema eléctrico, del sistema de suministro o a cambios resultantes de condiciones ambientales, climáticas o de cualquier otra naturaleza;
IX. si toda la instalación del producto, la conexión a la red de energía (líneas eléctricas y de agua), las actividades de uso y mantenimiento no se han llevado a cabo en estricto cumplimento con las indicaciones del Manual de instrucciones o de la documentación entregada con el producto;
X. si el defecto o el fallo se debe a un uso inadecuado e incorrecto del producto, que no es conforme o no cumple las indicaciones del Manual de uso y mantenimiento, o si el producto se utiliza para fines distintos a los previstos;
XI. si el defecto o el fallo se debe a la instalación y el uso del producto que no cumplen con los estándares técnicos y de seguridad;
XII. si el defecto o el fallo se debe a defectos de la planta o del equipo al que está conectado el producto;
XIII. Además, la garantía no se aplicará en los siguientes casos:
    a. uso de repuestos no originales;
    b. actividad de mantenimiento regulares o reemplazo de componentes sujetos a desgaste normal;
    c. en general, la garantía no cubre defectos no causados por fallos de construcción o del material identificados objetivamente.

9.4. Producto instalado fuera del país

Para productos instalados fuera del país, se aplicarán las condiciones anteriores, en el entendido de que los gastos para el envío del producto al servicio técnico autorizado local correrán a cuenta del cliente.

DNA PUMPS SELECTOR

Selección de productos on-line

DAB PUMPS LTD.
6 Gilberd Court
Newcomen Way
Severalls Business Park
Colchester
Essex
CO4 9WN - UK
salesuk@dwtgroup.com
Tel. +44 0333 777 5010

DAB PUMPS BV
'tHofveld 6 C1
1702 Groot Bijgaarden - Belgium
info.belgium@dwtgroup.com
Tel. +32 2 4668353

DAB PUMPS B.V.
Albert Einsteinweg, 4
5151 DL Drunen - Nederland
info.netherlands@dwtgroup.com
Tel. +31 416 387280
Fax +31 416 387299

DAB PUMPEN DEUTSCHLAND GmbH
Tackweg 11
D - 47918 Tönisvorst - Germany
info.germany@dwtgroup.com
Tel. +49 2151 82136-0
Fax +49 2151 82136-36

DAB PUMPS IBERICA S.L.
Calle Verano 18-20-22
28850 - Torrejón de Ardoz - Madrid
Spain
Info.spain@dwtgroup.com
Tel. +34 91 6569545
Fax: + 34 91 6569676

DAB PUMPS HUNGARY KFT.
H-8800
Nagykanizsa, Buda Ernő u.5
Hungary
Tel. +36 93501700

DAB PUMPS POLAND Sp. z o.o.
Ul. Janka Muzykanta 60
02-188 Warszawa - Poland
polska@dabpumps.com.pl

OOO DAB PUMPS
Novgorodskaya str. 1, block G
office 308, 127247, Moscow - Russia
info.russia@dwtgroup.com
Tel. +7 495 122 0035
Fax +7 495 122 0036

DAB PUMPS INC.
3226 Benchmark Drive
Ladson, SC 29456 - USA
info.usa@dwtgroup.com
Tel. 1- 843-797-5002
Fax 1-843-797-3366

DAB PUMPS SOUTH AFRICA
Twenty One industrial Estate,
16 Purlin Street, Unit B, Warehouse 4
Olifantsfontein -1666 - South Africa
info.sa@dwtgroup.com
Tel. +27 12 361 3997

DAB PUMPS (QINGDAO) CO. LTD.
No.40 Kaituo Road, Qingdao Economic & Technological
Development Zone
Qingdao City, Shandong Province - China
PC: 266500
sales.cn@dwtgroup.com
Tel. +86 400 186 8280
Fax +86 53286812210

DAB PUMPS DE MÉXICO, S.A. DE C.V.
Av Amsterdam 101 Local 4
Col. Hipódromo Condesa,
Del. Cuauhtémoc CP 06170
Ciudad de México
Tel. +52 55 6719 0493

DAB PUMPS OCEANIA PTY LTD
426 South Gippsland Hwy,
Dandenong South VIC 3175 – Australia
info.oceania@dwtgroup.com
Tel. +61 1300 373 677

60172183 - 08/2021

DAB WATER•TECHNOLOGY

Via Marco Polo, 14 - 35035 Mestrino (PD) Italy - Tel. +39.049.5125000 - Fax +39.049.5125950

www.dabpumps.com